给水排水设计手册

材料设备

续册 2

中国建筑工业出版社

给水排水设计手册

材料设备（续册）

2

上海建筑设计研究院主编

中国建筑工业出版社

总 目 录

目　　录

3　泵

3 泵

3.1 离心清水泵

3.1.1 CM 型标准泵

一、适用范围

CM 型标准泵供输送稀薄、清洁、不沉淀、非易爆并不含固体颗粒或纤维的液体。适用于暖气和空调系统的供水、增压、水循环以及工业、农业、园艺等领域的液体输送。

二、型号说明

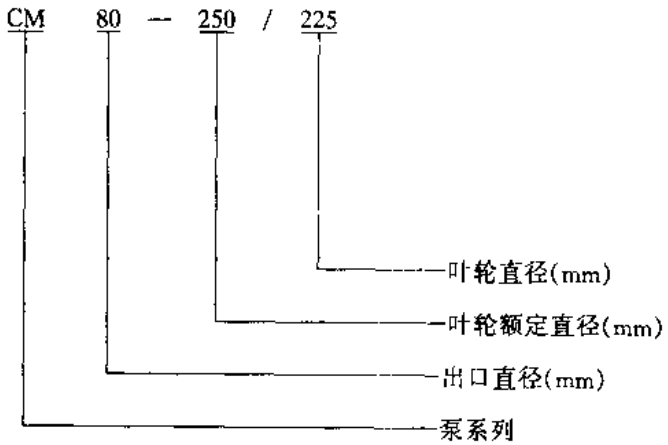

三、结构

CM 型标准泵是卧式、非自吸式的单级涡壳式离心泵，有轴向吸口和径向排口。泵的叶轮是液力推力补偿和动态平衡的。包括叶轮的整个排口罩从驱动端拆除时，不必把过滤涡壳从管路系统中移开。轴、轴封、叶轮、轴套管和轴承罩可在排口罩内更换。轴由轴封的不锈钢轴套管保护。泵和电动机一起安装在普通基板上。带隔板的联轴器可使包括轴封和叶轮在内的整个排口罩拆除，而不需把电动机从基板上移开。

四、性能

(1) CM 型标准泵的技术数据

1) 液体温度：－30～160℃。

2) 工作压力：最大 1.0MPa 或 1.6MPa。

3) 进口压力：最大 1.0MPa（叶轮额定直径为 400mm 的泵，最大 0.8MPa）。

(2) CM 型标准泵性能见图 3-1～52。

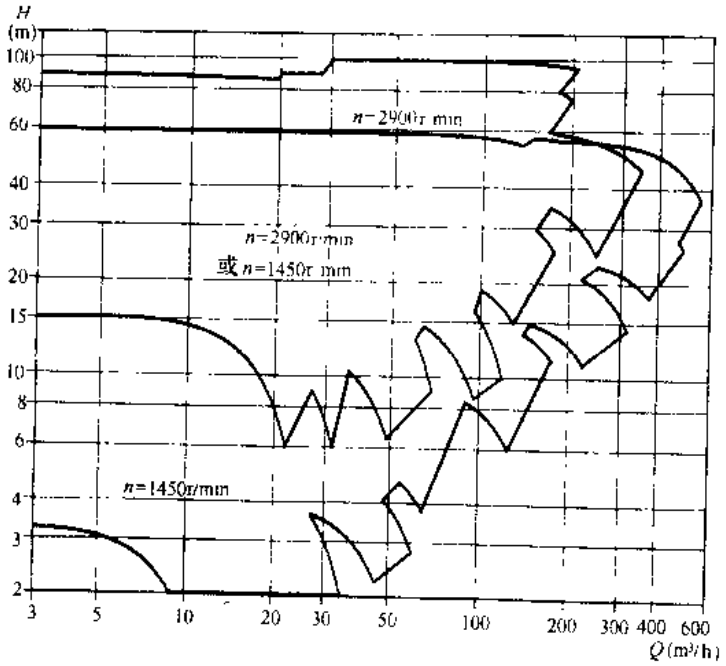

图 3-1　CM 型标准泵性能范围

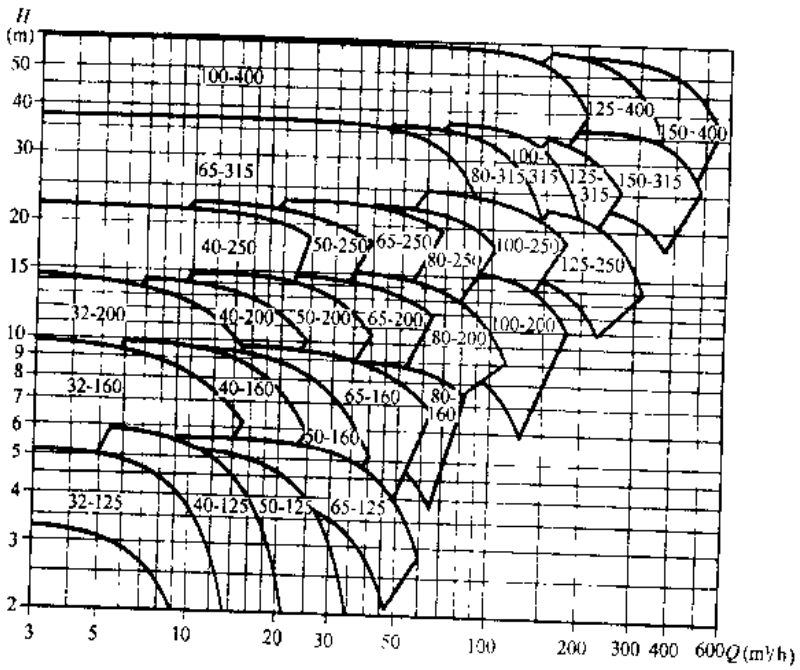

图 3-2　CM 型标准泵性能范围（$n = 1450r/min$）

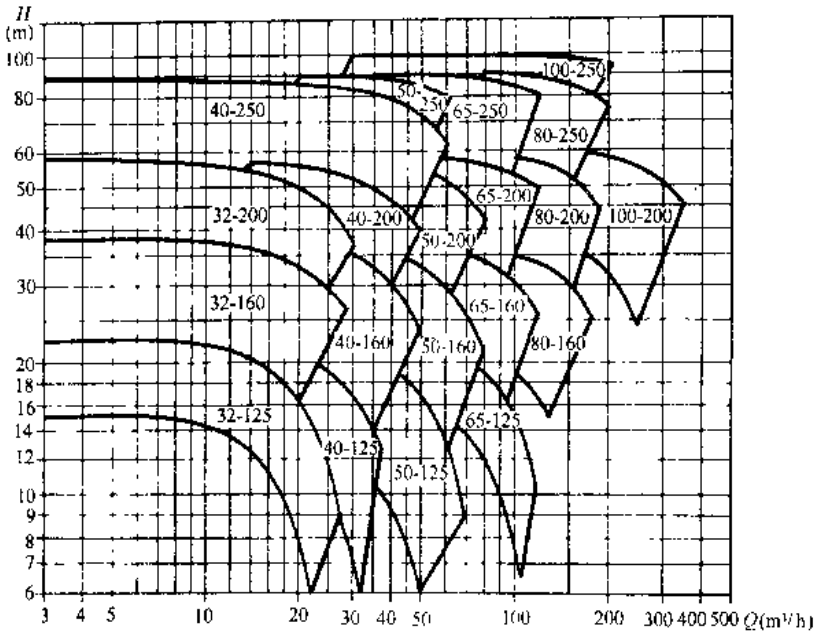

图 3-3 CM 型标准泵性能范围（n = 2900r/min）

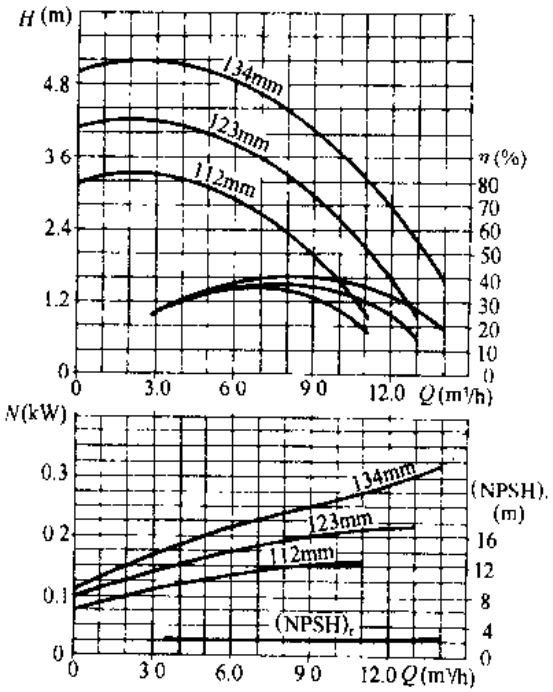

图 3-4 CM32-125 型泵性能曲线
（n = 1450r/min）（$DN$50/32）

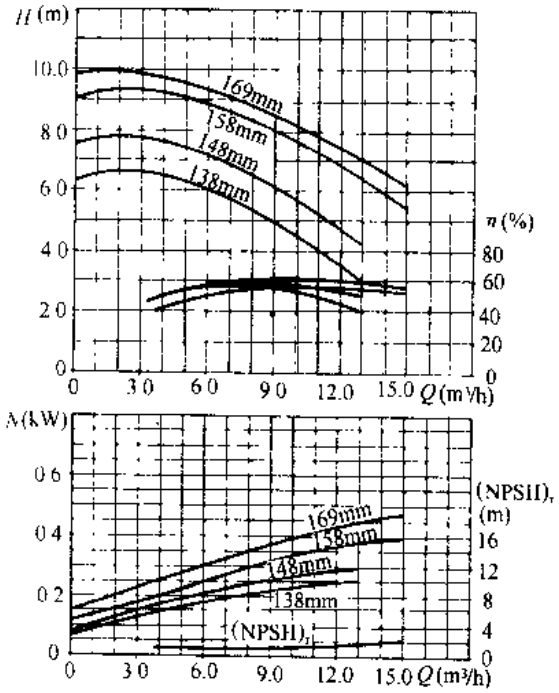

图 3-5 CM32-160 型泵性能曲线
（n = 1450r/min）（$DN$50/32）

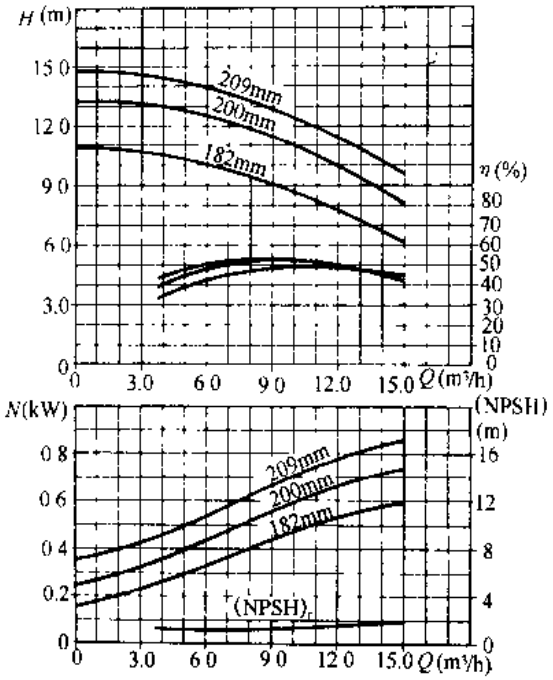

图 3-6　CM32-200 型泵性能曲线
（n = 1450r/min）（$DN$50/32）

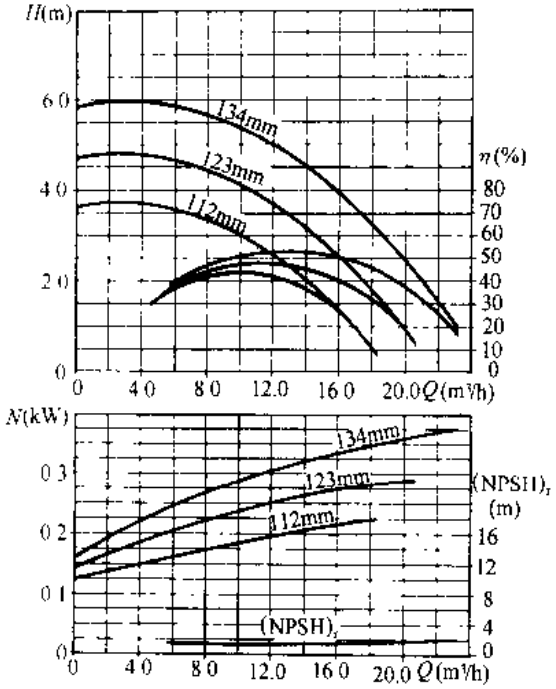

图 3-7　CM32-125 型泵性能曲线
（n = 1450r/min）（$DN$65/40）

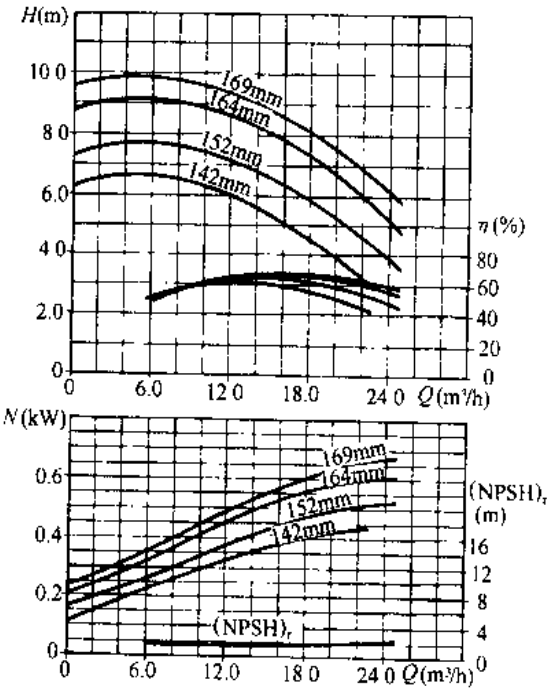

图 3-8　CM40-160 型泵性能曲线
（n = 1450r/min）（$DN$65/40）

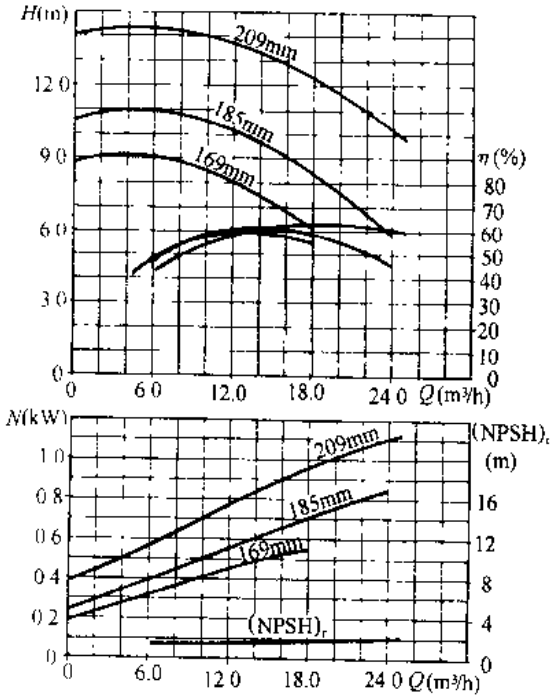

图 3-9　CM40-200 型泵性能曲线
（n = 1450r/min）（$DN$65/40）

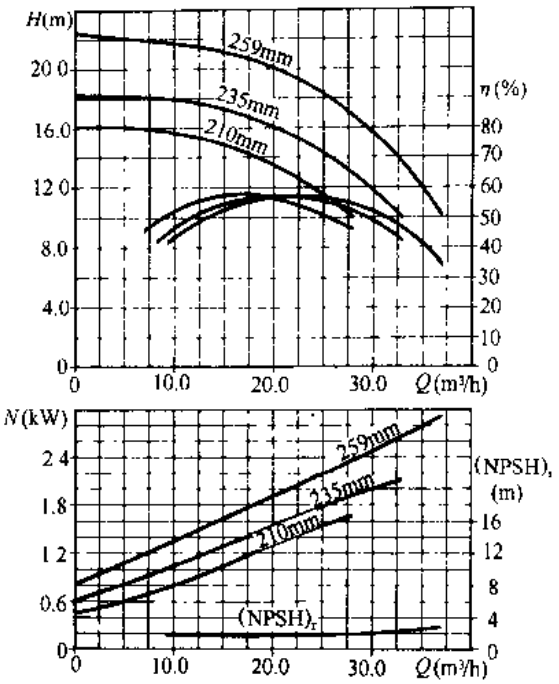

图 3-10 CM40-250 型泵性能曲线
（n = 1450r/min）（DN65/40）

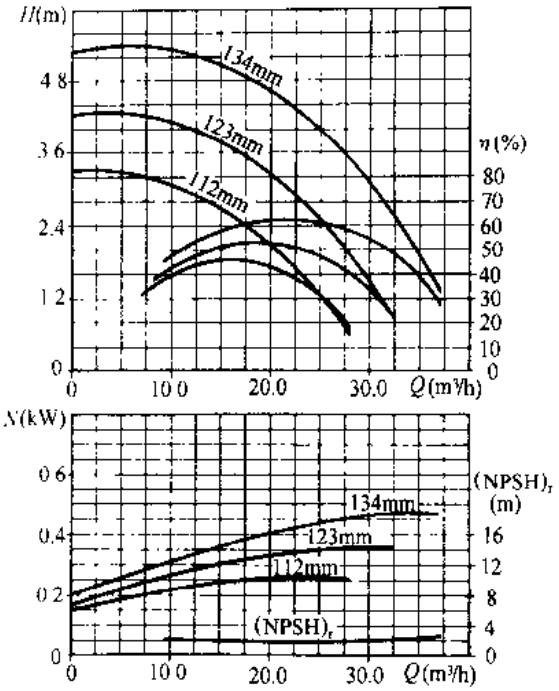

图 3-11 CM50-125 型泵性能曲线
（n = 1450r/min）（DN65/50）

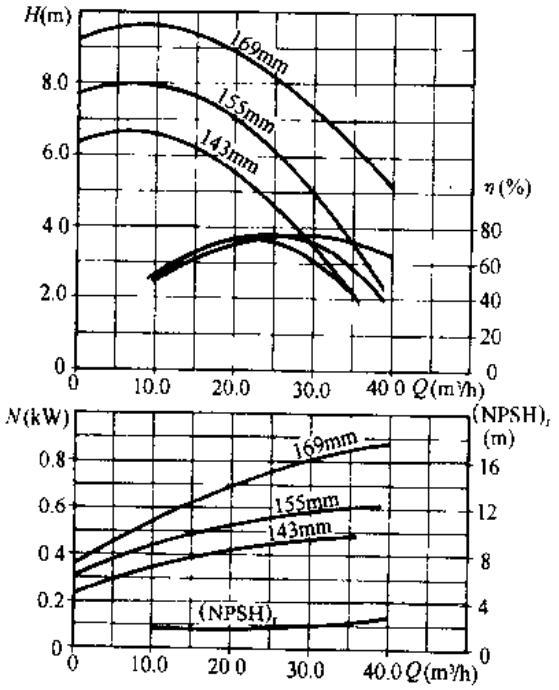

图 3-12 CM50-160 型泵性能曲线
（n = 1450r/min）（DN65/50）

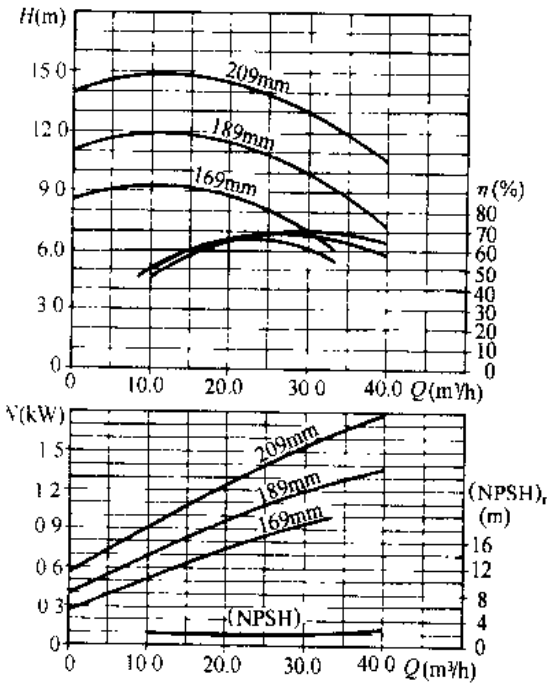

图 3-13 CM50-200 型泵性能曲线
（n = 1450r/min）（DN65/50）

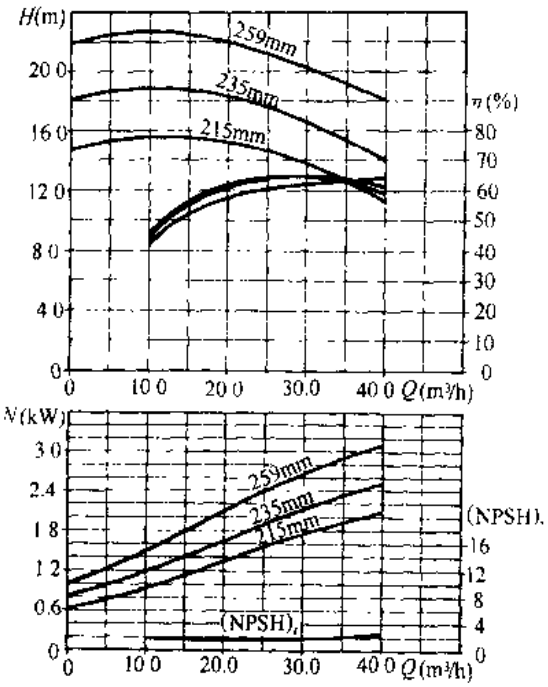

图 3-14　CM50-250 型泵性能曲线
（n = 1450r/min）（$DN$65/50）

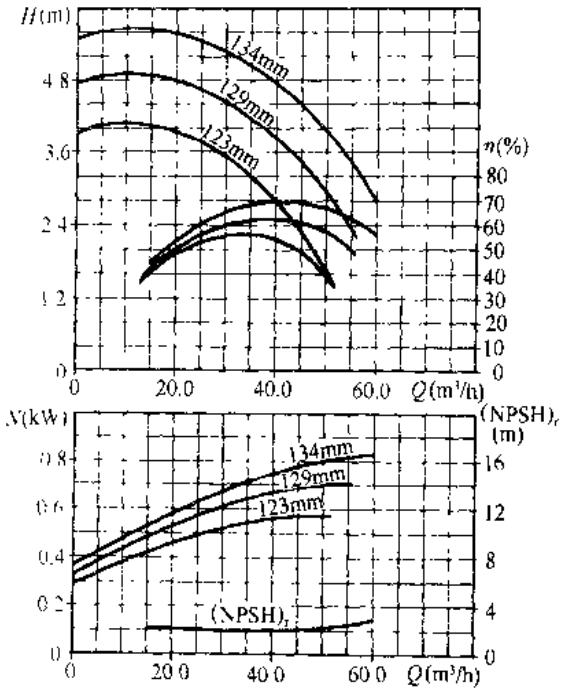

图 3-15　CM65-125 型泵性能曲线
（n = 1450r/min）（$DN$80/65）

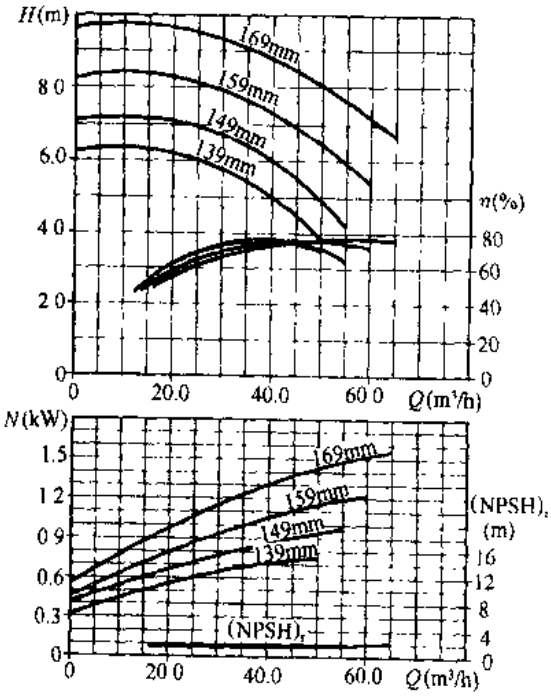

图 3-16　CM65-160 型泵性能曲线
（n = 1450r/min）（$DN$80/65）

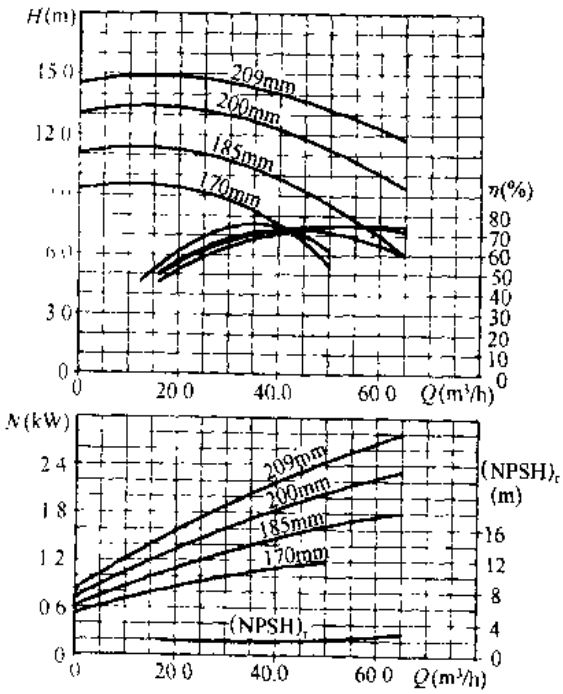

图 3-17　CM65-200 型泵性能曲线
（n = 1450r/min）（$DN$80/65）

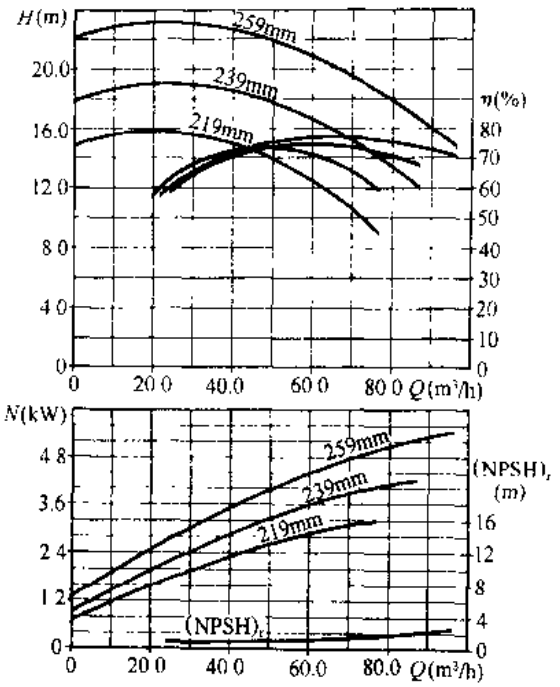

图 3-18 CM65-250 型泵性能曲线
（n = 1450r/min）（$DN$80/65）

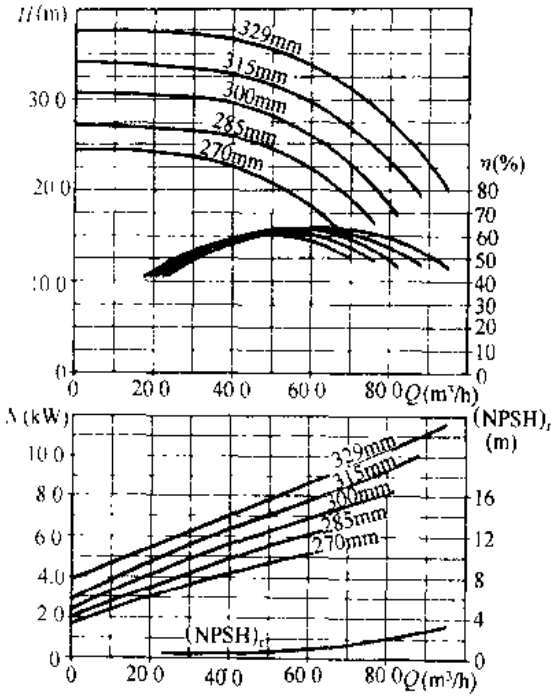

图 3-19 CM65-315 型泵性能曲线
（n = 1450r/min）（$DN$80/65）

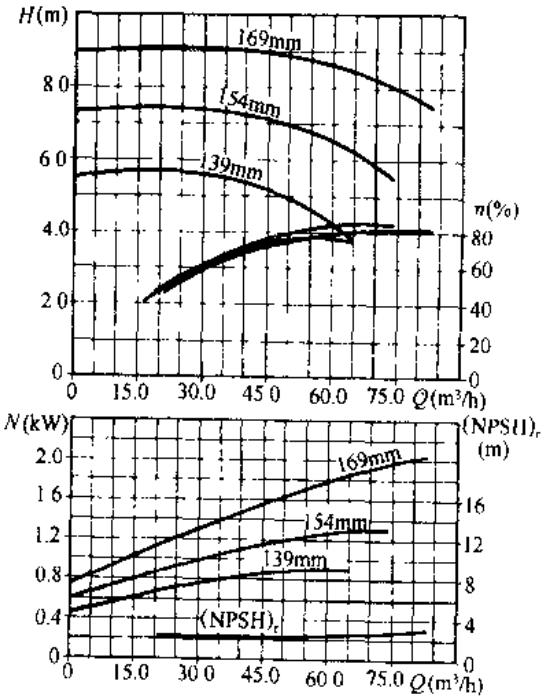

图 3-20 CM80-160 型泵性能曲线
（n = 1450r/min）（$DN$100/80）

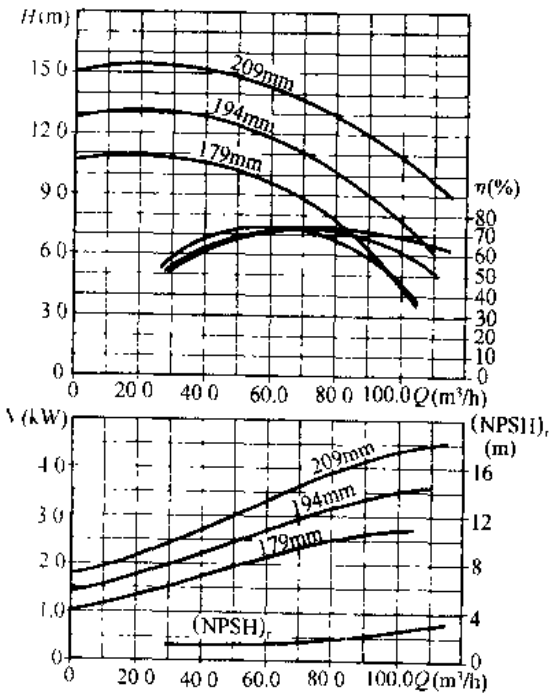

图 3-21 CM80-200 型泵性能曲线
（n = 1450r/min）（$DN$100/80）

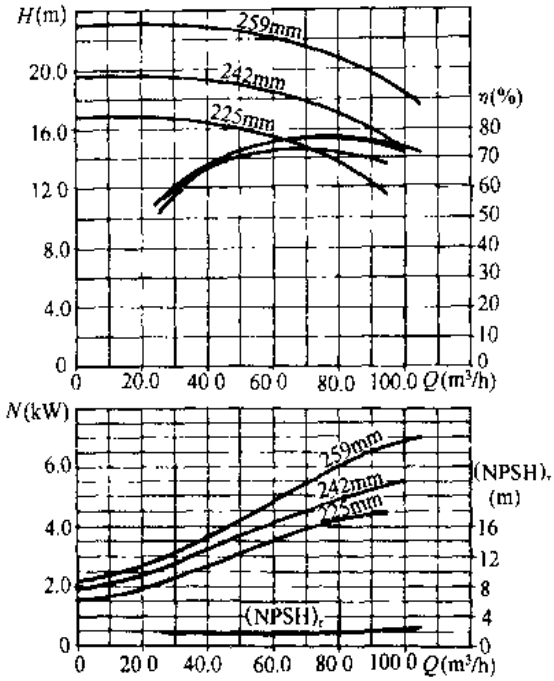

图 3-22　CM80-250 型泵性能曲线
（n = 1450r/min）（$DN$100/80）

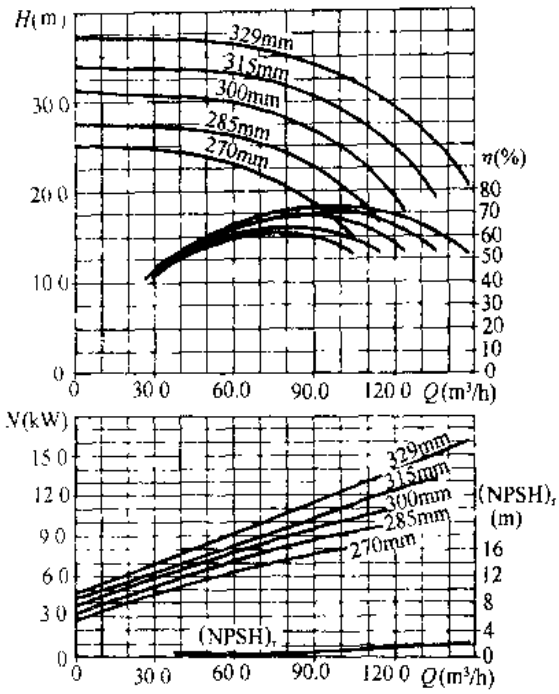

图 3-23　CM80-315 型泵性能曲线
（n = 1450r/min）（$DN$100/80）

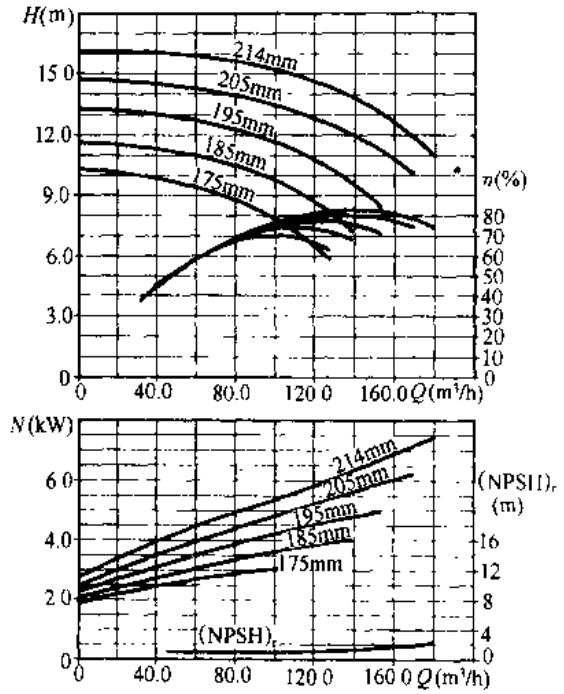

图 3-24　CM100-200 型泵性能曲线
（n = 1450r/min）（$DN$125/100）

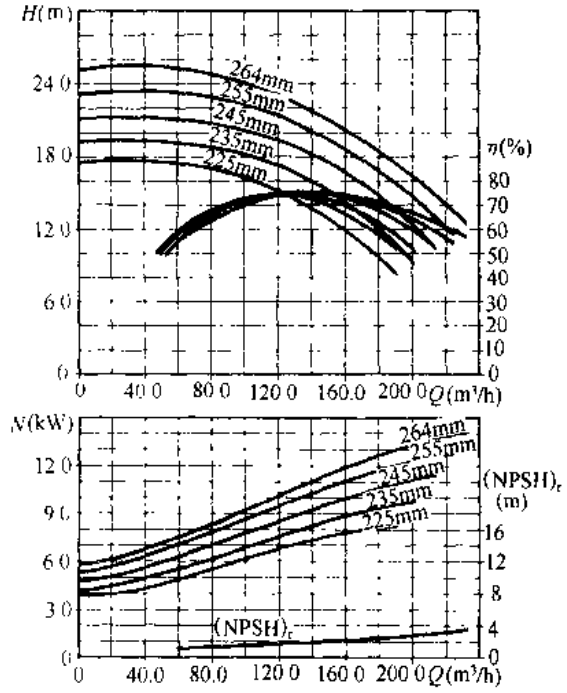

图 3-25　CM100-250 型泵性能曲线
（n = 1450r/min）（$DN$125/100）

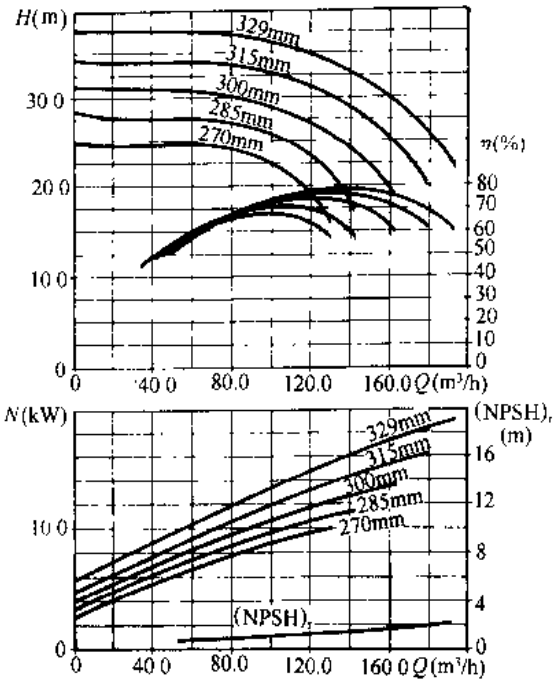

图 3-26 CM100-315 型泵性能曲线
（n = 1450r/min）（$DN$125/100）

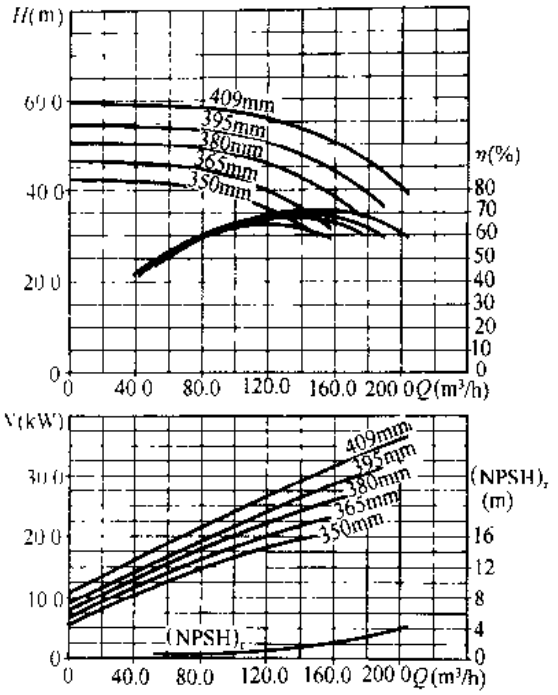

图 3-27 CM100-400 型泵性能曲线
（n = 1450r/min）（$DN$125/100）

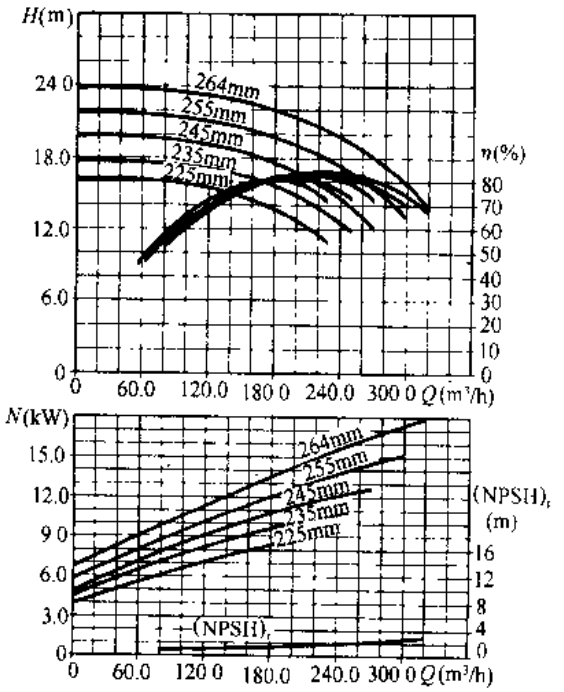

图 3-28 CM125-250 型泵性能曲线
（n = 1450r/min）（$DN$150/125）

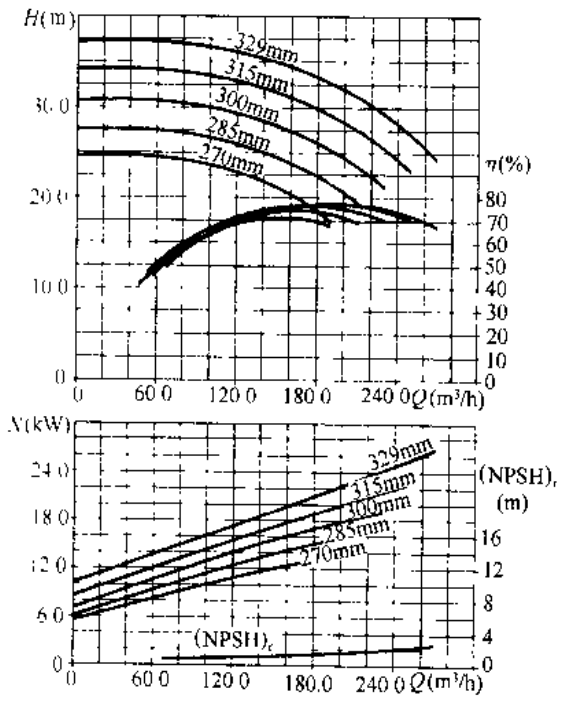

图 3-29 CM125-315 型泵性能曲线
（n = 1450r/min）（$DN$150/125）

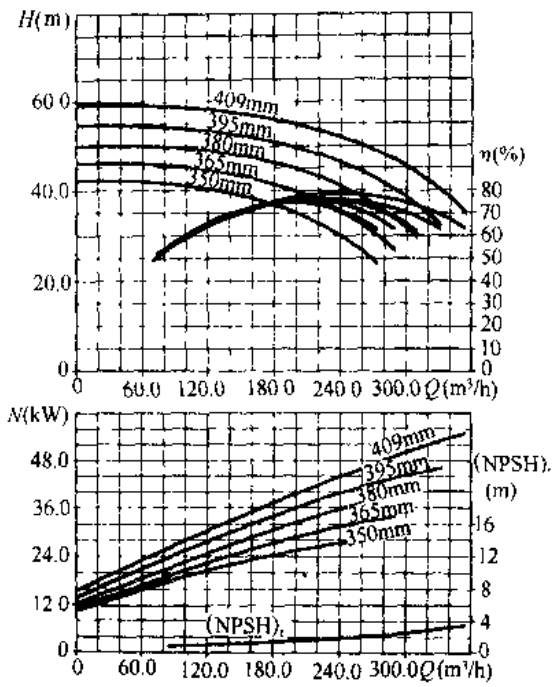

图 3-30　CM125-400 型泵性能曲线
（n = 1450r/min）（$DN$150/125）

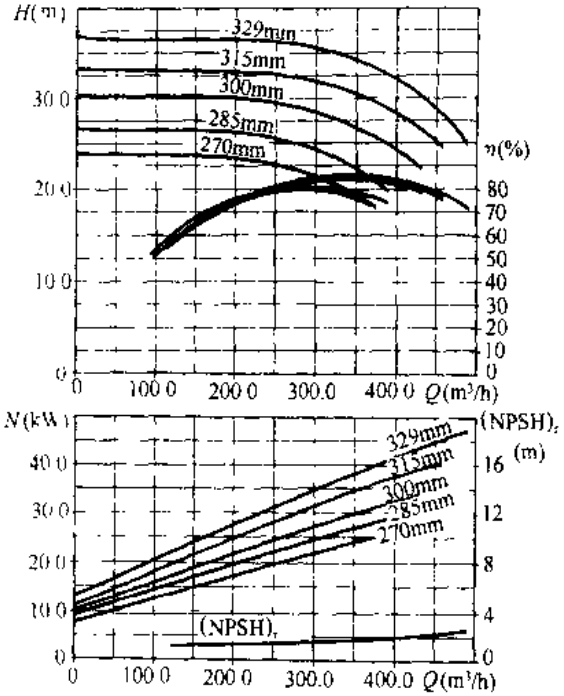

图 3-31　CM150-315 型泵性能曲线
（n = 1450r/min）（$DN$200/150）

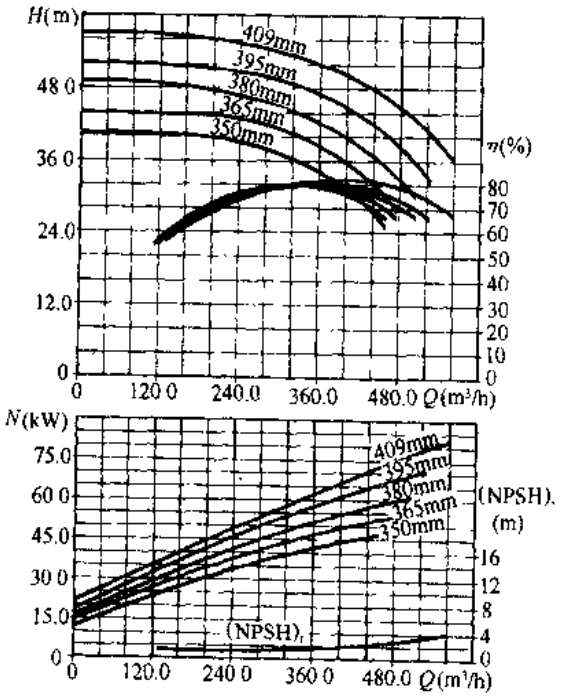

图 3-32　CM150-400 型泵性能曲线
（n = 1450r/min）（$DN$200/150）

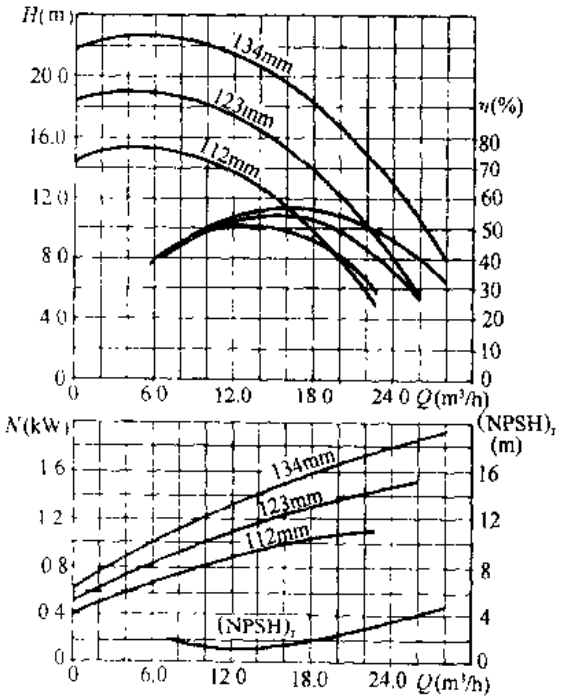

图 3-33　CM32-125 型泵性能曲线
（n = 2900r/min）（$DN$50/32）

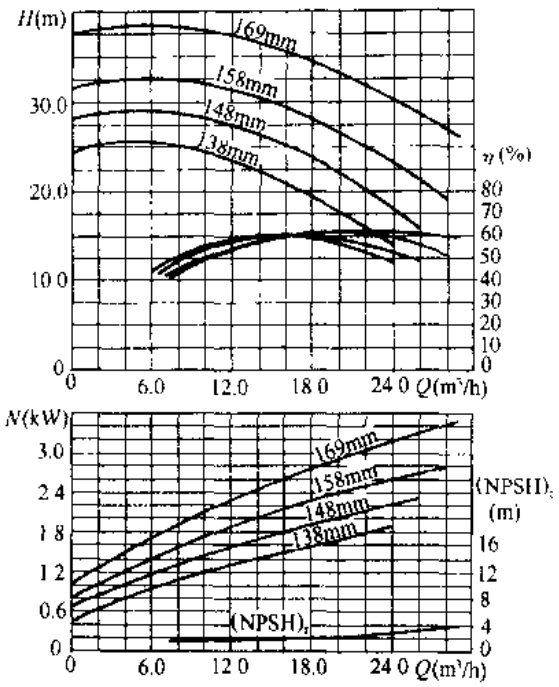

图 3-34 CM32-160 型泵性能曲线
（n = 2900r/min）（$DN$50/32）

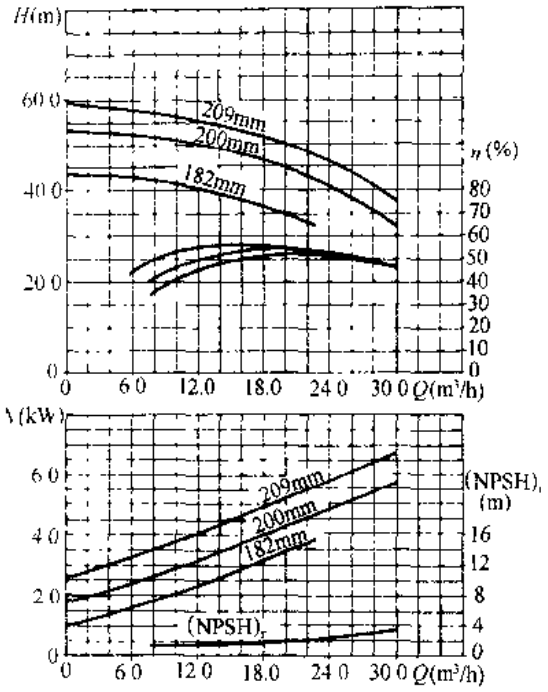

图 3-35 CM32-200 型泵性能曲线
（n = 2900r/min）（$DN$50/32）

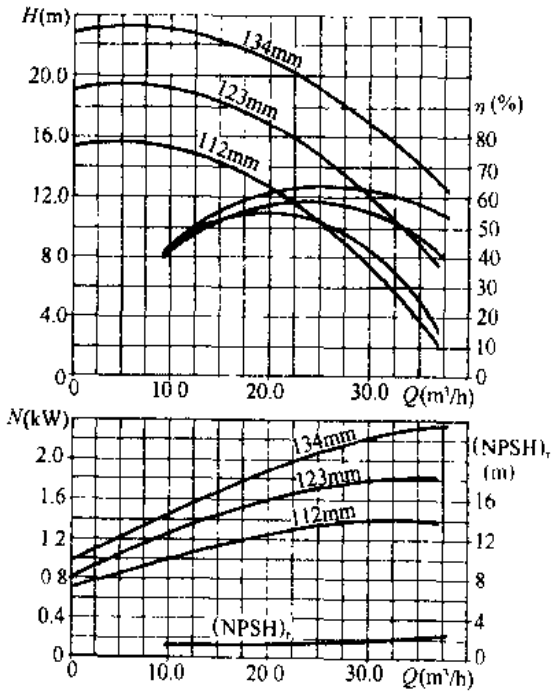

图 3-36 CM40-125 型泵性能曲线
（n = 2900r/min）（$DN$65/40）

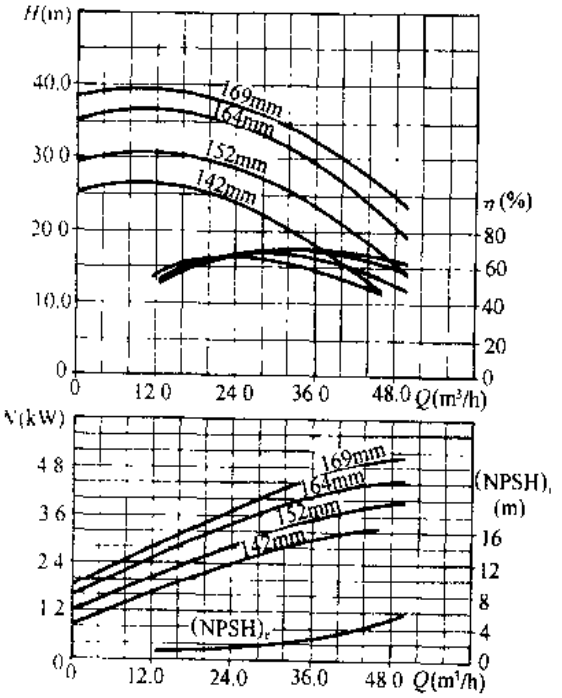

图 3-37 CM40-160 型泵性能曲线
（n = 2900r/min）（$DN$65/40）

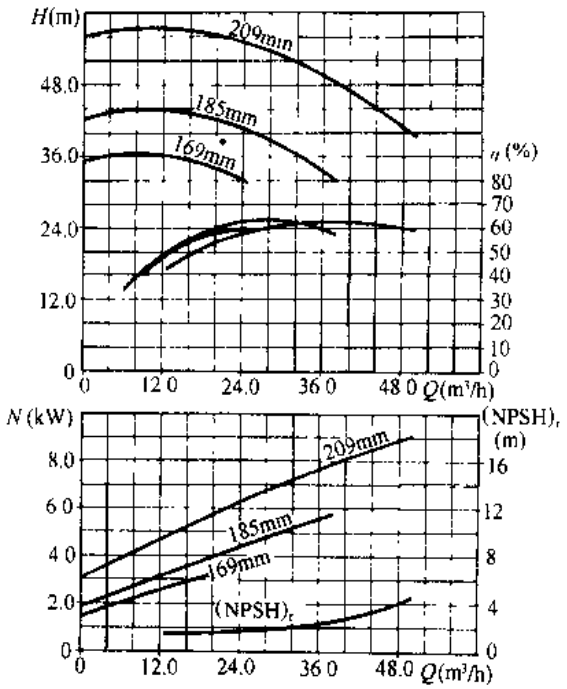

图 3-38　CM40-200 型泵性能曲线
（n = 2900r/min）（$DN65/40$）

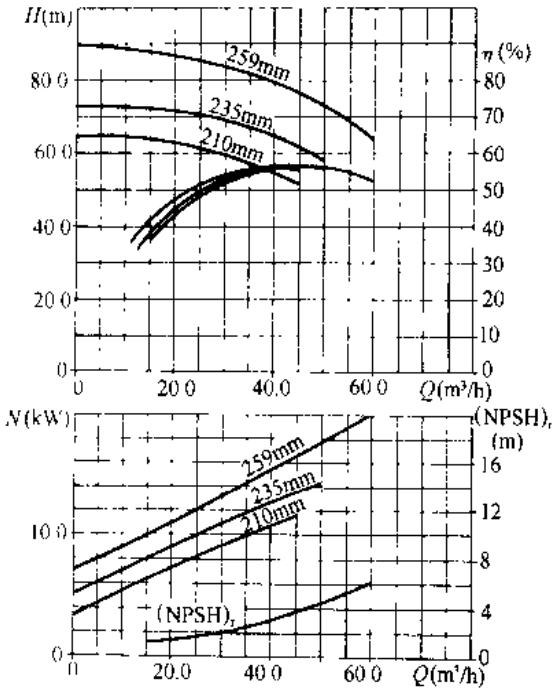

图 3-39　CM40-250 型泵性能曲线
（n = 2900r/min）（$DN65/40$）

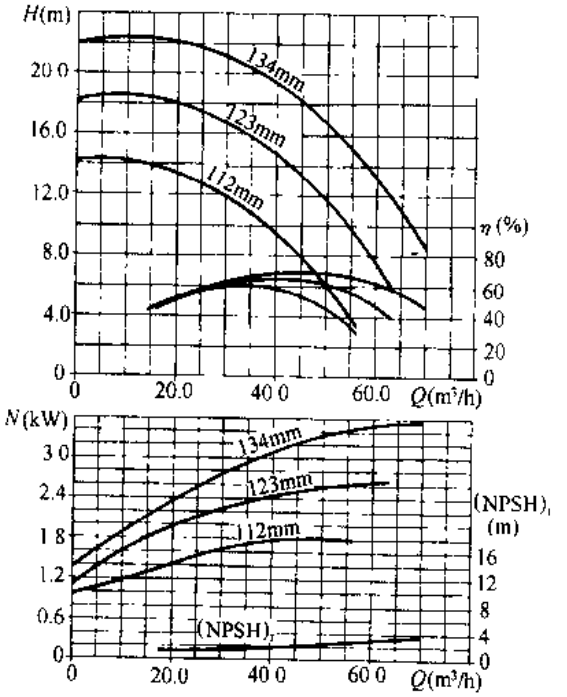

图 3-40　CM50-125 型泵性能曲线
（n = 2900r/min）（$DN65/50$）

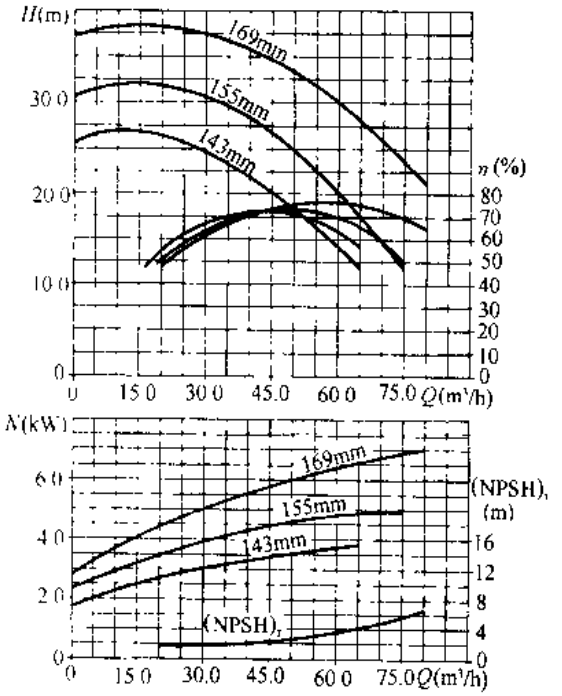

图 3-41　CM50-160 型泵性能曲线
（n = 2900r/min）（$DN65/50$）

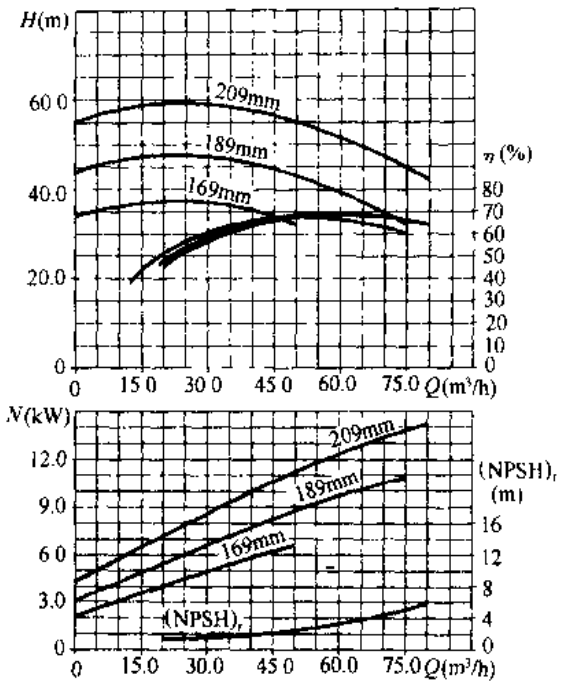

图 3-42 CM50-200 型泵性能曲线
（n = 2900r/min）（$DN$65/50）

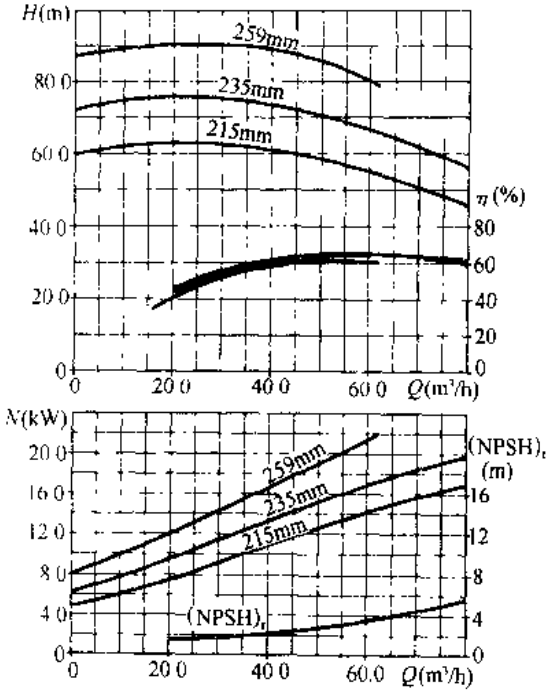

图 3-43 CM50-250 型泵性能曲线
（n = 2900r/min）（$DN$65/50）

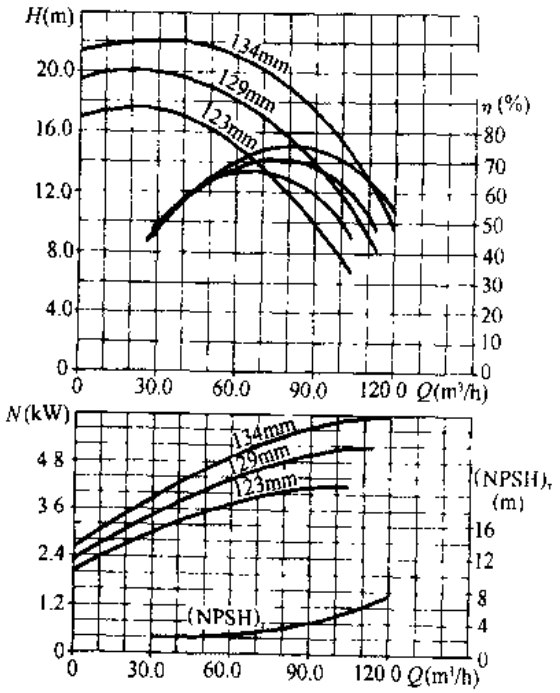

图 3-44 CM65-125 型泵性能曲线
（n = 2900r/min）（$DN$80/65）

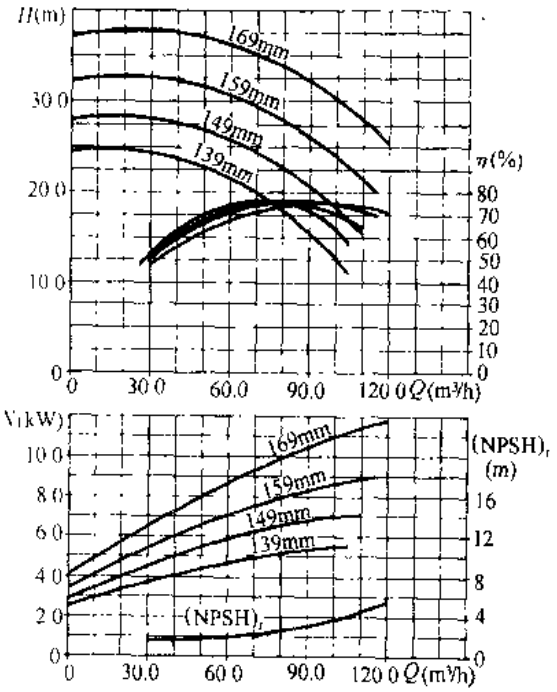

图 3-45 CM65-160 型泵性能曲线
（n = 2900r/min）（$DN$80/65）

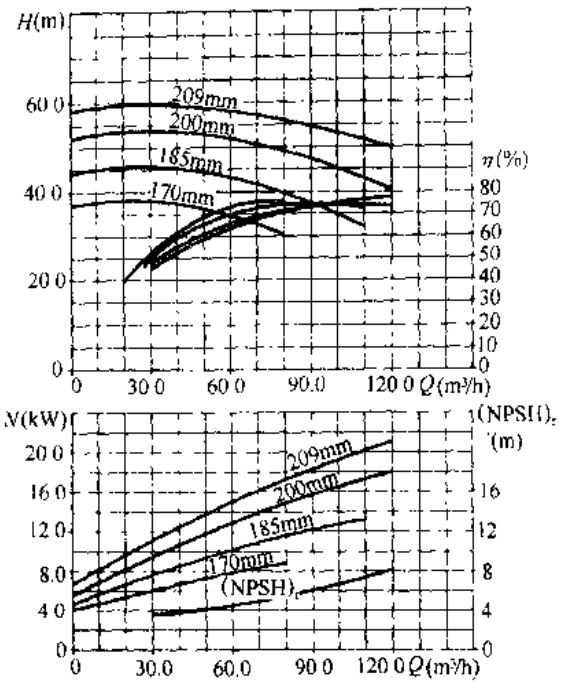

图 3-46　CM65-200 型泵性能曲线
（$n=2900$r/min）（$DN80/65$）

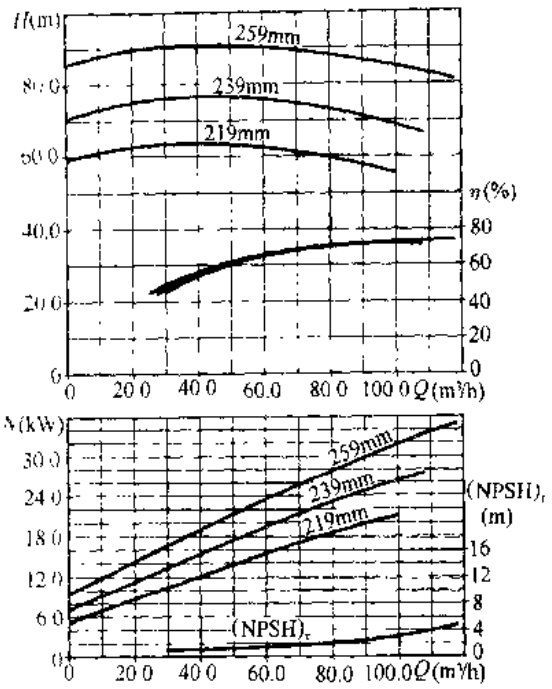

图 3-47　CM65-250 型泵性能曲线
（$n=2900$r/min）（$DN80/65$）

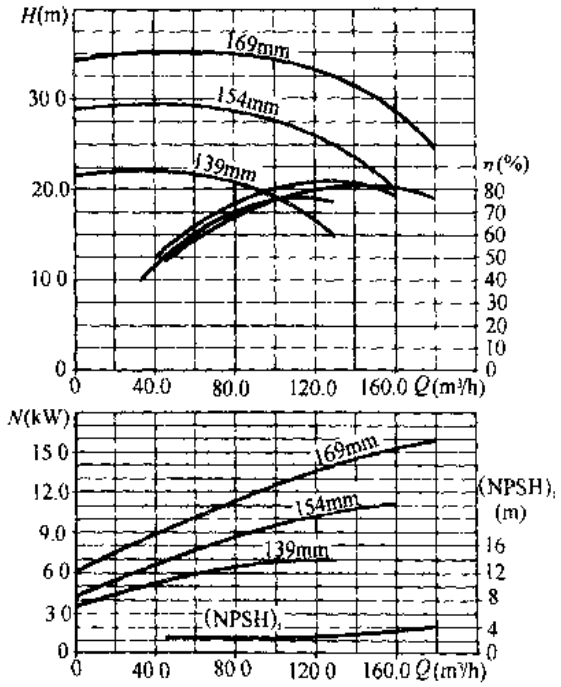

图 3-48　CM80-160 型泵性能曲线
（$n=2900$r/min）（$DN100/80$）

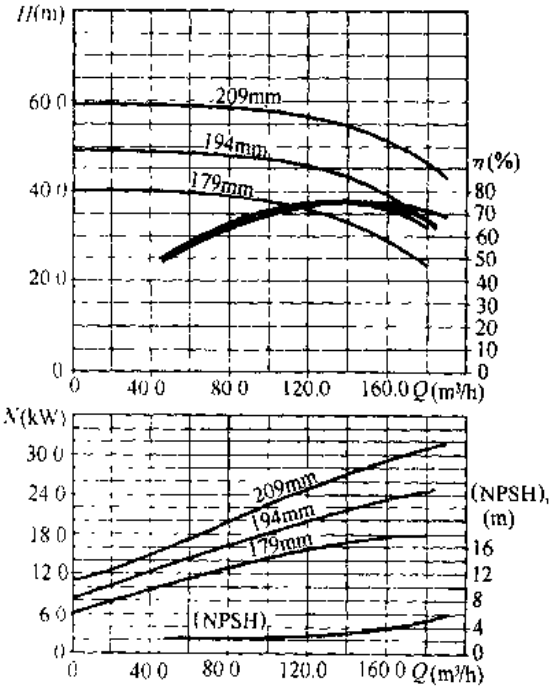

图 3-49　CM80-200 型泵性能曲线
（$n=2900$r/min）（$DN100/80$）

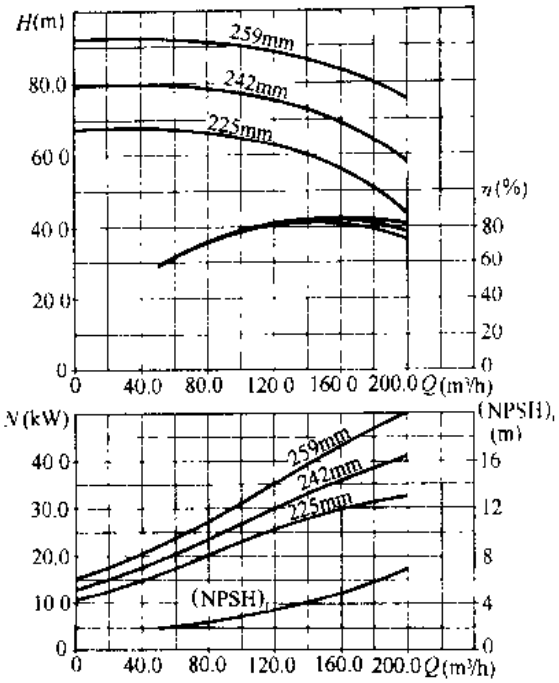

图 3-50 CM80-250 型泵性能曲线

（n = 2900r/min）（$DN$100/80）

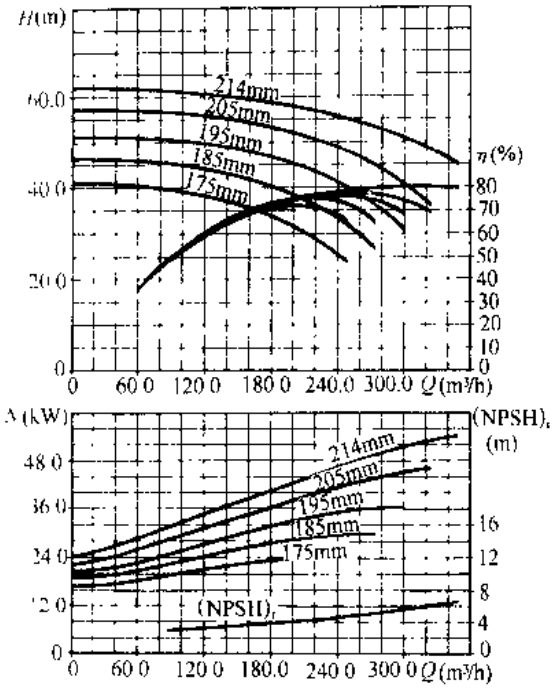

图 3-51 CM100-200 型泵性能曲线

（n = 2900r/min）（$DN$125/100）

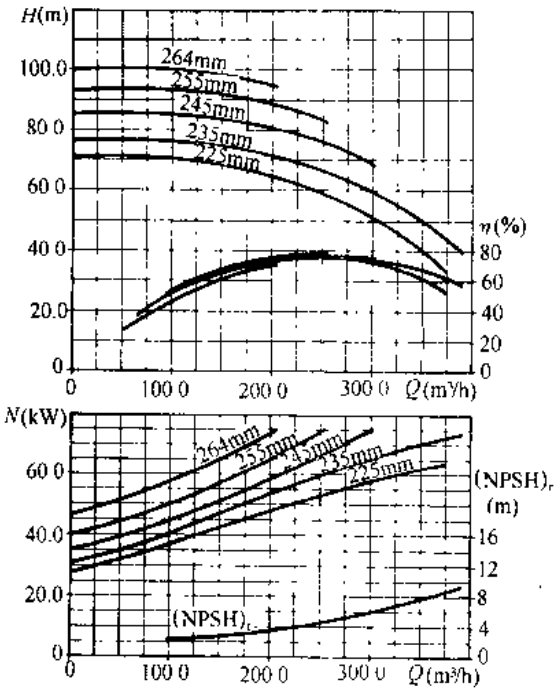

图 3-52 CM100-250 型泵性能曲线

（n = 2900r/min）（$DN$125/100）

五、外形及安装尺寸

CM 型标准泵的外形及安装尺寸见图 3-53、54 和表 3-1、2。

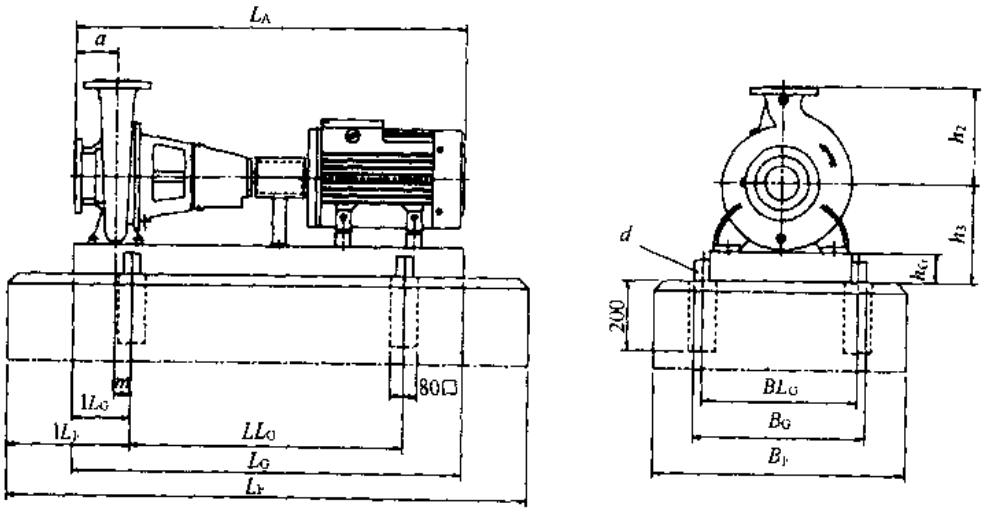

图 3-53　CM 型标准泵的外形及安装尺寸（挠性联轴器）

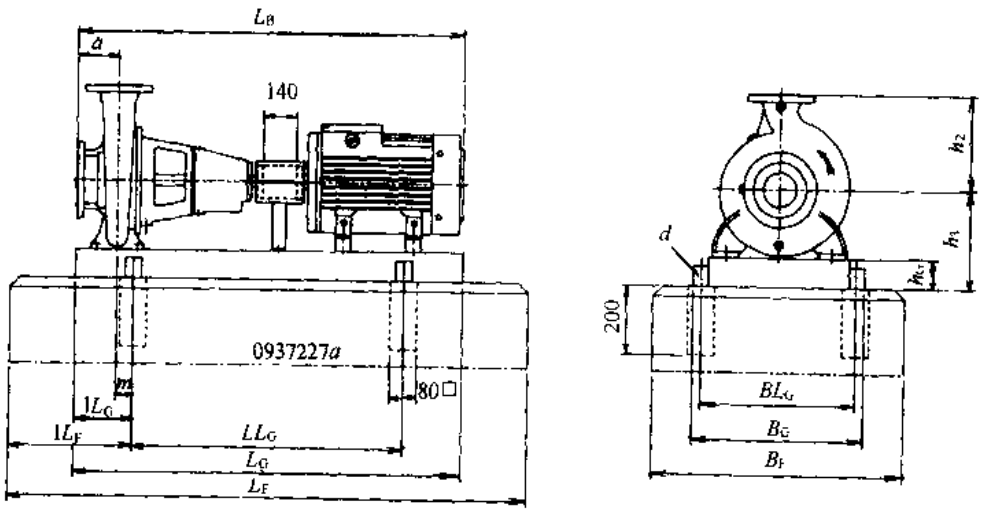

图 3-54　CM 型标准泵的外形及安装尺寸（挠性联轴器带隔板）

CM 型标准泵（$n=1450r/min$）的外形及安装尺寸 表 3-1

泵型号	电动机		重量 (kg)	泵（mm）							基板（mm）								底座（mm）			主要生产厂
	功率 (kW)	规格		进口 DN	出口 DN	a	h_2	h_3	L_A	L_B	m	L_G	B_G	$1L_G$	LL_G	BL_G	h_G	d	L_F	B_F	$1L_F$	
32-125	0.55	80A	58	32	50	80	140	177	712	852	70	800	360	130	540	320	65	19	1000	500	230	格兰富集团
32-160	0.55	80A	59	32	50	80	160	197	712	852	70	800	360	130	540	320	65	19	1000	500	230	
32-200	0.55	80A	63	32	50	80	180	225	712	852	70	800	360	130	540	320	65	19	1000	500	230	
32-200	0.75	80B	64	32	50	80	180	225	712	852	70	800	360	130	540	320	65	19	1000	500	230	
32-200	1.1	90SA	70	32	50	80	180	225	760	852	70	800	360	130	540	320	65	19	1000	500	230	
40-125	0.55	80A	60	40	65	80	140	177	712	852	70	800	360	130	540	320	65	19	1000	500	230	
40-160	0.55	80A	62	40	65	80	160	197	712	852	70	800	360	130	540	320	65	19	1000	500	230	
40-160	0.75	80B	62	40	65	80	160	197	712	852	70	800	360	130	540	320	65	19	1000	500	230	
40-200	0.75	80B	67	40	65	100	180	235	732	872	90	900	390	150	600	350	75	19	1100	530	250	
40-200	1.1	90SA	73	40	65	100	180	235	760	920	90	900	390	150	600	350	75	19	1100	530	250	
40-200	1.5	90LA	75	40	65	100	180	235	805	945	90	900	390	150	600	350	75	19	1100	530	250	
40-250	1.5	90LA	95	40	65	100	225	270	805	945	95	1000	450	170	660	400	90	24	1200	590	270	
40-250	2.2	100LB	101	40	65	100	225	270	860	1000	95	1000	450	170	660	400	90	24	1200	590	270	
40-250	3.0	112MA	119	40	65	100	225	270	897	1037	95	1000	450	170	660	400	90	24	1200	590	270	
50-125	0.55	80A	64	50	65	100	160	197	732	872	70	800	360	130	540	320	65	19	1000	500	230	
50-160	0.55	80A	65	50	65	100	180	235	732	872	90	900	390	150	600	350	75	19	1100	530	250	
50-160	0.75	80B	66	50	65	100	180	235	732	872	90	900	390	150	600	350	75	19	1100	530	250	
50-160	1.1	90SA	72	50	65	100	180	235	780	920	90	900	390	150	600	350	75	19	1100	530	250	
50-200	1.1	90SA	74	50	65	100	200	235	780	920	90	900	390	150	600	350	75	19	1100	530	250	
50-200	1.5	90LA	76	50	65	100	200	235	805	945	90	900	390	150	600	350	75	19	1100	530	250	
50-200	2.2	100LB	83	50	65	100	200	235	860	1000	90	900	390	150	600	350	75	19	1100	530	250	
50-250	1.5	90LA	97	50	65	100	225	270	805	945	95	1000	450	170	660	400	90	24	1200	590	270	
50-250	2.2	100LB	104	50	65	100	225	270	860	1000	95	1000	450	170	660	400	90	24	1200	590	270	
50-250	3.0	112MA	121	50	65	100	225	270	897	1037	95	1000	450	170	660	400	90	24	1200	590	270	
65-125	1.1	90SA	83	65	80	100	180	235	780	920	75	900	390	150	600	350	75	19	1100	530	250	
65-160	0.75	80B	79	65	80	100	200	235	732	872	75	900	390	150	600	350	75	19	1100	530	250	
65-160	1.1	90SA	84	65	80	100	200	250	780	920	95	1000	450	170	660	400	90	24	1200	590	270	

续表

泵型号	电动机		重量	泵（mm）							基板（mm）								底座（mm）			主要生产厂
	功率（kW）	规格	（kg）	进口 DN	出口 DN	a	h_2	h_3	L_A	L_B	m	L_G	B_G	$1L_G$	LL_G	BL_G	h_G	d	L_F	B_F	$1L_F$	
65-160	1.5	90LA	87	65	80	100	200	250	805	945	95	1000	450	170	660	400	90	24	1200	590	270	
65-200	1.5	90LA	92	65	80	100	225	270	805	945	95	1000	450	170	660	400	90	24	1200	590	270	
65-200	2.2	100LB	99	65	80	100	225	270	860	1000	115	1120	490	190	740	440	90	24	1320	630	290	
65-200	3.0	112MA	116	65	80	100	225	270	897	1057	115	1120	490	190	740	440	90	24	1320	630	290	
65-250	3.0	112MA	136	65	80	100	250	290	1007	1147	100	1120	490	190	740	440	90	24	1320	630	290	
65-250	4.0	112MB	136	65	80	100	250	290	952	1092	100	1120	490	190	740	440	90	24	1320	630	290	
65-250	5.5	132SA	138	65	80	100	250	290	1022	1162	100	1120	490	190	740	440	90	24	1320	630	290	
65-315	5.5	132SA	212	65	80	125	280	305	1047	1187	115	1250	540	205	840	490	80	24	1450	680	305	
65-315	7.5	132MA	238	65	80	125	280	305	1085	1225	115	1250	540	205	840	490	80	24	1450	680	305	
65-315	11	160MA	245	65	80	125	280	305	1183	1323	115	1250	540	205	840	490	80	24	1450	680	305	
80-160	1.1	90SA	93	80	100	125	225	270	805	945	95	1000	450	170	660	400	90	24	1200	590	270	
80-160	1.5	90LA	95	80	100	125	225	270	830	970	95	1000	450	170	660	400	90	24	1200	590	270	
80-160	2.2	100LB	102	80	100	125	225	270	885	1025	115	1120	490	170	740	440	90	24	1320	630	290	
80-200	2.2	100LB	115	80	100	125	250	270	965	1105	115	1120	490	170	740	440	90	24	1320	630	290	格兰富集团
80-200	3.0	112MA	123	80	100	125	250	270	1032	1172	115	1120	490	170	740	440	90	24	1320	630	290	
80-200	4.0	112MB	132	80	100	125	250	270	977	1117	115	1120	490	170	740	440	90	24	1320	630	290	
80-200	5.5	132SA	134	80	100	125	250	270	1047	1187	115	1120	490	170	740	440	90	24	1320	630	290	
80-250	3.0	112MA	172	80	100	125	280	280	1032	1172	115	1250	540	205	840	440	80	24	1450	680	305	
80-250	4.0	112MB	172	80	100	125	280	280	977	1117	115	1250	540	205	840	490	80	24	1450	680	305	
80-250	5.5	132SA	174	80	100	125	280	280	1047	1187	115	1250	540	205	840	490	80	24	1450	680	305	
80-250	7.5	132MA	200	80	100	125	280	280	1085	1225	115	1250	540	205	840	490	80	24	1450	680	305	
80-315	7.5	132MA	245	80	100	125	315	330	1085	1225	115	1250	540	205	840	490	80	24	1450	680	305	
80-315	11	160MA	252	80	100	125	315	330	1183	1323	115	1250	540	205	840	490	80	24	1450	680	305	
80-315	15	160L	313	80	100	125	315	350	1227	1367	140	1400	610	230	940	550	100	28	1600	750	330	
100-200	4	112MB	195	100	125	125	280	290	977	1117	1120	1260	490	190	740	440	90	24	1320	630	290	
100-200	5.5	132SA	197	100	125	125	280	290	1047	1187	100	1120	490	190	740	440	90	24	1320	630	290	
100-200	7.5	132MA	223	100	125	125	280	290	1085	1225	100	1120	490	190	740	440	90	24	1320	630	290	

续表

泵型号	电动机		重量	泵（mm）							基板（mm）								底座（mm）			主要生产厂
	功率（kW）	规格	（kg）	进口 DN	出口 DN	a	h_2	h_3	L_A	L_B	m	L_G	B_G	$1L_G$	LL_G	BL_G	h_G	d	L_F	B_F	$1L_F$	
100-250	7.5	132MA	241	100	125	140	280	305	1100	1240	115	1250	540	205	840	490	80	24	1450	680	305	
100-250	11	160MA	249	100	125	140	280	305	1198	1338	115	1250	540	205	840	490	80	24	1450	680	305	
100-315	15	160L	322	100	125	140	315	350	1242	1382	140	1400	610	230	940	550	100	28	1600	750	330	
100-315	18.5	180M	346	100	125	140	315	350	1265	1405	140	1400	610	230	940	550	100	28	1600	750	330	
100-315	22	180L	356	100	125	140	315	350	1303	1443	140	1400	610	230	940	550	100	28	1600	750	330	
100-400	15	160L	408	100	125	140	355	380	1302	1442	160	1600	660	270	1060	600	100	28	1800	800	370	
100-400	18.5	180M	344	100	125	140	355	380	1325	1465	160	1600	660	270	1060	600	100	28	1800	800	370	
100-400	22	180L	445	100	125	140	355	380	1363	1503	160	1600	660	270	1060	600	100	28	1800	800	370	
100-400	30	200L	482	100	125	140	355	380	1413	1553	160	1600	660	270	1060	600	100	28	1800	800	370	
100-400	37	225S	576	100	125	140	355	380	1480	1620	160	1600	660	270	1060	600	100	28	1800	800	370	
125-250	11	160MA	257	125	150	140	355	330	1198	1338	115	1250	540	205	840	490	80	24	1450	680	305	
125-250	15	160L	316	125	150	140	355	350	1242	1382	140	1400	610	230	940	550	100	28	1600	750	330	
125-250	18.5	180M	341	125	150	140	355	350	1265	1405	140	1400	610	230	940	550	100	28	1600	750	330	
125-315	18.5	180M	408	125	150	140	355	380	1325	1465	160	1600	660	270	1060	600	100	28	1800	800	370	格兰富集团
125-315	22	180L	418	125	150	140	355	380	1363	1503	160	1600	660	270	1060	600	100	28	1800	800	370	
125 315	30	200L	466	125	150	140	355	380	1413	1553	160	1600	660	270	1060	600	100	28	1800	800	370	
125-400	30	200L	503	125	150	140	400	415	1413	1553	160	1600	660	270	1060	600	100	28	1800	800	370	
125-400	37	225S	584	125	150	140	400	415	1480	1620	160	1600	660	270	1060	600	100	28	1800	800	370	
125-400	45	225M	615	125	150	140	400	415	1505	1645	160	1600	660	270	1060	600	100	28	1800	800	370	
125-400	55	250M	665	125	150	140	400	415	1539	1679	160	1600	660	270	1060	600	100	28	1800	800	370	
150-315	22	180L	438	150	200	160	400	380	1383	1523	190	1800	730	300	1200	670	100	28	2000	870	400	
150-315	30	200L	485	150	200	160	400	380	1433	1573	190	1800	730	300	1200	670	100	28	2000	870	400	
150-315	37	225S	566	150	200	160	400	380	1500	1640	190	1800	730	300	1200	670	100	28	2000	870	400	
150-400	37	225S	604	150	200	160	450	415	1500	1640	190	1800	730	300	1200	670	100	28	2000	870	400	
150-400	45	225M	634	150	200	160	450	415	1525	1665	190	1800	730	300	1200	670	100	28	2000	870	400	
150-400	55	250M	684	150	200	160	450	415	1559	1699	190	1800	730	300	1200	670	100	28	2000	870	400	
150-400	75	280S	806	150	200	160	450	415	1680	1820	190	1800	730	300	1200	670	100	28	2000	870	400	

CM 型标准泵（$n=2900r/min$）的外形及安装尺寸

表 3-2

泵型号	电动机		重量 (kg)	泵（mm）							基板（mm）								底座（mm）			主要生产厂
	功率 (kW)	规格		进口 DN	出口 DN	a	h_2	h_3	L_A	L_B	m	L_G	B_G	$1L_G$	LL_G	BL_G	h_G	d	L_F	B_F	$1L_F$	
32-125	1.1	80B	60	32	50	80	140	177	712	852	70	800	360	130	540	320	65	19	1000	500	230	格兰富集团
32-125	1.5	90SA	66	32	50	80	140	177	760	900	70	800	360	130	540	320	65	19	1000	500	230	
32-125	2.2	90LA	67	32	50	80	140	187	785	925	90	900	390	150	600	350	75	19	1100	530	250	
32-160	1.5	90SA	67	32	50	80	160	177	760	900	70	800	360	130	540	320	65	19	1000	500	230	
32-160	2.2	90LA	68	32	50	80	160	207	785	925	90	900	390	150	600	350	75	19	1100	530	250	
32-160	3	100LB	76	32	50	80	160	207	840	980	90	900	390	150	600	350	75	19	1100	530	250	
32-160	4	112MB	79	32	50	80	160	207	822	962	90	900	390	150	600	350	75	19	1100	530	250	
32-200	4	112MB	83	32	50	80	180	207	822	962	90	900	390	150	600	350	75	19	1100	530	250	
32-200	5.5	132SB	99	32	50	80	180	222	906	1046	110	1000	450	170	660	400	90	24	1200	590	270	
32-200	7.5	132SC	108	32	50	80	180	222	906	1046	110	1000	450	170	660	400	90	24	1200	590	270	
40-125	1.1	80B	61	40	65	80	140	177	742	882	70	800	360	130	540	320	65	19	1000	500	230	
40-125	1.5	90SA	68	40	65	80	140	177	760	900	70	800	360	130	540	320	65	19	1000	500	230	
40-125	2.2	90LA	69	40	65	80	140	187	785	925	90	900	390	150	600	350	75	19	1100	530	250	
40-160	3	100LB	78	40	65	80	160	207	840	980	90	900	390	150	600	350	75	19	1100	530	250	
40-160	4	112MB	82	40	65	80	160	207	822	962	90	900	390	150	600	350	75	19	1100	530	250	
40-160	5.5	132SB	97	40	65	80	160	222	906	1046	110	1000	450	170	660	400	90	24	1200	590	270	
40-200	5.5	132SB	102	40	65	100	180	250	926	1066	110	1000	450	170	660	400	90	24	1200	590	270	
40-200	7.5	132SC	111	40	65	100	180	250	926	1066	110	1000	450	170	660	400	90	24	1200	590	270	
40-200	11	160MA	144	40	65	100	180	250	1048	1188	130	1120	490	190	740	440	90	24	1320	630	290	
40-250	11	160MA	160	40	65	100	225	260	1048	1188	130	1250	540	205	840	490	80	24	1450	680	205	
40-250	15	160M	205	40	65	100	225	260	1048	1188	130	1250	540	205	840	490	80	24	1450	680	205	
40-250	18.5	160L	230	40	65	100	225	260	1092	1232	130	1250	540	205	840	490	80	24	1450	680	205	
50-125	2.2	90LA	73	50	65	100	160	207	805	945	90	900	390	150	600	350	75	19	1100	530	250	
50-125	3	100LB	80	50	65	100	160	207	860	1000	90	900	390	150	600	350	75	19	1100	530	250	
50-125	4	112MB	84	50	65	100	160	207	842	982	90	900	390	150	600	350	75	19	1100	530	250	
50-160	4	112MB	89	50	65	100	180	235	842	982	75	900	450	170	660	400	90	19	1200	590	270	
50-160	5.5	132SB	101	50	65	100	180	250	926	1066	110	1000	450	170	660	400	90	24	1200	590	270	

续表

泵型号	电动机		重量 (kg)	泵 (mm)							基板 (mm)								底座 (mm)			主要生产厂
	功率 (kW)	规格		进口 DN	出口 DN	a	h_2	h_3	L_A	L_B	m	L_G	B_G	$1L_G$	LL_G	BL_G	h_G	d	L_F	B_F	$1L_F$	
50-160	7.5	132SC	110	50	65	100	180	250	926	1066	110	1000	450	170	660	400	90	24	1200	590	270	格兰富集团
50-200	7.5	132SC	112	50	65	100	200	250	926	1066	110	1000	450	170	660	400	90	24	1200	590	270	
50-200	11	160MA	148	50	65	100	200	250	1048	1188	130	1120	490	190	740	440	90	24	1320	630	290	
50-200	15	160M	198	50	65	100	200	250	1048	1188	130	1120	490	190	740	440	90	24	1320	630	290	
50-250	11	160MA	160	50	65	100	225	260	1048	1188	130	1250	540	205	840	490	80	24	1450	680	305	
50-250	15	160M	210	50	65	100	225	260	1048	1188	130	1250	540	205	840	490	80	24	1450	680	305	
50-250	18.5	160L	235	50	65	100	225	260	1092	1232	130	1250	540	205	840	490	80	24	1450	680	305	
50-250	22	180M	278	50	65	100	225	260	1115	1255	130	1250	540	205	840	490	80	24	1450	680	305	
65-125	4	112MB	96	65	80	100	180	235	842	982	75	900	390	150	660	350	75	19	1100	530	250	
65-125	5.5	132SB	107	65	80	100	180	215	926	1066	95	1000	450	170	660	400	90	24	1200	590	270	
65-125	7.5	132SC	116	65	80	100	180	215	926	1066	95	1000	450	170	660	400	90	24	1200	590	270	
65-160	5.5	132SB	110	65	80	100	200	215	926	1066	115	1120	490	190	740	440	90	24	1320	630	290	
65-160	7.5	132SC	119	65	80	100	200	215	926	1066	115	1120	490	190	740	440	90	24	1320	630	290	
65-160	11	160MA	147	65	80	100	200	240	1048	1188	130	1250	540	205	840	490	80	24	1450	680	305	
65-200	11	160MA	152	65	80	100	225	260	1048	1188	130	1250	540	205	840	490	80	24	1450	680	305	
65-200	15	160M	202	65	80	100	225	260	1048	1188	130	1250	540	205	840	490	80	24	1450	680	305	
65-200	18.5	160L	227	65	80	100	225	260	1092	1232	130	1250	540	205	840	490	80	24	1450	680	305	
65-200	22	180M	273	65	80	100	225	260	1115	1255	130	1250	540	205	840	490	80	24	1450	680	305	
65-250	15	160M	239	65	80	100	250	280	1158	1298	115	1250	540	205	840	490	80	24	1450	680	305	
65-250	18.5	160L	264	65	80	100	250	280	1202	1342	115	1250	540	205	840	490	80	24	1450	680	305	
65-250	22	180M	284	65	80	100	250	280	1225	1365	115	1250	540	205	840	490	80	24	1450	680	305	
65-250	30	200L	382	65	80	100	250	300	1313	1443	140	1400	610	230	940	550	100	28	1600	750	330	
65-250	37	200L	396	65	80	100	250	300	1313	1443	140	1400	610	230	940	550	100	28	1600	750	330	
80-160	7.5	132SC	127	80	100	125	225	270	951	1091	115	1120	490	190	740	440	90	24	1320	630	290	
80-160	11	160MA	185	80	100	125	225	260	1073	1213	130	1250	540	205	840	490	80	24	1450	680	305	
80-160	15	160M	205	80	100	125	225	260	1073	1213	130	1250	540	205	840	490	80	24	1450	680	305	
80-160	18.5	160L	230	80	100	125	225	260	1117	1257	130	1250	540	205	840	490	80	24	1450	680	305	

续表

泵型号	电动机		重量 (kg)	泵 (mm)							基板 (mm)								底座 (mm)			主要生产厂
	功率 (kW)	规格		进口 DN	出口 DN	a	h_2	h_3	L_A	L_B	m	L_G	B_G	$1L_G$	LL_G	BL_G	h_G	d	L_F	B_F	$1L_F$	
80-200	15	160M	235	80	100	125	250	260	1183	1323	130	1250	540	205	840	490	80	24	1450	680	305	
80-200	18.5	160L	260	80	100	125	250	260	1227	1367	130	1250	540	205	840	490	80	24	1450	680	305	
80-200	22	180M	280	80	100	125	250	260	1250	1390	130	1250	540	205	840	490	80	24	1450	680	305	
80-200	30	200L	378	80	100	125	250	280	1338	1478	155	1400	610	230	940	550	100	28	1600	750	380	
80-250	22	180M	231	80	100	125	280	280	1250	1390	115	1250	540	205	840	490	80	24	1450	680	305	
80-250	30	200L	390	80	100	125	280	300	1338	1478	140	1400	610	230	940	550	100	28	1600	750	380	
80-250	37	200L	404	80	100	125	280	300	1338	1478	140	1400	610	230	940	550	100	28	1600	750	380	
80-250	45	225M	474	80	100	125	280	300	1400	1540	140	1400	610	230	940	550	100	28	1600	750	380	格兰富集团
80-250	55	250M	519	80	100	125	280	300	1464	1604	180	1600	660	270	1060	600	100	28	1800	800	370	
80-250	75	280S	624	80	100	125	280	300	1585	1725	210	1800	730	300	1200	670	100	28	2000	870	400	
100-200	30	200L	414	100	125	125	280	300	1338	1478	140	1400	610	230	940	500	100	28	1600	750	330	
100-200	37	200L	428	100	125	125	280	300	1338	1478	140	1400	610	230	940	500	100	28	1600	750	330	
100-200	45	225M	498	100	125	125	280	300	1400	1540	140	1400	610	230	940	500	100	28	1600	750	330	
100-200	55	250M	544	100	125	125	280	300	1464	1604	180	1600	660	270	1060	600	100	28	1800	830	370	
100-250	55	250M	562	100	125	140	280	325	1479	1619	180	1600	660	270	1060	600	100	28	1800	830	370	
100-250	75	280S	664	100	125	140	280	325	1600	1740	210	1800	730	300	1200	670	100	28	2000	870	400	

六、成套供应范围

CM 型标准泵成套供应范围见表 3-3。

CM 型标准泵成套供应范围 表 3-3

项　目	名　称	数　量	备　注
主机	泵 电动机	1 1	
备件	-		
工具			

3.1.2 粤华牌 CYB 系列 GZ、ZB、ZZ 型不锈钢冲压离心泵

一、适用范围

粤华牌 CYB 系列 GZ、ZB、ZZ 型不锈钢冲压离心泵供输送清水或对不锈钢不产生明显腐蚀的工业介质。适用于建筑供水、压力锅炉供水、高纯水系统以及医药、食品、精细化工、冲洗、喷泉等。

二、型号意义说明

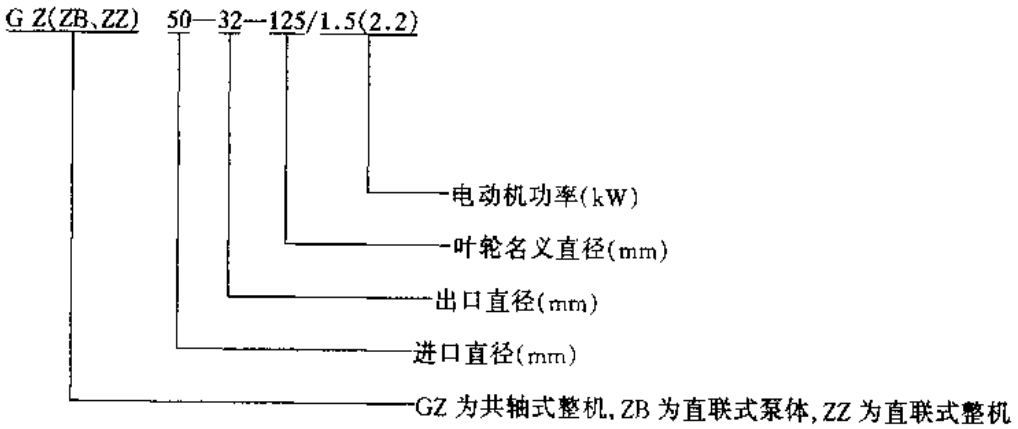

三、结构

GZ、ZB、ZZ 型不锈钢冲压离心泵系单吸单级悬臂式并与电动机共轴的离心泵。由泵体、叶轮、后盖、密封环等部件均用 0Cr18Ni9 不锈钢板冲压成型。泵为中心出口，泵体支脚支承，后开门，采用机械密封。在较宽的流量范围内有较高的运转效率，运转成本较低。

四、性能

GZ、ZB、ZZ 型不锈钢冲压离心泵性能见图 3-55 和表 3-4。

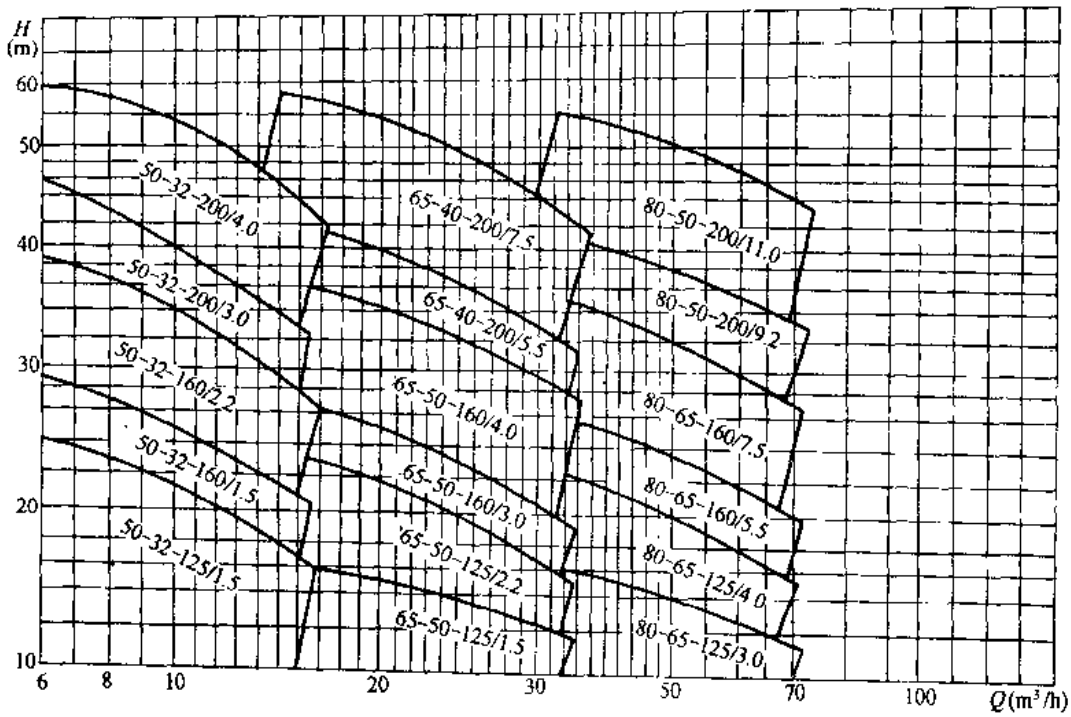

图 3-55　GZ、ZB、ZZ 型泵性能曲线范围

GZ50-32-125/1.5 ZB、ZZ50-32-125/2.2 型不锈钢冲压离心泵性能　　表 3-4

泵型号	流量 Q (m^3/h)	扬程 H (m)	转速 n (r/min)	功率 N (kW) GZ	功率 N (kW) ZB、ZZ	泵效率 η (%)	汽蚀余量 $(NPSH)_r$ (m)	泵整机重量 (kg) ZB	泵整机重量 (kg) ZZ	泵整机重量 (kg) GZ	主要生产厂
GZ/ZB、ZZ50-32-125/1.5/2.2	12.5	20	2900	1.5	2.2	62	1.7	23.1	60.7	25.8	阳江市不锈钢冲压泵工业有限公司、保定市太行制泵有限公司（生产 IZ 型直联离心泵同类产品）
GZ/ZB、ZZ50-32-160/2.2/3.0	12.5	32		2.2	3.0	57	1.7	23.4	70.0	29.1	
GZ/ZB、ZZ50-32-200/4.0/5.5	12.5	50		4.0	5.5	49	1.7	27.7	109.8	43.3	
GZ/ZB、ZZ65-50-125/2.2/3.0	25	20		2.2	3.0	71	1.7	23.9	70.5	27.6	
GZ/ZB、ZZ65-50-160/4.0/5.5	25	32		4.0	5.5	69	1.7	23.9	105.1	39.6	
GZ/ZB、ZZ65-40-200/7.5/7.5	25	50		7.5		63	1.7	28.5	115.6	80.1	
GZ/ZB、ZZ80-65-125/4.0/5.5	50	20		4.0	5.5	77	2.0	25.6	107.8	41.1	
GZ/ZB、ZZ80-65-160/7.5/7.5	50	32		7.5		74	2.0	25.8	113.0	79.3	
GZ/ZB、ZZ80-50-200/11.0/15.0	50	50		11.0	15.0	72	2.0	29.0	177.2	131	
GZ/ZB、ZZ50-32-160/1.5/2.2	10	25		1.5	2.2	56	1.7		61.0	25.8	
GZ/ZB、ZZ50-32-200/3.0/4.0	10	40		3.0	4.0	48	1.7		86.1	39.9	
GZ/ZB、ZZ65-50-125/1.5/2.2	20	15		1.5	2.2	70	1.7		61.5	26.5	
GZ/ZB、ZZ65-50-160/3.0/3.0	20	25		3.0		64	1.7		70.5	35.6	
GZ/ZB、ZZ65-40-200/5.5/5.5	20	40		5.5		50	1.7		110.6	75.1	
GZ/ZB、ZZ80-65-125/3.0/3.0	40	15		3.0		76	2.0		73.3	35.6	
GZ/ZB、ZZ80-65-160/5.5/5.5	40	25		5.5		73	2.0		108.0	74.3	
GZ/ZB、ZZ80-50-200/9.2/10.0	40	40		9.2	11.0	71	2.0		167.2	105	

五、外形及安装尺寸

GZ、ZB、ZZ 型不锈钢冲压离心泵的外形及安装尺寸见图 3-56～58 和表 3-5～7。

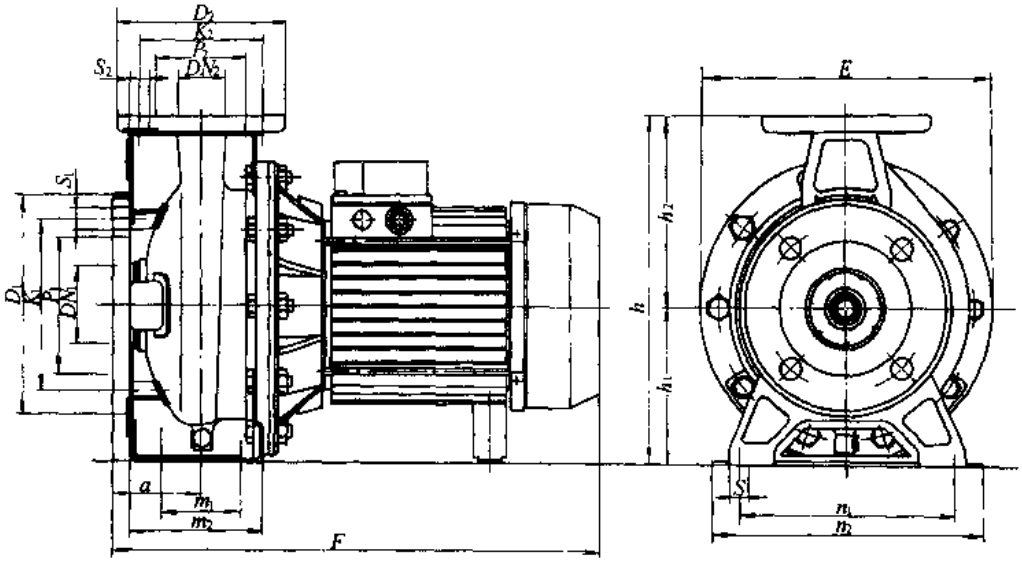

图 3-56 GZ 型不锈钢冲压离心泵的外形及安装尺寸

GZ 型不锈钢冲压离心泵的外形安装尺寸（mm） 表 3-5

泵型号	E	F	h	h_1	h_2	a	m_1	m_2	n_1	n_2	S	D_1	K_1	P_1	S_1	D_2	K_2	P_2	S_2	DN_1	DN_2
GZ 50-32-125/1.5	244	415	292	132	160	80	70	118	190	240	15	165	125	99	18	140	100	76	18	50	32
GZ 50-32-160/2.2	244	440	292	132	160	80	70	118	190	240	15	165	125	99	18	140	100	76	18	50	32
GZ 50-32-200/4.0	295	475	340	160	180	80	70	118	190	240	15	165	125	99	18	140	100	76	18	50	32
GZ 65-50-125/2.2	244	440	292	132	160	80	70	118	190	240	15	185	145	118	18	165	125	99	18	65	50
GZ 65-50-160/4.0	244	460	292	132	160	80	70	118	190	240	15	185	145	118	18	165	125	99	18	65	50
GZ 65-40-200/7.5	295	515	340	160	180	100	70	118	212	265	15	185	145	118	18	150	110	84	18	65	40
GZ 80-65-125/4.0	244	475	340	160	180	100	70	118	212	265	15	200	160	132	18	185	145	118	18	80	65
GZ 80-65-160/7.5	244	515	340	160	180	100	70	118	212	265	15	200	160	132	18	185	145	118	18	80	65
GZ 80-50-200/11.0	295	625	360	160	200	100	70	118	212	265	15	200	160	132	18	165	125	99	18	80	50
GZ 50-32-160/1.5	244	415	292	132	160	80	70	118	190	240	15	165	125	99	18	140	100	76	18	50	32
GZ 50-32-200/3.0	295	455	340	160	180	80	70	118	190	240	15	165	125	99	18	140	100	76	18	50	32
GZ 65-50-125/1.5	244	415	292	132	160	80	70	118	190	240	15	185	145	118	18	165	125	99	18	65	50
GZ 65-50-160/3.0	244	440	292	132	160	80	70	118	190	240	15	185	145	118	18	165	125	99	18	65	50
GZ 65-40-200/5.5	295	495	340	160	180	100	70	118	212	265	15	185	145	118	18	150	110	84	18	65	40
GZ 80-65-125/3.0	244	455	340	160	180	100	70	118	212	265	15	200	160	132	18	185	145	118	18	80	65
GZ 80-65-160/5.5	244	495	340	160	180	100	70	118	212	265	15	200	160	132	18	185	145	118	18	80	65
GZ 80-50-200/9.2	295	605	360	160	200	100	70	118	212	265	15	200	160	132	18	165	125	99	18	80	50

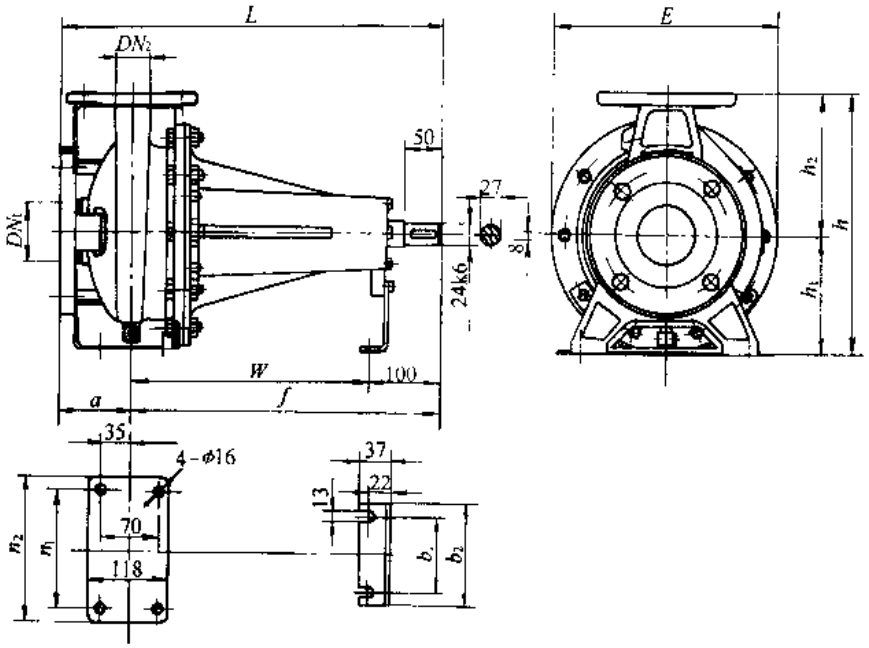

图 3-57　ZB 型不锈钢冲压离心泵的外形及安装尺寸

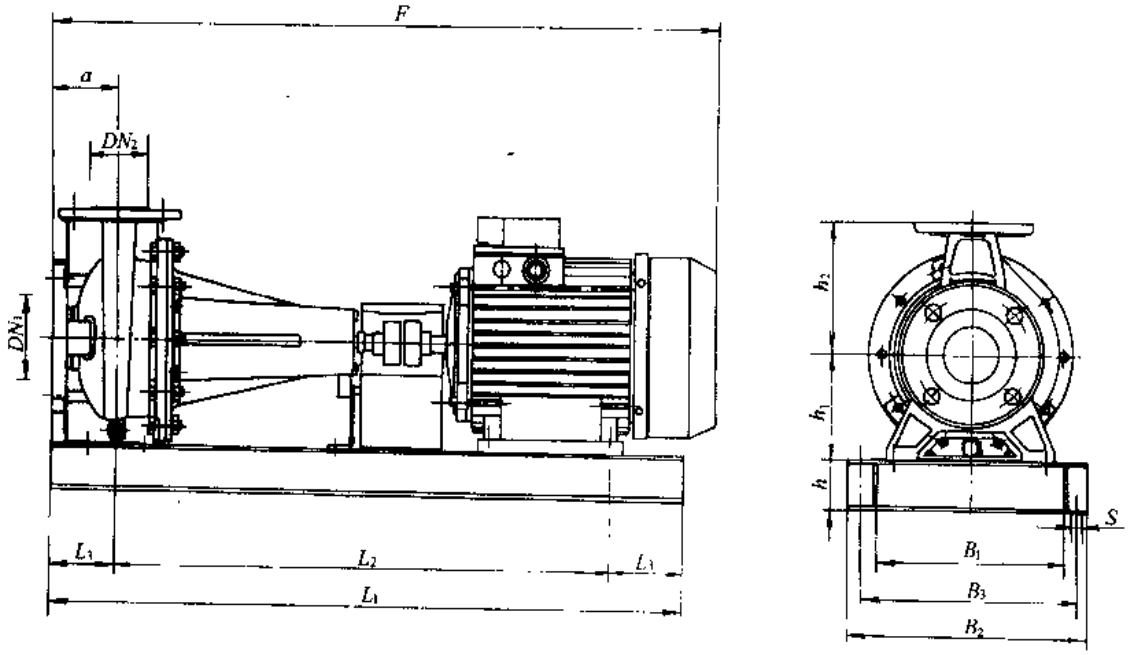

图 3-58　ZZ 型不锈钢冲压离心泵的外形及安装尺寸

ZB 型不锈钢冲压离心泵的外形及安装尺寸（mm）　　**表 3-6**

泵型号	E	L	h	h_1	h_2	a	n_1	n_2	f	W	b_1	b_2	DN_1	DN_2
ZB50-32-125/2.2	244	440	292	132	160	80	190	240	360	260	90	130	50	32
ZB50-32-160/3.0	244	440	292	132	160	80	190	240	360	260	90	130	50	32
ZB50-32-200/5.5	295	440	340	160	180	80	190	240	360	260	100	140	50	32
ZB65-50-125/3.0	244	440	292	132	160	80	190	240	360	260	90	130	65	50
ZB65-50-160/5.5	244	440	292	132	160	80	190	240	360	260	90	130	65	50

续表

泵型号	E	L	h	h_1	h_2	a	n_1	n_2	f	W	b_1	b_2	DN_1	DN_2
ZB65-40-200/7.5	295	460	340	160	180	100	212	265	360	260	100	140	65	40
ZB80-65-125/5.5	244	470	340	160	180	100	212	265	370	270	100	140	80	65
ZB80-65-160/7.5	244	470	340	160	180	100	212	265	370	270	100	140	80	65
ZB80-50-200/15.0	295	465	360	160	200	100	212	265	365	265	100	140	80	50

ZZ 型不锈钢冲压离心泵的外形及安装尺寸（mm） 表 3-7

泵型号	F	h	h_1	h_2	L_1	L_2	L_3	B_1	B_2	B_3	a	DN_1	DN_2	S
ZZ50-32-125/2.2	780	60	132	160	750	510	120	220	300	265	80	50	32	15
ZZ50-32-160/3.0	825	60	132	160	750	510	120	220	300	265	80	50	32	15
ZZ50-32-200/5.5	920	60	160	180	850	570	140	250	330	295	80	50	32	15
ZZ65-50-125/3.0	825	60	132	160	750	510	120	220	300	265	80	65	50	15
ZZ65-50-160/5.5	920	60	132	160	850	570	140	250	330	295	80	65	50	15
ZZ65-40-200/7.5	940	60	160	180	850	570	140	250	330	295	100	65	40	15
ZZ80-65-125/5.5	950	60	160	180	850	570	140	250	330	295	100	80	65	15
ZZ80-65-160/7.5	950	60	160	180	850	570	140	250	330	295	100	80	65	15
ZZ80-50-200/15	1070	60	160	200	1000	720	140	290	370	335	100	80	50	15
ZZ50-32-160/2.2	780	60	132	160	750	510	120	220	300	265	80	50	32	15
ZZ50-32-200/4.0	850	60	160	180	750	510	120	220	300	265	80	50	32	15
ZZ65-50-125/2.2	780	60	132	160	750	510	120	220	300	265	80	65	50	15
ZZ65-50-160/3.0	825	60	132	160	750	510	120	220	300	265	80	65	50	15
ZZ65-40-200/5.5	940	60	160	180	850	570	140	250	330	295	100	65	40	15
ZZ80-65-125/3.0	855	60	160	180	850	570	140	250	330	295	100	80	65	15
ZZ80-65-160/5.5	950	60	160	180	850	570	140	250	330	295	100	80	65	15
ZZ80-50-200/11.0	1070	60	160	200	1000	720	140	290	370	335	100	80	50	15

六、成套供应范围

ZB、ZZ 型不锈钢冲压离心泵成套供应范围见表 3-8。

ZB、ZZ 型不锈钢冲压离心泵成套供应范围 表 3-8

项　目	名　称	数　量	备　注
主机	ZB 型　泵与轴承座电动机	各 1	
	ZZ 型　泵与轴承座电动机及底座	各 1	
附件			
工具			

3.1.3 粤华牌 CYB 系列 XLD、XL 型不锈钢冲压小型离心泵

一、适用范围

粤华牌 CYB 系列 XLD、XL 型不锈钢冲压小型离心泵供输送清水，最大工作温度为 -15～80℃。适用于家庭供水增压、园艺喷洒等供水系统；工业冷却塔、热交换器、清洗场等供水系统；农业喷洒、灌溉等供水系统。

二、型号意义说明

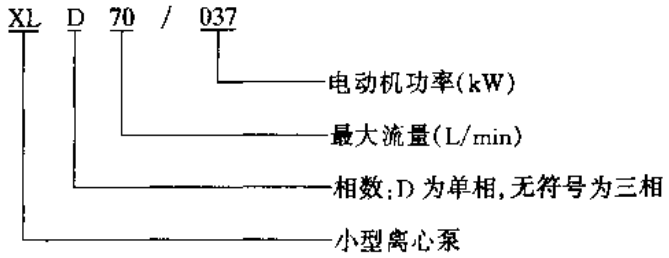

三、结构

粤华牌 CYB 系列 XLD、XL 型不锈钢冲压小型离心泵采用 SUS304（0Cr18Ni9）不锈钢材料制造，蜗壳、后盖、密封环等泵体部件经过冲压系统冲压成形。叶轮采用 SUS304 不锈钢冲压、焊接而成。电动机轴采用 SUS420（2Cr13）不锈钢材料。

四、性能

粤华牌 CYB 系列 XLD、XL 型不锈钢冲压小型离心泵性能见图 3-59 和表 3-9，该泵性能图表转速为 2800r/min，测试水温为 20℃，性能测试依据为 ISO2548C 级标准和 GB3126—82B 级标准。

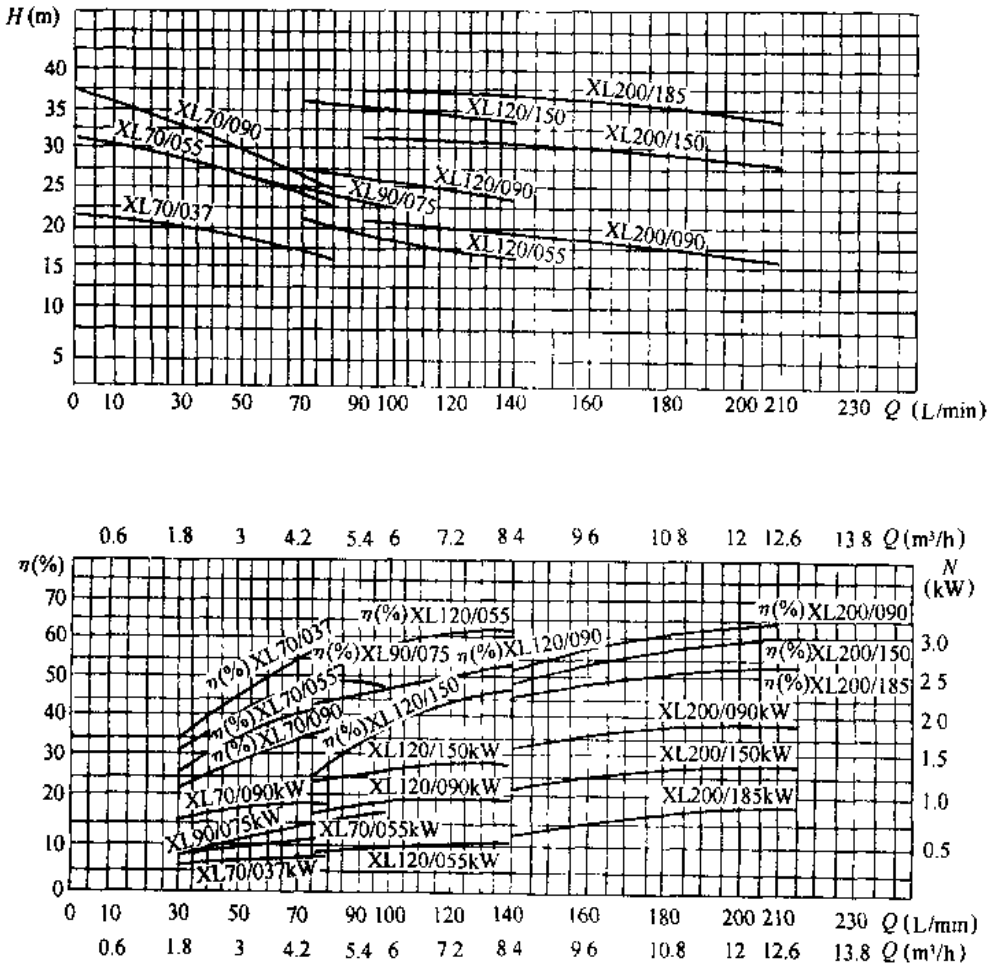

图 3-59　XLD、XL 型不锈钢冲压小型离心泵性能曲线

注：XLD 与 XL 型泵性能曲线相同

XLD、XL 型不锈钢冲压小型离心泵性能 表 3-9

泵型号		最大吸程(m)	流量 Q L/min	0	30	40	50	60	70	80	90	100	110	120	150	160	180	200	250	电动机 功率N(kW)	频率(Hz)	相数 XLD	相数 XL	电压(V) XLD	电压(V) XL	生产厂
			m^3/h	1.2	1.8	2.4	3	3.6	4.2	4.8	5.4	6	6.6	7.2	9	9.6	10.8	12	15							
			扬程 (m)																							
XLD70/037	XL70/037	8.5		20	19.5	18.8	18.2	17.6	16.9	16										0.37	50	单相	三相	220～240	380～415	阳江市不锈钢冲压泵工业有限公司
XLD70/055	XL70/055	8.5		27	26.5	26.3	25.8	24.7	24	23										0.55						
XLD70/090	XL70/090	8.5		35	33.9	32.8	31.6	30.3	28.7	27										0.90						
XLD90/075	XL90/075	8.5		27	26.5	26.3	25.7	25.3	24.8	24.6	23.8	23								0.75						
XLD120/055	XL120/055	8.5			20			19.1			18			16.7	15	14.2	12.6			0.55						
XLD120/090	XL120/090	8.5			30			28.1			26.3			24.3	22	21				0.90						
XLD120/150	XL120/150	8.5			38			36			34.1			31.8	29	27.8				1.50						
XLD200/090	XL200/090	8.5		22		21.3		20.7				19.2		18.6		17		15.4	13	0.90						
XLD200/150	XL200/150	8.5		32		31.4		30.9				29.9		29.3		27.9		26.2	24	1.50						
	XL200/185																									

五、外形及安装尺寸

XLD、XL 型不锈钢冲压小型离心泵的外形及安装尺寸见图 3-60 和表 3-10。

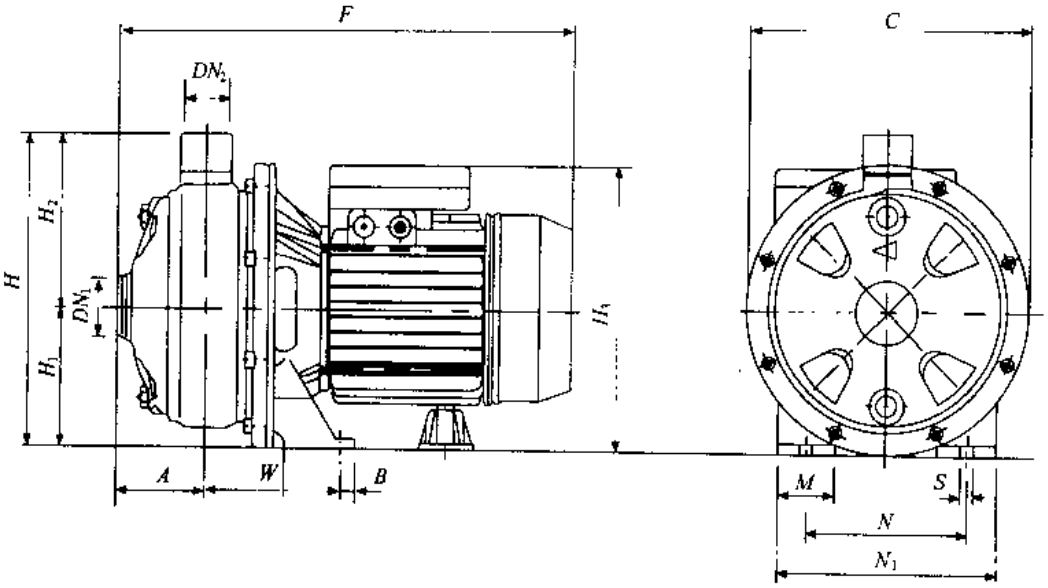

图 3-60　XLD、XL 型不锈钢冲压小型离心泵的外形及安装尺寸

XLD、XL 型不锈钢冲压小型离心泵的外形及安装尺寸　　表 3-10

泵型号	安装尺寸 (mm)													英寸		重量 (kg)
	A	C	F	H	H_1	H_2	H_3	M	N	N_1	S	W	B	DN_1	DN_2	
XLD70/037	52	213	330	232	108	124	205	39	120	158	9	55	13	G1¼	G1	7.6
XL70/037	52	213	330	232	108	124	205	39	120	158	9	55	13	G1¼	G1	7.6
XLD70/055	52	213	330	232	108	124	205	39	120	158	9	55	13	G1¼	G1	8.9
XL70/055	52	213	330	232	108	124	205	39	120	158	9	55	13	G1¼	G1	8.9
XLD70/090	52	213	360	232	108	124	220	39	120	158	9	55	13	G1¼	G1	11.5
XL70/090	52	213	360	232	108	124	220	39	120	158	9	55	13	G1¼	G1	11.5
XLD90/075	52	213	330	232	108	124	205	39	120	158	9	55	13	G1¼	G1	10.2
XL90/075	52	213	330	232	108	124	205	39	120	158	9	55	13	G1¼	G1	10.2
XLD120/055	52	213	330	232	108	124	205	39	120	158	9	55	13	G1¼	G1	8.9
XL120/055	52	213	330	232	108	124	205	39	120	158	9	55	13	G1¼	G1	8.9
XLD20/090	52	213	360	232	108	124	220	39	120	158	9	55	13	G1¼	G1	11.5
XL120/090	52	213	360	232	108	124	220	39	120	158	9	55	13	G1¼	G1	11.5
XLD120/150	52	213	360	232	108	124	220	39	120	158	9	55	13	G1¼	G1	15.8
XL120/150	52	213	360	232	108	124	220	39	120	158	9	55	13	G1¼	G1	15.8
XLD200/090	52	213	360	232	108	124	220	39	120	158	9	55	13	G1½	G1	11.5
XL200/090	52	213	360	232	108	124	220	39	120	158	9	55	13	G1½	G1	11.5
XLD200/150	52	213	360	232	108	124	220	39	120	158	9	55	13	G1½	G1	15.8
XL200/150	52	213	360	232	108	124	220	39	120	158	9	55	13	G1½	G1	15.8
XL200/185	52	213	360	232	108	124	220	39	120	158	9	55	13	G1½	G1	16.4

六、成套供应范围

XLD、XL 型不锈钢冲压小型离心泵成套供应范围见表 3-11。

XLD、XL 型不锈钢冲压小型离心泵成套供应范围 表 3-11

项　目	名　称	数　量	备　注
主　机	泵 电动机	1 1	
附件			
工具			

3.1.4 GPS 型直联式离心泵

一、适用范围

GPS 型直联式离心泵供输送清水。适用于高楼给水、工矿用水、消防给水、污水处理、农田灌溉及锅炉给水等。

二、型号意义说明

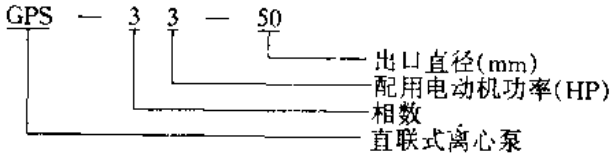

三、结构

GPS 型直联式离心泵采用同轴直联式结构，采用机械密封。

四、性能

GPS 型直联式离心泵性能见图 3-61、62 和表 3-12。

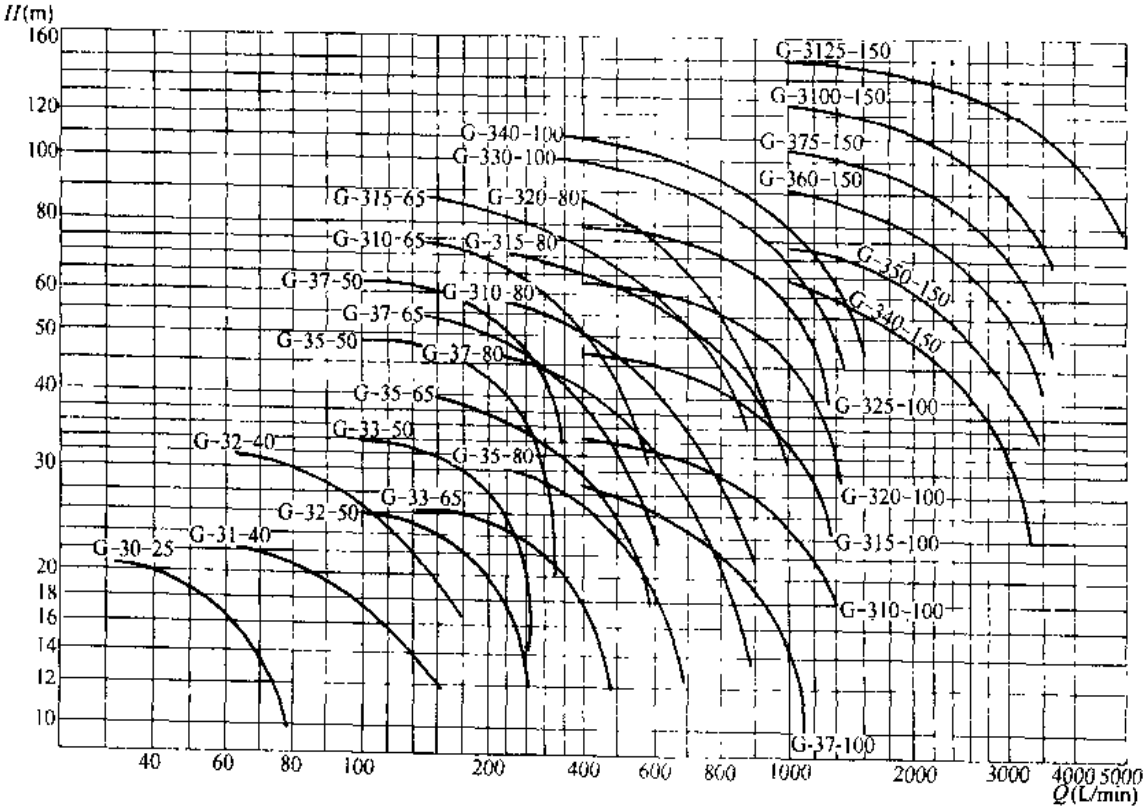

图 3-61 GPS 型泵性能曲线范围（2 极）（$n = 3000r/min$）

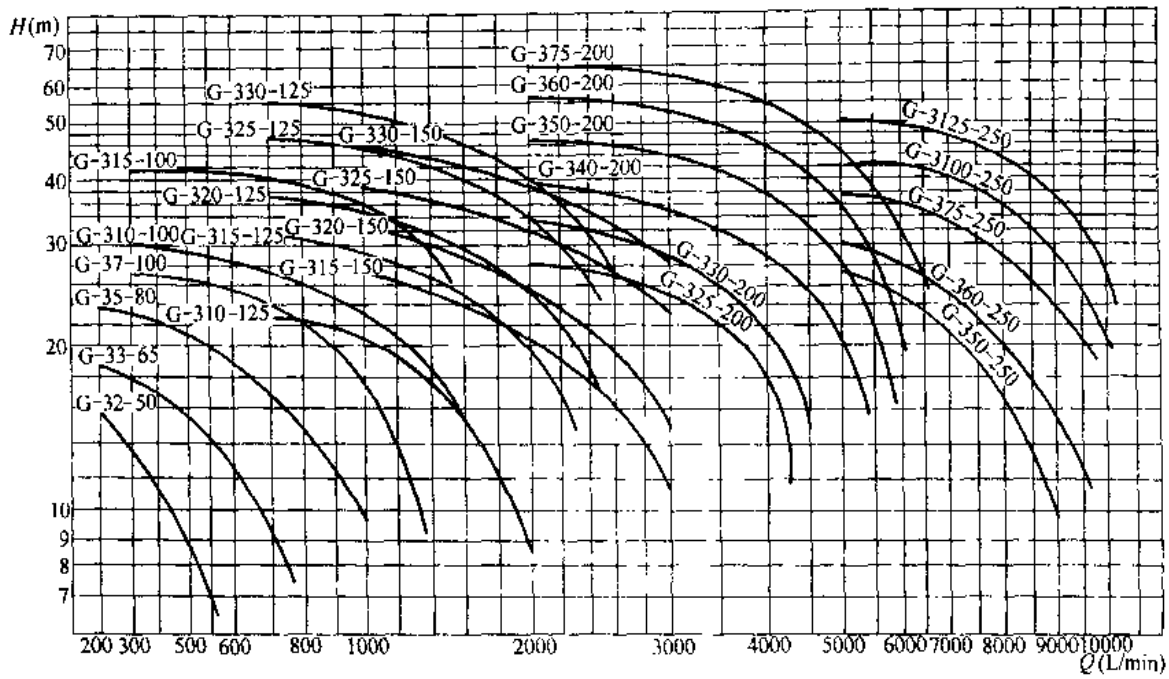

图 3-62　GPS 型泵性能曲线范围（4 极）（$n = 1500r/min$）

GPS 型直联式离心泵性能　　表 3-12

泵型号	电动机 功率 (HP)	电动机 功率 (kW)	电动机 相数	电动机 极数	泵 出口直径 (mm)	泵 全扬程 (m)	泵 流量 (L/min)	泵 最高扬程 (m)	泵 最大流量 (L/min)	重量 (kg)	主要生产厂
G-13-25	0.5	0.4	1	2	25	19	50	21	82	25	川源股份有限公司
G-30-25			3							24	
G-15-40	1	0.75	1	2	40	17	110	26	160	27	
G-31-40			3							27	
G-22-40	2	1.5	1			26		35	200	45	
G-32-40			3							44	
G-22-50	2	1.5	1		50	20	210	32	314	45	
G-32-50			3							45	
G-33-50	3	2.2				28		36	320	46	
G-35-50	5	3.7				42		53	360	67	
G-37-50	7.5	5.5				53		69	390	87	
G-33-65	3	2.2	3	2	65	16	450	28	590	52	
G-35-65	5	3.7				28		44	660	67	
G-37-65	7.5	5.5				37		59	700	87	
G-310-65	10	7.5				47		75	750	102	
G-315-65	15	11				75		85	800	156	
G-35-80	5	3.7	3	2	80	13	700	33	780	65	
G-37-80	7.5	5.5				29		51	800	87	
G-310-80	10	7.5				36.5		62	850	102	
G-315-80	15	11				54		71	1000	156	
G-320-80	20	15				70		87	1000	186	
G-37-100	7.5	5.5	3	2	100	17	1000	32	1230	89	
G-310-100	10	7.5				26		37	1600	98	
G-315-100	15	11				35		52	1600	152	
G-320-100	20	15				47		67	1600	182	
G-325-100	25	19				60		83	1600	238	
G-330-100	30	22				70		100	1600	265	
G-340-100	40	30				80		110	1600	330	
G-340-150	40	30	3	2	150	40	2700	72	3520	362	
G-350-150	50	37				49		80	3600	392	
G-360-150	60	45				65		99	3600	412	
G-375-150	75	55				84		111	3800	462	
G-3100-150	100	75				100		129	4000	590	
G-3125-150	125	93				129		154	4200	720	

续表

泵型号	电动机				泵					重量(kg)	主要生产厂
	功率		相数	极数	出口直径(mm)	全扬程(m)	流量(L/min)	最高扬程(m)	最大流量(L/min)		
	(HP)	(kW)									
G-32-50	2	1.5	3	4	50	9.5	450	19	550	58	川源股份有限公司
G-33-65	3	2.2			65	16		21	750	70	
G-35-80	5	3.7			80	22		27	1000	85	
G-37-100	7.5	5.5	3	4	100	13	1200	29	1400	124	
G-310-100	10	7.5				21		32	1800	138	
G-315-100	15	11				33		43	2000	175	
G-310-125	10	7.5	3	4	125	12	1800	25	2000	150	
G-315-125	15	11				22		36	2400	185	
G-320-125	20	15				27		41	2600	210	
G-325-125	25	19				37		50	2800	260	
G-330-125	30	22				43		57	3000	290	
G-315-150	15	11	3	4	150	15	2700	33	3200	190	
G-320-150	20	15				18		37	3200	220	
G-325-150	25	19				26		42	3300	270	
G-330-150	30	22				31		49	3500	310	
G-325-200	25	19	3	4	200	17.5	4000	29	4500	280	
G-330-200	30	22				21		37	4800	320	
G-340-200	40	30				29		42	5700	410	
G-350-200	50	37				38		49	6100	430	
G-360-200	60	45				46		57	6500	450	
G-375-200	75	55				55		65	7000	500	
G-350-250	50	37	3	4	250	21	7000	32	9000	570	
G-360-250	60	45				25		42	9600	590	
G-375-250	75	55				33		45	9750	640	
G-3100-250	100	75				40		50	10000	755	
G-3125-250	125	95				57		58	11000	880	

五、外形及安装尺寸

GPS 型直联式离心泵的外形及安装尺寸见图 3-63 和表 3-13。

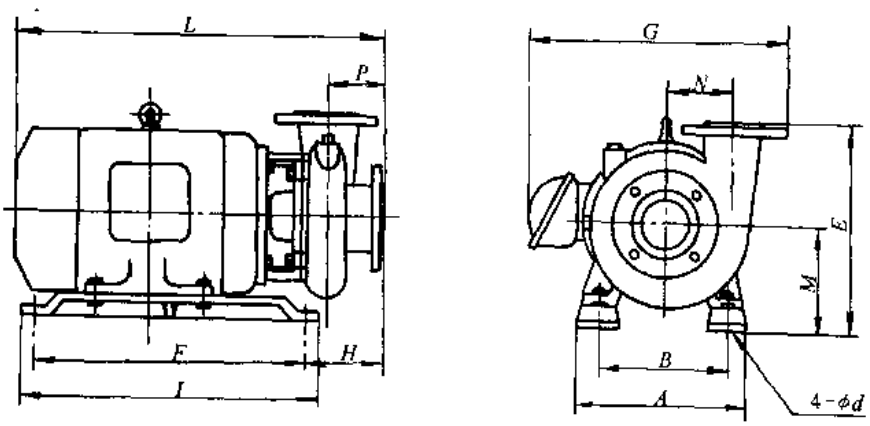

图 3-63 GPS 型直联式离心泵的外形及安装尺寸

GPS 型直联式离心泵的外型及安装尺寸（mm） 表 3-13

泵型号	A	B	E	F	G	H	I	φd	L	M	N	P
G-30-25	152	112	190	250	252	87	278	14	330	101	80	52
G-31-40	165	125	218	250	262	95	278	14	351	110	75	49
G-32-40	192	140	236	290	295	101	320	15	399	120	85	51
G-32-50	192	140	236	290	295	101	320	15	399	120	85	51
G-33-50	192	140	236	290	308	101	320	15	399	120	85	51
G-35-50	242	190	276	290	333	151	435	15	478	141	93	65
G-37-50	278	216	336	390	426	118	435	18	520	165	115	70
G-33-65	192	140	260	290	328	123	320	15	421	120	90	70
G-35-65	242	190	276	290	333	151	435	15	478	141	93	65
G-37-65	278	216	330	390	369	114	435	18	516	165	93	65
G-310-65	256	216	377	390	426	98	430	12	520	207	115	70
G-315-65	294	254	458	430	485	205	480	15	671	235	135	86
G-35-80	242	190	281	290	347	157	435	15	483	141	90	70
G-37-80	278	216	300	390	369	114	435	18	516	165	93	65
G-310-80	256	216	377	390	426	98	430	12	520	207	115	70
G-315-80	294	254	458	430	485	150	480	15	671	235	135	86
G-320-80	294	254	458	500	485	149	560	15	701	235	135	86
G-37-100	278	216	293	390	418	172	435	18	574	165	95	89
G-310-100	256	216	335	390	418	152	430	12	574	207	95	89
G-315-100	294	254	435	430	481	154	480	15	675	235	120	82
G-320-100	294	254	435	500	481	155	560	15	707	235	120	82
G-325-100	329	254	441	580	501	182	640	16	811	240	140	85
G-330-100	354	279	461	580	546	216	640	16	812	260	140	85
G-340-100	393	318	481	690	579	100	750	19	869	280	140	85
G-340-150	393	318	540	690	614	132	750	19	901	280	155	112
G-350-150	393	318	540	690	639	189	750	19	949	280	165	132
G-360-150	431	356	565	690	687	178	750	23	954	305	165	132
G-375-150	431	356	565	780	687	153	840	23	979	305	165	132
G-3100-150	481	406	570	780	775	184	840	23	1027	330	140	96
G-3125-150	532	457	615	780	860	218	840	23	1086	360	180	94
G-32-50	180	140	315	200	351	170	250	12	423	165	123	76
G-33-65	200	160	360	250	400	189	300	12	484	175	139	90
G-35-80	230	170	367	250	428	199	300	12	505	187	153	90
G-37-100	256	216	408	390	463	158	430	13	580	207	140	85
G-310-100	256	216	408	390	463	196	430	13	618	207	140	85
G-315-100	294	254	475	430	641	190	480	15	711	235	175	94
G-310-125	256	216	467	390	498	228	430	13	650	207	155	112
G-315-125	294	254	475	430	521	194	480	15	715	235	140	96
G-320-125	294	254	475	500	521	163	560	15	759	235	140	96
G-325-125	354	279	515	580	608	171	640	16	805	260	182	94
G-330-125	354	279	515	580	608	209	640	16	805	260	182	94
G-315-150	294	254	475	430	521	194	480	15	715	235	140	95
G-320-150	294	254	475	500	521	163	560	15	759	235	140	96
G-325-150	354	279	515	580	623	171	640	16	805	260	182	94
G-330-150	354	279	515	580	623	209	640	16	805	260	182	94
G-325-200	354	279	510	580	651	253	640	16	887	260	185	165
G-330-200	354	279	510	580	651	291	640	16	887	260	185	165
G-340-200	393	318	560	690	685	141	750	19	911	280	182	112

续表

泵型号	A	B	E	F	G	H	I	ϕd	L	M	N	P
G-350-200	393	318	560	690	685	189	750	19	949	280	182	112
G-360-200	431	356	585	690	733	178	750	19	954	305	182	112
G-375-200	431	356	605	780	802	193	840	23	1019	305	255	150
G-350-250	393	318	580	690	739	229	750	19	989	280	240	150
G-360-250	431	356	605	690	787	226	750	19	1002	305	240	150
G-375-250	431	356	605	780	837	193	840	23	1019	305	255	150
G-3100-250	481	406	630	780	932	294	840	23	1094	330	255	150
G-3125-250	532	457	630	780	975	294	840	23	1162	330	255	150

六、成套供应范围

GPS 型直联式离心泵成套供应范围见表 3-14。

GPS 型直联式离心泵成套供应范围 表 3-14

项　目	名　称	数　量	备　注
主机	泵	1	
	电动机	1	
附件	底架	1 套	
工具			

3.1.5 IS、ISR（IS_R、IR）型单级单吸悬臂式离心泵

一、适用范围

IS、ISR（IS_R、IR）型单级单吸悬臂式离心泵按国际标准设计的统一系列产品。IS 型泵供输送清水或物理化学性质类似水的液体，适用于工业和城镇给水及农业排灌等。ISR（IS_R、IR）型泵供输送温度不超过 150℃ 清水或物理化学性质类似水的液体，适用于热水锅炉给水，工业和城镇给水及农业灌溉等。

二、型号意义说明

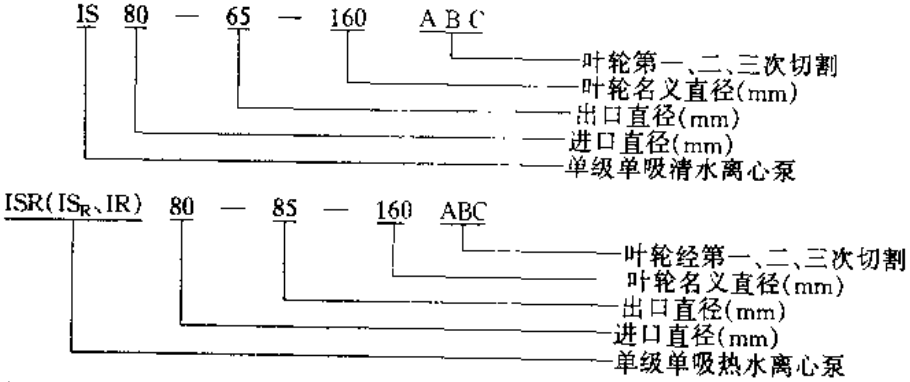

三、结构

IS、ISR（IS_R、IR）型单级单吸（悬臂式）离心泵。系根据国际标准 IS02858 规定的性能和尺寸设计的。其泵体和泵盖是从叶轮背面处剖分的，其优点检修方便，检修时不动泵体、吸入管路、排出管路和电动机，拆下联轴器即可取下整个轴承部件进行检修。

四、性能

IS、ISR（IS_R、IR）型泵单级单吸悬臂式离心泵性能见图 3-64～115 和表 3-15。

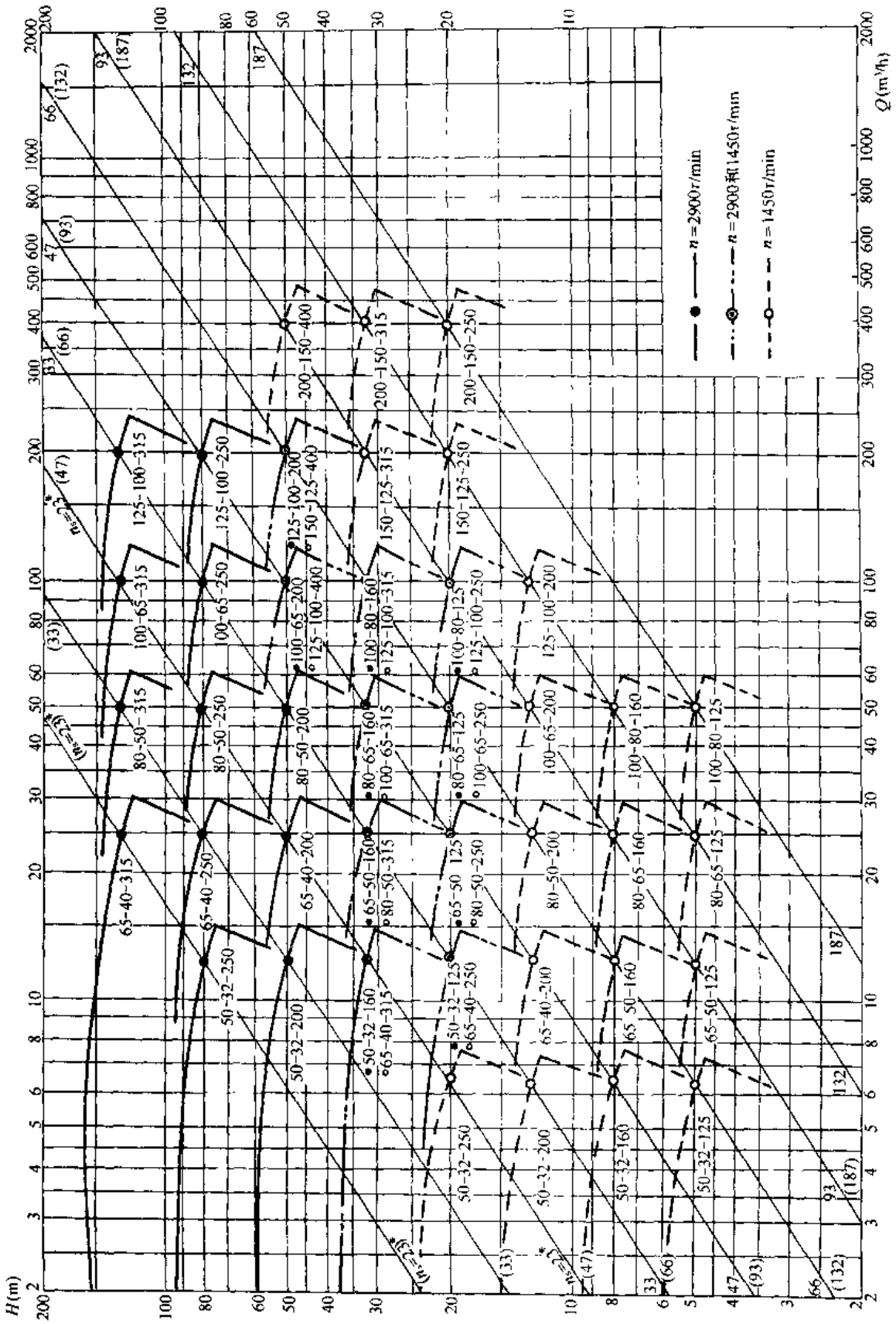

图 3-64　IS、ISR（IS_R、IR）型单级单吸悬臂式离心泵性能范围

注：* 带括号的表示 $n=2900r/min$ 的 n_s 值，不带括号的表示 $n=1450r/min$ 的 n_s 值。

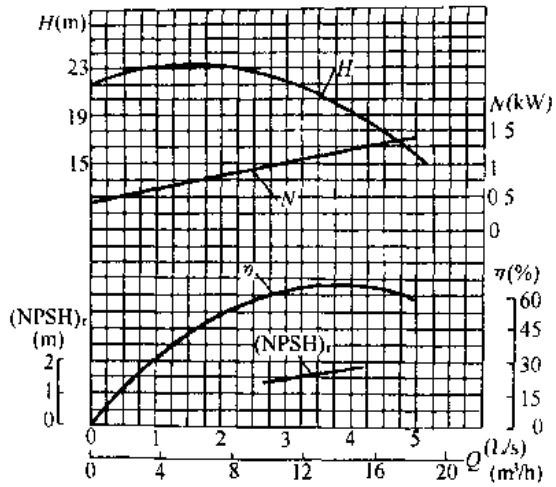

图 3-65 IS 50-32-125 型泵性能曲线

(n = 2900r/min)

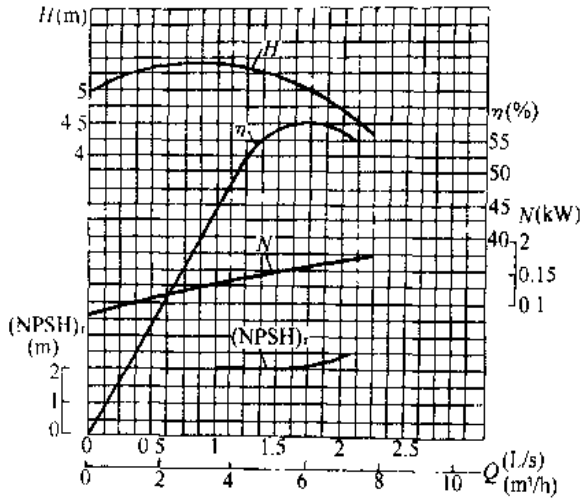

图 3-66 IS 50-32-125 型泵性能曲线

(n = 1450r/min)

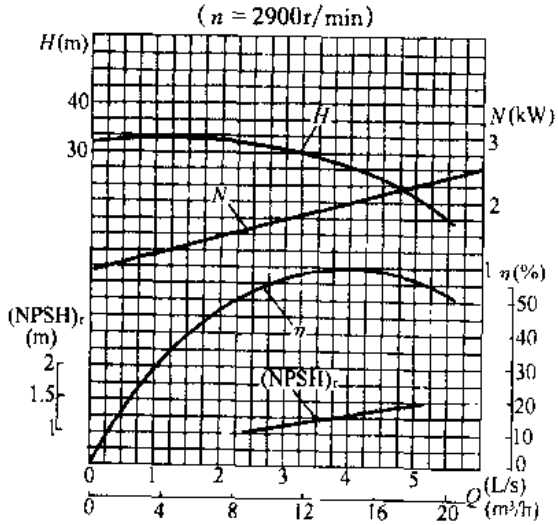

图 3-67 IS 50-32-160 型泵性能曲线

(n = 2900r/min)

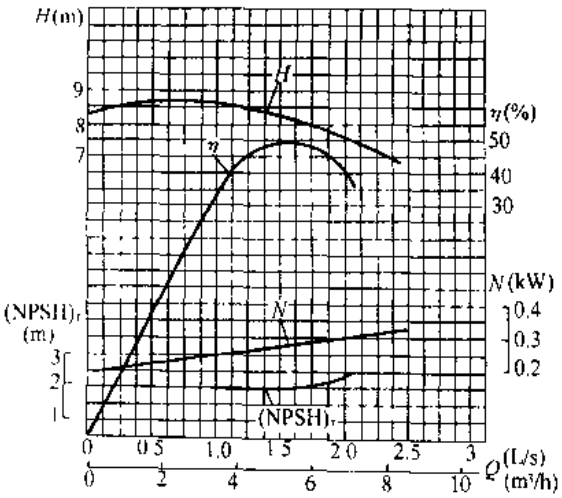

图 3-68 IS 50-32-160 型泵性能曲线

(n = 1450r/min)

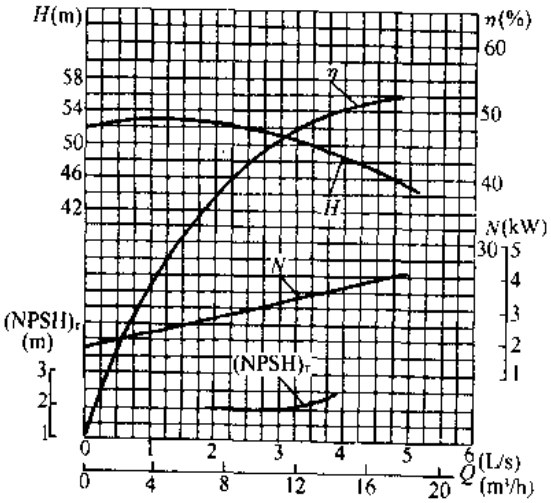

图 3-69 IS 50-32-200 型泵性能曲线

(n = 2900r/min)

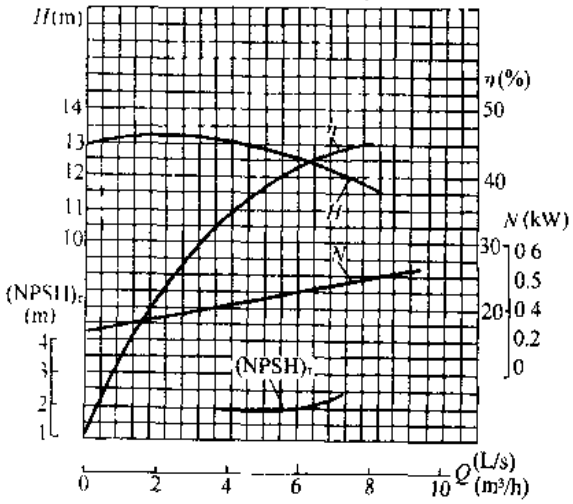

图 3-70 IS 50-32-200 型泵性能曲线

(n = 1450r/min)

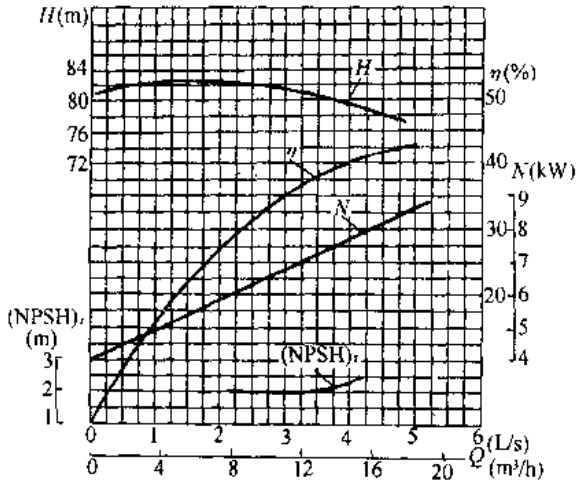

图 3-71　IS 50-32-250 型泵性能曲线

(n = 2900r/min)

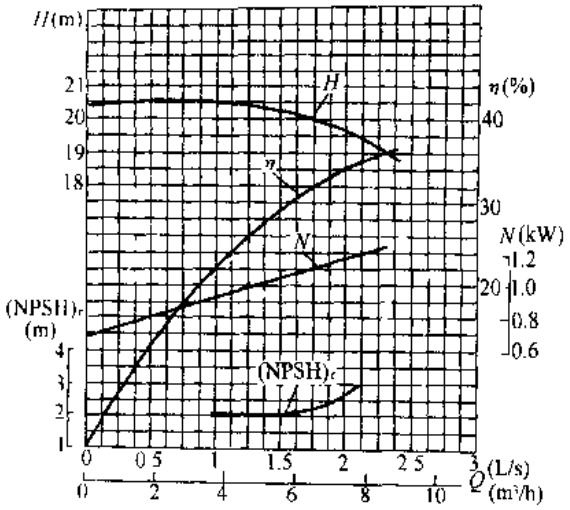

图 3-72　IS 50-32-250 型泵性能曲线

(n = 1450r/min)

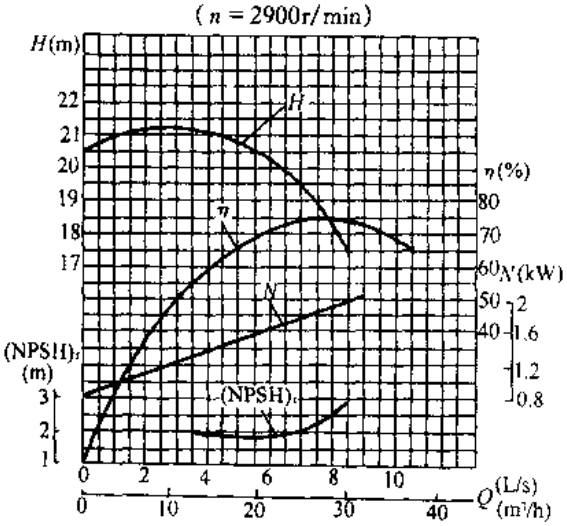

图 3-73　IS 65-50-125 型泵性能曲线

(n = 2900r/min)

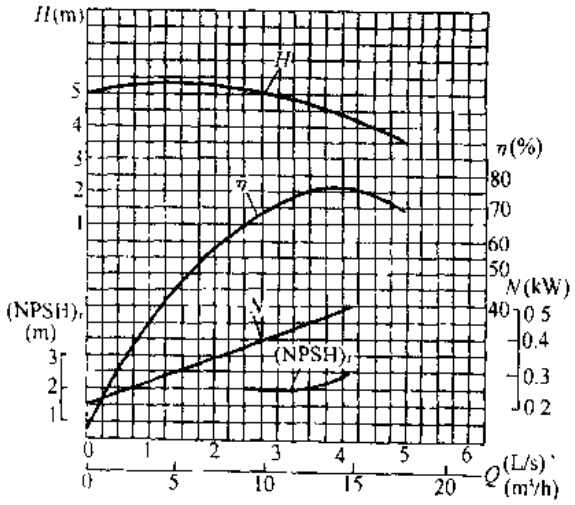

图 3-74　IS 65-50-125 型泵性能曲线

(n = 1450r/min)

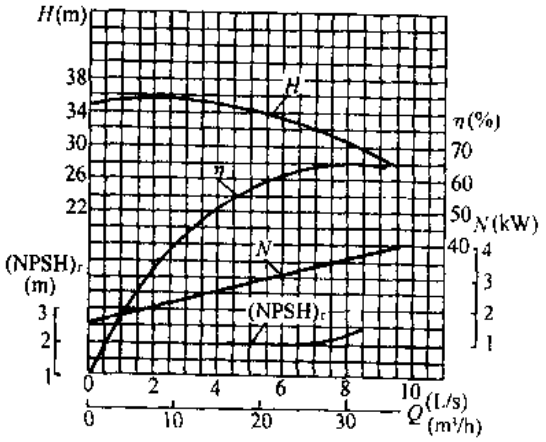

图 3-75　IS 65-50-160 型泵性能曲线

(n = 2900r/min)

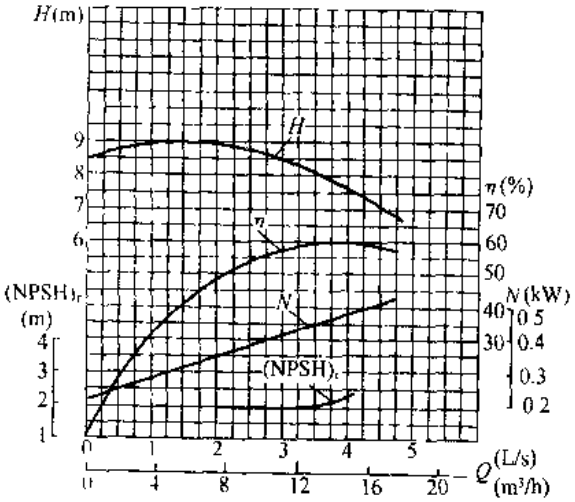

图 3-76　IS 65-50-160 型泵性能曲线

(n = 1450r/min)

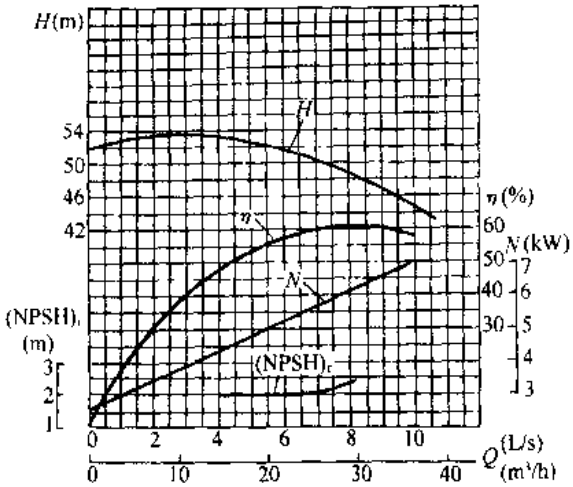

图 3-77 IS 65-40-200 型泵性能曲线

(n = 2900r/min)

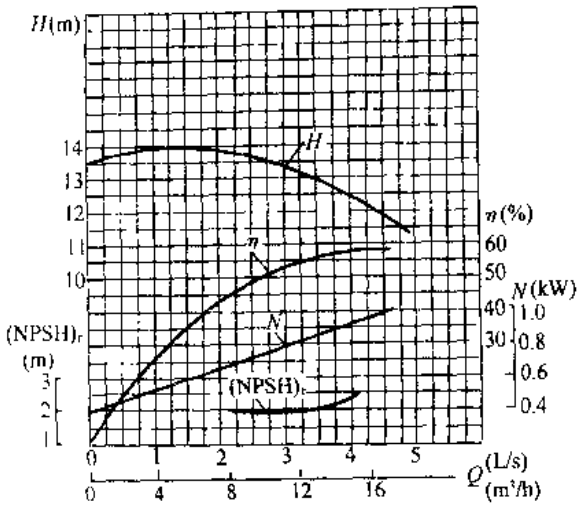

图 3-78 IS 65-40-200 型泵性能曲线

(n = 1450r/min)

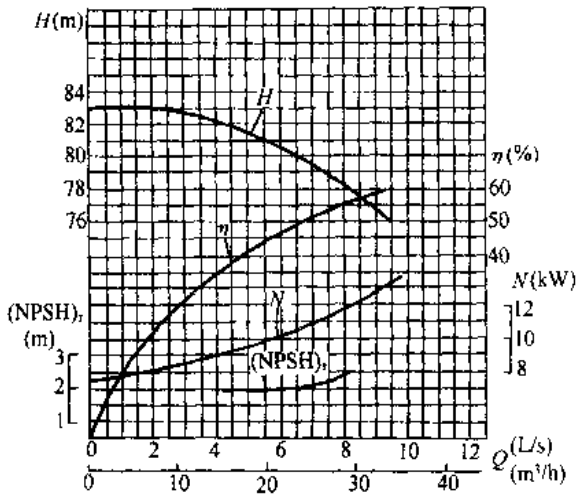

图 3-79 IS 65-40-250 型泵性能曲线

(n = 2900r/min)

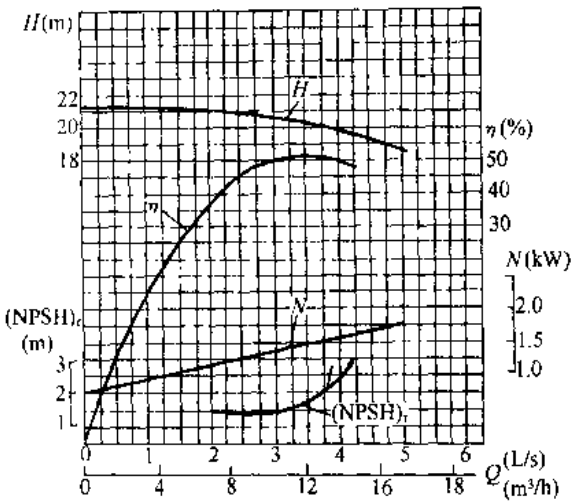

图 3-80 IS 65-40-250 型泵性能曲线

(n = 1450r/min)

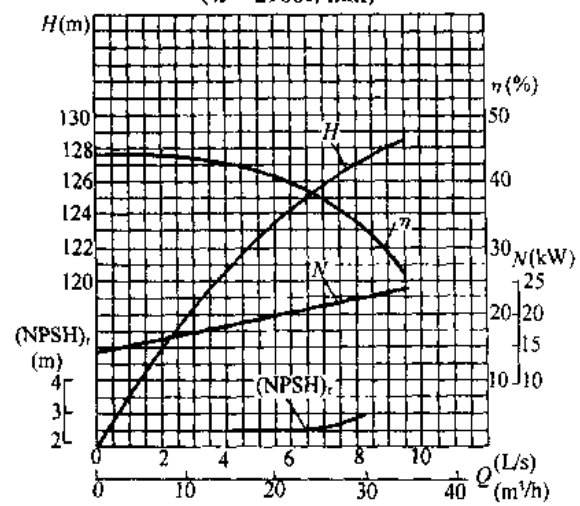

图 3-81 IS 65-40-315 型泵性能曲线

(n = 2900r/min)

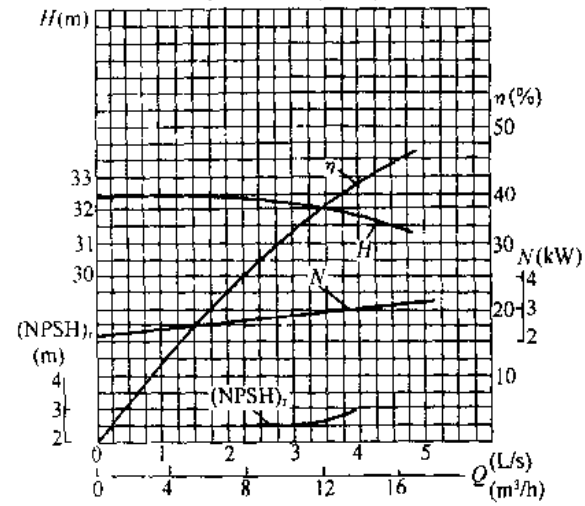

图 3-82 IS 65-40-315 型泵性能曲线

(n = 1450r/min)

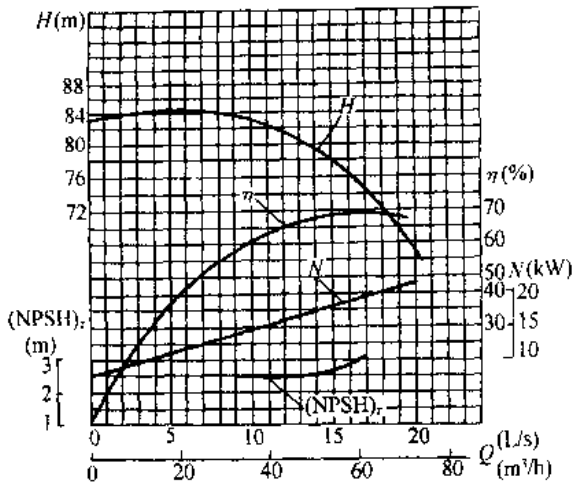

图 3-83　IS 80-50-250 型泵性能曲线

(n = 2900r/min)

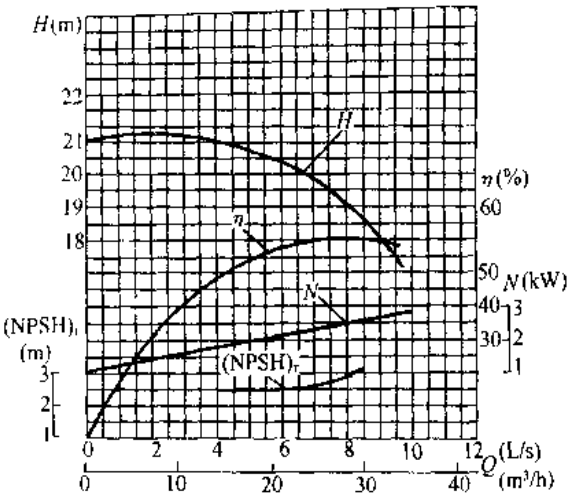

图 3-84　IS 80-50-250 型泵性能曲线

(n = 1450r/min)

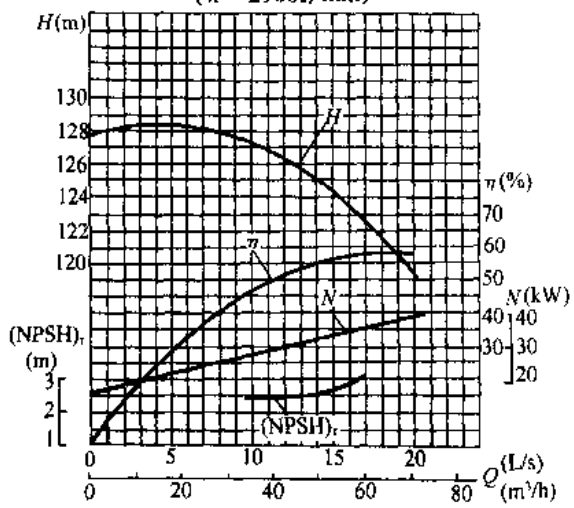

图 3-85　IS 80-50-315 型泵性能曲线

(n = 2900r/min)

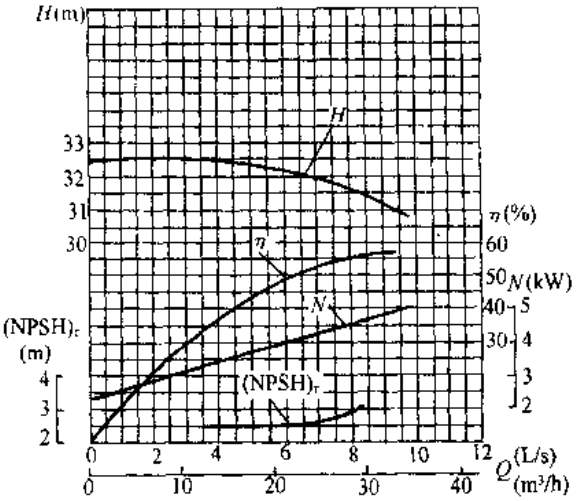

图 3-86　IS 80-50-315 型泵性能曲线

(n = 1450r/min)

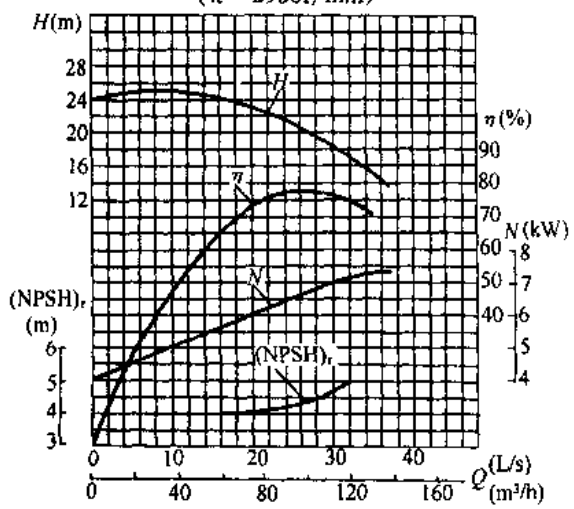

图 3-87　IS 100-80-125 型泵性能曲线

(n = 2900r/min)

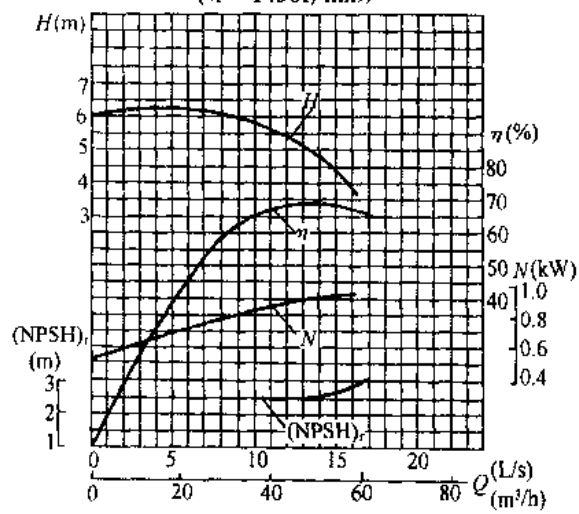

图 3-88　IS 100-80-125 型泵性能曲线

(n = 1450r/min)

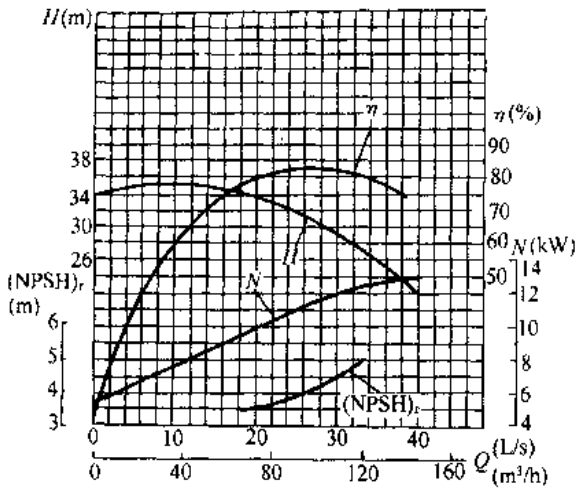

图 3-89 IS 100-80-160 型泵性能曲线

(n = 2900r/min)

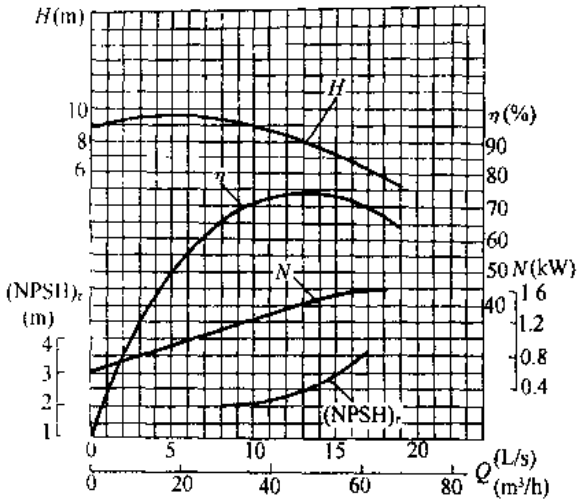

图 3-90 IS 100-80-160 型泵性能曲线

(n = 1450r/min)

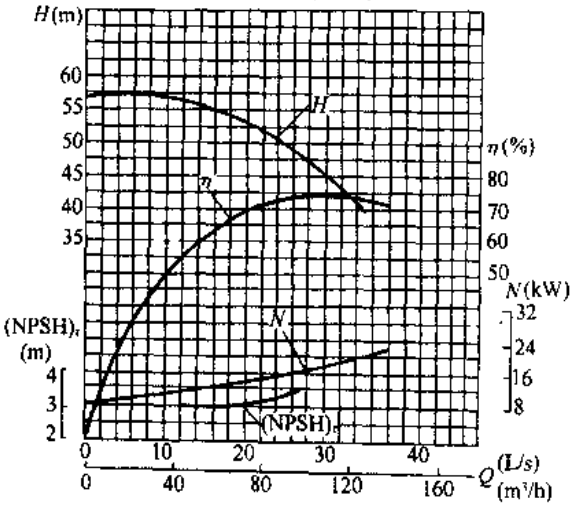

图 3-91 IS 100-65-200 型泵性能曲线

(n = 2900r/min)

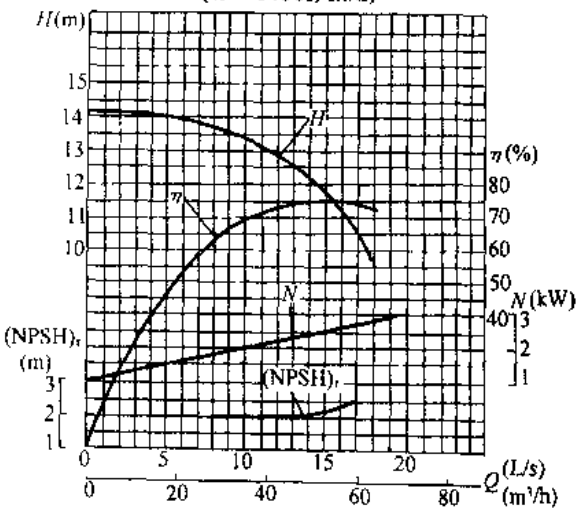

图 3-92 IS 100-65-200 型泵性能曲线

(n = 1450r/min)

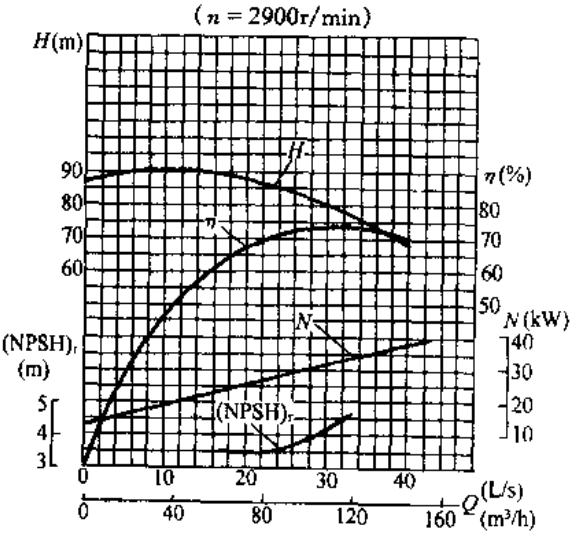

图 3-93 IS 100-65-250 型泵性能曲线

(n = 2900r/min)

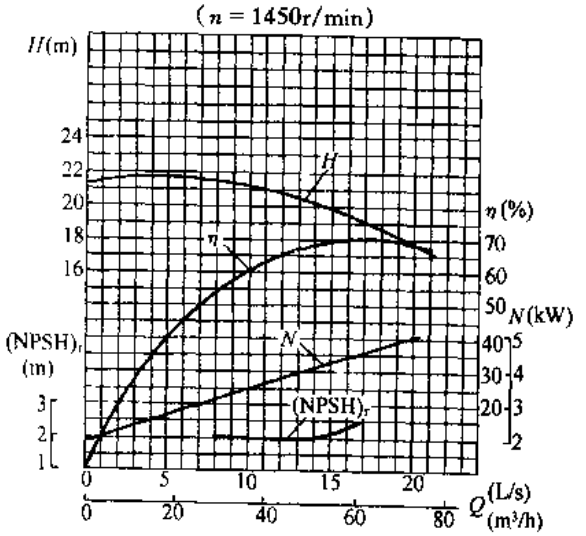

图 3-94 IS 100-65-250 型泵性能曲线

(n = 1450r/min)

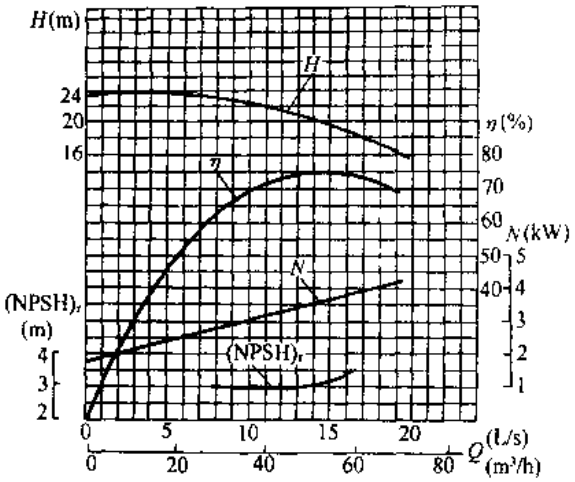

图 3-95　IS 80-65-125 型泵性能曲线

(n = 2900r/min)

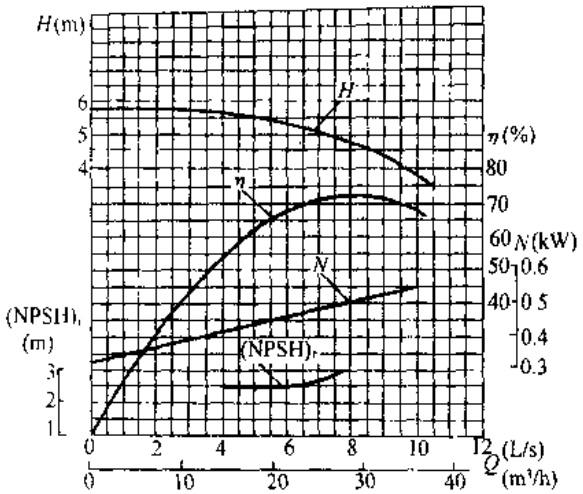

图 3-96　IS 80-65-125 型泵性能曲线

(n = 1450r/min)

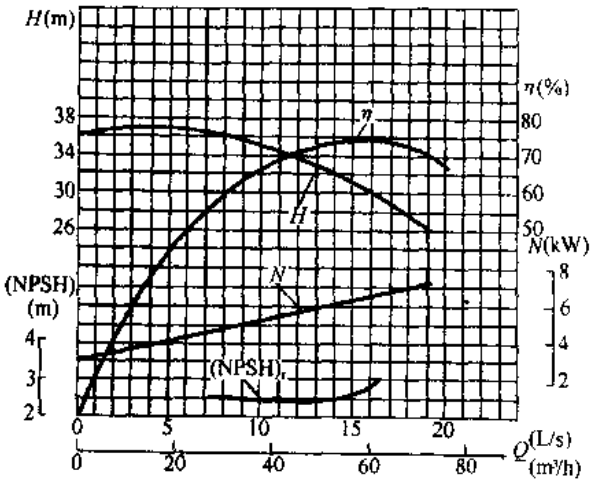

图 3-97　IS 80-65-160 型泵性能曲线

(n = 2900r/min)

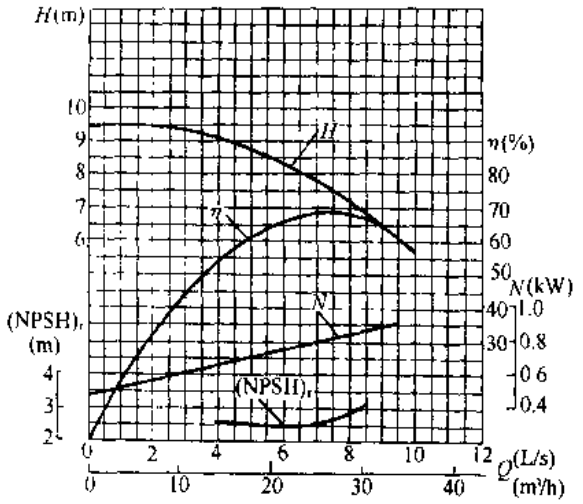

图 3-98　IS 80-65-160 型泵性能曲线

(n = 1450r/min)

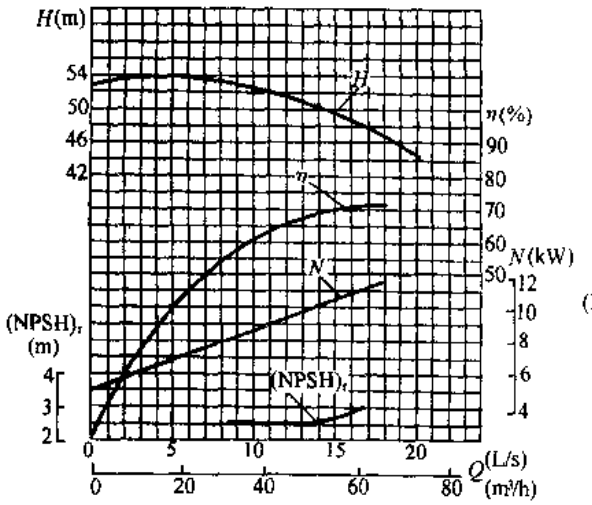

图 3-99　IS 80-50-200 型泵性能曲线

(n = 2900r/min)

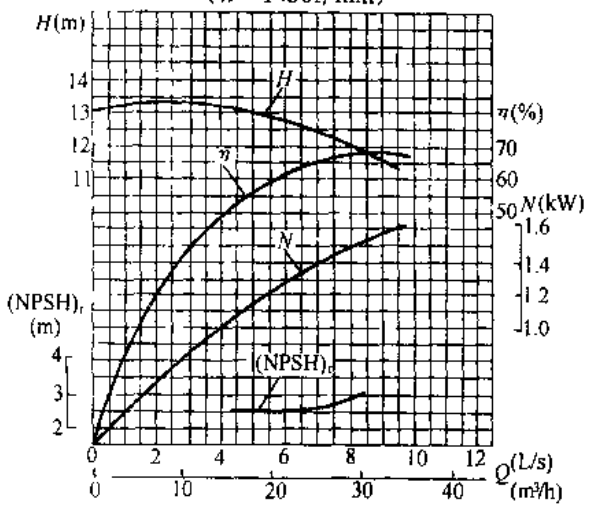

图 3-100　IS 80-50-200 型泵性能曲线

(n = 1450r/min)

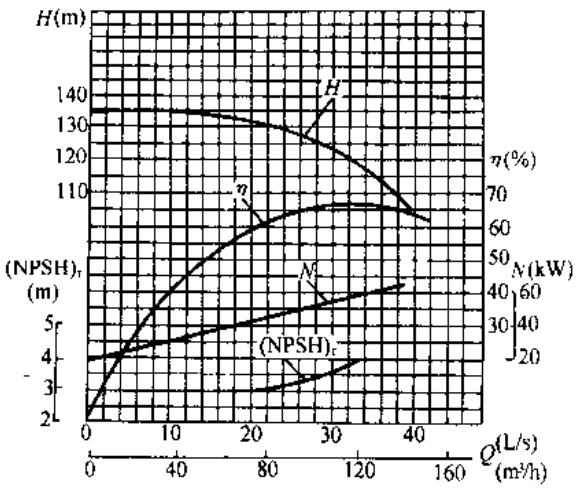

图 3-101 IS 100-65-315 型泵性能曲线

(n = 2900r/min)

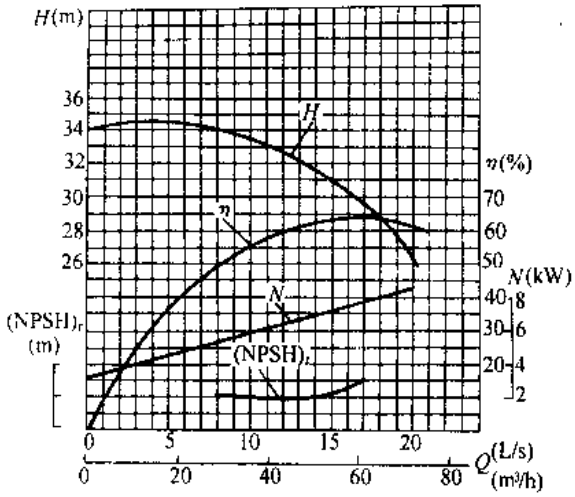

图 3-102 IS 100-65-315 型泵性能曲线

(n = 1450r/min)

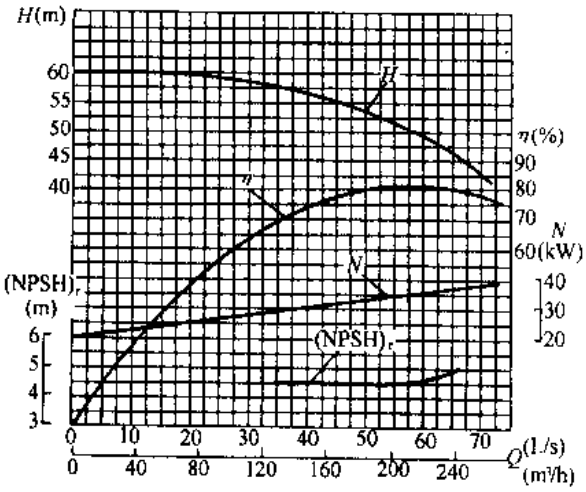

图 3-103 IS 125-100-200 型泵性能曲线

(n = 2900r/min)

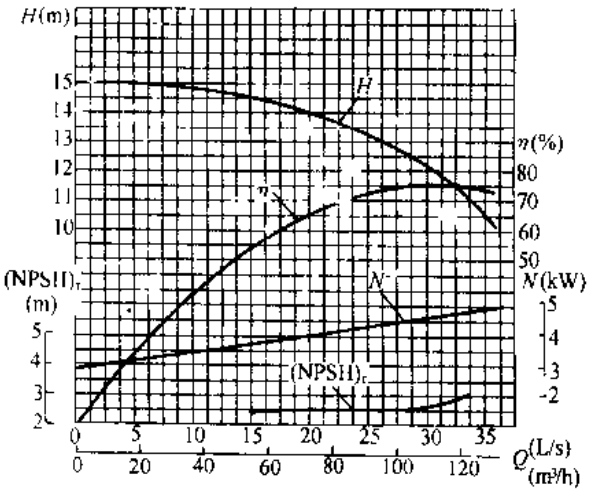

图 3-104 IS 125-100-200 型泵性能曲线

(n = 1450r/min)

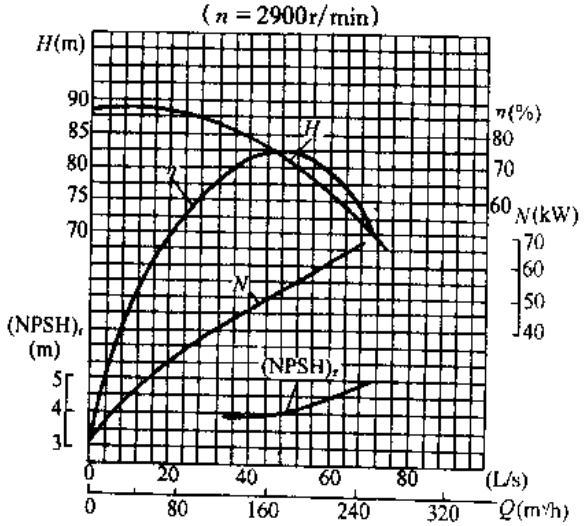

图 3-105 IS 125-100-250 型泵性能曲线

(n = 2900r/min)

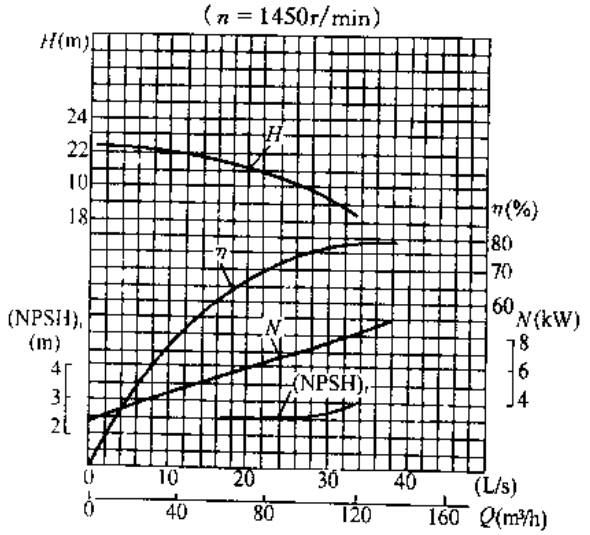

图 3-106 IS 125-100-250 型泵性能曲线

(n = 1450r/min)

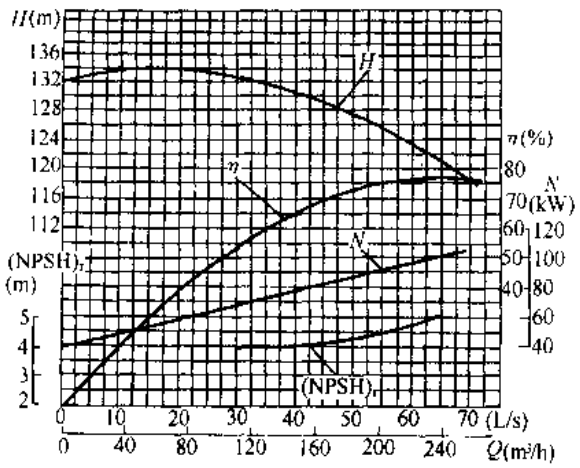

图 3-107　IS 125-100-315 型泵性能曲线

(n = 2900r/min)

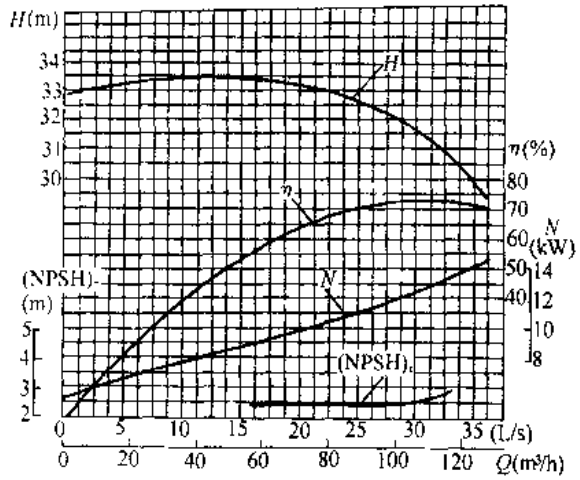

图 3-108　IS 125-100-315 型泵性能曲线

(n = 1450r/min)

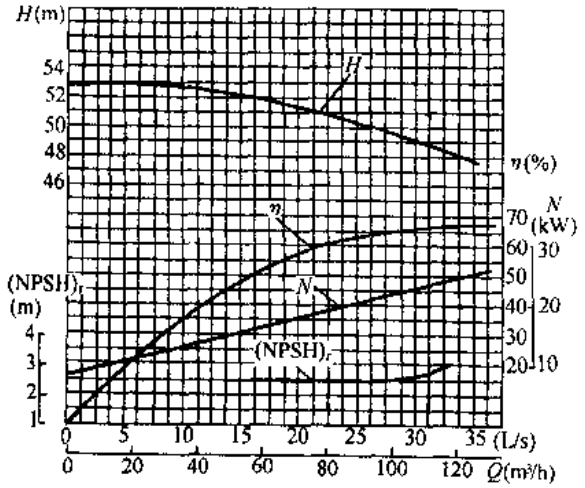

图 3-109　IS 125-100-400 型泵性能曲线

(n = 1450r/min)

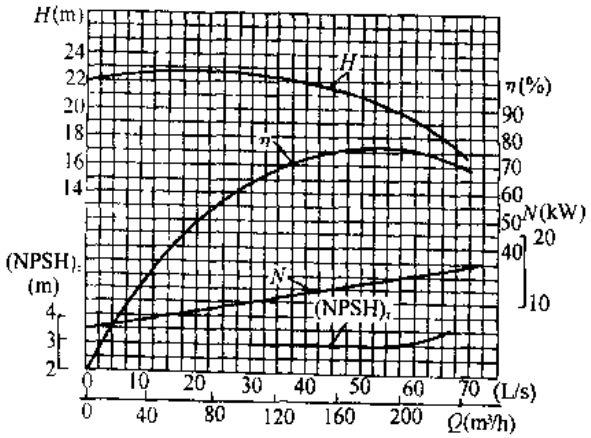

图 3-110　IS 150-125-250 型泵性能曲线

(n = 1450r/min)

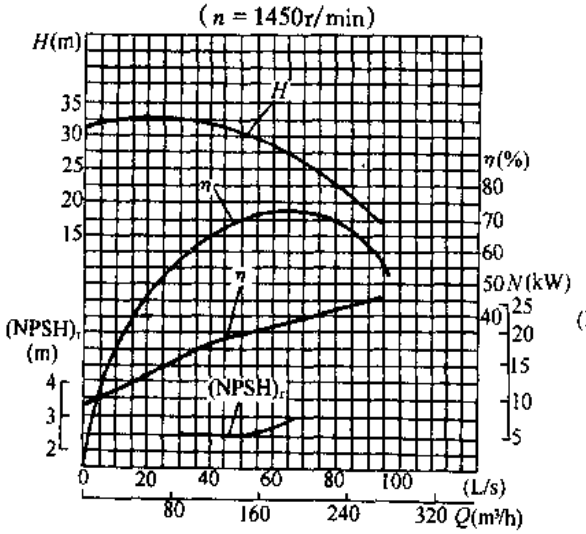

图 3-111　IS 150-125-315 型泵性能曲线

(n = 1450r/min)

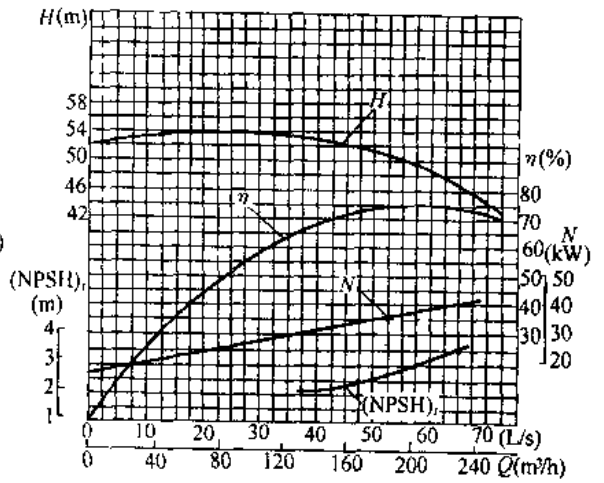

图 3-112　IS 150-125-400 型泵性能曲线

(n = 1450r/min)

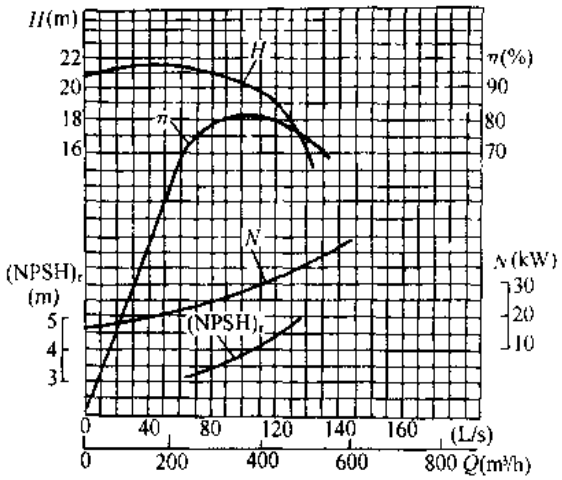

图 3-113 IS 200-150-250 型泵性能曲线

(n = 1450r/min)

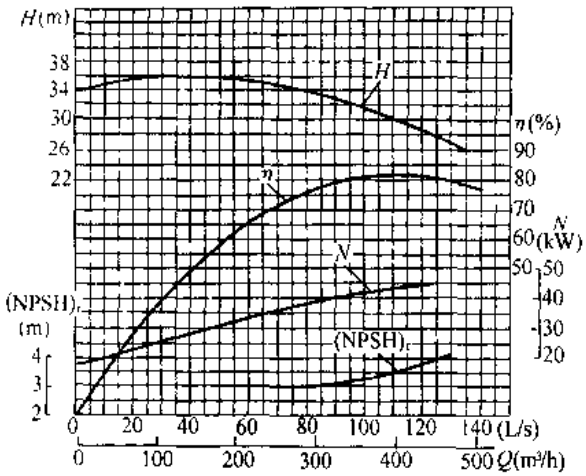

图 3-114 IS 200-150-315 型泵性能曲线

(n = 1450r/min)

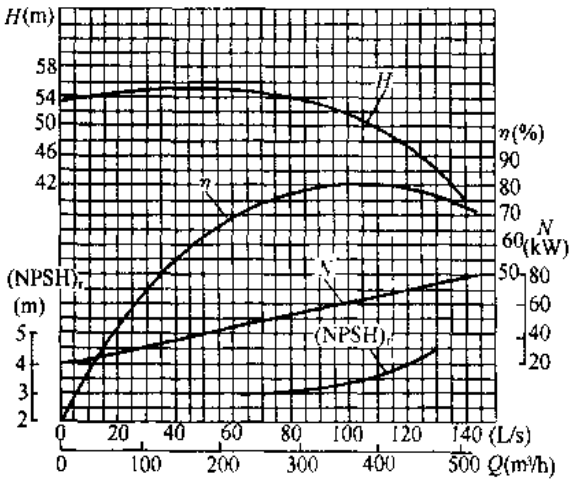

图 3-115 IS 200-150-400 型泵性能曲线

(n = 1450r/min)

IS、ISR（IS_R、IR）型泵性能 表 3-15

泵型号	转速 n (r/min)	流量 Q		扬程 H (m)	效率 η (%)	功率 (kW)		汽蚀余量 $(NPSH)_r$ (m)	重量 (kg)
		m^3/h	L/s			轴功率	电动机功率		
IS50-32-125 ISR50-32-125	2900	7.5	2.08	22	47	0.96	2.2	2.0	32.5
		12.5	3.47	20	60	1.13		2.0	
		15	4.17	18.5	60	1.26		2.5	
	1450	3.75	1.04	5.4	43	0.13	0.55	2.0	
		6.3	1.74	5	54	0.16		2.0	
		7.5	2.08	4.6	55	0.17		2.5	
IS50-32-125A	2900	11.2	3.1	16	58	0.84	1.5	2.0	32.5
ISR50-32-125A	1450	5.6	1.56	4	52	0.12	0.55		

续表

泵型号	转速 n (r/min)	流量 Q		扬程 H (m)	效率 η (%)	功率 (kW)		汽蚀余量 $(NPSH)_r$ (m)	重量 (kg)
		m^3/h	L/s			轴功率	电动机功率		
IS50-32-160 ISR50-32-160	2900	7.5	2.08	34.3	44	1.59	3	2.0	38.5
		12.5	3.47	32	54	2.02		2.0	
		15	4.17	29.6	56	2.16		2.5	
	1450	3.75	1.04	8.5	35	0.25	0.55	2.0	
		6.3	1.74	8	48	0.29		2.0	
		7.5	2.08	7.5	49	0.31		2.5	
IS50-32-160A	2900	11.7	3.25	28	52	1.70	2.2	2.0	38.5
ISR50-32-160A	1450	5.9	1.64	7	46	0.24	0.55		
IS50-32-160B	2900	10.8	3	24	50	1.41	2.2	2.0	38.5
ISR50-32-160B	1450	5.4	1.5	6	44	0.20	0.55		
IS50-32-200 ISR50-32-200	2900	7.5	2.08	52.5	38	2.82	5.5	2.0	46
		12.5	3.47	50	48	3.54		2.0	
		15	4.17	48	51	3.95		2.5	
	1450	3.75	1.04	13.1	33	0.41	0.75	2.0	
		6.3	1.74	12.5	42	0.51		2.0	
		7.5	2.08	12	44	0.56		2.5	
IS50-32-200A	2900	11.7	3.25	44	46	3.05	4	2.0	46
ISR50-32-200A	1450	5.9	1.64	11	40	0.44	0.75		
IS50-32-200B	2900	10.8	3	38	44	2.55	4	2.0	46
ISR50-32-200B	1450	5.4	1.5	9.5	38	0.37	0.75		
IS50-32-250 ISR50-32-250	2900	7.5	2.08	82	28.5	5.87	11	2.0	80
		12.5	3.47	80	38	7.16		2.0	
		15	4.17	78.5	41	7.83		2.5	
	1450	3.75	1.04	20.5	23	0.91	1.5	2.0	
		6.3	1.74	20	32	1.07		2.0	
		7.5	2.08	19.5	35	1.14		2.5	
IS50-32-250A	2900	11.7	3.25	70	36	6.20	7.5	2.0	80
ISR50-32-250A	1450	5.9	1.64	17.5	30	0.94	1.5		
IS50-32-250B	2900	10.8	3	60	34	5.21	7.5	2.0	80
ISR50-32-250B	1450	5.4	1.5	15	28	0.79	1.1		
IS65-50-125 ISR65-50-125	2900	15	4.17	21.8	58	1.54	3	2.0	38
		25	6.94	20	69	1.97		2.0	
		30	8.33	18.5	68	2.22		2.5	
	1450	7.5	2.08	5.35	53	0.21	0.55	2.0	
		12.5	3.47	5	64	0.27		2.0	
		15	4.17	4.7	65	0.30		2.5	
IS65-50-125A	2900	22.4	6.22	16	67	1.46	2.2	2.0	38
ISR65-50-125A	1450	11.2	3.11	4	62	0.20	0.55	2.0	
IS65-50-160 ISR65-50-160	2900	15	4.17	35	54	2.65	5.5	2.0	40
		25	6.94	32	65	3.35		2.0	
		30	8.33	30	66	3.71		2.5	
	1450	7.5	2.08	8.8	50	0.36	0.75	2.0	
		12.5	3.47	8.0	60	0.45		2.0	
		15	4.17	7.2	60	0.49		2.5	

续表

泵型号	转速 n (r/min)	流量 Q m³/h	流量 Q L/s	扬程 H (m)	效率 η (%)	功率 (kW) 轴功率	功率 (kW) 电动机功率	汽蚀余量 $(NPSH)_r$ (m)	重量 (kg)
IS65-50-160A	2900	23.4	6.5	28	63	2.83	4	2.0	40
ISR65-50-160A	1450	11.7	3.25	7	58	0.38	0.75		
IS65-50-160B	2900	21.7	6.03	24	61	2.33	3	2.0	40
ISR65-50-160B	1450	10.8	3	6	56	0.32	0.55		
IS65-40-200 ISR65-40-200	2900	15	4.17	53	49	4.42	7.5	2.0	49
		25	6.94	50	60	5.67		2.0	
		30	8.33	47	61	6.29		2.5	
	1450	7.5	2.08	13.2	43	0.63	1.1	2.0	
		12.5	3.47	12.5	55	0.77		2.0	
		15	4.17	11.8	57	0.85		2.5	
IS65-40-200A	2900	23.4	6.5	44	58	4.83	7.5	2.0	49
ISR65-40-200A	1450	11.7	3.25	11	53	0.66	1.1		
IS65-40-200B	2900	21.7	6.03	38	56	4	5.5	2.0	49
ISR65-40-200B	1450	10.8	3	9.5	51	0.55	1.1		
IS65-40-250 ISR65-40-250	2900	15	4.17	82	37	9.05	15	2.0	87
		25	6.94	80	50	10.89		2.0	
		30	8.33	78	53	12.02		2.5	
	1450	7.5	2.08	21	35	1.23	2.2	2.0	
		12.5	3.47	20	46	1.43		2.0	
		15	4.17	19.4	48	1.65		2.5	
IS65-40-250A	2900	23.4	6.5	70	51	8.75	11	2.0	87
ISR65-40-250A	1450	11.7	3.25	17.5	46	1.21	2.2		
IS65-40-250B	2900	21.7	6.03	60	49	7.24	11	2.0	87
ISR65-40-250B	1450	10.8	3	15	44	1.01	1.5		
IS65-40-315 ISR65-40-315	2900	15	4.17	127	28	18.5	30	2.5	119
		25	6.94	125	40	21.3		2.5	
		30	8.33	123	44	22.8		3.0	
	1450	7.5	2.08	32.3	25	2.63	4	2.5	
		12.5	3.47	32.0	37	2.94		2.5	
		15	4.17	31.7	41	3.16		3.0	
IS65-40-315A	2900	23.9	6.64	114	39	19.02	30	2.5	119
ISR65-40-315A	1450	11.9	3.31	28.5	36	2.58	4		
IS65-40-315B	2900	22.7	6.31	103	38	16.74	22	2.5	119
ISR65-40-315B	1450	11.3	3.14	25.8	35	2.28	3		
IS65-40-315C	2900	21.4	5.94	92	37	14.48	18.5	2.5	119
ISR65-40-315C	1450	10.7	3	23	34	1.97	3		
IS80-65-125 ISR80-65-125	2900	30	8.33	22.5	64	2.87	5.5	3.0	42.5
		50	13.9	20	75	3.63		3.0	
		60	16.7	18	74	3.98		3.5	
	1450	15	4.17	5.6	55	0.42	0.75	2.5	
		25	6.94	5	71	0.48		2.5	
		30	8.33	4.5	72	0.51		3.0	
IS80-65-125A	2900	44.7	12.42	16	73	2.80	4	3.0	42.5
ISR80-65-125A	1450	22.4	6.22	4	69	0.37	0.55	2.5	

续表

泵型号	转速 n (r/min)	流量 Q m^3/h	流量 Q L/s	扬程 H (m)	效率 η (%)	功率 (kW) 轴功率	功率 (kW) 电动机功率	汽蚀余量 $(NPSH)_r$ (m)	重量 (kg)
IS80-65-160 ISR80-65-160	2900	30	8.33	36	61	4.82	7.5	2.5	44
		50	13.9	32	73	5.97		2.5	
		60	16.7	29	72	6.59		3.0	
	1450	15	4.17	9	55	0.67	1.5	2.5	
		25	6.94	8	69	0.79		2.5	
		30	8.33	7.2	68	0.86		3.0	
IS80-65-160A	2900	46.8	13	28	71	5.03	7.5	2.5	44
ISR80-65-160A	1450	23.4	6.5	7	67	0.67	1.1		
IS80-65-160B	2900	43.3	12.03	24	69	4.1	5.5	2.5	44
ISR80-65-160B	1450	21.7	6.03	6	65	0.55	0.75		
IS80-50-200 ISR80-50-200	2900	30	8.33	53	55	7.87	15	2.5	51
		50	13.9	50	69	9.87		2.5	
		60	16.7	47	71	10.8		3.0	
	1450	15	4.17	13.2	51	1.06	2.2	2.5	
		25	6.94	12.5	65	1.31		2.5	
		30	8.33	11.8	67	1.44		3.0	
IS80-50-200A	2900	46.8	13	44	67	8.37	11	2.5	51
ISR80-50-200A	1450	23.4	6.5	11	63	1.11	1.5		
IS80-50-200B	2900	43.3	12.03	38	65	6.9	11	2.5	51
ISR80-50-200B	1450	21.7	6.03	9.5	61	0.92	1.5		
IS80-50-250 ISR80-50-250	2900	30	8.33	84	52	13.2	22	2.5	81
		50	13.9	80	63	17.3		2.5	
		60	16.7	75	64	19.2		3.0	
	1450	15	4.17	21	49	1.75	3	2.5	
		25	6.94	20	60	2.27		2.5	
		30	8.33	18.8	61	2.52		3.0	
IS80-50-250A	2900	46.8	13	70	61	14.64	18.5	2.5	81
ISR80-50-250A	1450	23.4	6.5	17.5	58	1.92	3		
IS80-50-250B	2900	43.3	12.03	60	59	12	15	2.5	81
ISR80-50-250B	1450	21.7	6.03	15	56	1.58	2.2		
IS80-50-315 ISR80-50-315	2900	30	8.33	128	41	25.5	37	2.5	121
		50	13.9	125	54	31.5		2.5	
		60	16.7	123	57	35.3		3.0	
	1450	15	4.17	32.5	39	3.4	5.5	2.5	
		25	6.94	32	52	4.19		2.5	
		30	8.33	31.5	56	4.6		3.0	
IS80-50-315A	2900	47.7	13.25	114	52	28.48	37	2.5	121
ISR80-50-315A	1450	23.8	6.61	28.5	50	3.70	5.5		
IS80-50-315B	2900	45.4	12.6	103	50	25.45	30	2.5	121
ISR80-50-315B	1450	22.7	6.31	25.8	48	3.40	5.5		
IS80-50-315C	2900	42.9	11.92	92	48	22.36	30	2.5	121
ISR80-50-315C	1450	21.4	5.94	23	46	2.91	4		

续表

泵型号	转速 n (r/min)	流量 Q m³/h	流量 Q L/s	扬程 H (m)	效率 η (%)	功率 (kW) 轴功率	功率 (kW) 电动机功率	汽蚀余量 $(NPSH)_r$ (m)	重量 (kg)
IS100-80-125 ISR100-80-125	2900	60	16.7	24	67	5.86	11	4.0	43
		100	27.8	20	78	7.0		4.5	
		120	33.3	16.5	74	7.28		5.0	
	1450	30	8.33	6	64	0.77	1.5	2.5	
		50	13.9	5	75	0.91		2.5	
		60	16.7	4	71	0.92		3.0	
IS100-80-125A	2900	89.4	24.8	116	76	5.12	7.5	4.5	43
ISR100-80-125A	1450	44.7	12.42	4	73	0.67	1.1	2.5	
IS100-80-160 ISR100-80-160	2900	60	16.7	36	70	8.42	15	3.5	63
		100	27.8	32	78	11.2		4.0	
		120	33.3	28	75	12.2		5.0	
	1450	30	8.33	9.2	67	1.12	2.2	2.0	
		50	13.9	8.0	75	1.45		2.5	
		60	16.7	6.8	71	1.57		3.5	
IS100-80-160A	2900	93.5	26	28	76	9.39	11	4.0	63
ISR100-80-160A	1450	46.8	13	7	73	1.22	2.2	2.5	
IS100-80-160B	2900	86.8	24.1	24	74	7.63	11	4.0	
ISR100-80-160B	1450	43.3	12.03	6	71	0.99	1.5	2.5	
IS100-65-200 ISR100-65-200	2900	60	16.7	54	65	13.6	22	3.0	77
		100	27.8	50	76	17.9		3.6	
		120	33.3	47	77	19.9		4.8	
	1450	30	8.33	13.5	60	1.84	4	2.0	
		50	13.9	12.5	73	2.33		2.0	
		60	16.7	11.8	74	2.61		2.5	
IS100-65-200A	2900	93.5	26	44	74	15.15	18.5	3.6	77
ISR100-65-200A	1450	46.8	13	11	71	1.97	3	2.0	
IS100-55-200B	2900	86.6	24.1	33	72	12.53	15	3.6	
ISR100-65-200B	1450	43.3	12.03	9.5	69	1.63	2.2	2.0	
IS100-65-250 ISR100-65-250	2900	60	16.7	87	61	23.4	37	3.5	92
		100	27.8	80	72	30.3		3.8	
		120	33.3	74.5	73	33.3		4.8	
	1450	30	8.33	21.3	55	3.16	5.5	2.0	
		50	13.9	20	68	4.00		2.0	
		60	16.7	19	70	4.44		2.5	
IS100-65-250A	2900	93.5	26	70	70	25.49	30	3.3	92
ISR100-65-250A	1450	46.8	13	17.5	66	3.38	5.5	2.0	
IS100-65-250B	2900	86.6	24.1	60	68	20.5	30	3.8	
ISR100-65-250B	1450	43.3	12.03	15	64	2.77	4	2.0	
IS100-65-315 ISR100-65-315	2900	60	16.7	133	55	39.6	75	3.0	170
		100	27.8	125	66	51.6		3.6	
		120	33.3	118	67	57.5		4.2	
	1450	30	8.33	34	51	5.44	11	2.0	
		50	13.9	32	63	6.92		2.0	
		60	16.7	30	64	7.67		2.5	

续表

泵型号	转速 n (r/min)	流量 Q m^3/h	流量 Q L/s	扬程 H (m)	效率 η (%)	功率 (kW) 轴功率	功率 (kW) 电动机功率	汽蚀余量 $(NPSH)_r$ (m)	重量 (kg)
IS100-65-315A	2900	95.5	26.53	114	64	46.33	55	3.6	170
ISR100-65-315A	1450	47.7	13.25	28.5	61	6.07	7.5	2.0	
IS100-65-315B	2900	90.8	25.2	103	62	41.04	55	3.6	170
ISR100-65-315B	1450	45.4	12.6	25.8	59	5.4	7.5	2.0	
IS100-65-315C	2900	85.8	23.83	92	60	35.82	45	3.6	170
ISR100-65-315C	1450	42.9	11.92	23	57	4.71	7.5	2.0	
IS125-100-200 ISR125-100-200	2900	120	33.3	57.5	67	28.0	45	4.5	92.5
		200	55.6	50	81	33.6		4.5	
		240	66.7	44.5	80	36.4		5.0	
	1450	60	16.7	14.5	62	3.83	7.5	2.5	
		100	27.8	12.5	76	4.48		2.5	
		120	33.3	11.0	75	4.79		3.0	
IS125-100-200A	2900	187	51.9	44	79	28.39	37	4.5	92.5
ISR125-100-200A	1450	93.5	26	11	74	3.79	5.5	2.5	
IS125-100-200B	2900	173	48.06	38	77	23.27	30	4.5	92.5
ISR125-100-200B	1450	86.5	24.03	9.5	72	3.12	4	2.5	
IS125-100-250 ISR125-100-250	2900	120	33.3	87	66	43.0	75	3.8	165
		200	55.6	80	78	55.9		4.2	
		240	66.7	72	75	62.8		5.0	
	1450	60	16.7	21.5	63	5.59	11	2.5	
		100	27.8	20	76	7.17		2.5	
		120	33.3	18.5	77	7.84		3.0	
IS125-100-250A	2900	187	51.94	70	76	46.96	55	4.2	165
ISR125-100-250A	1450	93.5	26	17.5	74	6.03	7.5	2.5	
IS125-100-250B	2900	173	48.06	60	74	38.24	45	4.2	165
ISR125-100-250B	2450	86.5	24.03	15	72	4.92	7.5	2.5	
IS125-100-315 ISR125-100-315	2900	120	33.3	132.5	60	72.1	110	4.0	178
		200	55.6	125	75	90.8		4.5	
		240	66.7	120	77	101.9		5.0	
	1450	60	16.7	33.5	58	9.4	15	2.5	
		100	27.8	32	73	11.9		2.5	
		120	33.3	30.5	74	13.5		3.0	
IS125-100-315A	2900	191	53.1	114	73	81.30	110	4.5	178
ISR125-100-315A	1450	95.5	26.53	28.5	71	10.67	15	2.5	
IS125-100-315B	2900	181.6	50.4	103	71	71.74	90	4.5	178
ISR125-100-315B	1450	90.8	25.2	25.8	69	9.24	11	2.5	
IS125-100-315C	2900	171.6	47.7	92	66	65.13	75	4.5	178
ISR125-100-315C	1450	85.8	23.83	23	67	7.87	11	2.5	
IS125-100-400 ISR125-100-400	1450	60	16.7	52	53	16.1	30	2.5	198
		100	27.8	50	65	21.0		2.5	
		120	33.3	48.5	67	23.6		3.0	
IS125-100-400A ISR125-100-400A	1450	93.5	26	44	63	17.8	22	2.5	198
IS125-100-400B ISR125-100-400B	1450	86.5	24.03	38	61	14.66	18.5	2.5	

续表

泵型号	转速 n (r/min)	流量 Q		扬程 H (m)	效率 η (%)	功率 (kW)		汽蚀余量 (NPSH)$_r$ (m)	重量 (kg)
		m^3/h	L/s			轴功率	电动机功率		
IS150-125-250 ISR150-125-250	1450	120	33.3	22.5	71	10.4	18.5	3.0	129
		200	55.6	20	81	13.5		3.0	
		240	66.7	17.5	78	14.7		3.5	
IS150-125-250A ISR150-125-250A	1450	187	51.9	17.5	79	11.29	15	3.0	129
IS150-125-250B ISR150-125-250B	1450	173	48.06	15	77	9.15	11	3.0	
IS150-125-315 ISR150-125-315	1450	120	33.3	34	70	15.87	30	2.5	206
		200	55.6	32	79	22.05		2.5	
		240	66.7	29	80	23.68		3.0	
IS150-125-315A ISR150-125-315A	1450	187	51.94	28	76	18.78	22	2.5	206
IS150-125-315B ISR150-125-315B	1450	173	48.1	24	74	15.29	18.5	2.5	
IS150-125-400 ISR150-125-400	1450	120	33.3	53	62	27.9	45	2.0	251
		200	55.6	50	75	36.3		2.8	
		240	66.7	46	74	40.6		3.5	
IS150-125-400A ISR150-125-400A	1450	187	51.94	44	73	30.71	37	2.8	251
IS150-125-400B ISR150-125-400B	1450	173	48.1	38	71	25.24	30	2.8	
IS200-150-250 ISR200-150-250	1450	240	66.7	21.5	71	19.8	37	3.5	
		400	111.1	20	82	26.6		4.3	
		460	127.8	17.5	80	27.4		5.0	
IS200-150-250A ISR200-150-250A	1450	374	87.2	17.5	80	22.31	30	4.3	180
IS200-150-250B ISR200-150-250B	1450	346	96.1	15	78	18.14	22	4.3	
IS200-150-315 ISR200-150-315	1450	240	66.7	37	70	34.6	55	3.0	245
		400	111.1	32	82	42.5		3.5	
		460	127.8	28.5	80	44.6		4.0	
IS200-150-315A ISR200-150-315A	1450	374	103.9	28	80	36.62	45	3.5	245
IS200-150-315B ISR200-150-315B	1450	346	96.1	24	78	29.02	37	3.5	
IS200-150-400 ISR200-150-400	1450	240	66.7	55	74	48.6	90	3.0	275
		400	111.1	50	81	67.2		3.8	
		460	127.8	45	76	74.2		4.5	
IS200-150-400A ISR200-150-400A	1450	374	103.9	44	79	56.68	75	3.8	275
IS200-150-400B ISR200-150-400B	1450	346	96.1	38	77	46.54	55	3.8	

注：①IS 型单级单吸悬臂式离心泵生产厂有：威海水泵厂、龙岩水泵厂、广州水泵厂、广州市第一水泵厂、武汉水泵厂、博山水泵厂、黄岩八一通用机械厂、赣州水泵厂、唐山水泵厂、江山水泵总厂、上海莲盛水泵厂、烟台水泵厂、兴城水泵厂、保定市太行制泵有限公司。

②IS 型单级单吸悬臂式离心泵带加长联轴器生产厂有：威海水泵厂。

③与 IS 型单级单吸悬臂式离心泵性能和外形及安装尺寸均相同的 CIS 型单级船用离心泵生产厂有：黄岩八一通用机械厂和 IB 型单级单吸清水离心泵生产厂有：烟台水泵厂。

④与 IS 型单级单吸悬臂式离心泵性能和外形及安装尺寸均相同的 ISR（IS_R、IR）型热水离心泵生产厂有：威海水泵厂（并有带加长联轴器）、保定市太行制泵有限公司、唐山水泵厂、赣州水泵厂、广州水泵厂、上海第一水泵厂、江山水泵总厂、兴城水泵厂、广州市第一水泵厂。

五、外形及安装尺寸

IS、ISR（IS_R、IR）型单级单吸悬臂式离心泵外形及安装尺寸见图 3-116、117 和表 3-16；出水口锥管尺寸见图 3-118 和表 3-17。

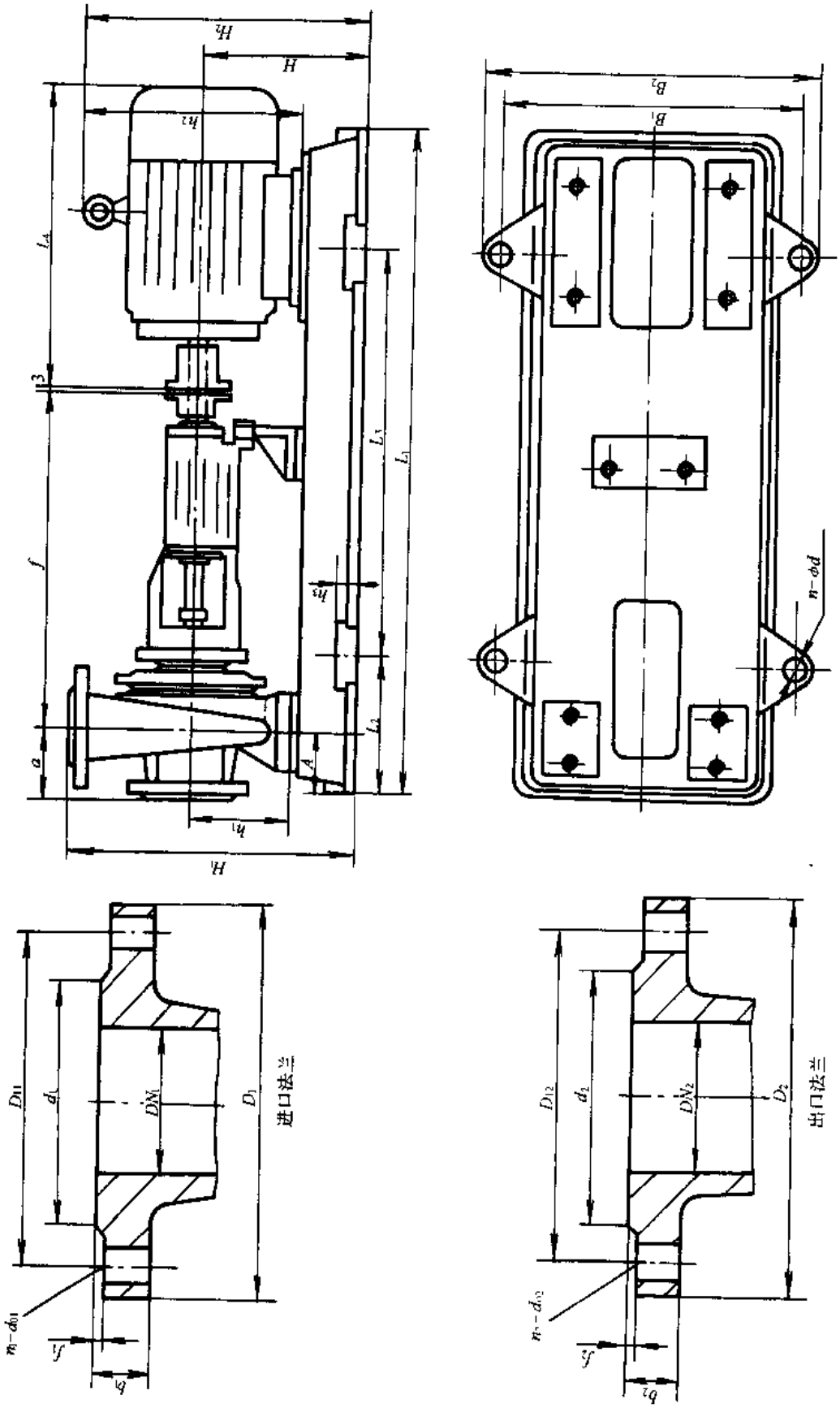

图 3·116　IS、ISR（IS_N、IR）型单级单吸悬臂式离心泵外形及安装尺寸

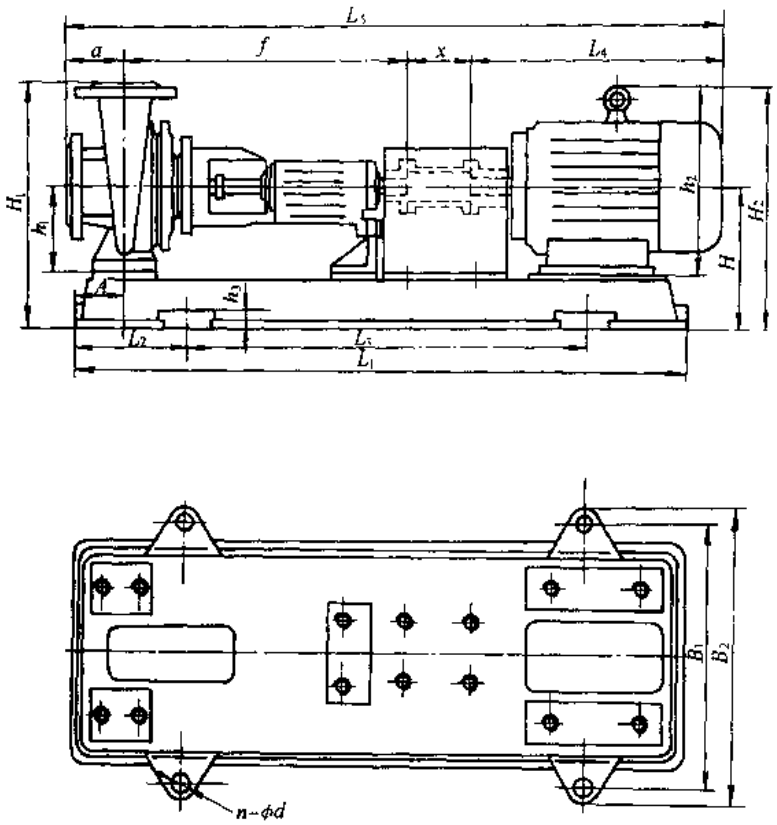

图 3-117 IS、ISR 型单级单吸悬臂式离心泵外形及安装尺寸（带加长联轴器）

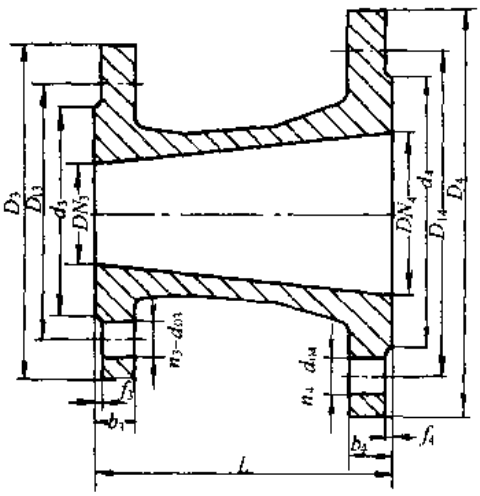

图 3-118 IS、ISR（IS_R、IR）型单级单吸悬臂式离心泵出水口锥管尺寸

IS、ISR（IS_R、IR）型单级单吸悬臂式离心泵外形及安装尺寸 表 3-16

泵型号	机座号 / 功率（kW）	尺寸（mm）																		进口法兰（mm）							出口法兰（mm）						
		A	L_1	L_2	L_3	L_4	a	f	x	L_5	B_1	B_2	h_1	h_2	h_3	H	H_1	H_2	$n-\phi d$	DN_1	D_1	D_{11}	d_1	b_1	f_1	$n_1-\phi d_{01}$	DN_2	D_2	D_{12}	d_2	b_2	f_2	$n_2-\phi d_{02}$
IS50-32-125	80J-4/0.55	80	820	150	540	285	80	385		850	320	360	112	170	25	187	327	277	4-18.5	50	165	125	102	20	3	4-17.5	32	140	100	78	18	2	4-17.5
	80J-2/1.1																																
	90S-2/1.5					310				875				190				287															
	90L-2/2.2		920	170	600	335				900	350	390																					
IS50-32-160	80J-4/0.55		820	150	540	285				850	320	360	132	170		207	367	297															
	90S-2/1.5					310				875				190				307															
	90L-2/2.2		920	170	600	335				900	350	390																					
	100L-2/3					380				945				245				352															
IS50-32-200	80J-4/0.75		820	150	540	285				850	320	360	160	170		235	415	325															
	100L-2/3		920	170	600	380				945	350	390		245				380															
	112M-2/4					400				965				265				388															
	132S1-2/5.5					475				1040				315				418															
IS50-32-250	90S-4/1.1	95	1020	190	660	310	100	500		1010	400	450	180	190	30	255	480	355	4-24														
	90L-4/1.5					335				1035																							
	132S2-2/7.5		1160	210	740	475				1175	440	490		315		270	495	453															
	160M-2/11		1290	225	840	600				1300	490	540		385		290	515	515															
IS65-50-125	80J-4/0.55	80	820	150	540	285	80	385	100	850	320	360	112	170	25	187	327	277	4-18.5	65	185	145	122				50	165	125	102	20	3	
	90S-2/1.5					310				875				190				287															
	90L-2/2.2		920	170	600	335				900	350	390																					
	100L-2/3					380				945				245				287															

续表

泵型号	机座号 / 功率（kW）	尺寸（mm）																		进口法兰（mm）							出口法兰（mm）						
		A	L_1	L_2	L_3	L_4	a	f	x	L_5	B_1	B_2	h_1	h_2	h_3	H	H_1	H_2	$n-\phi d$	DN_1	D_1	D_{11}	d_1	b_1	f_1	$n_1-\phi d_{01}$	DN_2	D_2	D_{12}	d_2	b_2	f_2	$n_2-\phi d_{02}$
IS65-50-160	802-4/0.75	80	820	150	540	285	80	385	100	850	320	360	132	170	25	207	367	297	4-18.5	65	185	145	122	20	3	4-17.5	50	165	125	102	20	3	4-17.5
	100L-2/3		920	170	600	380				945	350	390		245				352															
	112M-2/4					400				965				265				360															
	132S1-2/5.5		1020	190	660	475				1040	400	450		315	30			390	4-24														
IS65-40-200	802-4/0.75		920	170	600	285	100			870	350	390	160	170	25	235	415	325	4-18.5								40	150	110	88	18		
	90S-4/1.1					310				895				190				335															
	112M-2/4					400				985				245				388															
	132S2-2/7.5		1020	190	660	475				1060	400	450		315	30			418															
IS65-40-250	90S-4/1.1	95				310		500		1010			180	190		255	480	355	4-24														
	90L-4/1.5					335				1035																							
	100L-4/2.2					380				1080				345				400															
	132S-2/7.5		1160	210	740	475				1175	440	490		315		270	495	450															
	160M-2/15		1290	225	840	600				1300	490	540		385		290	515	515															
IS65-40-315	100L-4/3		1140	210	740	380				1105	440	490	200	245		290	540	435															
	112M-4/4					400				125				265				443															
	160L-2/18.5		1290	225	840	645	125			1370	490	540		385		310	560	535															
	180M-2/22					670				1395				430				560															
	200L-2/30		1420	250	940	775				1500	550	610		475	40	330	580	605	4-28														
IS80-65-125	802-4/0.75	80	820	150	540	285	100	383		870	320	360	132	170	25	207	367	297	4-18.5	80	200	160	133	22	3	8-17.5	65	185	145	122	20		
	100L-2/3		920	170	600	380				965	350	390		245				352															
	112M-2/4					400				985				265				360															
	132S1-2/5.5		1020	190	660	475				1060	400	450		315	30			390	4-24														

续表

泵型号	机座号 / 功率（kW）	尺寸（mm）																		进口法兰（mm）							出口法兰（mm）						
		A	L_1	L_2	L_3	L_4	a	f	x	L_5	B_1	B_2	h_1	h_2	h_3	H	H_1	H_2	$n-\phi d$	DN_1	D_1	D_{11}	d_1	b_1	f_1	$n_1-\phi d_{01}$	DN_2	D_2	D_{12}	d_2	b_2	f_2	$n_2-\phi d_{02}$
IS80-65-160	802-4/0.75	80	920	170	600	285	100	385	100	870	350	390	160	170	25	235	415	325	4-18.5	80	200	160	133	22	3	8-17.5	65	185	145	122	20	3	4-17.5
	90S-4/1.1					310				895				190				335															
	90L-4/1.5					335				920																							
	112M-2/4					400				985				265				388															
	132S2-2/7.5		1020	190	660	475				1060	400	450		315	30			418	4-24														
IS80-50-200	90S-4/1.1		920	170	600	310				895	350	390		190	25		435	335	4-18.5								50	165	125	102			
	90L-4/1.5					335				920																							
	100L-4/2.2					380				965				245				380															
	132S-2/7.5		1020	190	660	475				1060	400	450		315	30			418	4-24														
	160M-2/15		1140	210	740	600				1185	440	490		385		250	450	475															
IS80-50-250	100L-4/3	95	1020	190	660	380	125	500		1105	400	450	180	245	30	255	480	400	4-24														
	160M-2/15		1290	225	840	600				1325	490	540		385		290	515	515															
	160L-2/18.5					645				1370																							
	180M-2/22					670				1395				430				540															
IS80-50-315	112M-4/4		1140	210	740	400				1125	440	490	225	265		315	595	468															
	132S-4/5.5		1160			475				1200				315				498															
	180M-2/22		1290	225	840	670				1395	490	540		430		335	615	585															
	200L-2/37		1420	250	940	775				1500	550	610		475	40	355	635	630	4-28														
IS100-80-125	802-4/0.75		920	170	600	285	100	385		870	350	390	160	170	25	235	415	325	4-18.5	100	220	180	158	24			80	200	160	133	22		8-17.5
	90S-4/1.1					310				895				190				335															
	90L-4/1.5					335				920																							
	132S2-2/7.5		1020	190	660	475				1060	400	450		315	30			418															
	160M1-2/11		1140	210	740	600				1185	440	490		385		250	430	475															
IS100-80-160	90L-4/1.5		1020	190	660	335				1035	400	450		190		235	435	335															
	100L-4/2.2					380				1080				245				380															
	160M-2/15		1290	225	840	600				1300	490	540		385		270	470	495															

续表

泵型号	机座号 / 功率（kW）	尺寸（mm）																		进口法兰（mm）							出口法兰（mm）						
		A	L_1	L_2	L_3	L_4	a	f	x	L_5	B_1	B_2	h_1	h_2	h_3	H	H_1	H_2	$n-\phi d$	DN_1	D_1	D_{11}	d_1	b_1	f_1	$n_1-\phi d_{01}$	DN_2	D_2	D_{12}	d_2	b_2	f_2	$n_2-\phi d_{02}$
IS100-65-200	100L-4/3	95	1140	210	740	380	100	500		1120	440	490	180	245	30	270	495	415	4-24	100	220	180	158	24			65	185	145	122	20		4-17.5
	112M-4/4					400				1140				265				423															
	160M-2/15		1290	225	840	600				1340	490	540		385		290	515	515															
	160L-2/18.5					645				1385																							
	180M-2/22					670				1410				430				540															
IS100-65-250	100L-4/3	110	1140	210	740	380	125			1145	440	490	200	245		290	540	435															
	112M-4/4					400				1165				265				443															
	132S-4/5.5		1160			475				1240				315				473															
	180M-2/22		1290	225	840	670				1435	490	540		430		310	560	560															
	200L-2/37		1420	250	940	775				1540	550	610		475	40	330	580	605	4-28														
IS100-65-315	132S-4/5.5		1270	225	840	475		530		1270	490	540	225	315	30	335	615	518	4-24														
	132M-4/7.5					515				1310																							
	160M-4/11					600				1395				385				560															
	200L-2/37		1420	250	940	775				1570	550	610		475	40	355	635	630	4-28														
	225M-2/45		1620	290	1060	815				1610	600	660		530		375	655	680															
	250M-2/55					930				1725				575				700															
	280S-2/75		1820	320	1200	1000				1795	670	730		640				735															
IS125-100-200	112M-4/4	110	1140	210	740	400		500	140	1165	440	490	200	265	30	290	570	443	4-24	125	250	210	184	26	3	8-17.5	100	220	180	158	24	3	8-17.5
	132S-4/5.5		1160			475				1240				315				473															
	132M-4/7.5					515				1280																							
	180M-2/22		1290	225	840	670				1435	490	540		430		310	590	560															
	200L-2/37		1420	250	940	775				1540	550	610		475	40	330	610	605	4-28														
	225M-2/45					815				1580				530				635															
IS125-100-250	132S-4/5.5		1270	225	840	475	140	530		1285	490	540	225	315	30	335	615	518															
	132M-4/7.5					515				1325																							
	160M-4/11					600				1410				385				560															
	200L-2/37		1420	250	940	775				1585	550	610		475	40	355	635	630															
	225M-2/45		1620	290	1060	815				1625	600	660		530		375	655	680															
	250M-2/55					930				1740				575				700															
	280S-2/75		1820	320	1200	1000				1810	670	730		640				735															

续表

泵型号	机座号 / 功率（kW）	尺寸（mm）																		进口法兰（mm）							出口法兰（mm）						
		A	L_1	L_2	L_3	L_4	a	f	x	L_5	B_1	B_2	h_1	h_2	h_3	H	H_1	H_2	$n-\phi d$	DN_1	D_1	D_{11}	d_1	b_1	f_1	$n_1-\phi d_{01}$	DN_2	D_2	D_{12}	d_2	b_2	f_2	$n_2-\phi d_{02}$
IS125-100-315	160M-4/11	130	1270	225	840	600	140	530	140	1410	490	540	250	385	30	360	675	585	4-24	125	250	210	184		3	8-17.5	100	220	180	158	24	3	8-17.5
	160L-41/5		1420	250	940	645				1455	550	610			40	380	695	605	4-28														
	280S-2/75		1820	320	1200	1000				1810	670	730		730		400	715	760															
	280M-2/90					1050				1860																							
	315S-2/110					1190				2000	740	800		760				845															
IS125-100-400	160L-4/15		1620	290	1060	645				1455	600	660	280	385		430	785	655															
	180M-4/18.5					670				1480				430				680															
	180L-4/22					710				1520																							
	200L-4/30					775				1585				475				705															
IS150-125-250	160M-4/11	110	1270	225	840	600				1410	490	540	250	385	30	360	715	585	4-24	150	285	240	212	26		8-22	125	250	210	184			
	160L-4/15		1420	250	940	645				1455	550	610			40	380	735	605	4-28														
	180M-4/8.5					670				1480				430				630															
IS150-125-315	180M-4/18.5		1620	290	1060						600	660	315			430	785	680															
	180L-4/22					710				1520				475																			
	200L-4/30					775				1585								705															
IS150-125-400	200L-4/30																	740															
	225S-4/30					820				1630			280	530		465	865	770															
	225M-4/45					845				1655				430																			
IS200-150-250	180L-4/22					710				1580				475				680		200	340	295	268	30		12-22	150	285	240	212			8-22
	200L-4/30					775				1645				530	40	430	805	705	4-28														
	225S-4/37	130				820				1690				430				735															
IS200-150-315	200L-4/30		1820	320	1200	775	160	670	180	1785	670	730	315	475		465	865	740															
	225M-4/37					820				1830				530				770															
	225M-4/45					845				1855																							
	250M-4/55					930				1940				575				790															
IS200-150-400	225M-4/45					845				1855				530			915	770															
	250M-4/55					930				1940				575				790															
	280S-4/75					1000				2010				640				825															
	280M-4/90		1840			1050				2060																							

IS、ISR（IS_R、IR）型单级单吸悬臂式离心泵出水口锥管尺寸 **表 3-17**

泵型号	DN_3	d_3	D_{13}	D_3	f_3	b_3	$n_3-\phi d_{03}$	DN_4	d_4	D_{14}	D_4	f_4	b_4	$n_4-\phi d_{04}$	L
IS50-32-125 IS50-32-160 IS50-32-200 IS50-32-250	32	78	100	140	2	18	4-17.5	50	102	125	165	3	20	4-17.5	100
IS65-50-125 IS65-50-160	50	102	125	165	3	20		65	122	145	185				
IS65-40-200 IS65-40-250 IS65-40-315	40	88	110	150		18									150
IS80-65-125 IS80-65-160	65	122	145	185		20		80	133	160	200		22	8-17.5	100
IS80-50-200 IS80-50-250 IS80-50-315	50	102	125	165											175
IS100-80-125 IS100-80-160	80	133	160	200		22	8-17.5	100	158	180	220		24		150
IS100-65-200 IS100-65-250 IS100-65-315	65	122	145	185		20	4-17.5								175
IS125-100-315 IS125-100-400 IS125-100-200 IS125-100-250	100	158	180	220		24	8-17.5	125	184	210	250		26		150
IS150-125-250 IS150-125-315 IS150-125-400	125	184	210	250		26		150	212	240	285				
IS200-150-250 IS200-150-315 IS200-150-400	150	212	240	285				200	268	295	340		30	12-22	250

六、成套供应范围

IS、ISR（IS_R、IR）型单级单吸悬臂式离心泵成套供应范围见表 3-18。

IS、ISR（IS_R、IR）型单级单吸悬臂式离心泵成套供应范围 **表 3-18**

项　目	名　　称	数　量	备　注
主　机	泵	1	
	电机	1	
	底座	1	
附　件	联轴器及护置 地脚螺栓 闸阀 止回阀 底阀 滤网 出口锥管		按合同供货
工　具	专用工具		按合同供货

3.1.6 ISB 型单级单吸悬臂式离心泵

一、适用范围

ISB 型单级单吸悬臂式离心泵供输送清水或物理化学性质类似于水的液体。适用于工业和城镇给水及农业排灌等。

二、型号意义说明

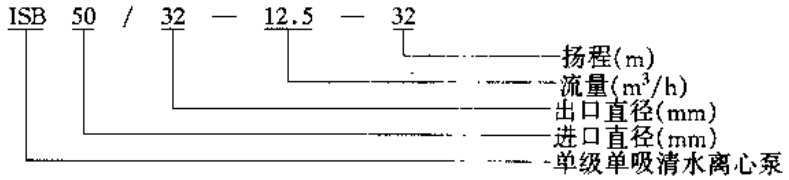

三、结构

ISB 型单级单吸悬臂式离心泵系根据 ISO2858 规定的性能和尺寸所设计。

四、性能

ISB 型单级单吸悬臂式离心泵性能见图 3-119 和表 3-19。

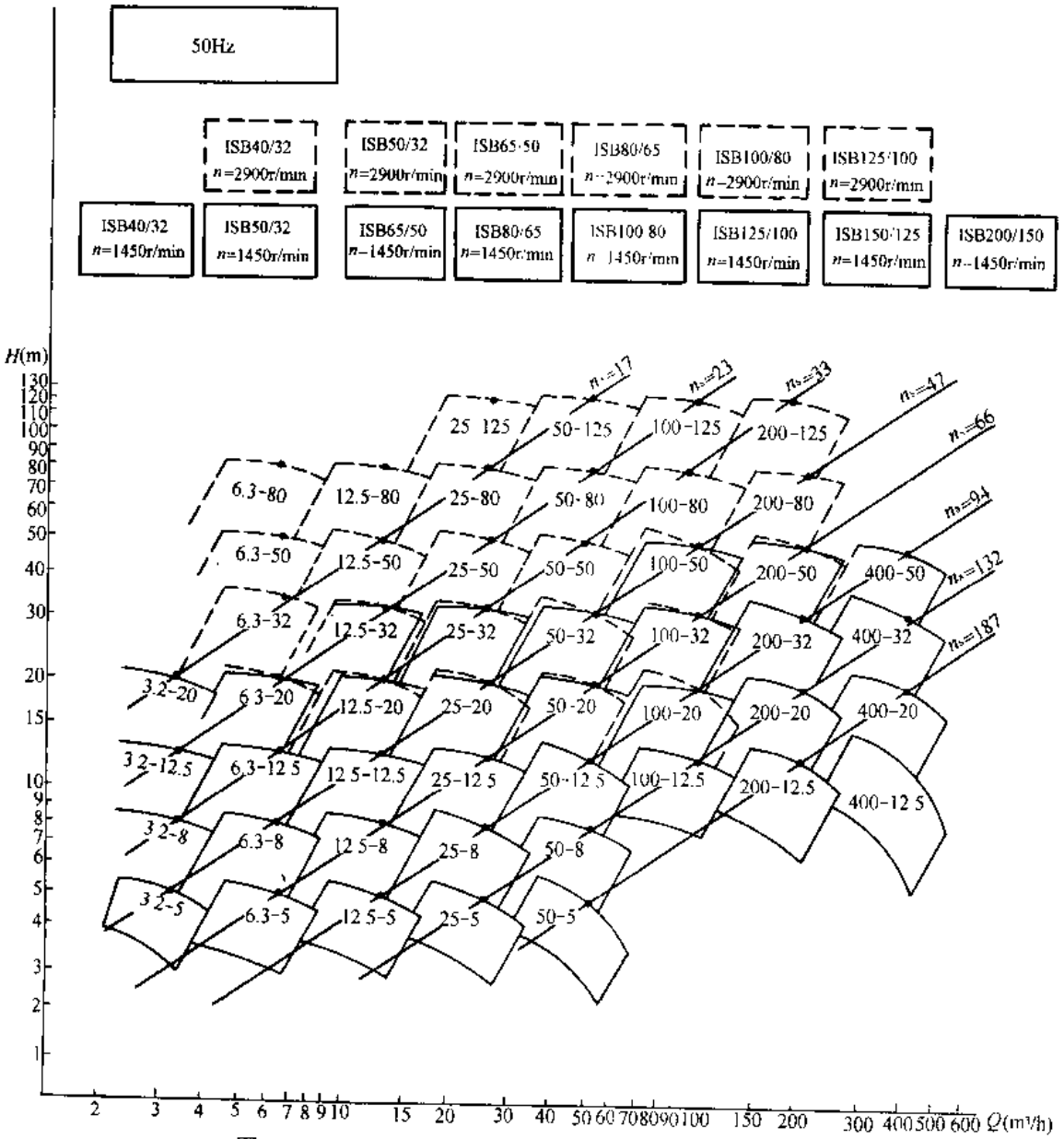

图 3-119　ISB 型单级单吸悬臂式离心泵性能范围（50Hz）

ISB 型泵性能（50Hz） 表 3-19

泵型号	流量 Q (m³/h)	扬程 H (m)	转速 n (r/min)	电动机功率 (kW)	效率 η (%)	允许吸程 (m)	重量 (kg)	主要生产厂
ISB40/32-3.2-5	2.2 3.2 4.1	5.4 5.0 4.4	1450	0.55	37 46 44	2.0 2.0 2.1		川源股份有限公司
ISB40/32-3.2-8	2.2 3.2 4.1	8.4 8.0 7.4		0.55	33 40 42	2.0 2.1 2.2		
ISB40/32-3.2-12.5	2.2 3.2 4.1	13.0 12.5 11.7		0.55	24 31 27	2.0 2.1 2.1		
ISB40/32-3.2-20	2.2 3.2 4.1	21.0 20.0 18.2		0.75	20 26 22	2.1 2.2 2.3		
ISB40/32-6.3-20	4.4 6.3 8.2	21.4 20.0 18.0	2900	0.75	40 50 48	2.0 2.0 2.0		
ISB40/32-6.3-32	4.4 6.3 8.2	33.0 32.0 31.0		1.5	35 45 40	2.0 2.0 2.0		
ISB40/32-6.3-50	4.4 6.3 8.2	51.5 50.0 48.0		3.0	28 37 32	2.0 2.0 2.1		
ISB40/32-6.3-80	4.4 6.3 8.2	82.0 80.0 75.0		5.5	25 32 28	2.0 2.0 2.1		
ISB50/32-6.3-5	4.4 6.3 8.2	5.4 5.0 4.5	1450	0.55	48 57 59	2.0 2.0 2.5		
ISB50/32-6.3-8	4.4 6.3 8.2	8.4 8.0 7.3		0.55	43 52 51	2.0 2.0 2.5		
ISB50/32-6.3-12.5	4.4 6.3 8.3	13.0 12.5 11.8		0.75	38 46 50	2.0 2.0 2.5		
ISB50/32-6.3-20	4.4 6.3 8.3	20.5 20.0 19.3		1.5	32 39 41	2.0 2.0 2.5		
ISB50/32-12.5-20	8.8 12.5 16.3	21.0 20.0 18.4	2900	1.5	54 62 65	2.2 2.3 2.5		
ISB50/32-12.5-32	8.8 12.5 16.3	33.0 32.0 30.0		3.0	49 57 58	2.2 2.3 2.5		
ISB50/32-12.5-50	8.8 12.5 16.3	51.5 50.0 47.8		5.5	44 52 56	2.2 2.3 2.5		
ISB50/32-12.5-80	8.8 12.5 16.3	81.0 80.0 78.0		11	38 44 47	2.2 2.3 2.5		

续表

泵型号	流量 Q (m³/h)	扬程 H (m)	转速 n (r/min)	电动机功率 (kW)	效率 η (%)	允许吸程 (m)	重量 (kg)	主要生产厂
ISB65/50-12.5-5	8.8 12.5 16.3	5.4 5.0 4.2	1450	0.55	60 66 61	2.0 2.0 2.5		川源股份有限公司
ISB65/50-12.5-8	8.8 12.5 16.3	8.5 8.0 7.2		0.75	57 64 65	2.0 2.0 2.5		
ISB65/40-12.5-12.5	8.8 12.5 16.3	12.8 12.5 11.8		1.1	50 58 60	2.0 2.0 2.5		
ISB65/40-12.5-20	8.8 12.5 16.3	20.5 20.0 19.0		2.2	40 48 52	2.0 2.0 2.5		
ISB65/40-12.5-32	8.8 12.5 16.3	32.8 32.0 30.7		4.0	32 40 45	2.2 2.5 3.0		
ISB65/50-25-20	17.5 25.0 32.5	21.6 20.0 17.0	2900	3.0	65 71 66	2.2 2.3 3.0		
ISB65/50-25-32	17.5 25.0 32.5	33.3 32.0 29.8		5.5	62 69 70	2.2 2.3 3.0		
ISB65/40-25-50	17.5 25.0 32.5	51.4 50.0 47.4		7.5	55 63 65	2.2 2.3 2.5		
ISB65/40-25-80	17.5 25.0 32.5	82.0 80.0 77.0		15	45 53 57	2.2 2.3 2.5		
ISB65/40-25-125	17.5 25.0 32.5	127 125 121		30	35 44 48	2.5 2.5 3.2		
ISB80/65-25-5	17.5 25.0 32.5	5.4 5.0 4.2	1450	0.75	66 75 70	2.5 2.5 3.0		
ISB80/65-25-8	17.5 25.0 32.5	8.7 8.0 6.8		1.5	65 72 69	2.0 2.3 3.0		
ISB80/50-25-12.5	17.5 25.0 32.5	13.0 12.5 11.5		2.2	65 66 69	2.0 2.3 3.0		
ISB80/50-25-20	17.5 25.0 32.5	20.5 20.0 18.8		3.0	53 62 65	2.0 2.3 3.0		
ISB80/50-25-32	17.5 25.0 32.5	32.4 32.0 31.2		5.5	42 52 55	2.0 2.3 3.0		

续表

泵型号	流量 Q (m³/h)	扬程 H (m)	转速 n (r/min)	电动机功率 (kW)	效率 η (%)	允许吸程 (m)	重量 (kg)	主要生产厂
ISB80/65-50-20	35.0 50.0 65.0	21.8 20.0 16.6	2900	5.5	69 78 74	2.8 3.0 3.5		川源股份有限公司
ISB80/65-50-32	35.0 50.0 65.0	34.6 32.0 27.4		7.5	69 76 73	2.3 2.5 3.5		
ISB80/50-50-50	35.0 50.0 65.0	52.4 50.0 46.2		15	67 73 72	2.3 2.5 3.3		
ISB80/50-50-80	35.0 50.0 65.0	82.0 80.0 76.0		22	56 64 68	2.3 2.5 3.0		
ISB80/50-50-125	35.0 50.0 65.0	127 125 122		37	45 55 58	2.3 2.5 3.0		
ISB100/80-50-5	35.0 50.0 65.0	5.7 5.0 3.8	1450	1.5	73 78 71	2.0 2.5 3.5		
ISB100/80-50-8	35.0 50.0 65.0	8.5 8.0 7.0		2.2	71 77 74	2.0 2.5 3.5		
ISB100/65-50-12.5	35.0 50.0 65.0	13.8 12.5 10.5		4	70 75 70	2.0 2.3 3.0		
ISB100/65-50-20	35.0 50.0 65.0	20.9 20.0 18.5		5.5	62 71 70	2.0 2.3 3.0		
ISB100/65-50-32	35.0 50.0 65.0	32.8 32.0 30.2		11	56 65 64	2.0 2.3 3.0		
ISB100/80-100-20	70.0 100 130	22.0 20.0 15.3	2900	11	73 81 73	4.0 4.3 5.0		
ISB100/80-100-32	70.0 100 130	34.0 32.0 28.4		15	74 80 79	3.0 3.5 4.5		
ISB100/65-100-50	70.0 100 130	55.0 50.0 42.5		22	74 78 75	3.0 3.6 4.8		
ISB100/65-100-80	70.0 100 130	82.6 80.0 74.0		37	66 75 74	3.3 3.5 5.0		
ISB100/65-100-125	70.0 100 130	129 125 118		75	60 68 70	3.1 3.6 4.5		

续表

泵型号	流量 Q (m³/h)	扬程 H (m)	转速 n (r/min)	电动机功率 (kW)	效率 η (%)	允许吸程 (m)	重量 (kg)	主要生产厂
ISB125/100-100-12.5	70.0	13.2	1450	7.5	66	2.5		川源股份有限公司
	100	12.5			76	2.8		
	130	11.3			77	3.5		
ISB125/100-100-20	70.0	20.4		11	73	2.0		
	100	20.0			76	2.3		
	130	19.2			79	3.0		
ISB125/100-100-32	70.0	33.5		15	68	2.5		
	100	32.0			73	2.5		
	130	30.5			75	3.0		
ISB125/100-100-50	70.0	50.8		30	60	2.5		
	100	50.0			69	3.0		
	130	48.6			73	4.5		
ISB125/100-200-50	140	52.5	2900	45	72	4.0		
	200	50.0			81	4.5		
	260	45.0			80	5.5		
ISB125/100-200-80	140	81.5		75	70	3.6		
	200	80.0			80	4.2		
	260	77.0			82	5.5		
ISB125/100-200-125	140	133		110	60	4.0		
	200	125			75	4.5		
	260	120			77	5.0		
ISB150/125-200-12.5	140	13.6	1450	11	75	2.8		
	200	12.5			83	3.0		
	260	10.3			81	3.5		
ISB150/125-200-20	140	21.3		18.5	72	2.6		
	200	20.0			81	3.0		
	260	17.0			80	3.5		
ISB150/125-200-32	140	35.0		30	75	2.0		
	200	32.0			80	2.5		
	260	27.4			76	3.5		
ISB150/125-200-50	140	51.0		45	70	2.5		
	200	50.0			77	3.0		
	260	47.4			78	4.0		
ISB200/150-400-12.5	280	14.8		18.5	74	4.0		
	400	12.5			84	4.5		
	520	8.0			74	5.5		
ISB200/150-400-20	280	21.5		37	74	3.5		
	400	20.0			84	4.0		
	520	16.4			80	5.0		
ISB200/150-400-32	280	37.0		55	72	3.0		
	400	32.0			82	3.5		
	520	28.5			80	4.0		
ISB200/150-400-50	280	50.6		90	70	3.2		
	400	50.0			81	3.8		
	520	47.0			80	5.0		

五、外形及安装尺寸

ISB 型单级单吸悬臂式离心泵外形及安装尺寸，不带底座的外形及安装尺寸见图 3-120 和表 3-20；带底座配有加长联轴器的外形及安装尺寸见图 3-121 和表 3-21。

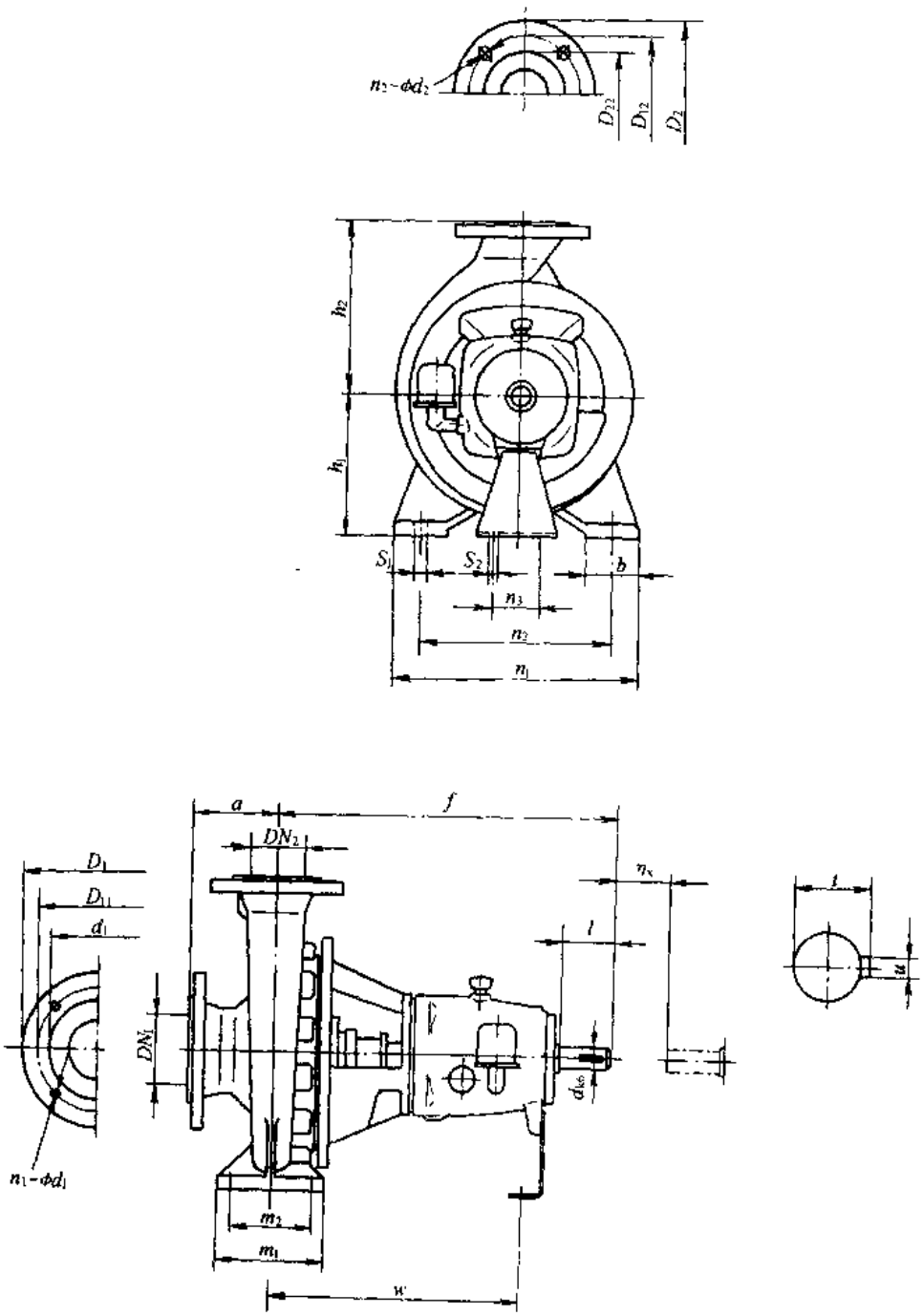

图 3-120 ISB 型单级单吸悬臂式离心泵不带底座的外形及安装尺寸

ISB 型单级单吸悬臂式离心泵不带底座的外形及安装尺寸（mm） 表 3-20

泵型号	外形尺寸				脚							螺栓		轴伸				η_x	进口法兰				出口法兰				叶轮直径
	a	f	h_1	h_2	b	m_1	m_2	n_1	n_2	n_3	w	s_1	s_2	d_{k6}	l	t	u		DN_1	D_1	D_{11}	$n_1-\phi d_1$	DN_2	D_{22}	D_{12}	$n_2-\phi d_2$	D_2
ISB40/32-3.2-5																											
-3.8-7			112	140				190	140																		125
-6.3-20																											
-7.5-29																											
ISB40/32-3.2-8																											
-3.8-11.5	80		132	160	50	100	70							19	40	21.5	6										160
-6.3-32		385																									
-7.5-46								240	190									100	40	150	110						
ISB40/32-3.2-12.5																										4-17.5	
-3.8-18			160	180																							
-6.3-50										110	285	M12	M12														200
-7.5-72																											
ISB40/32-3.2-20																						4-17.5	32	140	100		
-3.8-29																											
-6.3-80	100		180	225	65	125	95	320	250					24	50	27	8										250
-7.5-115																											
ISB50/32-6.3-5																											
-7.5-7																											
-12.5-20	80		112	140	50	100	70	190	140					19	40	21.5	6	100	50	165	125						125
-15-29																											

续表

泵型号	外形尺寸				脚							螺栓		轴伸				η_x	进口法兰				出口法兰				叶轮直径
	a	f	h_1	h_2	b	m_1	m_2	n_1	n_2	n_3	w	s_1	s_2	d_{k6}	l	t	u		DN_1	D_1	D_{11}	$n_1-\phi d_1$	DN_2	D_{22}	D_{12}	$n_2-\phi d_2$	D_2
ISB50/32-6.3-8	80	385	132	160	50	100	70	240	190	110	285	M12	M12	19	40	21.5	6	100	50	165	125	4-17.5	32	140	100	4-17.5	160
-7.5-11.5																											
-12.5-32																											
-15-46																											
ISB50/32-6.3-12.5			160	180										24	50	27	8										200
-7.5-18																											
-12.5-50																											
-15-72																											
ISB50/32-6.3-20	100	500	180	225	65	125	95	320	250					32	80	35	10										250
-7.5-29																											
-12.5-80																											
-15-115																											
ISB65/50-12.5-5	80	385	112	140	50	100	70	210	160					19	40	21.5	6	100	65	185	145		50	165	125		125
-15-7																											
-25-20																											
-30-29																											
ISB65/50-12.5-8			132	160				240	190																		160
-15-11.5																											
-25-32																											
-30-46																											

续表

泵型号	外形尺寸				脚							螺栓		轴伸				η_x	进口法兰				出口法兰				叶轮直径
	a	f	h_1	h_2	b	m_1	m_2	n_1	n_2	n_3	w	s_1	s_2	d_{k6}	l	t	u		DN_1	D_1	D_{11}	$n_1-\phi d_1$	DN_2	D_{22}	D_{12}	$n_2-\phi d_2$	D_2
ISB65/40-12.5-12.5	100	385	160	180	50	100	70	265	212	110	285	M12	M12	24	50	27	8	100	65	185	145	4-17.5	40	150	110	4-17.5	200
-15-18																											
-25-50																											
-30-72																											
ISB65/40-12.5-20		500	180	225	65	125	95	320	250		370			32	80	35	10										250
-15-29																											
-25-80																											
-30-115																											
ISB65/40-12.5-32	125	500	200	250	65	125	95	345	280		370											4-17					315
-15-46																											
-25-125																											
-30-180																											
ISB80/65-25-5	100	385	132	160	50	100	70	240	190		285			24	50	27	8	100	80	200	160	8-17.5	65	185	145		125
-30-7																											
-50-20																											
-60-29																											
ISB80/65-25-8			160	180				265	212																		160
-30-11.5																											
-50-32																											
-60-46																											

续表

泵型号	外形尺寸				脚							螺栓		轴伸				η_x	进口法兰				出口法兰				叶轮直径
	a	f	h_1	h_2	b	m_1	m_2	n_1	n_2	n_3	w	s_1	s_2	d_{k6}	l	t	u		DN_1	D_1	D_{11}	$n_1-\phi d_1$	DN_2	D_{22}	D_{12}	$n_2-\phi d_2$	D_2
ISB80/50-25-12.5	100	385	160	200	50	100	70	265	212	110	285	M12	M12	24	50	27	8	100	80	200	160	8-17.5	50	165	125	4-17.5	200
-30-18																											
-50-50																											
-60-72																											
ISB80/50-25-20	125	500	180	225	65	125	95	320	250		370			32	80	35	10										250
-30-29																											
-50-80																											
-60-115																											
ISB80/50-25-32			225	280				345	280																		315
-30-46																											
-50-125																											
-60-180																											
ISB100/80-50-5	100	385	160	180	65	125	95	280	212	110	285	M12	M12	24	50	27	8	100	100	220	180	8-17.5	80	200	160	8-17.5	125
-60-7																											
-100-20																											
-120-29																											
ISB100/80-50-8		500		200							370			32	80	35	10										160
-60-11.5																											
-100-32																											
-120-46																											

续表

泵型号	外形尺寸				脚							螺栓		轴伸				η_x	进口法兰				出口法兰				叶轮直径
	a	f	h_1	h_2	b	m_1	m_2	n_1	n_2	n_3	w	s_1	s_2	d_{k6}	l	t	u		DN_1	D_1	D_{11}	$n_1-\phi d_1$	DN_2	D_{22}	D_{12}	$n_2-\phi d_2$	D_2
ISB100/65-50-12.5																											
-60-18	100		180	225	65	125	95	320	250			M12															200
-100-50																											
-120-72		500												32	80	35	10										
ISB100/65-50-20																											
-60-29			200	250				360	280		370								100	220	180		65	185	145	4-17.5	250
-100-80																											
-120-115	125				80	160	120					M16															
ISB100/65-50-32										110			M12					140				8-17.5					
60-46		530	225	280				400	315					42	110	45	12										315
-100-125																											
-120-180																											
ISB125/100-100-12.5																											
-120-18	125	500	200					360	280					32	80	35	10										200
-200-50																											
-240-72				280	80	160	120				370	M16							125	250	210		100	220	180	8-17.5	
ISB125/100-100-20																											
-120-29	140	530	225					400	315					42	110	45	12										250
-200-80																											
-240-115																											

续表

泵型号	外形尺寸				脚							螺栓		轴伸				η_x	进口法兰				出口法兰				叶轮直径
	a	f	h_1	h_2	b	m_1	m_2	n_1	n_2	n_3	w	s_1	s_2	d_{k6}	l	t	u		DN_1	D_1	D_{11}	$n_1-\phi d_1$	DN_2	D_{22}	D_{12}	$n_2-\phi d_2$	D_2
ISB125/100-100-32																											
-120-46			250	315	80	160	120	400	315			M16															315
-200-1251													M12	42	110	45	12	140	125	250	210	8-17.5	100	220	180	8-17.5	
-240-180																											
ISB125/100-100-50			280	355	100	200	150	500	400			M20															400
-120-72																											
ISB150/125-200-12.5			225	315																							200
-240-18																											
ISB150/125-200-20	140	530	250		80	160	120	400	315			M16															
-240-29																											250
ISB150/125-200-32				355						110	370		M12	42	110	45	12	140	150	285	240	8-22	125	250	210	8-17.5	
-240-46			280																								315
ISB150/125-200-50																											
-240-72			315	400	100	200	150	500	400			M20															400
ISB200/150-400-12.5																											
-480-18	160		280	315										48		51.5	14	180	200	340	295	12-22	150	285	240	8-22	200
ISB200/150-400-20																											
-480-29				375																							250

续表

泵型号	外形尺寸				脚							螺栓		轴伸				η_k	进口法兰				出口法兰				叶轮直径
	a	f	h_1	h_2	b	m_1	m_2	n_1	n_2	n_3	w	s_1	s_2	d_{k6}	l	t	u		DN_1	D_1	D_{11}	$n_1-\phi d_1$	DN_2	D_{12}	D_{22}	$n_2-\phi d_2$	D_2
ISB200/150-400-32	160	670	315	400	100	200	150	550	450	140	500	M20	M12	48	110	51.5	14	180	200	340	295	12-22	150	285	240	8-22	315
-480-46																											
ISB200/150-400-50				450																							400
-480-72																											

ISB 型单级单吸悬臂式离心泵带底座配加长联轴器的外形及安装尺寸 表 3-21

泵型号	电动机		外形尺寸 (mm)																			
	型号	功率 (kW)	A	L_1	L_2	L_3	L_4	a	f	x	L_5	B_1	B_2	B_3	h_1	h_2	h_3	H	H_1	H_2	$n-\phi d$
ISB40/32-3.2-5	Y801-4	0.55	80	820	150	540	285	80	385	100	850	150	360	320	112	170	25	237	377	327	4-18.5
-6.3-20	Y801-2	0.75																			
ISB40/32-3.2-8	Y801-4	0.55													132			257	417	347	
6.3-32	Y90S-2	1.5					310				875	155				190				357	
ISB40/32-3.2-12.5	Y801-4	0.55					285				850	150			160	170		285	465	375	
-6.3-50	Y100L-2	3.0		920	170	600	380				945	180	390	350		245				435	
ISB40/32-3.2-20	Y802-4	0.75	95	1020	190	660	310	100				155	450	400	180	190		305	530	405	
-6.3-80	Y132S1-2	5.5		1160	210	740	475				1175	210	490	440		315		320	545	503	
ISB50/32-6.3-5	Y801-4	0.55	80	820	150	540	285	80			850	150	360	320	112	170		237	377	327	
-12.5-20	Y90S-2	1.5					310				875	155				190				337	
ISB50/32-6.3-8	Y801-4	0.55					285				850	150			132	170		257	417	347	
-12.5-32	Y100L-2	3.0		920	170	600	380				945	180	390	350		245				402	
ISB50/32-6.3-12.5	Y802-4	0.75		820	150	540	285				850	150	360	320	160	170		285	465	375	
-12.5-50	Y132S1-2	5.5		1020	190	660	475				1040	210	450	400		315	30			468	4-24
ISB50/32-6.3-20	Y90S-4	1.1	95				335	100	500		1035	155			180	190		305	530	405	
-12.5-80	Y160M1-2	11		1290	225	840	600				1300	255	540	490		385		340	565	565	

续表

泵型号	电动机 型号	电动机 功率(kW)	A	L_1	L_2	L_3	L_4	a	f	x	L_5	B_1	B_2	B_3	h_1	h_2	h_3	H	H_1	H_2	n φd
ISB65/50-12.5-5	Y801-4	0.55	80	820	150	540	285	80	385	100	850	150	360	320	112	170	25	237	377	327	4-18.5
-25-20	Y100L-2	3.0		920	170	600	380				945	180	390	350		245				382	
ISB65/50-12.5-8	Y802-4	0.75		820	150	540	285				850	150	360	320	132	170		257	417	347	
-25-32	Y132S1-2	5.5		1020	190	660	475				1040	210	450	440		315	30			440	4-24
ISB65/40-12.5-12.5	Y90S-4	1.1	95				310	100	500		1010	155		400	160	190		305	530	425	
-25-50	Y132S2-2	7.5		1160	210	740	475				1175	210	490	440		315		320	545	503	
ISB65/40-12.5-20	Y100L1-4	2.2	95	1020	190	660	380	100	500		1080	180	450	400	180	245	30	285	545	503	4-24
-25-80	Y160M2-2	15		1290	225	840	600				1300	255	540	490		385		385	485	430	
ISB65/40-12.5-32	Y112M-4	4		1140	210	740	400	125			1125	190	490	440	200	265		340	590	485	
-25-125	Y200L1-2	30		1420	250	940	775				1500	310	610	550		475	40	380	630	655	4-28
ISB80/65-25-5	Y802-4	0.75	80	820	150	540	285	100	385		870	150	360	320	132	170	25	257	417	347	4-18.5
-50-20	Y132S1-2	5.5		1020	190	660	475				1060	210	450	400		315	30			440	4-24
ISB80/65-25-8	Y90L-4	1.5		920	170	600	335				920	155	390	350	160	190	25	285	465	385	4-18.5
-50-32	Y132S2-2	7.5		1020	190	660	475				1060	210	450	400		315	30			468	4-24
ISB80/50-25-12.5	Y100L1-4	2.2		920	170	600	380				965	180	390	350		245	25		485	430	4-18.5
-50-50	Y160M2-2	15		1140	210	740	600				1185	255	490	440		305	30	300	500	525	4-24
ISB80/50-25-20	Y100L2-4	3	95	1020	190	660	380	125	500		1105	180	450	400	180	245		305	530	450	
-50-80	Y180M-2	22		1290	225	840	670				1395	285	540	490		430		340	565	590	
ISB80/50-25-32	Y132S-4	5.5		1160	210	740	475				1200	210	490	440	225	315		365	645	548	
-50-125	Y200L2-2	37		1420	250	960	775				1500	315	610	550		475	40	405	685	680	4-28
ISB100/80-50-5	Y90L-4	1.5		920	170	600	335	100	385		920	155	390	350	160	190	25	285	465	385	4-18.5
-100-20	Y160M1-2	11		1140	210	740	600				1185	255	490	440		385	30	300	480	525	4-24

续表

泵型号	电动机 型号	电动机 功率(kW)	A	L_1	L_2	L_3	L_4	a	f	x	L_5	B_1	B_2	B_3	h_1	h_2	h_3	H	H_1	H_2	$n-\phi d$
			外形尺寸 (mm)																		
ISB100/80-50-8	Y100L1-4	2.2	95	1020	190	660	380	100	500	100	1080	180	450	400	160	245	30	285	485	430	4-24
-100-32	Y160M2-2	15		1290	225	840	600				1300	255	540	490		385		320	520	545	
ISB100/65-50-12.5	Y112M-4	4.0		1140	210	740	400				1140	190	490	440	180	265			545	473	
-100-50	Y180M-2	22		1290	225	840	670				1410	285	540	490		430		340	565	590	
ISB100/65-50-20	Y132S-4	5.5	110	1160	210	740	475	125		140	1240	210	490	440	200	315	30	340	590	523	
-100-80	Y200L2-2	37		1420	250	940	775				1540	310	610	550		475	40	380	630	655	4-28
ISB100/65-50-32	Y160M-4	11		1270	225	840	600		530		1395	255	540	490	225	385	30	385	645	610	4-24
-100-125	Y280S-2	75		1820	320	1200	1000				1795	410	730	670		600	40	425	705	785	4-28
ISB125/100-100-12.5	Y132M-4	7.5		1160	210	740	515		500		1280	210	490	40	200	315	30	340	620	593	4-24
-200-50	Y225M-2	45		1420	250	940	815				1580	345	610	550		530	40	380	660	665	4-28
ISB125/100-100-20	Y160M-4	11		1270	225	840	600	140	530		1410	255	540	490	225	385	30	385	665	610	4-24
-200-80	Y280S-2	75		1820	320	1200	1000				1810	410	730	670		640	40	425	705	785	
ISB125/100-100-32	Y160L-4	15		1420	250	940	645				1455	225	610	550	250	385		430	745	655	
-200-125	Y315S-2	110		1820	320	1200	1190				2000	460	800	740		760		450	765	895	
ISB125/100-100-50	Y200L-4	30	130	1620	290	1060	775				1585	310	660	600	280	475		480	835	655	
ISB150/125-200-12.5	Y160M-4	11	110	1270	225	840	600				1410	255	540	490	250	385	30	410	765	635	4-24
ISB150/125-200-20	Y180M-4	18.5		1420	250	940	670				1480	285	610	550		430	40	430	785	680	4-28
ISB150/125-200-32	Y200L-4	30	130	1620	290	1060	775				1585	310	660	600	280	475		480	835	755	
ISB150/125-200-50	Y225M-4	45					845				1655	345			315	530		515	915	820	
ISB200/150-400-12.5	Y180M-4	18.5					670	160		180	1485	285			280	430		480	835	730	
ISB200/150-400-20	Y225S-4	37					820				1690	345				530			855	785	
ISB200/150-400-32	Y250M-4	55		1820	320	1200	930		670		1940	385			315	575		515	915	840	
ISB200/150-400-50	Y280M-4	90		1840			1050				2060	410				640			965	875	

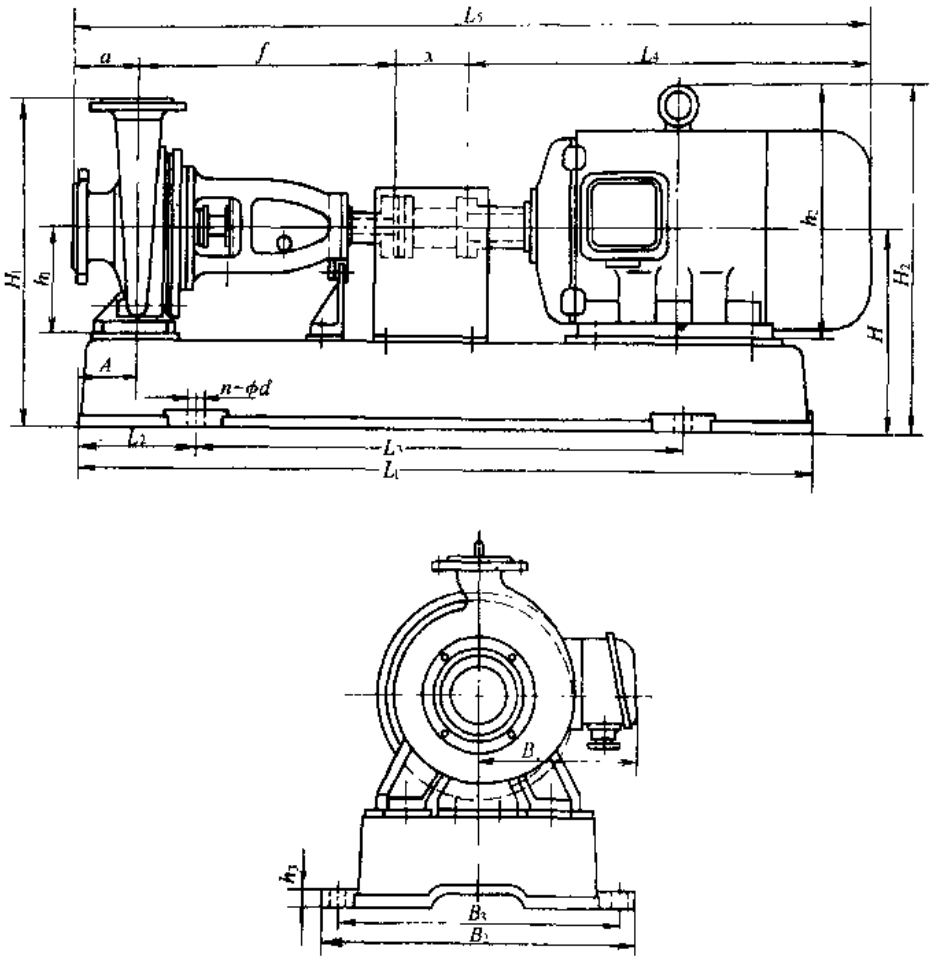

图 3-121 ISB 型单级单吸悬臂式离心泵带底座配加长联轴器的外形及安装尺寸

六、成套供应范围

ISB 型单级单吸悬臂式离心泵配套供应范围见表 3-22。

ISB 型单级单吸悬臂式离心泵配套供应范围 表 3-22

项 目	名 称	数 量	备 注
主机	泵	1	
	电动机	1	
附件	联轴器	1	
	底 座	1	
工具			

3.1.7 KTB 型制冷空调泵

一、适用范围

KTB 型制冷空调泵供输送 80℃ 以下清水或物理化学性质类似清水的液体。适用于安装在室内中央空调冷却系统及高层建筑生活、消防给水等。

二、型号意义说明

KTB 125 — 100 — 250 A

- A：叶轮经切割：A 为第一次，B 为第二次
- 250：叶轮名义直径(mm)
- 100：出口直径(mm)
- 125：进口直径(mm)
- KTB：制冷空调泵

三、结构

KTB 型制冷空调泵由泵体、叶轮、密封环、泵盖、挡水圈、加油盖、轴、联轴器组、悬架体、悬架支架等组成。其质材均采用瑞典 SKF 进口轴承、2Cr13 不锈钢轴、KTM 型高质量机械密封、耐高温润滑脂、ZQsh6-6-3 铜叶轮及采用低噪声电动机。为后开门式结构，检修方便。

四、性能

KTB 型制冷空调泵性能见表 3-23。

KTB 型制冷空调泵性能　　表 3-23

泵型号	流量 Q (m^3/h)	扬程 H (m)	转速 n (r/min)	轴功率 (kW)	电动机 功率 (kW)	电动机 型号	效率 η (%)	汽蚀余量 (m)	配锥管直径 (mm)	轴承型号	总重量 (kg)	生产厂
KTB65-40-210	10	14.5	1450	0.84	1.5	Y90L-4S	47	1.8	40～50	6305	120	广州市第一水泵厂
	18	12.5		1.13			54	2.0				
	21	10		1.144			50	2.4				
KTB65-40-260	10	24	1450	1.76	3	Y100L2-4S	37	1.8	40～50	6307	180	
	18	22		2.28			47	2.0				
	21	15		2.33			51	2.4				
KTB65-40-320	11	38	1450	3.5	5.5	Y132-4S	32	3.1	40～50	6307	210	
	18	35		4.24			40.5	2.1				
	21.5	32		4.83			39	3.8				
KTB80-50-210	18	15.4	1450	1.37	2.2	Y100L1-4S	55	2.2	50～80	6307	140	
	30	13.5		1.7			65	2.3				
	36	11.6		1.86			61	2.9				
KTB80-50-260	20	25	1450	2.62	5.5	Y132S-4S	52	2.3	50～80	6307	198	
	32	22.5		3.27			60	2.4				
	38	19.8		3.63			56.5	3				
KTB80-50-320	24	36	1450	5	11	Y160M-4S	47	2.4	50～80	6307	294	
	40	34		6.38			58	2.5				
	48	32		7.09			59	3				
KTB80-50-320A	23	32	1450	4.45	7.5	Y132M-4S	45	2	50～80	6307	250	
	38	30		5.54			56	2.5				
	45	28		6.07			56.5	3				
KTB100-65-210	35	15.3	1450	2.31	4	Y112M-4S	63	1.9	65～100	6307	183	
	55	14		2.87			73	2				
	66	13		3.2			73.5	2.3				
KTB100-65-260	36	24.5	1450	4	7.5	Y132M-4S	60	2	65～100	6307	238	
	60	22.5		5.25			70	2.3				
	72	20.6		5.77			69	3				

续表

泵型号	流量 Q (m³/h)	扬程 H (m)	转速 n (r/min)	轴功率 (kW)	电动机 功率 (kW)	电动机 型号	效率 η (%)	汽蚀余量 (m)	配锥管直径 (mm)	轴承型号	总重量 (kg)	生产厂
KTB100-65-320	40 65 78	37 34 31	1450	7.46 9.56 10.62	15	Y160L-4S	54 63 62	1.9 2 2.5	65～100	6309	420	广州市第一水泵厂
KTB100-65-320A	37 62 74.5	33.4 30.9 28	1450	6.73 8.54 9.47	11	Y160M-4S	50 61 60	1.9 2 2.5	65～100	6309	325	
KTB125-100-200	60 100 120	14.5 12.5 11	1450	3.84 4.48 4.79	7.5	Y132M-4S	62 76 75	2.5 2.5 3	100～125	6307	250	
KTB125-100-200A	56 93.5 112	12.8 11 9.7	1450	3.17 3.7 3.96	5.5	Y132S-4S	62 76 75	2.5 2.5 3	100～125	6307	236	
KTB125-100-250	60 100 120	21.5 20 18.5	1450	5.59 7.17 7.84	11	Y160M-4S	62 76 77	2.2 2.5 3	100～125	6309	394	
KTB125-100-250A	56 93.5 112	18.8 17.5 16.2	1450	4.56 5.87 6.41	7.5	Y132M-4S	63 76 77	2.5 2.5 3	100～125	6309	355	
KTB125-100-250B	52.2 86.5 104	16 15 13.9	1450	3.7 4.86 5.17	5.5	Y132S-4S	62 75 76	2.5 2.5 3	100～125	6309	341	
KTB125-100-315	60 100 120	33.5 32 30.5	1450	9.4 11.9 13.5	15	Y160L-4S	58 73 74	2.5 2.5 3	100～125	6309	495	
KTB125-100-315A	57.4 95.5 114	30.5 28.5 27.8	1450	8.22 10.33 11.7	15	Y160L-4S	58 73 74	2.5 2.5 3	100～125	6309	480	
KTB125-100-315B	54.6 90.8 108.9	27.7 26.4 25.8	1450	7.23 9.08 10.5	11	Y160M-4S	57 72 73	2.5 2.5 3	100～125	6309	410	
KTB125-100-400	60 100 120	52 50 48.5	1450	16.1 21 23.6	30	Y200L-4S	53 65 67	2.5 2.5 3	100～125	6309	627	
KTB125-100-400A	56 93.6 112.4	46 44 43	1450	13.2 17.5 19.6	22	Y180L-4S	53 64 67	2.5 2.5 3	100～125	6309	588	
KTB125-100-400B	52.2 88 105	40 38 37.2	1450	11.2 14.6 16.4	18.5	Y180M-4S	51 62.8 65	2.5 2.5 3	100～125	6309	570	
KTB125-100-210	90 142 170	15 13 11.5	1450	5.25 6.36 6.91	11	Y160M-4S	70 79 77	2.2 2.5 3.4	100～125	6307	295	
KTB125-100-260	95 148 175	24.5 22 20	1450	9.19 11.37 12.54	15	Y160L-4S	69 78 76	2.3 2.6 3.5	100～125	6309	385	

续表

泵型号	流量 Q (m³/h)	扬程 H (m)	转速 n (r/min)	轴功率 (kW)	电动机 功率 (kW)	电动机 型号	效率 η (%)	汽蚀余量 (m)	配锥管直径 (mm)	轴承型号	总重量 (kg)	生产厂
KTB125-100-320	80	37.5	1450	12.73	22	Y180L 4S	65	2	100～125	6309	556	广州市第一水泵厂
	146	34		16.7			75	2				
	165	29		18.38			72	2.3				
KTB125-100-320A	78	32	1450	10.8	18.5	Y180M-4S	63	2	100～125	6309	541	
	142	28		14.83			73	2				
	165	25		16.28			69	2.3				
KTB125-100-410	90	57	1450	24.09	45	Y225M-4S	58	2.3	100～125	6309	707	
	150	52		31.24			68	2.5				
	176	48.5		34.96			67	3.2				
KTB125-100-410A	87	52	1450	22	37	Y225S 4S	56	2.3	100～125	6309	667	
	144	48		28.5			66	2.5				
	172	44		31.7			65	3.2				
KTB125-100-410B	83	45	1450	18.83	30	Y200L-4S	54	2.3	100～125	6309	612	
	140	40		23.8			64	2.5				
	165	38		27.1			63	3.2				
KTB150-125-250	120	22.5	1450	10.4	18.5	Y180M-4S	71	3	125～150	6309	427	
	200	20		13.5			81	3				
	240	17.5		14.7			78	3.5				
KTB150-125-250A	112	19.5	1450	8.7	15	Y160L-4S	68	3	125～150	6309	393	
	187	17.5		11.3			77.9	3				
	224	15.2		12.3			75.3	3.5				
KTB150-125-260	144	23.5	1450	13.17	22	Y180L-4S	70	2.3	125～150	6309	442	
	240	21		16.95			81	2.6				
	288	18.8		18.9			78	3.2				
KTB150-125-315	120	34	1450	15.86	30	Y200L-4S	70	2.5	125～150	6309	603	
	200	32		22.08			79	2.5				
	240	29		23.71			80	3				
KTB150-125-315A	112	30	1450	13.1	22	Y180L-4S	70	2.5	125～150	6309	565	
	187	28		18.1			79	2.5				
	224.6	25		19.1			80	3				
KTB150-125-315B	104	25.5	1450	10.5	18.5	Y180M-4S	69	2.5	125～150	6309	546	
	173	24		14.5			78	2.5				
	208	21.8		15.6			79	3				
KTB150-125-400	120	53	1450	27.9	45	Y225M-4S	62	2	125～150	6309	725	
	200	50		36.3			75	2.8				
	240	46		40.6			74	3.5				
KTB150-125-400A	112	47	1450	23.2	37	Y225S-4S	62	2	125～150	6309	688	
	187	44		30			75	2.8				
	225	40		33.1			74	3.5				
KTB150-125-400B	104.6	40	1450	18.7	30	Y200L-4S	61	2	125～150	6309	649	
	173	38		24.4			74	2.8				
	209.5	35		27.4			73	3.5				
KTB150-125-410	144	55	1450	32.68	55	Y250M 4S	66	2.2	125～150	6309	896	
	245	50		43.9			76	2.4				
	300	44		49.9			72	3.2				

续表

泵型号	流量 Q (m^3/h)	扬程 H (m)	转速 n (r/min)	轴功率 (kW)	电动机 功率 (kW)	电动机 型号	效率 η (%)	汽蚀余量 (m)	配锥管直径 (mm)	轴承型号	总重量 (kg)	生产厂
KTB150-125-410A	144	52	1450	31.37	45	Y225M-4S	65	2.2	125～150	6309	815	广州市第一水泵厂
	245	45		40			75	2.4				
	300	38		43.7			71	3.2				
KTB200-150-260	189	22.6	1450	16.6	30	Y200L-4S	70	2.7	150～200	6309	583	
	315	20		20.5			83.5	3				
	378	17.5		22.2			81	4				
KTB200-150-260A	200	18.8	1450	14.8	22	Y180L-4S	69	2.7	150～200	6309	570	
	280	16.2		15.1			82	3				
	340	14		16.2			80	4				
KTB200-150-250	240	20.6	1450	21.1	37	Y225S-4S	70	3.6	150～200	6309	661	
	400	20		26.7			83	4.6				
	460	17.2		27.3			79	4.9				
KTB200-150-250A	225	19.4	1450	16.7	30	Y200L-4S	71	3	150～200	6309	628	
	374	17.5		21.8			82	4				
	431	15.6		23.5			78	4.5				
KTB200-150-320	189	36	1450	25.56	45	Y225M-4S	72.5	2.5	150～200	6311	748	
	315	32		33.46			82	3.2				
	378	29.4		37.6			80.5	4.2				
KTB200-150-320A	200	33	1450	25.3	37	Y225S-4S	71	2.5	150～200	6311	708	
	280	28		26.36			81	3.2				
	340	25		29.3			79	4.2				
KTB200-150-315	240	37	1450	34.6	55	Y250M 4S	70	3	150～200	6311	917	
	400	32		42.5			82	3.5				
	460	28.5		44.6			80	4				
KTB200-150-315A	226	33	1450	29	45	Y225M 4S	70	3	150～200	6311	825	
	374	28		35			82	3.5				
	432	25		41.6			80	4				
KTB200-150-315B	210	27.5	1450	23.2	37	Y225S-4S	67.4	3	150～200	6311	788	
	350	24		28.6			79	3.5				
	403	21.2		30			77.5	4				
KTB200-150-400	240	55	1450	48.6	90	Y280M 4S	74	3	150-200	6311	1060	
	400	50		67.2			81	3.8				
	460	45		74.2			76	4.5				
KTB200-150-400A	228	49	1450	41.8	75	Y280S-4S	72.7	3	150～200	6311	1045	
	380	44.5		57.9			79.5	3.8				
	437	40		63.8			75.5	4.5				
KTB200-150-400B	210	42	1450	32.8	55	Y250M-4S	73	3	150～200	6311	941	
	340	38		45.1			80	3.8				
	401	34		48.9			76	4.5				
KTB200-150-500	250	88	1450	83.2	132	Y280M 4P	72	3	150～200	6314	1285	
	400	80		111.7			78	4				
	468	72		125.7			73	4.5				
KTB200-150-500A	228	73	1450	63.8	110	Y280S-4P	71	3	150～200	6314	1230	
	376	68		94.1			74	4				
	430	58		95.7			71	4.5				

续表

泵型号	流量 Q (m³/h)	扬程 H (m)	转速 n (r/min)	轴功率 (kW)	电动机 功率 (kW)	电动机 型号	效率 η (%)	汽蚀余量 (m)	配锥管直径 (mm)	轴承型号	总重量 (kg)	生产厂
KTB200-150-500B	210	65	1450	51.5	90	Y280M-4S	70	3	150～200	6314	1120	广州市第一水泵厂
	340	60		76.1			73	4				
	401	50		78.1			70	4.5				
KTB250-200-300	486	30	1450	50.9	55	Y250M-4S	78	5.5	200～250	6311	1017	
	630	26		51.8			85	6.7				
	720	22		53.25			81	7.2				
KTB250-200-300A	432	26	1450	38.2	45	Y225M-4S	80	5.5	200～250	6311	957	
	560	21		39.1			82	6.7				
	650	17		41.8			72	7.2				
KTB250-200-400	486	50	1450	82.7	110	Y280S-4P	80	5	200～250	6311	1238	
	630	45		91.9			85	6.3				
	720	38		95.5			78	6.8				
KTB250-200-400A	432	43	1450	63.2	90	Y280M-4S	80	5	200～250	6311	1138	
	558	38		68.7			84	6.3				
	710	32		81.7			80	6.8				
KTB250-200-400B	428	37	1450	54.2	75	Y280S-4S	78	5	200～250	6311	1118	
	550	32		58.4			82	6.3				
	700	26		63.5			78	6.8				
KTB250-200-500	486	81	1450	142.9	180	Y315M1A 4P	75	5	200～250	6314		
	630	76		157.1			83	6.3				
	720	65		163.4			78	6.8				
KTB250-200-500A	450	70	1450	116	160	Y315M-4P	74	5	200～250	6314		
	600	65		129.5			82	6.3				
	670	56		132.7			77	6.8				
KTB250-200-500B	414	59	1450	92.4	132	Y280M-4P	72	5	200～250	6314		
	550	55		103			80	6.3				
	620	47.5		106.9			75	6.8				
KTB250-200-500C	380	54	1450	79.8	110	Y280M-4P	70	5	200～250	6314		
	520	48		87.2			78	6.3				
	590	41		90.2			73	6.8				

注：赣州制泵有限责任公司也生产KTB100-125～KTB200-400型管道式空调泵。

五、外形及安装尺寸

(1) KTB型制冷空调泵的外形尺寸见图3-122、该泵带底板的安装方式（地脚螺栓安装在混凝土基础上）见图3-123、该泵带减振装置的安装方式见图3-124，其外形及安装尺寸见表3-24。

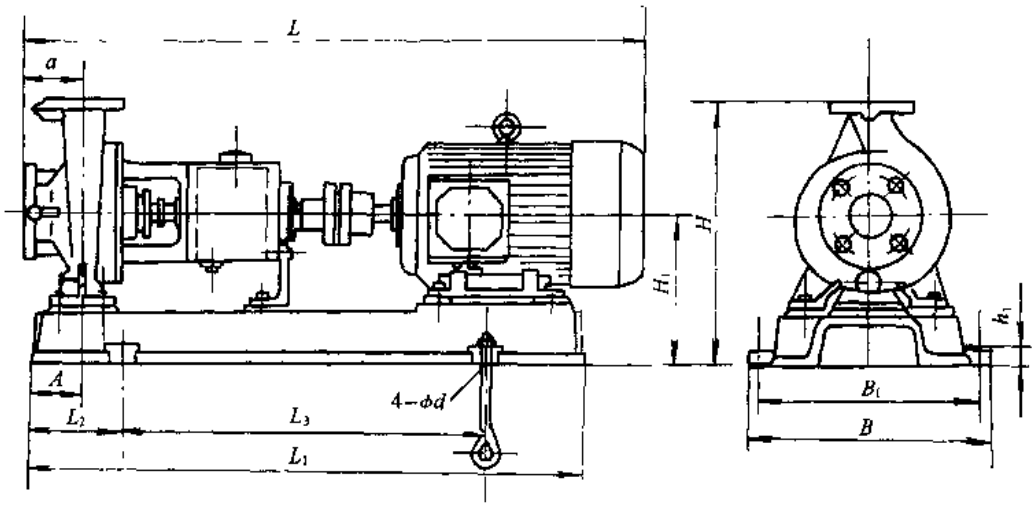

图 3-122 KTB 型制冷空调泵的外形尺寸

注：地脚螺栓长度 200mm。

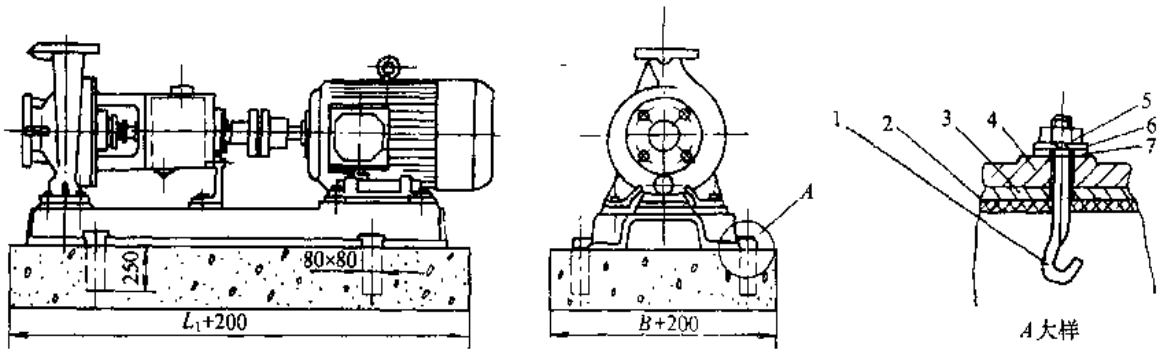

图 3-123 KTB 型制冷空调泵带底板安装方式（地脚螺栓安装在混凝土基础上）

1—地脚螺栓；2—SD 型橡胶隔振垫；3—钢板；4—泵座；5—螺母；6—弹簧垫圈；7—平垫圈

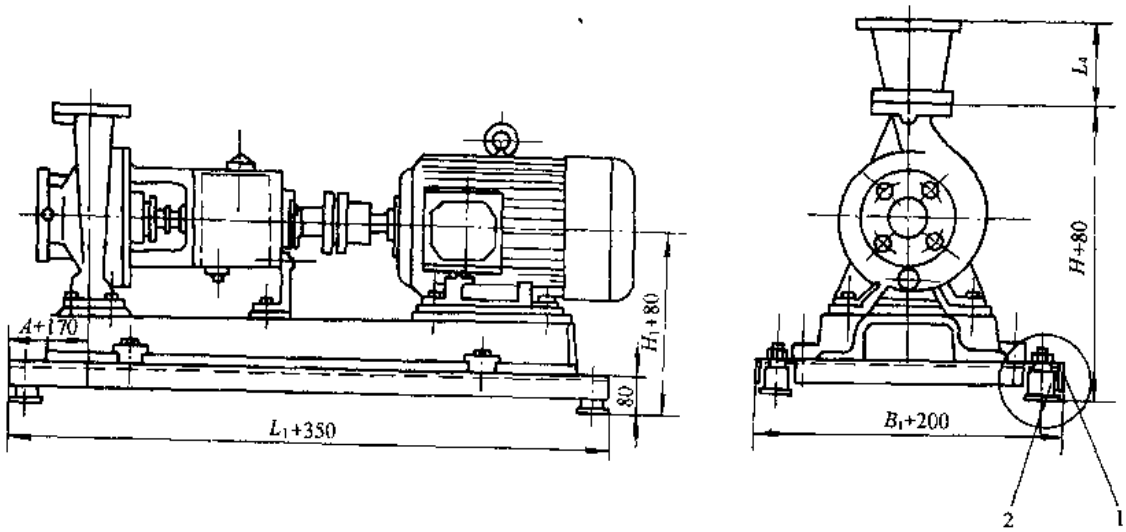

图 3-124 KTB 型制冷空调泵带减振装置的安装方式

1—隔振台架；2—弹簧减振器

KTB 型制冷空调泵的外形及安装尺寸（mm） 表 3-24

泵型号	电动机		A	a	L_1	L_2	L_3	L_4	L	B	B_1	h_1	H_1	H	d
	型号	功率(kW)													
KTB65-40-210	Y90L-4S	1.5	80	100	780	170	490	150	812	400	350	20	215	395	16
KTB65-40-260	Y100L2-4S	3	95	100	830	170	490	150	856	450	400	30	235	395	16
KTB65-40-320	Y132S-4S	5.5	110	125	1120	150	830	150	1090	600	550	30	290	515	16
KTB80-50-210	Y100L1-4S	2.2	95	100	830	170	490	175	857	480	350	20	215	415	16
KTB80-50-260	Y132S-4S	5.5	95	100	830	170	490	175	952	500	400	20	235	460	16
KTB80-50-320	Y160M-4S	11	110	125	1120	150	830	175	1218	500	400	30	315	595	16
KTB80-50-320A	Y132A-4S	7.5	110	125	1120	150	830	175	1133	400	400	30	315	595	16
KTB100-65-210	Y112M-4S	4	95	100	830	170	490	175	880	500	400	20	235	460	16
KTB100-65-260	Y132M-4S	7.5	110	100	1120	210	830	175	1105	500	400	30	290	540	16
KTB100-65-320	Y160L-4S	15	110	125	1120	150	830	175	1260	500	400	30	315	595	16
KTB100-65-320A	Y160M-4S	11	110	125	1120	150	830	175	1260	500	400	30	315	595	16
KTB125-100-200	Y132M-4S	7.5	110	125	1050	210	630	150	1125	490	440	25	290	540	16
KTB125-100-200A	Y132S-4S	5.5	110	125	1050	210	630	150	1125	490	440	25	290	540	16
KTB125-100-250	Y160M-4S	11	110	125	1250	250	830	150	1277	610	550	30	395	635	16
KTB125-100-250A	Y132M-4S	7.5	110	125	1250	250	830	150	1180	610	550	30	395	635	20
KTB125-100-250B	Y132S-4S	5.5	110	125	1250	250	830	150	1180	610	550	30	395	635	20
KTB125-100-315	Y160L-4S	15	110	140	1230	180	840	150	1290	550	490	40	380	649	20
KTB125-100-315A	Y160L-4S	15	110	140	1230	180	840	150	1290	550	490	40	380	649	20
KTB125-100-315B	Y160M-4S	11	110	140	1230	180	840	150	1290	550	490	40	380	649	20
KTB125-100-400	Y200L-4S	30	110	140	1430	290	870	150	1467	660	600	40	410	765	20
KTB125-100-400A	Y180L-4S	22	110	140	1310	290	870	150	1367	660	600	40	410	765	20
KTB125-100-400B	Y180M-4S	18.5	110	140	1310	290	870	150	1367	660	600	40	410	765	20
KTB125-100-210	Y160M-4S	11	110	125	1120	150	830	150	1215	650	550	30	290	570	20
KTB125-100-260	Y160L-4S	15	110	140	1120	150	830	150	1280	650	550	30	315	595	20
KTB125-100-320	Y180L-4S	22	100	140	1180	200	780	150	1342	600	500	30	340	655	20
KTB125-100-320A	Y180M-4S	18.5	100	140	1180	200	780	150	1342	600	500	30	340	655	20
KTB125-100-410	Y225M-4S	45	130	140	1180	290	870	150	1546	660	600	30	430	785	24
KTB125-100-410A	Y225S-4S	37	130	140	1430	290	870	150	1521	660	600	40	430	785	24
KTB125-100-410B	Y200L-4S	30	130	140	1430	290	870	150	1521	660	600	40	430	785	24
KTB150-125-250	Y180M-4S	18.5	110	140	1210	180	840	200	1367	550	490	40	410	735	24
KTB150-125-250A	Y160L-4S	15	110	140	1210	180	840	200	1292	550	490	40	380	735	24
KTB150-125-260	Y180L-4S	22	110	140	1310	290	870	200	1367	660	600	40	430	785	24
KTB150-125-315	Y200L-4S	30	130	140	1430	290	870	200	1467	660	600	40	430	785	24
KTB150-125-315A	Y180L-4S	22	130	140	1310	290	870	200	1367	660	600	40	430	785	24
KTB150-125-315B	Y180M-4S	18.5	130	140	1310	290	870	200	1367	660	600	40	430	785	24
KTB150-125-400	Y225M-4S	45	130	140	1430	290	870	200	1527	660	600	40	465	865	24
KTB150-125-400A	Y225S-4S	37	130	140	1430	290	870	200	1527	660	600	40	465	865	24
KTB150-125-400B	Y200L-4S	30	130	140	1430	290	870	200	1467	660	600	40	465	865	24
KTB150-125-410	Y250M-4S	55	130	140	1540	320	900	200	1402	730	670	40	465	865	24
KTB150-125-410A	Y225M-4S	45	130	140	1540	320	900	200	1701	730	670	40	465	865	24
KTB200-150-260	Y200L-4S	30	130	160	1430	290	870	250	1487	660	600	40	430	805	24
KTB200-150-260A	Y180L-4S	22	130	160	1310	290	870	250	1367	660	600	40	430	805	24
KTB200-150-250	Y225S-4S	37	130	160	1430	290	870	250	1647	660	600	40	430	805	24
KTB200-150-250A	Y200L-4S	30	130	160	1430	290	870	250	1487	660	600	40	430	805	24

续表

泵型号	电动机 型号	电动机 功率(kW)	A	a	L_1	L_2	L_3	L_4	L	B	B_1	h_1	H_1	H	d
KTB200-150-320	Y225M-4S	45	130	160	1510	320	1070	250	1692	730	670	40	465	865	24
KTB200-150-320A	Y225S-4S	37	130	160	1510	320	1070	250	1692	730	670	40	465	865	24
KTB200-150-315	Y250M-4S	55	130	160	1700	320	1070	250	1787	730	670	40	465	865	24
KTB200-150-315A	Y225M-4S	45	130	160	1510	320	1070	250	1692	730	670	40	465	865	24
KTB200-150-315B	Y225S-4S	37	130	160	1510	320	1070	250	1692	730	670	40	465	865	24
KTB200-150-400	Y280M-4S	90	130	160	1700	320	1070	250	1907	730	670	40	465	865	24
KTB200-150-400A	Y280S-4S	75	130	160	1700	320	1070	250	1857	730	670	40	465	865	24
KTB200-150-400B	Y250M-4S	55	130	160	1700	320	1070	250	1857	730	670	40	465	865	24
KTB200-150-500	Y315M-4S	132	130	160	1800	320	1150	250	2100	730	670	40	510	1000	24
KTB200-150-500A	Y315S-4S	110	130	160	1800	320	1150	250	2050	730	670	40	510	1000	24
KTB200-150-500B	Y280M-4S	90	130	160	1800	320	1070	250	1905	730	670	40	510	1000	24
KTB250-200-300	Y250M-4S	55	150	200	1700	320	1070	300	1810	730	670	40	450	850	24
KTB250-200-300A	Y225M-4S	45	150	200	1600	320	1070	300	1710	730	670	40	450	850	24
KTB250-200-400	Y315S-4S	110	160	225	1800	320	1150	300	2115	730	670	40	465	915	24
KTB250-200-400A	Y280M-4S	90	160	225	1800	320	1070	300	1970	730	670	40	465	915	24
KTB250-200-400B	Y280S-4S	75	160	225	1800	320	1070	300	1920	730	670	40	465	915	24
KTB250-200-500	Y315M1A-4P	180	160	225	2050	320	1150	300	2265	780	720	40	525	1000	24
KTB250-200-500A	Y315M2-4S	160	160	225	1900	320	1150	300	2200	780	720	40	525	1000	24
KTB250-200-500B	Y315M1-4S	132	160	225	1800	320	1150	300	2165	780	720	40	525	1000	24
KTB250-200-500C	Y315S-4S	110	160	225	1800	320	1150	300	2115	780	720	40	525	1000	24

(2) KTB 型制冷空调泵进出口法兰和锥管的尺寸见图 3-125、126 和表 3-25、26。

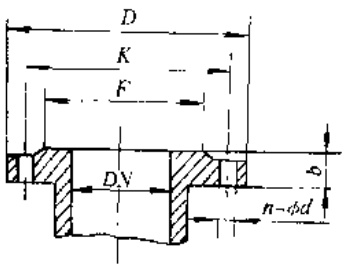

图 3-125 进出口法兰

KTB 型制冷空调泵进出口法兰尺寸 表 3-25

法兰尺寸 (mm)						法兰尺寸 (mm)					
DN	D	K	F	b	n-ϕd	DN	D	K	F	b	n-ϕd
40	150	110	88	18	4-17.5	125	250	210	184	26	8-17.5
50	165	125	102	20	4-17.5	150	285	240	212	26	8-17.5
65	185	145	122	20	4-17.5	200	340	295	268	30	12-22
80	200	160	132	22	8-17.5	250	405	355	320	32	12-26
100	220	180	155	24	8-17.5	300	460	410	370	32	12-26

注：法兰尺寸符合 GB4216.5—84 及 ISO2084PN16 标准。

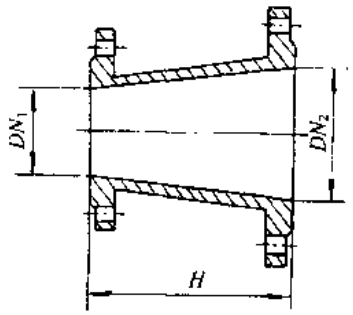

图 3-126　锥管

锥管尺寸（mm）　表 3-26

DN_1	DN_2	H	工作压力（MPa）
150	250	300	1.6
200	250	300	1.6
200	300	300	1.6
250	300	300	1.6
250	350	300	1.6
300	350	300	1.6

六、成套供应范围

KTB 型制冷空调泵成套供应范围见表 3-27。

KTB 型制冷空调泵成套供应范围　表 3-27

项　目	名　称	数量	备　注
主　机	泵 电动机	1 1	
附件	底板、锥管	各 1	
工具			

3.1.8　KTS 型空调用双吸泵

一、适用范围

KTS 型空调用双吸泵供输送 80℃ 以下的清水或物理化学性质类似清水的液体。适用于高层楼宇室内空调制冷、水循环系统；也适用于工矿企业、城市、电站取水工程和给排水工程等。

二、型号意义说明

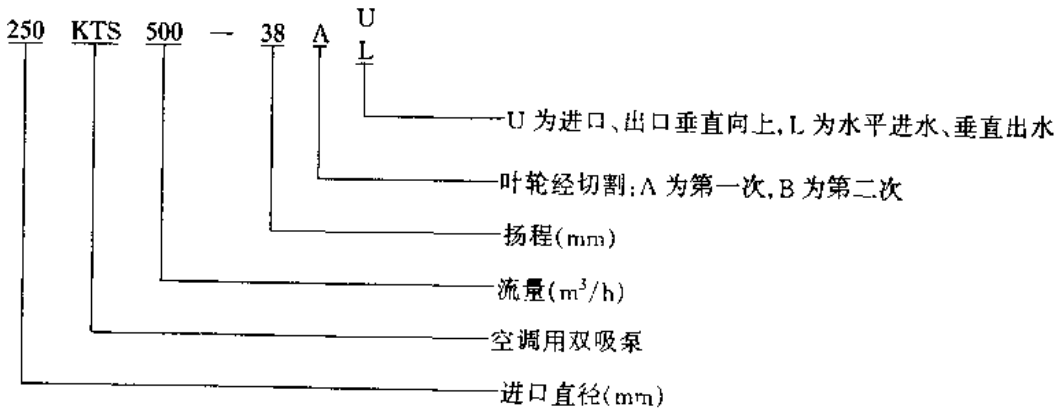

三、结构

KTS 型空调用双吸泵由泵体、叶轮、轴、轴承体、泵盖、密封环、联轴器等组成。

其质材均采用瑞典 SKF 进口轴承、2CrB 不锈钢轴、KTM 型高质量机械密封、耐高温润滑脂、ZQsh6-6-3 铜叶轮及采用低噪声电动机。该泵转向从联轴器方向看，泵为顺时针方向旋转时，为右面入水，左面出水；如从联轴器看，泵为逆时针方向旋转时，泵为左面入水，右面出水；需要何种转向均可。

四、性能

KTS 型空调用双吸泵性能见表 3-28。

KTS 型空调用双吸泵性能 表 3-28

泵型号	流量 Q (m³/h)	扬程 H (m)	转速 n (r/min)	轴功率 N (kW)	电动机 功率 (kW)	电动机 型号	效率 η (%)	汽蚀余量 (m)	进出口直径 (mm) 进口	进出口直径 (mm) 出口	净重量 (kg)	生产厂
200KTS280-42	216 280 342	48 42 35	1480	34.9 37.7 40.2	45	Y225M-4S	81 85 81	5	200	150	315	广州市第一水泵厂
200KTS280-42A	198 270 310	43 36 31	1480	30.5 33.1 34.4	37	Y225S-4S	76 80 76	5	200	150	288	
200KTS280-42B	188 266 300	36 30 26	1480	34.57 27.5 28.32	30	Y200L-4S	75 79 75	5	200	150	279	
200KTS350 42	300 350 400	45 42 38	1480	44.83 48.23 49.87	55	Y250M-4S	82 83 83	5	200	150	365	
200KTS350-42A	300 350 400	38 35 31.5	1480	38.32 40.68 41.84	45	Y225M-4S	81 82 82	5	200	150	330	
200KTS350-42B	300 350 400	32 29 26	1480	32.27 33.7 34.54	37	Y225S-4S	81 82 82	5	200	150	315	
250KTS485-24	360 485 572	27 24 19	1480	33.1 36.9 36.3	45	Y225M-4S	80 86 82	4.2	250	200	530	
250KTS485-24A	342 414 482	22.2 20.3 17.4	1480	25.8 27.6 28.6	37	Y225S-4S	80 83 80	4.2	250	200	515	
250KTS500-38	360 500 612	42.5 38 32.5	1480	54.8 62.3 68.6	75	Y280S-4S	76 83 79	4.2	250	200	640	
250KTS500-38A	324 468 576	35.5 31.5 25	1480	42.3 49.5 50.9	55	Y250M-4S	74 81 77	4.2	250	200	635	
250KTS500-50	360 500 612	53 50 46	1480	69.3 87.3 100.8	110	Y280S-4P	75 78 76	4.2	250	200	647	
250KTS500-50A	324 468 576	47 44 40	1480	56.04 72.8 83.6	90	Y280M-4S	74 77 75	4.2	250	200	642	

续表

泵型号	流量 Q (m³/h)	扬程 H (m)	转速 n (r/min)	轴功率 P (kW)	电动机 功率 (kW)	电动机 型号	效率 η (%)	汽蚀余量 (m)	进出口直径 (mm) 进口	进出口直径 (mm) 出口	净重量 (kg)	生产厂
250KTS630-24	445 630 758	27.5 24 19	1480	40.9 49 50.3	55	Y250M-4S	80 84 78	4.0	250	200	826	广州市第一水泵厂
250KTS630-24A	420 600 725	22 20 17	1480	31.85 39.85 43.6	45	Y225M-4S	79 82 77	4.0	250	200	800	
250KTS630-38	445 630 758	42 38 32	1480	66.97 75.55 83.62	90	Y280M-4S	76 83 79	4.0	250	200	786	
250KTS630-38A	420 600 725	36 32 26	1480	55.64 64.12 66.7	75	Y280S-4S	74 80 78	4.0	250	200	772	
250KTS630-50	445 630 758	53 50 46	1480	80.28 100.9 126.6	132	Y280M-4P	80 85 75	4.0	250	200	725	
250KTS630-50A	420 600 725	45 42 38	1480	72.49 83.69 102.8	110	Y280S-4P	71 82 73	4.0	250	200	702	
300KTS800-25	612 800 915	27 25 20	1480	56.25 64.1 66.45	75	Y280S-4S	80 85 75	5.2	300	250	678	
300KTS800-25A	560 750 850	23 20 17	1480	44.97 49.21 51.77	55	Y250M-4S	78 83 76	5.2	300	250	655	
300KTS800-38	612 800 915	42.5 38 32.5	1480	76.45 97.4 98.76	110	Y280S-4P	81 85 82	5.2	300	250	1021	
300KTS800-38A	540 765 850	36 32 28	1480	66.17 79.36 83.1	90	Y280M-4S	80 84 78	5.2	300	250	998	
300KTS800-38B	530 750 840	32 28 24	1480	58.47 68.9 70.4	75	Y280S-4S	79 83 78	5.2	300	250	923	
300KTS800-50	612 800 900	53 50 46	1480	108 134.5 144.5	160	Y315M-4P	80 81 78	5.2	300	250	1350	
300KTS800-50A	546 765 850	47 44 40	1480	97 116.8 121.7	132	Y280M-4P	72 80 78	5.2	300	250	1320	
300KTS900-25	700 900 1100	27 25 20	1480	64.4 72 77	90	Y280M-4S	80 85 78	5.2	300	250	1298	
300KTS900-25A	700 900 1100	22 20 17	1480	57.45 59.06 67	75	Y280S-4S	73 83 76	4.5	300	250	1023	

续表

泵型号	流量 Q (m³/h)	扬程 H (m)	转速 n (r/min)	轴功率 P (kW)	电动机 功率 (kW)	电动机 型号	效率 η (%)	汽蚀余量 (m)	进出口直径 (mm) 进口	进出口直径 (mm) 出口	净重量 (kg)	生产厂
300KTS900-38	700 900 1100	42 38 33	1480	97.6 112 118	132	Y280M-4P	82 83 84	4.5	300	250	1188	广州市第一水泵厂
300KTS900-38A	700 900 1100	37 32 26	1480	89.28 94.5 97.4	110	Y280S-4P	79 83 80	5.2	300	250	1145	
300KTS900-38B	700 900 1100	33 28 23	1480	80.65 83.69 87.21	90	Y280M-4S	78 82 79	5.2	300	250	1100	
300KTS900-50	700 900 1100	53 50 46	1480	122.5 145.9 162.1	185	Y315M1A-4P	82.5 84 85	4.3	300	250	1423	
300KTS900-50A	700 900 1100	47 44 40	1480	112 131.5 144.4	160	Y315M-4P	80 82 83	4.5	300	250	1406	
350KTS1260-26	972 1260 1440	32 26 22	1480	99.7 101.5 105	110	Y280S-4P	85 88 82	4.5	350	300	1250	
350KTS1260-26A	864 1114 1296	26 21.5 16.5	1480	76.5 78.8 80	90	Y280M-4S	80 83 73	4.5	350	300	1235	
350KTS1260-44	972 1260 1476	50 44 37	1480	164 177.4 189	200	Y315M1B-4P	81 87 73	4.5	350	300	1825	
350KTS1260-44A	864 1200 1332	41 36 30	1480	121 121 136	160	Y315M-4P	80 84 80	4.5	350	300	1525	
350KTS1260-44B	900 1200 1300	35 30 28	1480	109.9 118.5 125.5	132	Y280M-4P	78 82 79	4.5	350	300	1507	

五、外形及安装尺寸

KTS 型空调用双吸泵按进出水口形式分为 U 形和 L 形两种。

(1) KTS 型空调用双吸泵 U 形进出水口的外形及安装尺寸见图 3-127 和表 3-29。

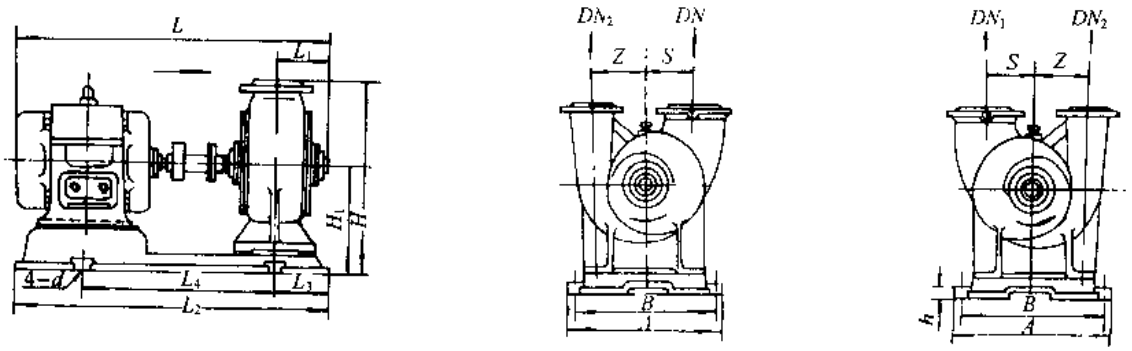

图 3-127 KTS 型空调用双吸泵 U 形进出口

KTS 型空调用双吸泵 U 形进出口的外形及安装尺寸 表 3-29

泵型号	电动机		外形尺寸 (mm)													泵进出口直径 (mm)	
	型号	功率 (kW)	L	L_1	L_2	L_3	L_4	H	H_1	h	A	B	S	Z	d	进口 DN_1	出口 DN_2
200KTS280-42	Y225M-4S	45	1710	320	1480	257	950	910	570	50	710	640	320	260	25	200	150
200KTS280-42A	Y225S-4S	37	1675	320	1480	257	950	910	570	50	710	640	320	260	25	200	150
200KTS280-42B	Y200L-4S	30	1615	320	1480	257	950	910	570	50	710	640	320	260	25	200	150
200KTS350-42	Y250M-4S	55	1820	320	1580	245	1070	910	570	50	710	640	320	260	25	200	150
200KTS350-42A	Y225M-4S	45	1710	320	1480	257	950	910	570	50	710	640	320	260	25	200	150
200KTS350-42B	Y225S-4S	37	1675	320	1480	257	950	910	570	50	710	640	320	260	25	200	150
250KTS485-24	Y225M-4S	45	1745	350	1480	257	950	950	570	50	710	640	320	260	25	250	200
250KTS485-24A	Y225S-4S	37	1720	350	1480	257	950	950	570	50	710	640	320	260	25	250	200
250KTS500-38	Y280S-4S	75	1900	350	1686	252	1070	1010	570	45	735	675	320	280	25	250	200
250KTS500-38A	Y250M-4S	55	1830	350	1580	245	1070	1010	570	45	735	675	320	280	25	250	200
250KTS500-50	Y280S-4P	110	2120	350	1800	252	1235	1020	570	50	780	720	320	310	30	250	200
250KTS500-50A	Y280M-4S	90	1950	350	1686	252	1070	1020	570	45	735	675	320	310	25	250	200
250KTS630-24	Y250M-4S	55	1830	350	1580	245	1070	950	570	50	710	640	320	260	25	250	200
250KTS630-24A	Y225M-4S	45	1745	350	1480	257	950	950	570	50	710	640	320	260	25	250	200
250KTS630-38	Y280M-4S	90	1950	350	1686	252	1070	1010	570	45	735	675	320	280	25	250	200
250KTS630-38A	Y280S-4S	75	1900	350	1686	252	1070	1010	570	45	735	675	320	280	25	250	200
250KTS630-50	Y280M-4P	132	2170	350	1800	252	1235	1020	570	50	780	720	320	310	30	250	200
250KTS630-50A	Y280S-4P	110	2120	350	1800	252	1235	1020	570	50	780	720	320	310	30	250	200
300KTS800-25	Y280S-4S	75	1955	380	1815	317	1150	1020	630	50	780	710	320	310	30	300	250
300KTS800-25A	Y250M-4S	55	1885	380	1616	317	1070	1020	630	50	780	710	320	310	30	300	250
300KTS800-38	Y280S-4P	110	2175	380	1910	312	1235	1040	630	50	780	720	320	310	30	300	250
300KTS800-38A	Y280M-4S	90	2010	380	1815	317	1150	1040	630	50	780	710	320	310	30	300	250
300KTS800-38B	Y280S-4S	75	1935	380	1815	317	1150	1040	630	50	780	710	320	310	30	300	250
300KTS800-50	Y315S-4P	160	2340	400	1910	312	1235	1160	630	50	940	870	320	310	30	300	250
300KTS800-50A	Y280M-4P	132	2290	400	1910	312	1235	1160	630	50	940	870	320	310	30	300	250
300KTS900-25	Y280M-4S	90	2030	400	1815	317	1235	1020	630	50	780	710	320	310	30	300	250
300KTS900-25A	Y280S-4S	75	1960	400	1815	317	1235	1020	630	50	780	710	320	310	30	300	250
300KTS900-38	Y280M-4P	132	2290	400	1950	312	1235	1040	630	50	780	720	320	310	30	300	250
300KTS900-38A	Y280S-4P	110	2240	400	1910	312	1235	1040	630	50	780	720	320	310	30	300	250
300KTS900-38B	Y280M-4S	90	2020	400	1815	317	1150	1040	630	50	780	710	320	310	30	300	250
300KTS900-50	Y315M1A-4P	185	2450	400	2103	317	1400	1160	630	50	940	870	320	310	30	300	250
300KTS900-50A	Y315S-4P	160	2340	400	1910	312	1235	1160	630	50	940	870	320	310	30	300	250
350KTS1260-26	Y280S-4P	110	2386	420	2015	347	1250	1300	740	50	876	806	400	310	30	350	300
350KTS1260-26A	Y280M-4S	90	2216	420	1945	347	1105	1300	740	50	780	720	400	310	30	350	300
350KTS1260-44	Y315M1B-4P	200	2546	420	2215	347	1295	1320	740	50	940	870	400	310	30	350	300
350KTS1260-44A	Y315S-4P	160	2507	420	1955	347	1250	1320	740	50	940	870	400	310	30	350	300
350KTS1260-44B	Y280M-4P	132	2395	420	1955	347	1250	1320	740	50	940	870	400	310	30	350	300

注：S 表示低噪声电动机，P 表示 IP23 型电动机。

(2) KTS 型空调用双吸泵（L 形进出水口）的外形及安装尺寸见图 3-128 和表 3-30。

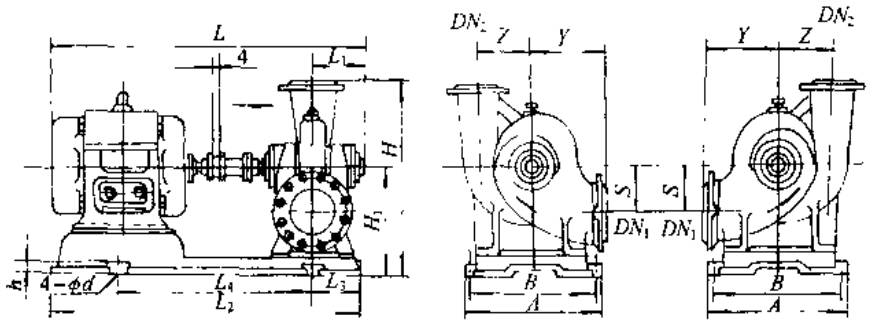

图 3-128 KTS 型空调用双吸泵（L 形进出水口）

KTS 型空调用双吸泵（L 形进出水口）的外形及安装尺寸 **表 3-30**

泵型号	电动机		外形尺寸 (mm)														进出口直径 (mm)	
	型号	功率 (kW)	L	L_1	L_2	L_3	L_4	H	H_1	h	A	B	S	Z	Y	d	进口 DN_1	出口 DN_2
200KTS280-42	Y225M-4S	45	1710	320	1480	257	950	910	570	50	710	640	170	260	350	25	200	150
200KTS280-42A	Y225S-4S	37	1675	320	1480	257	950	910	570	50	710	640	170	260	350	25	200	150
200KTS280-42B	Y200L-4S	30	1615	320	1480	257	950	910	570	50	710	640	170	260	350	25	200	150
200KTS350-42	Y200M-4S	55	1820	320	1580	245	1070	910	570	40	680	620	170	260	350	25	200	150
200KTS350-42A	Y225M-4S	45	1710	320	1480	257	950	910	570	50	710	640	170	260	350	25	200	150
200KTS350-42B	Y225S-4S	37	1675	320	1480	257	950	910	570	50	710	640	170	260	350	25	200	150
250KTS485-24	Y225M-4S	45	1745	350	1480	257	950	950	570	50	710	640	230	260	450	25	250	200
250KTS485-24A	Y225S-4S	37	1720	350	1480	257	950	950	570	50	710	640	230	260	450	25	250	200
250KTS500-38	Y280S-4S	75	1900	350	1686	252	1070	1010	570	45	735	675	200	280	450	25	250	200
250KTS500-38A	Y280M-4S	55	1830	350	1580	245	1070	1010	570	40	680	620	200	280	450	25	250	200
250KTS500-50	Y280S-4P	110	2120	350	1800	252	1235	1020	570	50	780	720	200	310	460	25	250	200
250KTS500-50A	Y280M-4P	90	1950	350	1686	252	1070	1020	570	45	680	620	200	310	460	25	250	200
250KTS630-24	Y250M-4S	55	1830	350	1580	245	1070	950	570	45	680	620	230	260	450	25	250	200
250KTS630-24A	Y225M-4S	45	1745	350	1480	257	950	950	570	50	710	640	230	260	450	25	250	200
250KTS630-38	Y280M-4S	90	1950	350	1686	252	1070	1010	570	45	735	675	200	280	450	25	250	200
250KTS630-38A	Y280S-4S	75	1900	350	1686	252	1070	1010	570	45	735	675	200	280	450	25	250	200
250KTS630-50	Y280M-4P	132	2170	350	1800	252	1235	1020	570	50	780	720	200	310	460	30	250	200
250KTS630-50A	Y280S-4P	110	2120	350	1800	252	1235	1020	570	50	780	720	200	310	460	30	250	200
300KTS800-25	Y280S-4S	75	1955	380	1815	317	1150	1020	570	50	780	710	250	310	470	30	300	250
300KTS800-25A	Y250M-4S	55	1885	380	1616	307	1070	1020	570	50	780	710	250	310	470	30	300	250
300KTS800-38	Y280S-4P	110	2175	380	1910	312	1235	1040	570	50	780	720	260	310	470	30	300	250
300KTS800-38A	Y280M-4S	90	2010	380	1815	317	1150	1040	570	50	780	710	260	310	470	30	300	250
300KTS800-38B	Y280S-4S	75	1935	380	1815	317	1150	1040	570	50	780	710	260	310	470	30	300	250
300KTS800-50	Y315M-4P	160	2340	400	1910	312	1235	1160	570	50	940	870	240	310	540	30	300	250
300KTS800-50A	Y315M-4P	132	2290	400	1910	312	1235	1160	570	50	940	870	240	310	540	30	300	250
300KTS900-25	Y280M-4S	90	2030	400	1815	317	1235	1020	570	50	780	710	250	310	470	30	300	250
300KTS900-25A	Y280S-4S	75	1960	400	1815	317	1235	1020	570	50	780	710	250	310	470	30	300	250
300KTS900-38	Y280M-4P	132	2290	400	1950	312	1235	1040	570	50	780	720	260	310	470	30	300	250
300KTS900-38A	Y280S-4P	110	2240	400	1910	312	1235	1040	570	50	780	720	260	310	470	30	300	250
300KTS900-38B	Y280M-4S	90	2020	400	1815	317	1150	1040	570	50	780	710	260	310	470	30	300	250
300KTS900-50	Y315M1A-4P	185	2450	400	2103	317	1400	1160	570	50	940	870	240	310	540	30	300	250
300KTS900-50A	Y315S-4P	160	2340	400	1910	312	1235	1160	570	50	940	870	240	310	540	30	300	250
350KTS1260-26	Y280S-4P	110	2386	420	2015	347	1250	1300	570	50	870	806	300	310	580	30	350	300
350KTS1260-26A	Y280M-4S	90	2216	420	1945	347	1105	1300	570	50	790	720	300	310	580	30	350	300
350KTS1260-44	Y280M1B-4P	200	2546	420	2215	347	1295	1320	630	50	940	870	300	310	580	30	350	300
350KTS1260-44A	Y280M-4P	160	2507	420	1955	347	1250	1320	630	50	940	870	300	310	580	30	350	300
350KTS1260-44	Y280M-4P	132	2395	420	1955	347	1250	1320	630	50	940	870	300	310	580	30	350	300

(3) KTS 型空调用双吸泵带底板的安装方式（地脚螺栓安装在混凝土基础上）见图 3-129，其尺寸见表 3-30。

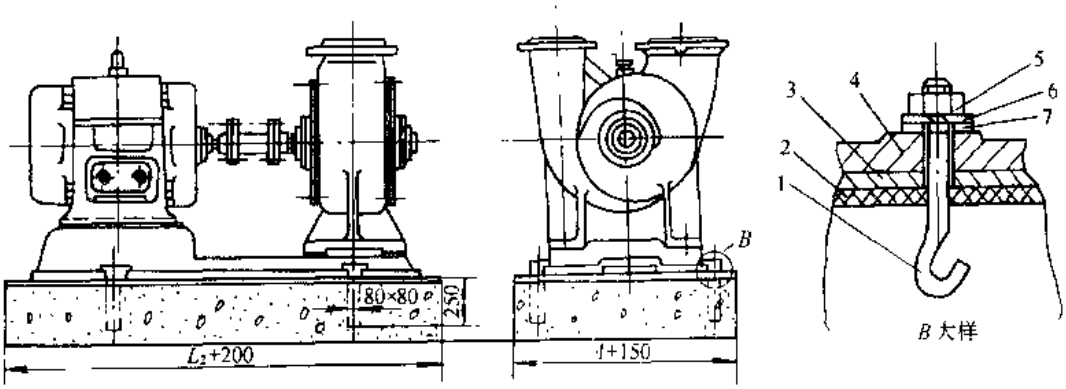

图 3-129　KTS 型空调用双吸泵带底板的安装方式（地脚螺栓安装在混凝土基础上）

1—地脚螺栓；2—SD 型橡胶隔振垫；3—钢板；4—泵座；5—螺母；6—弹簧垫圈；7—平垫圈

(4) KTS 型空调用双吸泵带减振装置的安装方式见图 3-130，其尺寸见表 3-30。

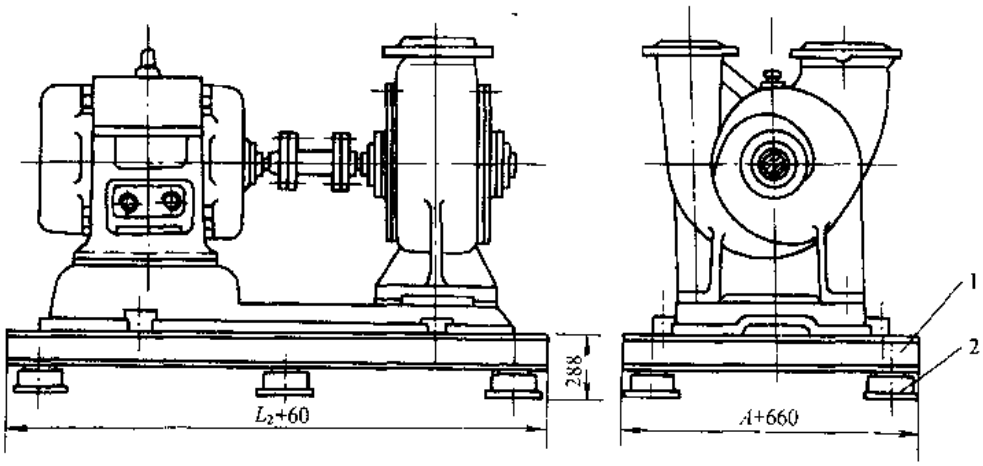

图 3-130　KTS 型空调用双吸泵带减振装置的安装方式

1—行钢结构台架；2—ZGT 型减振器

(5) KTS 型空调用双吸泵进出口法兰尺寸见图 3-131 和表 3-31；锥管尺寸见图 3-132 和表 3-32。

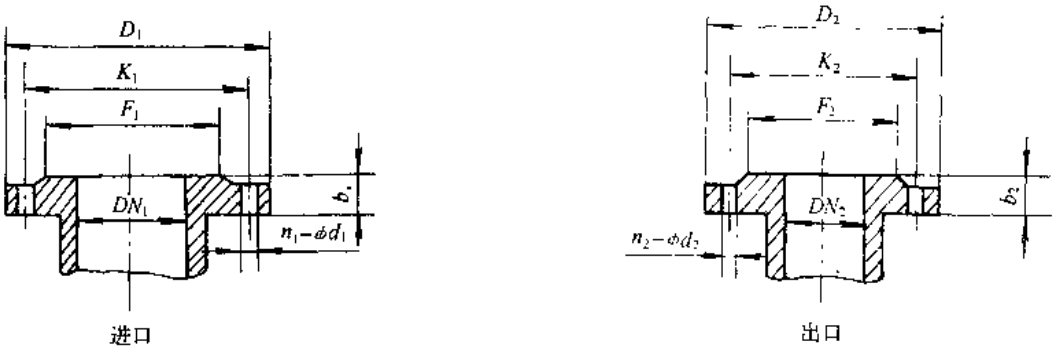

图 3-131　KTS 型空调用双吸泵进出口法兰

KTS 型空调用双吸泵进出口法兰尺寸 表 3-31

泵型号	进口法兰尺寸						出口法兰尺寸					
	DN_1	D_1	K_1	F_1	b_1	$n_1-\phi d_1$	DN_2	D_2	K_2	F_2	b_2	$n_1-\phi d_2$
200KTS	200	340	295	268	38	12-23	150	285	240	215	32	8-23
250KTS	250	405	355	320	38	12-27	200	340	295	268	38	12-23
300KTS	300	460	410	368	38	12-27	250	405	355	320	38	12-27
350KTS	350	520	470	436	42	16-27	300	460	410	368	38	12-27

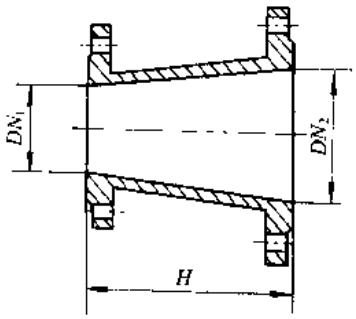

图 3-132 KTS 型空调用双吸泵锥管

KTS 型空调用双吸泵锥管尺寸（mm） 表 3-32

DN_1	DN_2	H	工作压力（MPa）
150	250	300	1.6
200	250	300	1.6
200	300	300	1.6
250	300	300	1.6
250	350	300	1.6
300	350	300	1.6
300	400	300	1.6
350	400	300	1.6
300	450	350	1.6
350	450	350	1.6

六、成套供应范围

KTS 型空调用双吸泵成套供应范围见表 3-33。

KTS 型空调用双吸泵成套供应范围 表 3-33

项目	名称	数量	备注
主机	泵	1	
	电动机	1	
附件	底板、锥管	各 1	
工具			

3.1.9 KZ、LZ 型自吸泵

一、适用范围

KZ、LZ 型自吸泵供输送不含颗粒与物理、化学性质类似于水的液体。适用于工厂、矿山、城镇生活给水排水、消防用水、农田排灌以及加热冷却、增压系统等。

二、型号意义说明

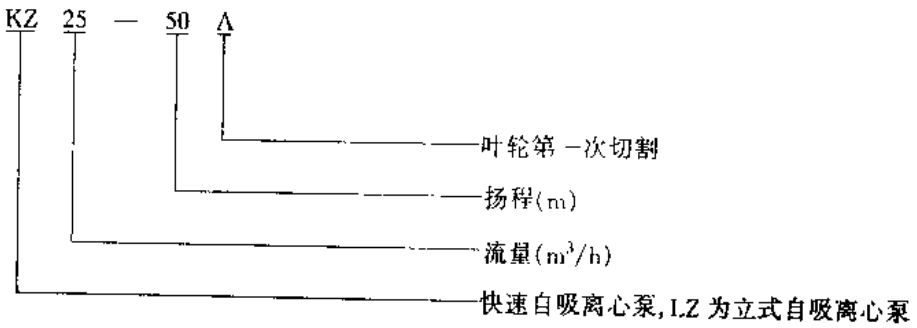

三、结构

KZ 型自吸泵系卧式单级悬臂式离心泵，水平吸入，水平或垂直排出，泵离心工作级前部装有水环真空引水级，以排除泵和吸入管路中的空气，将水引至泵工作叶轮实现自吸。泵通过弹性联轴器，由电动机驱动。从电动机向泵方向看，轴顺时针旋转。LZ 型自吸离心泵是在离心工作的下部装有水环真空引水级，真空引水级叶轮与工作级叶轮伴同轴运转。泵起动后真空引水级先工作，引水后离心级工作。泵的进水口与出水口呈 180°水平布置。与 KZ 型相同，轴顺时针旋转。

四、性能

KZ、LZ 型自吸泵性能见图 3-133 和表 3-34。

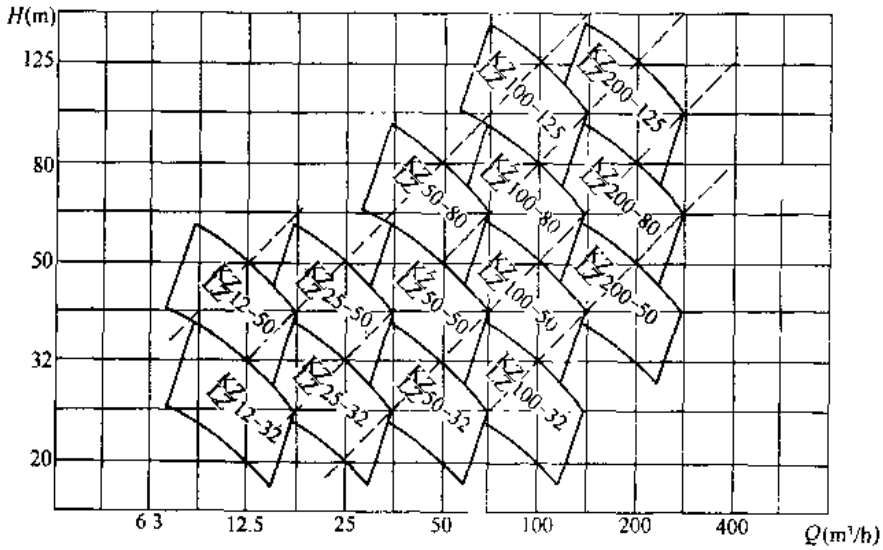

图 3-133　KZ、LZ 型自吸泵性能曲线范围

KZ、LZ 型自吸泵性能　　表 3-34

泵型号	流量 Q		扬程 H (m)	转速 n (r/min)	效率 η (%)	吸上高度 (m)	轴功率 (kW)	电动机功率 (kW)	重量 (kg)	主要生产厂
	m³/h	L/s								
KZ/LZ12-32	7.5	2.08	34.3	2950	40	7.7	2.09	3	104	沈阳蓝天工业泵厂
	12.5	3.47	32		50	7.7	2.52			
	15	4.17	29.6		52	7.2	2.66			
KZ/LZ12-50	7.5	2.08	52.5		34	7.7	3.32	5.5	118	
	12.5	3.47	50		44	7.7	4.04			
	15	4.17	48		47	7.2	4.45			
KZ/LZ25-32	15	4.17	35		58	7.7	3.15	5.5	122	
	25	6.94	32		61	7.7	3.85			
	30	8.33	30		62	7.2	4.21			
KZ/LZ25-50	15	4.17	53		45	7.7	4.92	7.5	121	
	25	6.94	50		56	7.7	6.17			
	30	8.33	47		57	7.2	6.79			
KZ/LZ50-32	30	8.33	36		57	7.2	5.32	7.5	154	
	50	13.9	32		69	7.2	6.47			
	60	16.7	29		68	6.7	7.09			

续表

泵型号	流量 Q		扬程 H (m)	转速 n (r/min)	效率 η (%)	吸上高度 (m)	轴功率 (kW)	电动机功率 (kW)	重量 (kg)	主要生产厂
	m^3/h	L/s								
KZ/LZ 50-50	30	8.33	53		51	7.2	8.37	15	141	
	50	13.9	50		65	7.2	10.37			
	60	16.7	47		67	6.7	11.3			
KZ/LZ 50-80	30	8.33	84		48	7.2	13.7	22	182	
	50	13.9	80		59	7.2	17.8			
	60	16.7	75		60	6.7	19.7			
KZ/LZ 100-32	60	16.7	36		66	6.1	8.92	15	161	
	100	27.8	32		74	5.6	11.7			
	120	33.3	28		71	4.6	12.7			
KZ/LZ 100-50	60	16.7	54		61	6.6	14.1	22	180	
	100	27.8	50		72	6.0	18.4			
	120	33.3	47		73	4.8	20.0			
KZ/LZ 100-80	60	16.7	87		57	6.1	23.9	37	204	沈阳蓝天工业泵厂
	100	27.8	80	2950	68	5.8	30.8			
	120	33.3	74.5		69	4.8	33.8			
KZ/LZ 100-125	60	16.7	133		51	6.6	40.1	75	305	
	100	27.8	125		62	6.0	52.1			
	120	33.3	118		63	5.4	58.0			
KZ/LZ 200-50	120	33.3	57.5		63	5.0	29.0	45	240	
	200	55.5	50		77	5.0	34.6			
	240	66.7	44.5		76	4.5	37.4			
KZ/LZ 200-80	120	33.3	87		62	5.7	44.0	75	315	
	200	55.5	80		74	5.3	56.9			
	240	66.7	72		71	4.5	63.8			
KZ/LZ 200-125	120	33.3	132.5		56	5.5	73.1	110	365	
	200	55.5	125		71	5.0	91.8			
	240	66.7	120		73	4.5	102.9			

续表

泵型号		流量 Q m³/h	流量 Q L/s	扬程 H (m)	转速 n (r/min)	效率 η (%)	吸上高度 (m)	轴功率 (kW)	电动机功率 (kW)	重量 (kg)	主要生产厂
KZ/LZ 12-32	A	11.7	3.25	28	2950	49		2.18	2.2	104	沈阳蓝天工业泵厂
	B	10.8	3.01	24		48		1.86	2.2		
KZ/LZ 12-50	A	11.7	3.25	44		43		3.48	4	118	
	B	10.8	3.01	38		43		2.88	3		
KZ/LZ 25-32	A	23.4	6.5	28		60		3.29	4	122	
	B	21.7	6.03	24		59		2.75	3		
KZ/LZ 25-50	A	23.4	6.5	44		55		5.25	7.5	121	
	B	21.7	6.03	38		54		4.35	5.5		
KZ/LZ 50-32	A	48.6	13	28		68		5.46	7.5	154	
	B	43.3	12.04	24		67		4.49	5.5		
KZ/LZ 50-50	A	46.8	13	28		64		8.74	11	141	
	B	43.3	12.04	38		64		7.09	11		
KZ/LZ 50-80	A	46.8	13	70		58		14.88	18.5	182	
	B	43.3	12.04	60		57		12.1	15		
KZ/LZ 100-32	A	93.5	26	28		73.5		9.71	15	161	
	B	86.6	24.1	24		73		7.86	11		
KZ/LZ 100-50	A	93.5	26	44		71		15.45	18.5	180	
	B	86.6	24.1	38		70		12.63	15		
KZ/LZ 100-80	A	93.5	26	70		67		25.6	30	240	
	B	86.6	24.1	60		66		20.8	30		
KZ/LZ 100～125	A	95.5	26.5	114		61		46.1	55		
	B	90.8	25.2	103		60		40.3	55		
	C	85.8	23.8	92		59		34.6	45		
KZ/LZ 200～50	A	187	52	44		76		29	37		
	B	173	48.1	38		75		23.7	30		
KZ/LZ 200～80	A	187	52	70		73		47.3	55		
	B	173	48.1	60		72		38.2	45		
KZ/LZ 200～125	A	191	53.1	114		73		78.1	110		
	B	181.6	50.44	103		72		68.1	90		
	C	171.6	47.66	92		71		58.3	75		

五、外形及安装尺寸

KZ、LZ 型自吸泵外形及安装尺寸见图 3-134 和表 3-35、36。

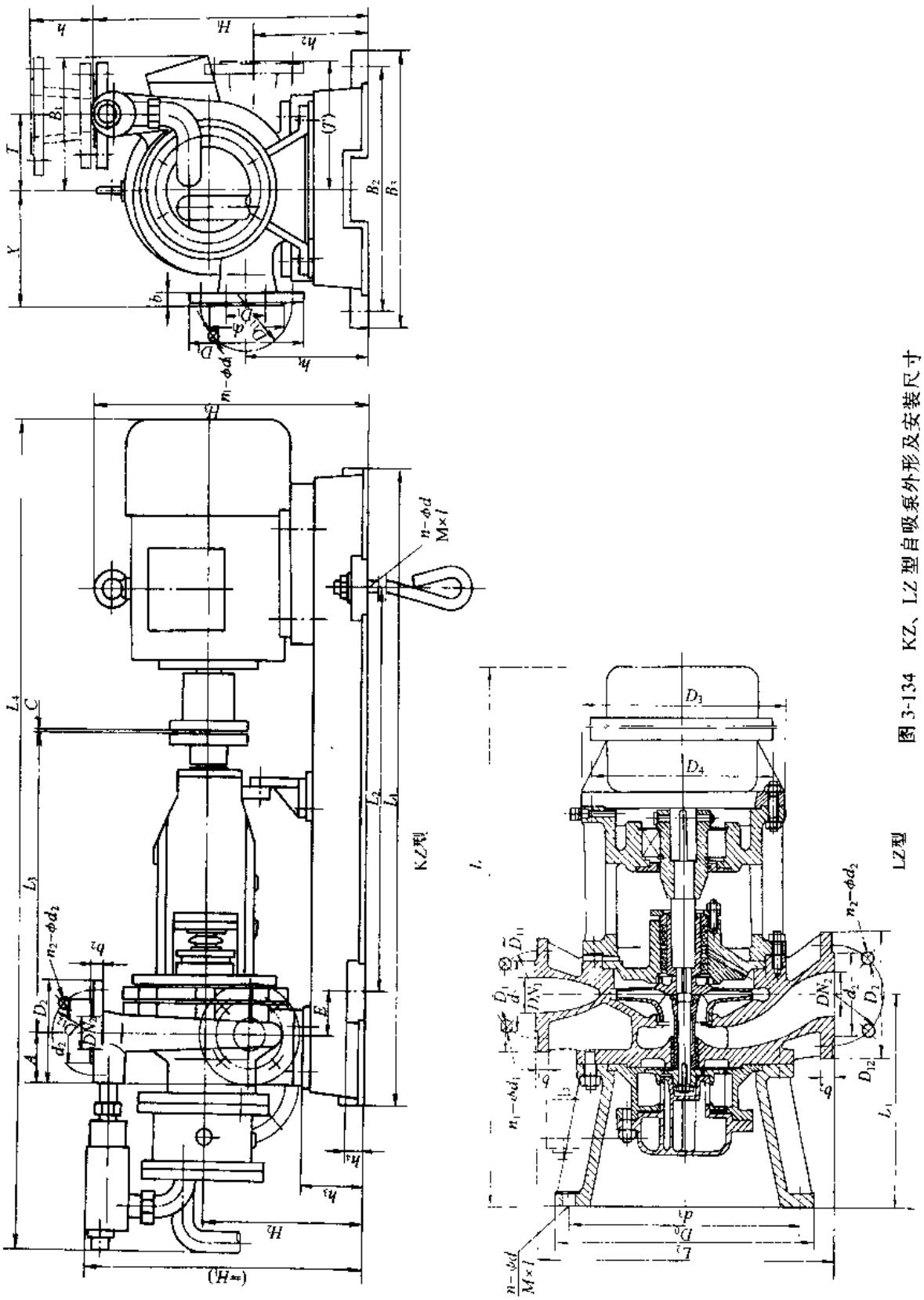

图 3-134 KZ、LZ 型自吸泵外形及安装尺寸

KZ 型自吸泵的外形及安装尺寸（mm） 表 3-35

泵型号	电动机型号	功率(kW)	A	B_1	B_2	B_3	C	H_1	H_2	H_3	h_1	h_2	h_3	h_4	L_1	L_2	L_3	L_4	E	X	T	$n-\phi d$ $M\times l$	进口法兰（变径管出口） b_1	d_1	D_1	D_{11}	DN_1	h	$n_1-\phi d_1$	出口法兰 b_2	d_2	D_2	D_{12}	DN_2	$n_2-\phi d_2$
KZ12-32	Y100L-2	3	50	180	320	370	2	400	240	385			100	25	800	500	400	1180	50	160	95	4-24 M20×300	20	102	165	125	50	100	4-17.5	18	88	150	110	40	4-17.5
KZ12-50	Y132S$_1$-2	5.5																1280	70	180	115														
KZ25-32			55	210	380	430		440	260	443	200	—		30	1000	630	470	1350		160	100			122	185	145	65			20	102	165	125	50	
KZ25-50	Y132S$_2$-2	7.5																		180	117														
KZ50-32																					105		22	133	200	160	80	120			122	185	145	65	
KZ50-50	Y160M-2	15	60	255	440	490		460		485					1140	740		1450	90		120														
KZ50-80	Y180M-2	22		285	480	530		560		575	240	195			1200	840	500	1570	50	250	(250)	4-24 M20×400							8-17.5						
KZ100-32	Y160M 2	15		255	440	490			325	510					1140	740	470	1450	90	200	110		24	158	220	180	100	150		22	133	200	160	80	8-17.5
KZ100-50	Y180M-2	22		285	480	530		575		555	225	—			1200	840	500	1570			125														
KZ100-80	Y200L$_2$-2	37		310	500	560				600					1300			1680		250	156									26					
KZ100-125	Y280S-2	75	105	410	670	730		650	395	755	245	212	95		1640	1240		1960	−25	360	(360)	4-28 M24×400													8-17.5
KZ200-50	Y225M-2	45		345	540	600	4	680	380	685	280		100	40	1540	1040	555	1780	0	250	130		26	212	315	285	150	200	8-22		184	250	210	125	
KZ200-80	Y280S-2	75		410	670	730		675	375	735	275		95		1640	1240		1960			160														
KZ200-125	Y315S-2	110		460	740	800		700	465	910	315	285	150		1800	1200		2200	80	360	(360)														

注：①本栏有数值规格，其出水口为双点划线位置；无数值规格，其出水口为实线位置。

②本栏数值为参考尺寸，非准确值。

LZ 型自吸泵的外形及安装尺寸（mm） 表 3-36

泵型号	电动机型号	功率（kW）	d_3	D_0	D_3	D_4	L_2	L	L_1	n-ϕd	出口法兰						进口法兰					
											b_1	d_1	D_1	D_{11}	DN_1	n_1-ϕd_1	b_2	d_2	D_2	D_{12}	DN_2	n_2-ϕd_2
LZ25-32	Y112M-2	4	340	380	250	215	450	955	305	4-17.5	20	102	165	125	50	4-17.5	20	122	185	145	65	4-17.5
LZ25-50	YB132S1-2	7.5	340	380	300	265	460	974	305	4-17.5	20	102	165	145	50	4-17.5	20	122	185	145	65	4-17.5
LZ50-32	Y132S-2	7.5	340	380	300	265	450	995	295	4-17.5	20	122	185	145	65	4-17.5	22	133	200	160	80	8-17.5
LZ50-50	YB160M2-2	15	340	380	350	300	460	1014	338	4-17.5	20	102	165	125	50	4-17.5	22	133	200	160	80	8-17.5
LZ50-80	YB180M-2	22	340	380	350	300	380	1016	344	4-17.5	20	102	165	125	50	4-17.5	22	133	200	160	80	8-17.5
LZ100-32	Y160M-2	15	350	400	350	300	560	1256	370	4-24	22	133	200	160	80	8-17.5	24	156	220	180	100	8-17.5
LZ100-50	Y180M-2	22	350	400	350	300	560	970	370	4-24	20	122	185	145	65	4-17.5	24	156	220	180	100	8-17.5
LZ100-80	Y160M-2	15	470	530	450	400	630	1362	375	4-24	20	122	185	145	65	4-17.5	24	158	220	180	100	8-17.5
LZ100-125	Y280S-2	7.5	470	530	550	500	670	1332	375	4-24	20	122	185	145	65	4-17.5	24	158	220	180	100	8-17.5
LZ200-50	Y225M-2	45	350	400	450	400	630	1511	380	4-24	24	158	220	180	100	8-17.5	26	184	250	210	125	8-17.5
LZ200-80	Y280S-2	75	470	530	550	500	670	1332	375	4-24	24	158	220	180	100	8-17.5	26	184	250	210	125	8-17.5

六、成套供应范围

KZ、LZ 型自吸泵成套供应范围见表 3-37。

KZ、LZ 型自吸泵成套供应范围　　表 3-37

项　目	名　称	数　量	备　注
主　机	泵 电动机	1 1	
附件	变径管	1	KZ 型带
工具			

3.1.10　S 型单级双吸离心泵

一、适用范围

S 型单级双吸离心泵供输送清水或物理化学性质类似于水的其他液体。液体温度不超过 80℃。适用于城镇、工矿企业给水及农田排灌等。

二、型号意义说明

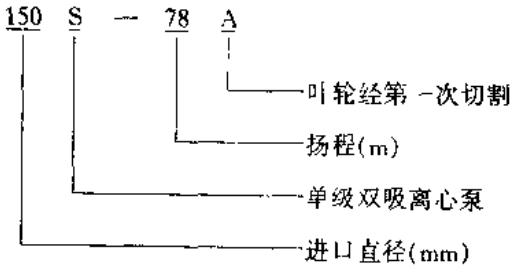

三、结构

S 型单级双吸离心泵系中开式，泵的进口、出口均在泵轴轴心线下方。由泵体、泵盖、叶轮、轴、双吸密封环、轴套等组成。从电动机端看，泵为顺时针方向旋转。

四、性能

S 型单级双吸离心泵性能见图 3-135～162 和表 3-38。

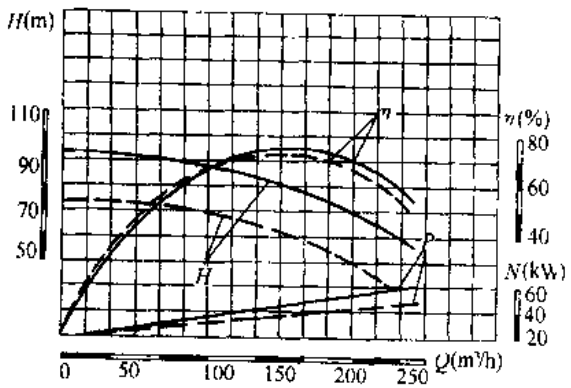

图 3-135　150S78 型泵性能曲线
(n = 2950r/min)

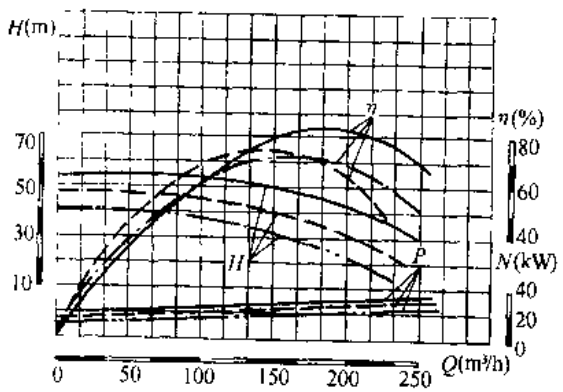

图 3-136　150S50 型泵性能曲线
(n = 2950r/min)

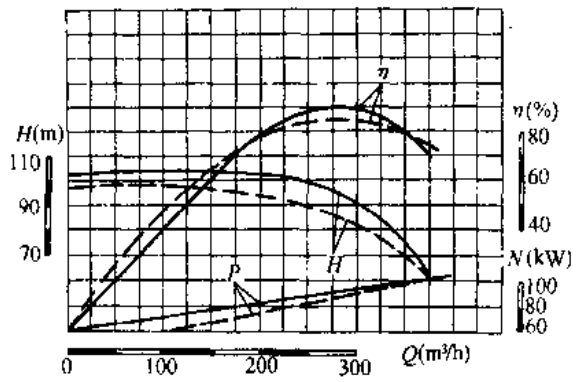

图 3-137 200S95 型泵性能曲线
(n = 2950r/min)

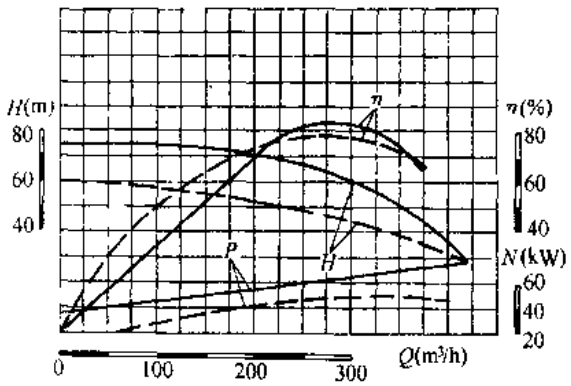

图 3-138 200S63 型泵性能曲线
(n = 2950r/min)

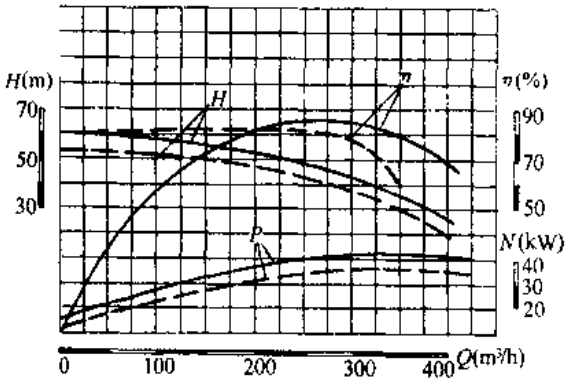

图 3-139 200S42 型泵性能曲线
(n = 2950r/min)

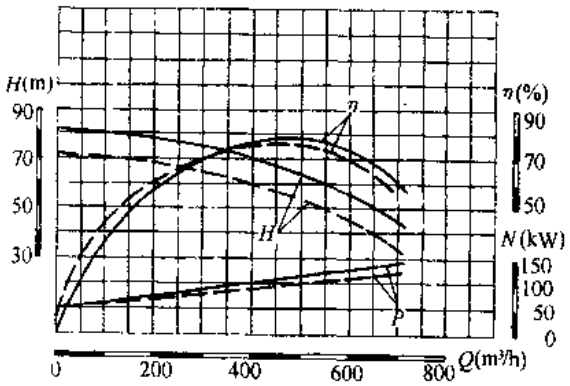

图 3-140 250S65 型泵性能曲线
(n = 1450r/min)

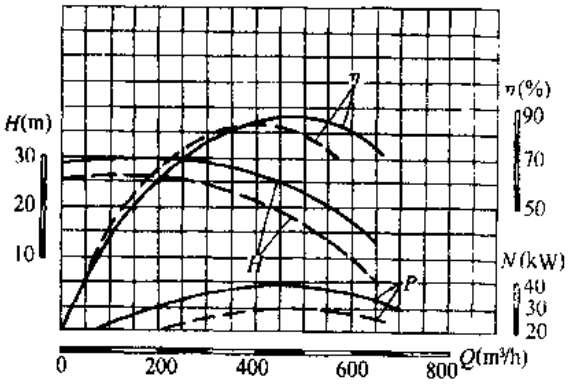

图 3-141 250S24 型泵性能曲线
(n = 1450r/min)

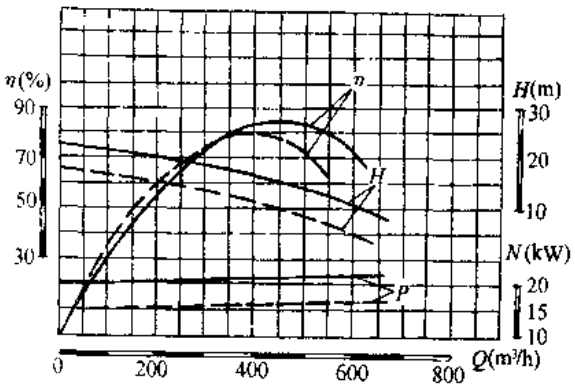

图 3-142 250S14 型泵性能曲线
(n = 1450r/min)

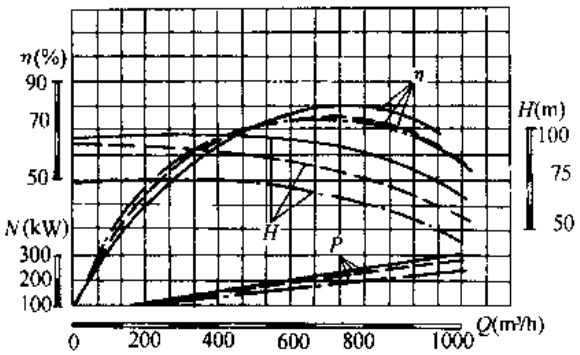

图 3-143　300S90 型泵性能曲线

(n = 1450r/min)

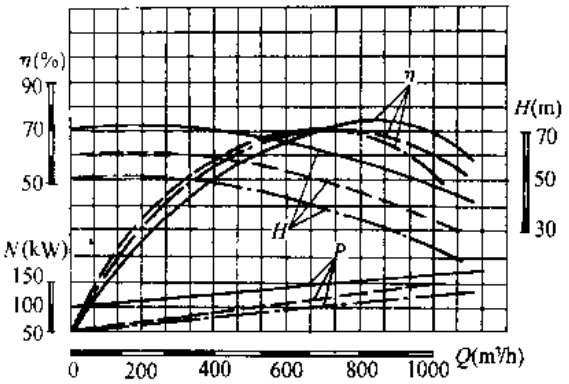

图 3-144　300S58 型泵性能曲线

(n = 1450r/min)

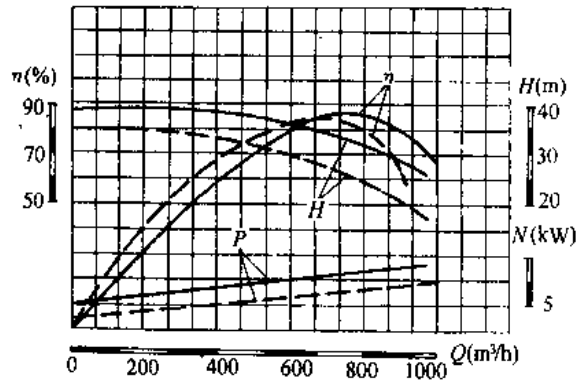

图 3-145　300S32 型泵性能曲线

(n = 1450r/min)

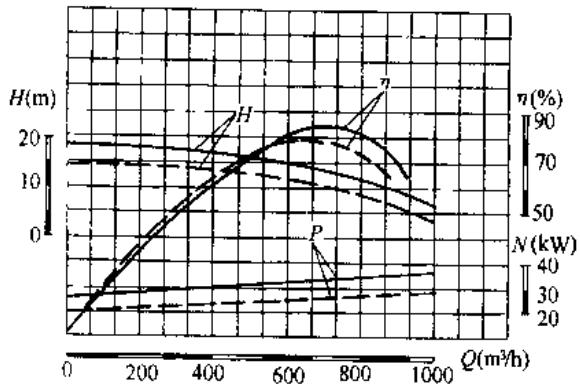

图 3-146　300S12 型泵性能曲线

(n = 1450r/min)

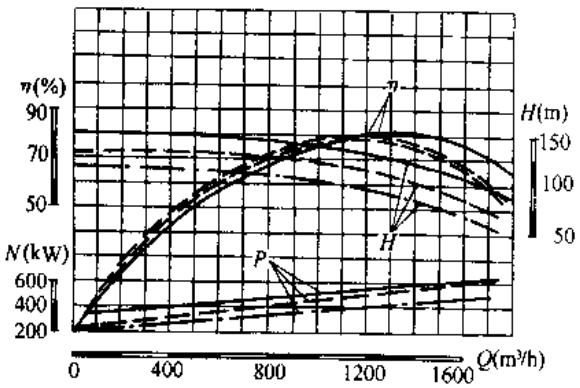

图 3-147　350S125 型泵性能曲线

(n = 1450r/min)

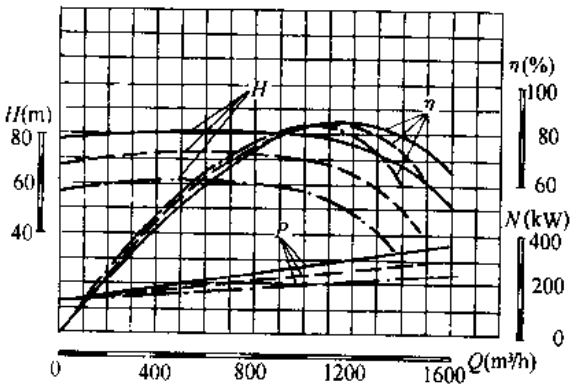

图 3-148　350S75 型泵性能曲线

(n = 1450r/min)

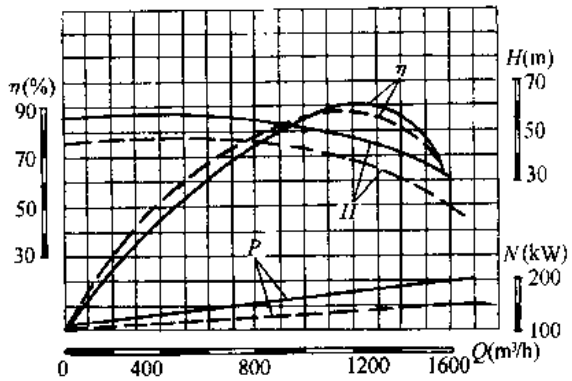

图 3-149 350S44 型泵性能曲线
(n = 1450r/min)

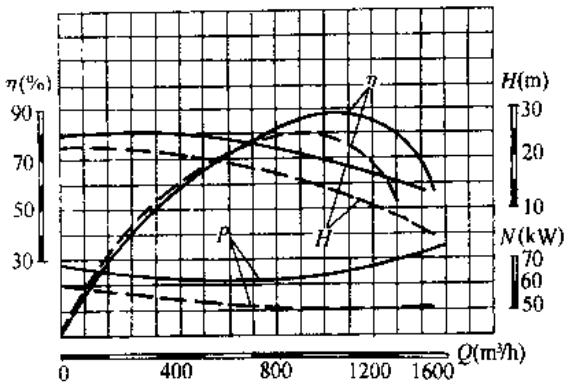

图 3-150 350S16 型泵性能曲线
(n = 1450r/min)

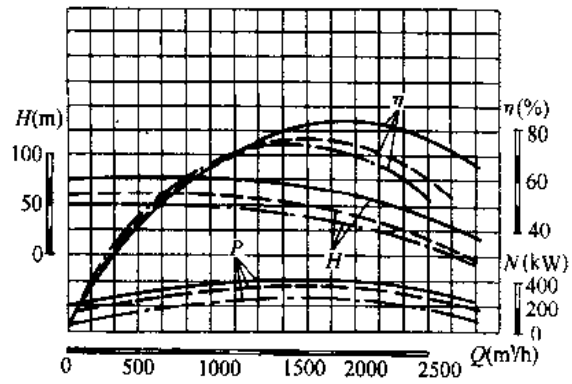

图 3-151 500S59 型泵性能曲线
(n = 970r/min)

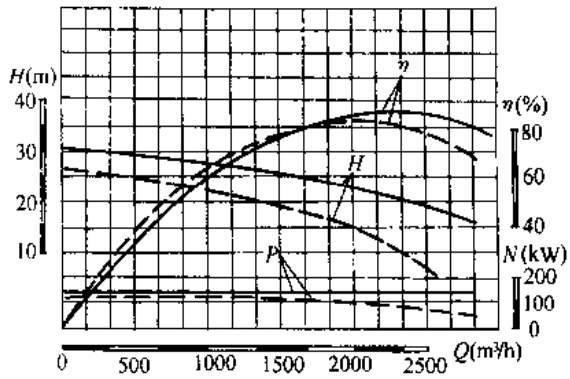

图 3-152 500S22 型泵性能曲线
(n = 970r/min)

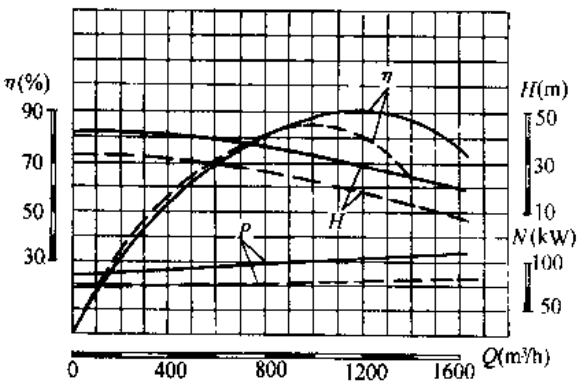

图 3-153 350S26 型泵性能曲线
(n = 1450r/min)

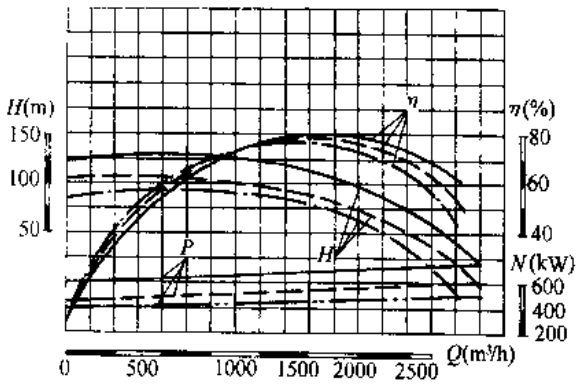

图 3-154 500S98 型泵性能曲线
(n = 970r/min)

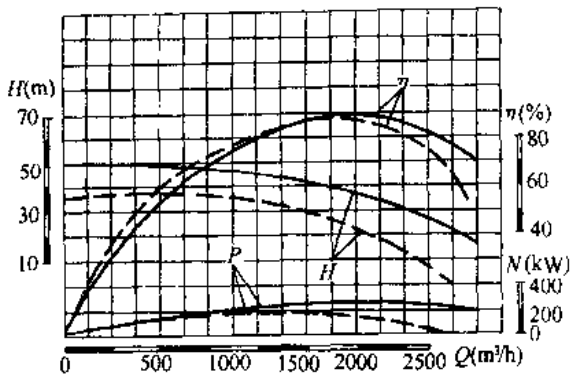

图 3-155　500S35 型泵性能曲线（$n=970$r/min）

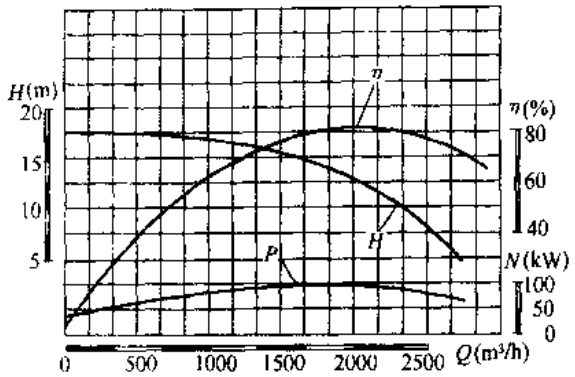

图 3-156　500S13 型泵性能曲线（$n=970$r/min）

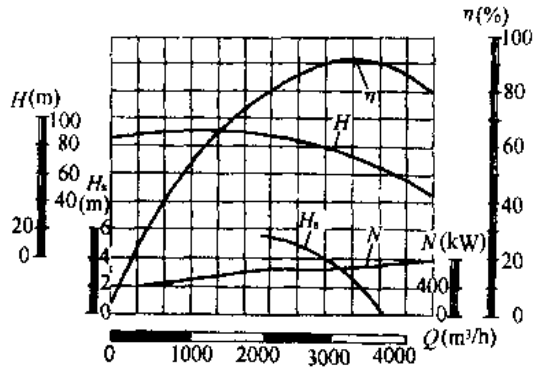

图 3-157　600S75 型泵性能曲线（$n=970$r/min）

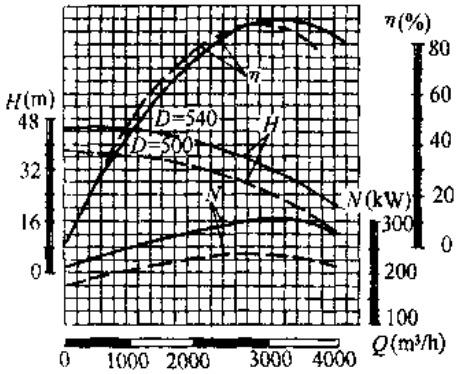

图 3-158　600S32 型泵性能曲线（$n=970$r/min）

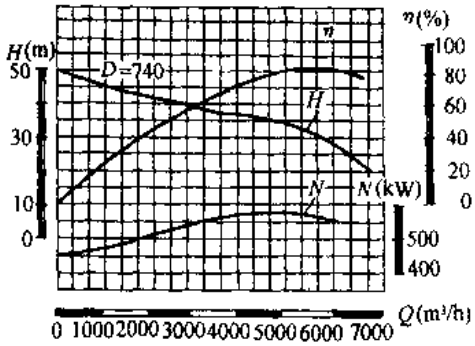

图 3-159　800S28 型泵性能曲线（$n=730$r/min）

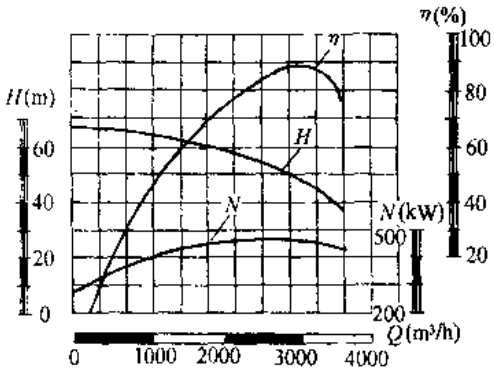

图 3-160　600S47 型泵性能曲线（$n=970$r/min）

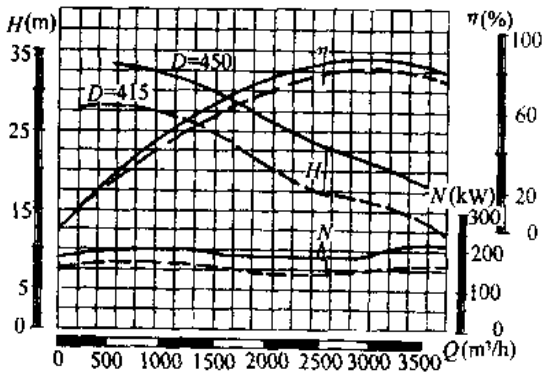

图 3-161　600S21 型泵性能曲线（$n=970$r/min）

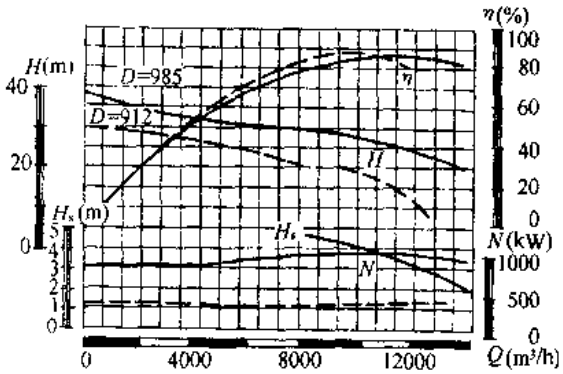

图 3-162　1200S26 型泵性能曲线（$n=485$r/min）

S型单级双吸离心泵性能 表 3-38

泵型号	流量 Q (m^3/h)	扬程 H (m)	转速 n (r/min)	功率 N (kW) 轴功率	功率 N (kW) 电动机功率	效率 η (%)	吸上高度 H_s (m)	重量 (kg)	主要生产厂
150S78	128 160 198	82 78 70	2950	40 45 52.4	55	70.3 75.5 72	5.5	158	武汉水泵厂、广州水泵厂、黄岩八一通用机械厂、广州市第一水泵厂、江山伟懋制泵有限公司
150S78A	112 144 180	87 62 55	2950	30 33.8 38.5	45	88 72 70	5.5	158	
150S50	130 160 220	52 50 40	2950	25.3 27.3 31.1	37	72.9 80 77.2	5.5	147	
150S50A	112 144 180	44 40 35	2950	18.5 20.9 24.5	30	72.5 75 70	5.5	147	
150S50B	108 133 160	38 36 32	2950	17.2 18.6 19.4	22	65 70 72	5.5	147	
200S95	183 280 324	103 95 87	2950	83.1 91.7 100	110	62 79.2 76.8	5	240	
200S95A	198 270 310	82 75 68	2950	65 73.5 77.6	90	68 75 74	5	240	
200S63	216 280 351	69 63 53	2950	54.8 58.3 66.4	75	74 82.7 76.3	5	187	
200S63A	180 270 324	54.5 46 37.5	2950	38.2 45.1 47.3	55	70 75 70	5	187	
200S42	216 280 342	48 42 35	2950	34.8 38.1 40.2	45	81 84.2 81	3.6	200	
200S42A	198 270 310	43 36 31	2950	30.5 33.1 34.4	37	76 80 76	4.2	200	
250S65	360 485 612	71 65 58	1450	92.8 109 129.6	160	75 78.6 74.6	6.2	518	
250S65A	342 468 540	61 54 50	1450	76.8 89.4 98	132	74 77 75	6.2	518	
250S24	360 485 576	27 24 19	1450	33.1 36.9 36.4	45	80 85.8 82	6	580	
250S24A	342 414 482	22.2 20.3 17.4	1450	25.8 27.6 28.6	37	80 83 80	6	580	
250S14	360 485 578	16 14 11	1450	19.6 21.5 22.1	30	80 85.8 78	6.2	305	
250S14A	320 432 504	13.7 11 8.6	1450	15.4 15.8 15.8	18.5	78 82 75	6.2	305	
300S90	590 790 936	93 90 82	1450	202 242.8 279	315	74 79.6 75	4.5	857	
300S90A	576 756 918	86 78 70	1450	190 217 247	280	71 74 71	4.7	857	

续表

泵型号	流量 Q (m^3/h)	扬程 H (m)	转速 n (r/min)	功率 N (kW) 轴功率	功率 N (kW) 电动机功率	效率 η (%)	吸上高度 H_s (m)	重量 (kg)	主要生产厂
300S90B	540 720 900	72 67 57	1450	151 180 200	220	70 73 70	4.9	857	武汉水泵厂、广州水泵厂、黄岩八一通用机械厂、广州市第一水泵厂、江山伟懋制泵有限公司
300S58	576 790 972	63 58 50	1450	136 147.9 165.5	200	72.7 84.2 80	5.2	599	
300S58A	529 720 893	53 49 42	1450	99.9 118.6 131	160	76.4 81 78	5.2	599	
300S58B	504 684 835	46 43 37	1450	88.8 100 108	132	71.1 80 78	5.2	599	
300S32	612 790 900	36 32 28	1450	75 79.2 86	90	80 86.8 80	4.5	709	
300S32A	551 720 810	31 26 24	1450	58.1 60.7 68	75	80 84 78	4.5	709	
300S12	612 790 900	14.5 12 10	1450	30.2 30.4 33.1	37	80 84.8 74	5.2	413	
300S12A	522 684 792	11.8 10 8.7	1450	23.3 23.9 24.7	30	72 78 76	5.2	413	
300S125	850 1260 1660	140 125 100	1450	462 534 623	710	70 80.5 72.5	3.5	1580	
350S125A	803 1181 1570	125 112 90	1450	391 462 550	630	70 78 70	3.5	1580	
350S125B	745 1098 1458	108 96 77	1450	313 373 422	500	70 77 72.5	3.5	1580	
350S75	972 1260 1440	80 75 65	1450	271 303 319	355	78 85.2 80	3.5	1200	
350S75A	900 1170 1332	70 65 56	1450	220 247 257	280	78 84 79	3.5	1200	
350S75B	828 1080 1224	59 55 47.5	1450	177 197 206	220	75 82 77	3.5	1200	
350S44	972 1260 1476	50 44 37	1450	164 173 189	220	81 87.5 79	3.5	1105	
350S44A	864 1116 1332	41 36 30	1450	121 131 136	160	80 84 80	3.5	1105	
350S26	972 1260 1440	30 26 22	1450	99.7 102 105	132	79.7 87.5 82	4.5	672	
350S26A	864 1116 1296	26 21.5 16.5	1450	76.5 78.8 80	110	80 83 73	4.5	672	

续表

泵型号	流量 Q (m^3/h)	扬程 H (m)	转速 n (r/min)	功率 N (kW) 轴功率	功率 N (kW) 电动机功率	效率 η (%)	吸上高度 H_s (m)	重量 (kg)	主要生产厂
350S16	972 1260 1440	20 16 13.4	1450	64 64.5 71	75	83 85.3 74	4.5	632	武汉水泵厂、广州水泵厂、黄岩八一通用机械厂、广州市第一水泵厂、江山伟麟制泵有限公司
350S16A	864 1044 1260	16 13.4 10	1450	51 48.8 49	55	74 78 70	4.5	632	
500S98	1620 2020 2340	114 98 79	970	644.8 678 680.3	800	78 79.5 74	4	3924	
500S98A	1500 1872 2170	96 83 67	970	509.3 540 542.4	630	77 78.5 73	4	3924	
500S98B	1400 1746 2020	86 74 59	970	431.4 452 432.8	560	76 78 75	4	3924	
500S59	1620 2020 2340	68 59 47	970	379.7 391 374.4	450	79 83 80	4	2570	
500S59A	1500 1872 2170	57 49 39	970	315 333 320	400	74 75 72	4	2570	
500S59B	1400 1746 2020	46 40 32	970	240.2 257 247.9	315	73 74 71	4	2570	
500S35	1620 2020 2340	40 35 28	970	207.6 219 209.9	280	85 88 85	4	2210	
500S35A	1400 1746 2020	31 27 21	970	144 151 116.9	220	82 85 84	4	2210	
500S22	1620 2020 2340	24.5 22 19.4	970	140.4 144.1 145.4	185	77 84 85	5	1722	
500S22A	1400 1746 2020	20 17 14	970	103 101 93.9	132	74 80 82	5	1722	
500S13	1620 2020 2340	15 13 10.4	970	83.8 86.2 82.8	110	79 83 80	4	1260	
600S75	3420	71	970	727	780	91	1.3	4250	
600S47	2500 3168 3500	56 47.4 38	970	460 465 426	520	83 88 80	2.5	3800	
600S32	2520 3168 3960	37 32 22	970	295 310 279	380	86 89 85	2.5	2400	
600S21	2340 2880 3420	23.5 21 18	970	187 195 207	220	80 84.5 81	2.5	2545	
800S28	5500 6010 6460	32.5 28.9 25.4	730	580 567 567	625	84 83.5 80.4	4.35	4930	
1200S26	9000 11000 12500	28 26 23	485	873 908 913	1150	80 86 88	4.3 3.7 3.2	17000	

五、外形及安装尺寸

S型单级双吸离心泵的外形尺寸见图3-163和表3-39；S型单级双吸离心泵不带底座的安装尺寸见图3-164和表3-40；S型单级双吸离心泵的带底座的安装尺寸见图3-165和

表 3-41。

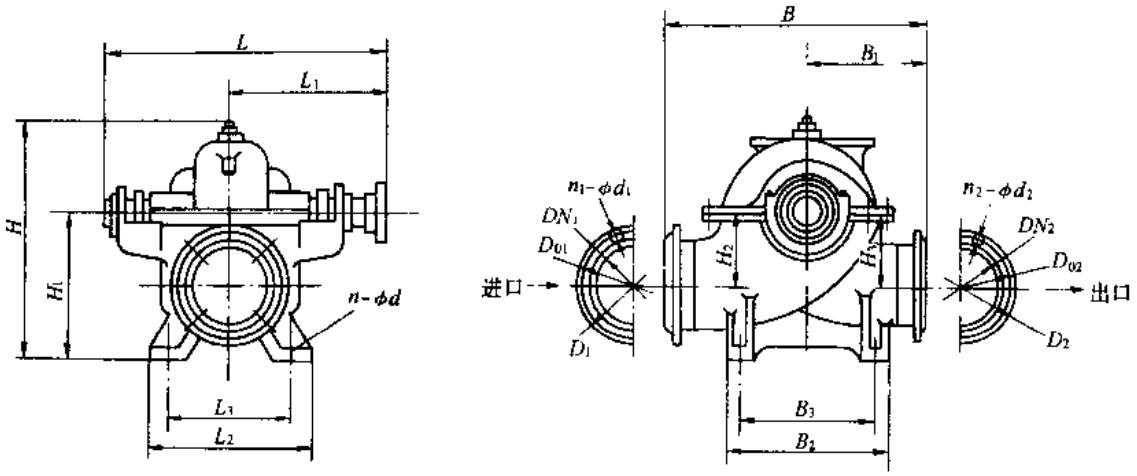

图 3-163　S 型单级双吸离心泵的外形尺寸

S 型单级双吸离心泵的外形尺寸　　**表 3-39**

泵型号	外形尺寸（mm）													进口法兰尺寸（mm）				出口法兰尺寸（mm）			
	L	L_1	L_2	L_3	B	B_1	B_2	B_3	H	H_1	H_2	H_3	n-ϕd	DN_1	D_{01}	D_1	n_1-ϕd_1	DN_2	D_{02}	D_2	n_2-ϕd_2
150S-78	704.5	388	300	250	550	250	340	250	472.5	285	140	155	4-18	150	240	280	8-23	100	180	215	8-18
150S-50	704.5	388	300	250	550	250	340	250	455	285	140	140	4-18	150	240	280	8-23	100	180	215	8-18
200S-95	861.5	485	300	250	650	300	340	250	555	355	170	170	4-18	200	295	335	8-23	125	210	245	8-18
200S-63	744.5	410	300	250	620	300	340	250	549	355	170	170	4-18	200	295	335	8-23	150	240	280	8-23
200S-42	744.5	410	300	250	620	300	340	250	547	355	170	170	4-18	200	295	335	8-23	150	240	280	8-23
250S-65	1046.5	581	410	350	880	400	510	400	796	450	240	300	4-27	250	350	390	12-23	150	240	280	8-23
250S-24	953.5	502	410	350	850	400	510	400	738	450	230	230	4-27	250	350	390	12-23	200	295	335	8-23
250S-14	882.5	475	410	350	745	330	510	400	709	450	210	215	4-27	250	350	390	12-23	200	295	335	8-23
300S-90	1168.5	644	520	450	1046	470	600	450	898	510	268	325	4-27	300	400	440	12-23	200	295	335	8-23
300S-58	1108.5	615	520	450	1070	530	600	450	830	510	250	310	4-27	300	400	440	12-23	250	350	390	12-23
300S-32	1062.5	574	520	450	880	410	600	450	824	510	260	270	4-27	300	400	440	12-23	250	350	390	12-23
300S-12	978.5	522	520	450	1000	500	660	450	808	510	265	265	4-27	300	400	440	12-23	300	400	440	12-23
350S-125	1431.5	809	600	500	1210	550	690	500	1080	620	330	410	4-34	350	460	500	16-23	200	295	335	12-23
350S-75	1271.5	710	600	500	1250	600	690	500	1017	620	274	356	4-34	350	460	500	16-23	250	350	390	12-23
350S-44	1232.5	675	600	500	1080	510	690	500	980	620	300	300	4-34	350	480	500	16-23	300	400	440	12-22
350S-26	1161.5	633	600	500	1040	460	690	500	963	620	290	300	4-34	350	460	500	16-23	300	400	440	12-23
350S-16	1090.5	584	600	500	1168	584	690	500	970	620	310	310	4-34	350	460	500	16-23	350	460	500	16-23
500S-98	1639.5	912	760	580	1550	750	1020	800	1381	800	425	545	4-41	500	620	670	20-25	300	400	440	12-23
500S-59	1637.5	905	760	580	1640	810	1020	800	1300	800	370	480	4-41	500	620	670	20-25	350	460	500	16-23
500S-35	1373.5	766	760	580	1350	630	1020	800	1270	800	415	415	4-41	500	600	670	20-25	350	460	500	16-23
500S-22	1375.5	750	760	580	1460	640	1020	800	1266	800	410	410	4-41	500	620	670	20-25	400	515	565	16-25
500S-13	1311.5	717.5	760	580	1550	775	1020	800	1251	800	410	410	4-41	500	620	670	20-25	500	620	670	20-25
600S-75	2029	1085	1100	900	1800	800	1300	1000	1706	950	532	663	4-41	600	725	780	20-30	400	515	565	16-25
600S-47	2029	1085	1100	900	1800	800	1300	1000	1706	950	532	663	4-41	600	725	780	20-30	400	515	565	16-25
600S-32	2029	1085	1100	900	1800	800	1300	1000	1706	950	532	663	4-41	600	725	780	20-30	400	515	565	16-25
600S-21	2029	1085	1100	900	1800	800	1300	1000	1706	950	532	663	4-41	600	725	780	20-30	400	515	565	16-25
800S-28	2300	1220	1200	1000	2150	750	1200	900	2044	1200	720	660	4-41	800	950	1010	24-34	600	725	780	20-30
1200S-26	3295	1721	1900	1800	2850	1100	1850	1250	3264	800	1050	1050	8-41	1200	1380	1450	32-41	900	1050	1110	28-34

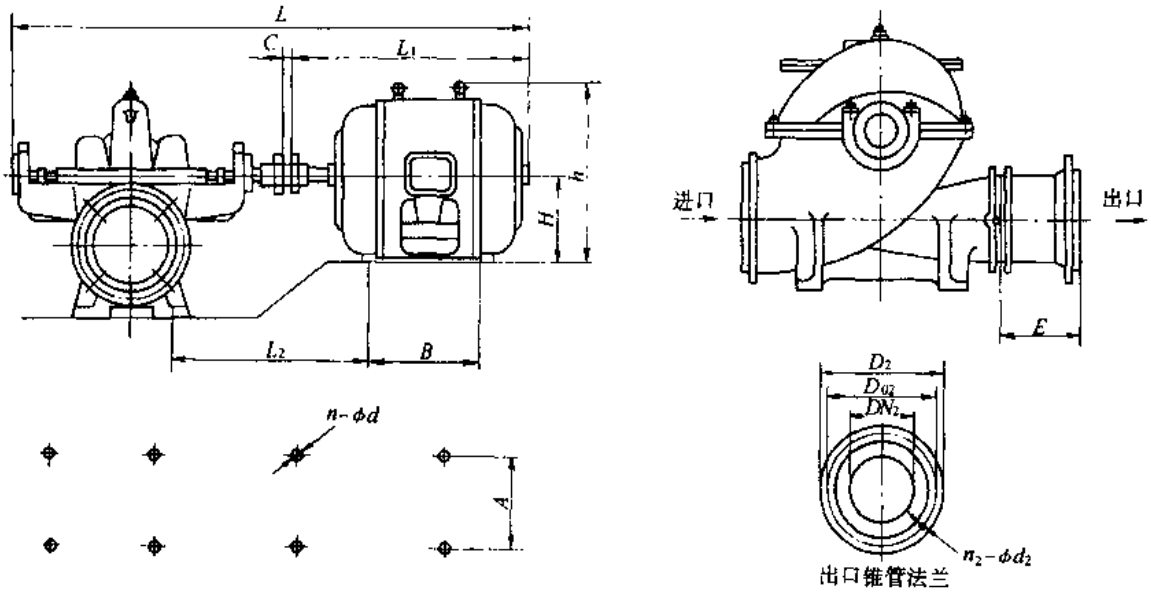

图 3-164 S型单级双吸离心泵不带底座的安装尺寸

S型单级双吸离心泵不带底座的安装尺寸 表 3-40

泵型号	C (mm)	电动机 型号	电动机 功率 (kW)	电动机 电压 (V)	电动机尺寸 (mm) L_1	H	h	B	A	n-φd	E (mm)	L (mm)	L_2 (mm)	出口锥管法兰尺寸 (mm) DN_2	D_{02}	D_2	n_2-φd_2
200S95	4	Y250M-2	110	380	825	280	600	349	406	4-24	375	1690	672	200	295	335	8-23
		Y315S-2	110		1190	315	760	406	508	4-28	375	2060	720	200	295	335	8-23
250S65		JS_2-355S1-2	112		1310	355	850	500	610	4-30	375	2180	758	200	295	335	8-23
		Y315S-4	160		1160	315	865	406	508	4-28	500	2210	796	250	350	390	12-23
		Y315M2-4	160		1290	315	760	457	508	4-28	500	2350	796	250	350	390	12-23
		JS116-4	155		1300	375	875	590	620	4-26	500	2350	870	250	350	390	12-23
		JR116-4	155		1740	375	875	590	620	4-26	500	2790	870	250	350	390	12-23
		JS_2-355M1-4	160		1260	355	850	560	610	4-30	500	2310	834	250	350	390	12-23
		JR_2-355M1-4	160		1750	355	850	560	610	4-30	500	2800	834	250	350	390	12-23
250S65A		Y280M-4	132		970	280	655	419	457	4-24	500	2020	770	250	350	390	12-23
		Y315M1-4	132		1290	315	760	457	508	4-28	500	2350	796	250	350	390	12-23
		JS115-4	135		1300	375	875	590	620	4-26	500	2350	870	250	350	390	12-23
		JR115-4	135		1740	375	875	590	620	4-26	500	2790	870	250	350	390	12-23
		JS_2-355S2-4	132		1200	355	850	500	610	4-30	500	2250	834	250	350	390	12-23
		JR_2-355S2-4	132		1690	355	850	500	610	4-30	500	2740	834	250	350	390	12-23
300S90	5	Y355-43-4	315	6000	1720	355	1065	900	630	4-28	500	2900	949	300	400	440	12-23
		JS_2-400M2-4	320	380	1400	400	960	630	686	4-36	500	2580	914	300	400	440	12-23
		JR_2-400M2-4	320		1880	440	960	630	686	4-30	500	3060	914	300	400	440	12-23
300S90A		Y355-39-4	280	6000	1720	355	1065	900	630	4-28	500	2900	949	300	400	440	12-23
		JS_2-400M1-4	280	380	1400	400	960	630	686	4-36	500	2580	914	300	400	440	12-23
		JR_2-400M1-4	280		1880	400	960	630	686	4-28	500	3060	914	300	400	440	12-23
300S90B		Y355-34-4	220	6000	1720	355	1065	900	630	4-28	500	2900	949	300	400	440	12-23
		JR126-4	225	380	1300	450	1005	550	710	4-32	500	2480	899	300	400	440	12-23
		JR126-4	225		1740	450	1005	550	710	4-32	500	2920	899	300	400	440	12-23
		JS_2-400S1-4	220		1420	400	960	560	686	4-36	500	2600	914	300	400	440	12-23
		JR_2-400S1-4	220		1810	400	960	560	686	4-36	500	2990	914	300	400	440	12-23

续表

泵型号	C (mm)	电动机 型号	电动机 功率 (kW)	电动机 电压 (V)	电动机尺寸 (mm) L_1	H	h	B	A	n-ϕd	E (mm)	L (mm)	L_2 (mm)	出口锥管法兰尺寸 (mm) DN_2	D_{02}	D_2	n_2-ϕd_2
300S58	6	Y315M1-4	200	6000	1210	315	865	457	508	4-28	500	2325	782	300	400	440	12-23
		Y355-34-4	200		1720	355	1255	900	630	4-28	500	2840	921	300	400	440	12-23
		JS_2-355M2-4	190	380	1260	355	850	560	610	4-30	500	2380	820	300	400	440	12-23
		JR_2-355M2-4	190		1750	355	850	560	610	4-30	500	2870	820	300	400	440	12-23
300S58A		Y315S-4	160		1160	315	865	406	508	4-28	500	2275	782	300	400	440	12-23
		Y315M2-4	160		1290	315	760	457	508	4-28	500	2430	778	300	400	440	12-23
		JS116 4	155		1300	375	875	590	620	4-26	500	2420	856	300	400	440	12-23
		JR116-4	155		1740	375	875	590	620	4-26	500	2860	856	300	400	440	12-23
		JS_2-355M1-4	160		1260	355	850	560	610	4-30	500	2380	820	300	400	440	12-23
		JR_2-355M1-4	160		1750	355	850	560	610	4-30	500	2870	820	300	400	440	12-23
300S58B		Y280M-4	132		970	280	655	419	457	4-24	500	2085	756	300	400	440	12-23
		Y315M-4	132		1290	315	760	457	506	4-28	500	2405	782	300	400	440	12-23
		JS115-4	135		1300	375	875	590	620	4-26	500	2420	856	300	400	440	12-23
		JR115-4	135		1740	375	875	590	620	4-26	500	2860	856	300	400	440	12-23
		JS_2-355S2-4	132		1200	355	850	500	610	4-30	500	2320	820	300	400	440	12-23
		JR_2-355S2-4	132		1690	355	850	500	610	4-30	500	2810	820	300	400	440	12-23
350S125	7	Y450-50-4	710		2035	450	1350	1120	800	4-35	750	2469	1131	350	460	500	16-23
		JS158-4	680		1920	630	1435	1020	1100	4-42	750	3359	1106	350	460	500	16-23
		JR158-4	680	6000	2330	630	1435	1020	1100	4-42	750	3769	1106	350	460	500	16-23
350S125A		Y450-46-4	630		2035	450	1350	1120	800	4-35	750	3469	1131	350	460	500	16-23
350S125B		Y400-50-4	500		1860	400	1200	1000	710	4-35	750	3294	1111	350	460	500	16-23
		JS1410-4	500		1880	560	1270	970	940	4-42	750	3319	1131	350	460	500	16-23
		JR1410-4	500		2310	560	1270	970	940	4-42	750	3749	1101	350	460	500	16-23
350S75	5	Y400-39-4	355		1860	400	1200	1000	710	4-35	500	3140	1110	350	460	500	16-23
		JS147-4	360		1780	560	1270	870	940	4-42	500	3060	1030	350	460	500	16-23
		JR147-4	360		2210	560	1270	870	940	4-42	500	3490	1030	350	460	500	16-23
350S75A		Y355-39-4	280		1720	355	1065	900	630	4-28	500	3000	1090	350	460	500	16-23
		JS138-4	300		1560	500	1125	860	790	4-32	500	2840	910	350	460	500	16-23
		JR138-4	300		2000	500	1125	860	790	4-32	500	3280	910	350	460	500	16-23
		JS_2-400M1-4	280	380	1460	400	960	630	686	4-36	500	2680	955	350	460	500	16-23
		JR_2-400M1-4	280		1880	400	960	630	686	4-36	500	3160	955	350	460	500	16-23
500S59	7	Y450-46-6	450	6000	2080	450	1350	1120	800	4-35	800	3730	1227	500	620	670	20-25
		Y450-50-6	450		2080	450	1650	1120	800	4-35	800	3750	1227	500	620	670	20-25
		JS157-6	460		1720	630	1435	820	1100	4-42	800	3390	1157	500	620	670	20-25
		JR157-6	460		2130	630	1435	820	1100	4-42	800	3800	1157	500	620	670	20-25
500S59A		Y400-54-6	400		1860	400	1200	1000	710	4-35	800	3510	1167	500	620	670	20-25
		Y450-46-6	400		2080	450	1650	1120	800	4-35	800	3750	1227	500	620	670	20-25
		JS1410-6	380		1880	560	1270	970	940	4-42	800	3550	1187	500	620	670	20-25
		JR1410-6	380		2310	560	1270	970	940	4-42	800	3980	1187	500	620	670	20-25
500S59B		Y400-46-6	315		1860	400	1200	1000	710	4-35	800	3510	1167	500	620	670	20-25
		Y400-50-6	315		1860	400	1450	1000	710	4-35	800	3530	1167	500	620	670	20-25
		JS148-6	310		1780	560	1270	870	940	4-42	800	3450	1187	500	620	670	20-25
		JR148-6	310		2210	560	1270	870	940	4-42	800	3880	1187	500	620	670	20-25

续表

泵型号	C (mm)	电动机 型号	电动机 功率 (kW)	电动机 电压 (V)	电动机尺寸 (mm) L_1	H	h	B	A	$n\ \phi d$	E (mm)	L (mm)	L_2 (mm)	出口锥管法兰尺寸 (mm) DN_2	D_{02}	D_2	n_2-ϕd_2
500S35	6	Y400-43-6	280	6000	1860	400	1200	1000	710	4-35	800	3240	1027	500	620	670	20-25
		Y400-46-6	280		1860	400	1450	1000	710	4-35	800	3260	1027	500	620	670	20-25
		JS137-6	280	380	1520	500	1125	760	790	4-32	800	2920	987	500	620	670	20-25
		JR137-6	280		1960	500	1125	760	790	4-32	800	3360	987	500	620	670	20-25
		JS_2-400M2-6	280		1400	400	960	630	686	4-32	800	2800	972	500	620	670	20-25
		JR_2-400M2-6	280		1880	400	960	630	686	4-32	800	3280	972	500	620	670	20-25
500S35A		Y355-46-6	220	6000	1720	355	1065	900	630	4-28	800	3100	1007	500	620	670	20-25
		Y400-39-6	220		1860	400	1450	1000	710	4-35	800	3260	1027	500	620	670	20-25
		JS128-6	215	380	1310	450	1005	650	710	4-32	800	2710	972	500	620	670	20-25
		JS128-6	215		1760	450	1005	650	710	4-32	800	3160	972	500	620	670	20-25
		JS_2-400S2-6	220		1330	400	960	560	686	4-36	800	2730	972	500	620	670	20-25
		JR_2-400S2-6	220		1810	400	960	560	686	4-36	800	3210	972	500	620	670	20-25
500S22	5	Y355M-6	185		1515	355	985	560	610	4-28	600	2900	887	500	620	670	20-25
		JS127-6	185		1410	450	1005	650	710	4-32	600	2810	955	500	620	670	20-25
		JR127-6	185		1860	450	1005	650	710	4-32	600	3260	955	500	620	670	20-25
		JS_2-400S2-6	190		1330	400	960	560	686	4-36	600	2730	955	500	620	670	20-25
		JR_2-400S2-6	190		1810	400	960	560	686	4-36	600	3210	955	500	620	670	20-25
500S22A		Y315M1-6	132		1210	315	865	457	508	4-28	600	2590	851	500	620	670	20-25
		Y315M3-6	132		1270	315	760	457	508	4-28	600	2640	851	500	620	670	20-25
		JS125-6	130		1310	450	1005	550	710	4-32	600	2680	955	500	620	670	20-25
		JR125-6	130		1760	450	1005	550	710	4-32	600	3130	955	500	620	670	20-25
		JS_2-355M2-6	132		1260	355	850	560	610	4-30	600	2630	889	500	620	670	20-25
		JR_2-355M2-6	132		1750	355	850	560	610	4-30	600	3120	889	500	620	670	20-25
500S13		Y315S-6	110		1160	315	865	406	508	4-28	600	2480	818	500	620	670	20 25
		Y315M2-6	110		1270	315	760	457	508	4-28	600	2580	816	500	620	670	20-25
		JS117-6	115		1200	355	875	490	620	4-26	600	2510	893	500	620	670	20-25
		JR117-6	115		1640	355	875	490	620	4-26	600	2950	893	500	620	670	20-25
		JS_2-355M1-6	112		1260	355	860	560	610	4-30	600	2570	857	500	620	670	20-25
		JR_2-355M1-6	112		1750	355	850	560	610	4-30	600	3060	857	500	620	670	20-25
350S75B	5	Y355-34-4	220	6000	1720	355	1065	900	630	4-28	500	3000	1090	350	460	500	16-23
		JS136-4	220		1560	500	1125	860	790	4-32	500	2840	910	350	460	500	16-23
		JR136-4	220		2000	500	1125	860	790	4-32	500	3280	910	350	460	500	16-23
		JS_2-400S1-4	220	380	1330	400	960	560	686	4-36	500	2610	955	350	460	500	16-23
		JR_2-400S1-4	220		1810	400	960	560	686	4-36	500	3090	955	350	460	500	16-23

续表

泵型号	C (mm)	电动机 型号	功率 (kW)	电压 (V)	电动机尺寸 (mm) L_1	H	h	B	A	n-ϕd	E (mm)	L (mm)	L_2 (mm)	出口锥管法兰尺寸 (mm) DN_2	D_{02}	D_2	n_2-ϕd_2
350S44	5	Y355-34-4	220	6000	1720	355	1065	900	630	4-28	500	2960	955	350	460	500	16-23
		JS136-4	220		1560	500	1125	860	790	4-32	500	2800	870	350	460	500	16-23
		JR136-4	220		2000	400	1125	860	790	4-32	500	3240	870	350	460	500	16-23
		JS_2-400S1-4	220	380	1330	400	960	560	686	4-36	500	2570	920	350	460	500	16-23
		JR_2-400S1-4	220		1810	400	960	560	686	4-36	500	3050	920	350	460	500	16-23
350S44A		Y315S-4	160		1160	315	860	406	508	4-28	500	2400	816	350	460	500	16-23
		Y315M2-4	160		1290	315	760	457	508	4-28	500	2530	816	350	460	500	16-23
		JS116-4	155		1300	375	875	590	620	4-26	500	2540	890	350	460	500	16-23
		JR116-4	155		1740	375	875	590	620	4-26	500	2980	890	350	460	500	16-23
		JS_2-355M1-4	160		1260	355	850	560	610	4-30	500	2500	854	350	460	500	16-23
		JR_2-355M1-4	160		1750	355	850	560	610	4-30	500	2990	854	350	460	500	16-23
350S26	4	Y280M-4	132		970	280	655	419	457	4-24	500	2140	747	350	460	500	16-23
		Y315M1-4	132		1290	315	760	457	508	4-28	500	2460	773	350	460	500	16-23
		JS115-4	135		1300	375	875	590	620	4-26	500	2470	847	350	460	500	16-23
		JR115-4	135		1740	375	875	590	620	4-26	500	2910	847	350	460	500	16-23
		JS_2-355S2-4	132		1200	355	850	500	610	4-30	500	2370	811	350	460	500	16-23
		JR_2-355S2-4	132		1690	355	850	500	610	4-30	500	2860	811	350	460	500	16-23
350S26A		Y280S-4	110		920	280	655	368	457	4-24	500	2090	747	350	460	500	16-23
		Y315S-4	110		1240	315	760	406	508	4-28	500	2410	773	350	460	500	16-23
		JS_2-355S1-4	112		1200	355	850	500	610	4-30	500	2370	811	350	460	500	16-23
		JR_2-355S1-4	112		1690	355	850	500	610	4-30	500	2860	811	350	460	500	16-23
350S16		Y280S-4	75		1000	280	640	368	457	4-24	—	2100	668	—	—	500	16-23
350S16A		Y250M-4	55		930	250	575	349	406	4-24	—	2030	646	—	—	500	16-23
500S98	7	Y500-54-6	800	6000	2220	500	1500	1250	900	4-42	1000	3870	1354	500	620	670	20-25
		Y500-64-6	800		2220	500	1900	1250	900	4-42	1000	3890	1354	500	620	670	20-25
		JS1512-6	780		1920	630	1435	1020	1100	4-42	1000	3590	1169	500	620	670	20-25
		JR1512-6	780		2330	630	1435	1020	1100	4-42	1000	3590	1169	500	620	670	20-25
500S98A		Y450-64-6	630		2080	450	1350	800	1120	4-35	1000	3730	1234	500	620	670	20-25
		Y500-50-6	630		2220	500	1900	1250	900	4-42	1000	3890	1354	500	620	670	20-25
		JS1510-6	650		1920	630	1435	1020	1100	4-42	1000	3590	1169	500	620	670	20-25
		JR1510-6	650		2330	630	1435	1020	1100	4-42	1000	4000	1169	500	620	670	20-25
500S98B		Y450-54-6	560		2080	450	1350	800	1120	4-35	1000	3730	1234	500	620	670	20-25
		Y450-54-6	560		2080	450	1650	1120	800	4-35	1000	3750	1234	500	620	670	20-25
		JS158-6	550		1920	630	1435	1020	1100	4-42	1000	3590	1169	500	620	670	20-25
		JR158-6	550		2330	630	1435	1020	1100	4-42	1000	4000	1169	500	620	670	20 25

S型单级双吸离心泵带底座的安装尺寸 表 3-41

泵型号	电动机 型号	功率 (kW)	电压 (V)	电动机尺寸 (mm) L_4	h	H	底座尺寸 (mm) L_1	L_2	L_3	b	b_1	E (mm)	H_0 (mm)	L (mm)	出口锥管法兰尺寸 (mm) DN_2	D_{02}	D_2	n_2-ϕd_2
150S78	Y250M-2	55	380	930	575	250	1302	173	874.5	430	585	300	385	1638.5	150	240	280	8-23
150S78A	Y225M-2	45	380	815	530	225	1206	173	806.5	430	540	300	385	1523.5	150	240	280	8-23
150S50	Y200L2-2	37	380	775	475	200	1182	173	787.5	430	500	300	385	1483.5	150	240	280	8-23
150S50A	Y200L1-2	30	380	775	475	200	1182	173	787.5	430	500	300	385	1483.5	150	240	280	8-23

续表

泵型号	电动机			电动机尺寸(mm)			底座尺寸(mm)					E(mm)	H_0(mm)	L(mm)	出口锥管法兰尺寸(mm)			
	型号	功率(kW)	电压(V)	L_4	h	H	L_1	L_2	L_3	b	b_1				DN_2	D_{02}	D_2	n_2-ϕd_2
150S50B	Y180M-2	22	380	670	430	180	1106	173	743.5	430	465	300	385	1378.5	150	240	280	8-23
200S95A	Y280M-2	90	380	1050	640	280	1530	173	1028	430	680	375	470	1915.5	200	295	335	8-23
200S63	Y280S-2	75	380	1000	640	280	1398	173	928	430	655	375	455	1748.5	200	295	335	8-23
200S63A	Y250M-2	55	380	930	575	250	1332	173	896.5	430	600	375	455	1678.5	200	295	335	8-23
200S42	Y225M-2	45	380	815	530	225	1234	173	828.5	430	550	375	455	1563.5	200	295	335	8-23
200S42A	Y200L2	37	380	775	475	200	1212	173	809.5	430	515	375	455	1523.5	200	295	335	8-23
250S24	Y225M-4	45	380	845	530	225	1420	228	950.5	600	600	300	550	1772.5	250	350	390	12-23
250S24A	Y225S-4	37	380	820	530	225	1420	228	950.5	600	600	300	550	1747.5	250	350	390	12-23
250S14	Y200L-4	30	380	775	475	200	1340	228	874.5	600	535	300	550	1661.5	250	350	390	12-23
250S14A	Y180M-4	18.5	380	670	430	180	1264	228	830.5	600	495	300	550	1556.5	250	350	390	12-23
300S32	Y280M-4	90	380	1050	640	280	1737	283	1117.5	690	690	300	610	2146.5	300	400	440	12-23
300S32A	Y280S-4	75	380	1000	640	280	1737	283	1117.5	690	690	300	610	2096.5	300	400	440	12-23
300S12	Y225S-4	37	380	820	530	225	1478	283	958	750	580	—	610	1802.5	—	—	440	12-23
300S12A	Y200L-4	30	380	775	475	200	1448	283	921.5	750	545	—	610	1757.5	—	—	440	12-23

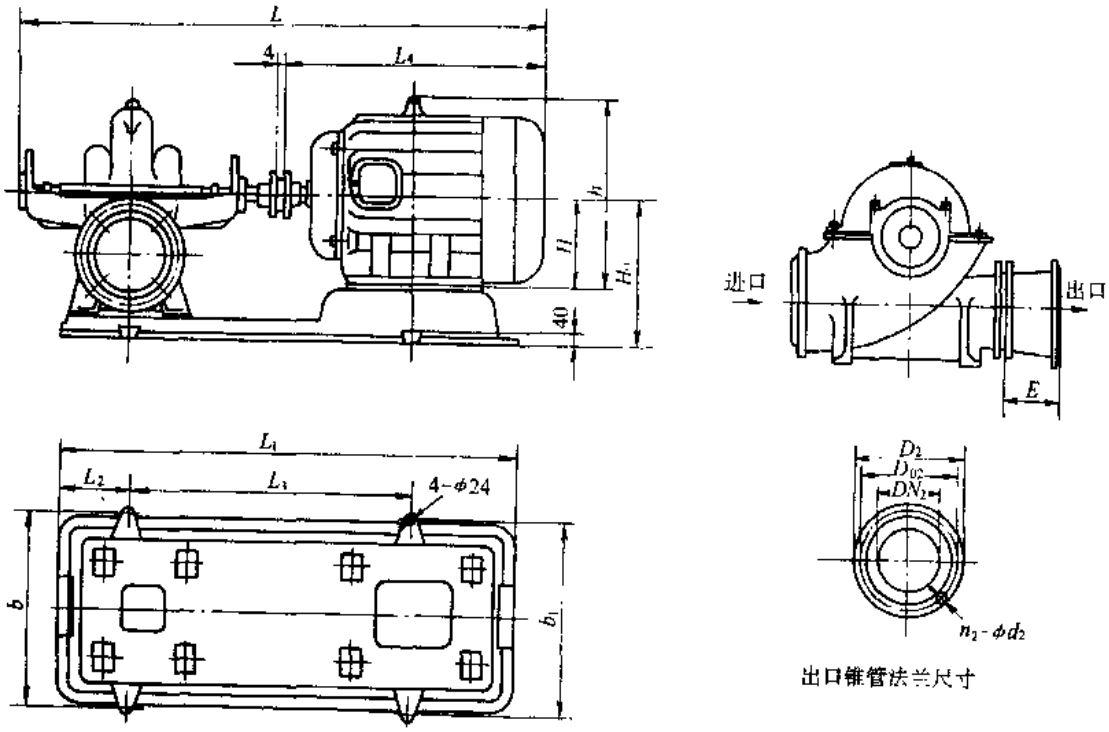

图 3-165 S型单级双吸离心泵带底座的安装尺寸

六、成套供应范围

S型单级双吸离心泵成套供应范围见表 3-42。

S型单级双吸离心泵成套供应范围 表 3-42

项目	名称	数量	备注
主机	泵、电动机	各1	
附件	底阀、滤水器、闸阀、止回阀、吐出锥管	各1	
工具	钩扳手	1	

3.1.11　sh 型单级双吸离心泵

一、适用范围

sh 型单级双吸离心泵供输送不超过 80℃ 清水或物理化学性质类似于水的其他不含固体颗粒的液体。流量为 126～12500m³/h，扬程为 9～140m。适用于城镇、工厂、矿山给水。

二、型号意义说明

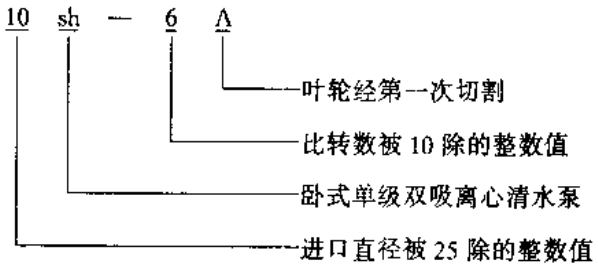

三、结构

sh 型单级双吸离心泵系水平中开式，具有单级双吸叶轮，进口、出口管与下半部泵体铸在一起。采用软填料密封。通过弹性联轴器电动机驱动泵。从电动机端看，泵为逆时针方向旋转。

四、性能

sh 型单级双吸离心泵性能见图 3-166～196 和表 3-43。

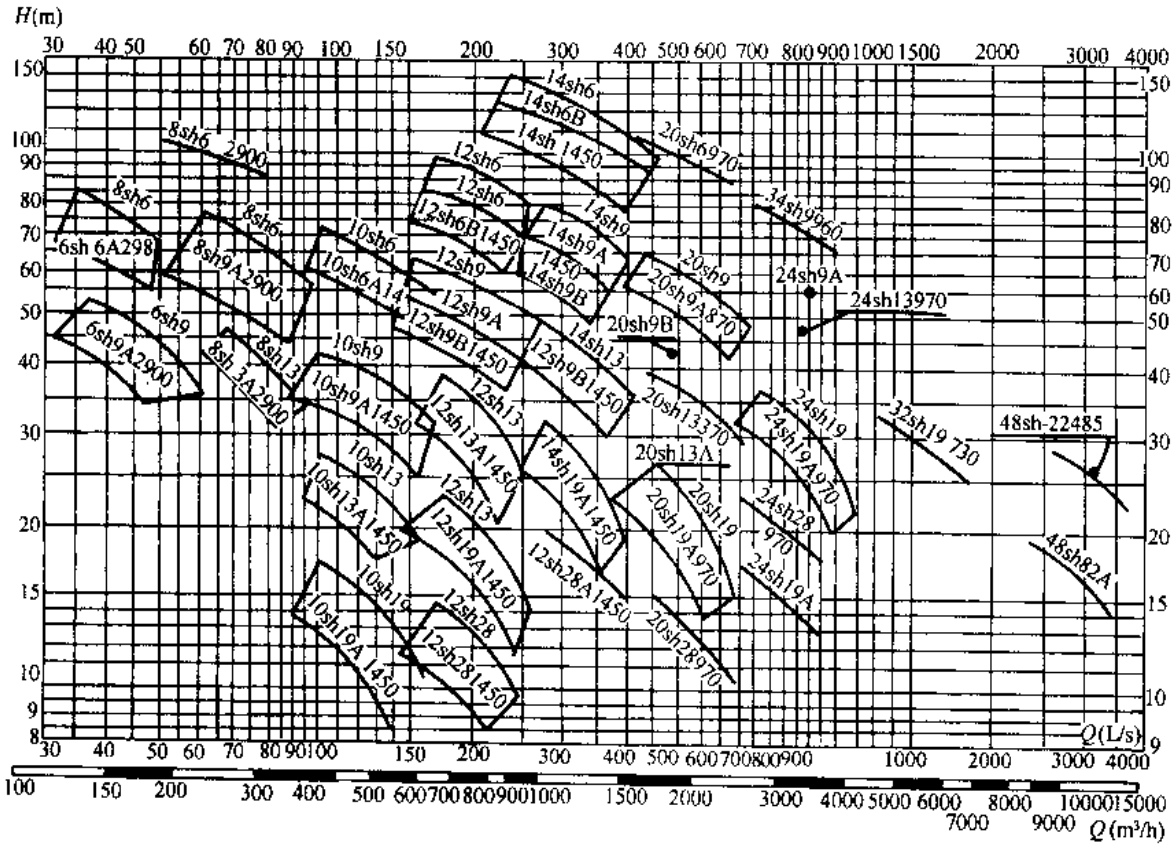

图 3-166　sh 型单级双吸离心泵性能范围

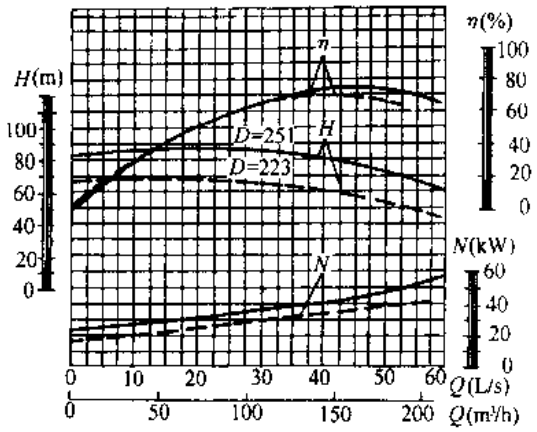

图 3-167 6sh-6 型泵性能曲线

(n = 2950r/min)

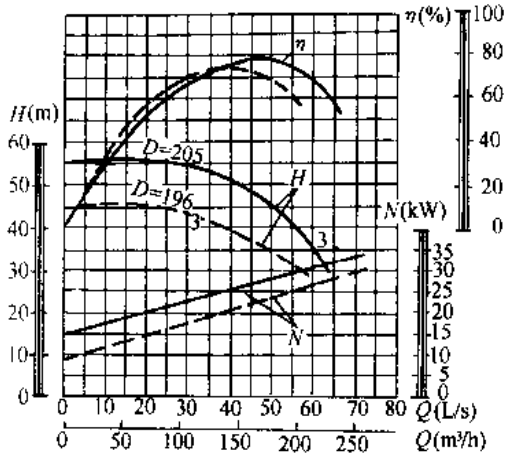

图 3-168 6sh-9 型泵性能曲线

(n = 2950r/min)

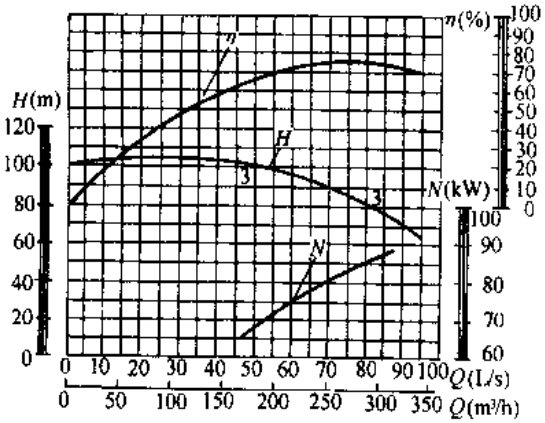

图 3-169 8sh-6 型泵性能曲线

(n = 2950r/min)

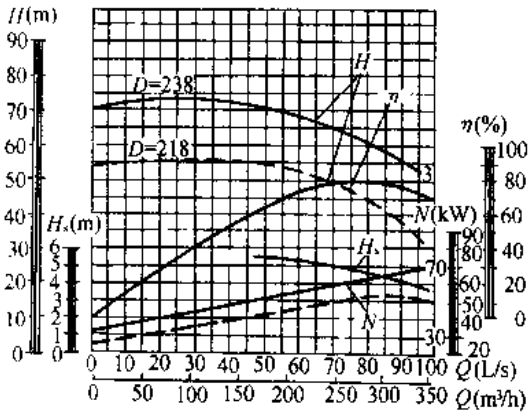

图 3-170 8sh-9 型泵性能曲线

(n = 2950r/min)

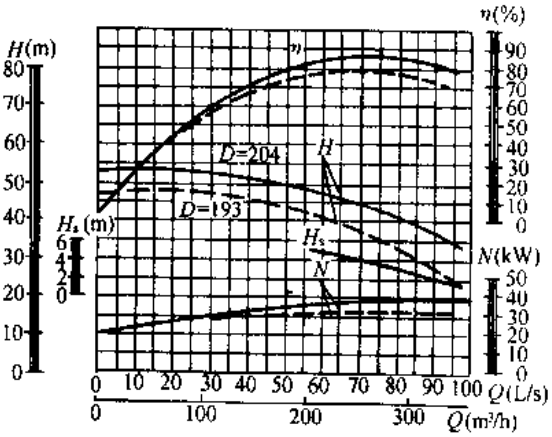

图 3-171 8sh-13 型泵性能曲线

(n = 2950r/min)

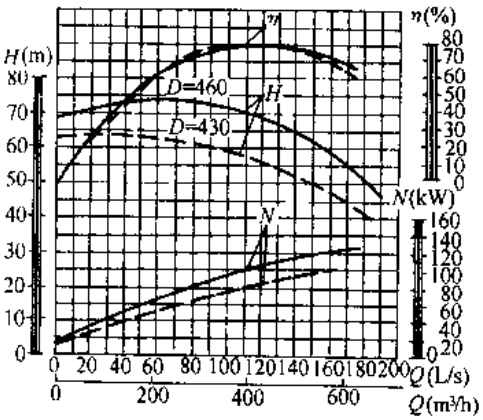

图 3-172 10sh-6 型泵性能曲线

(n = 1470r/min)

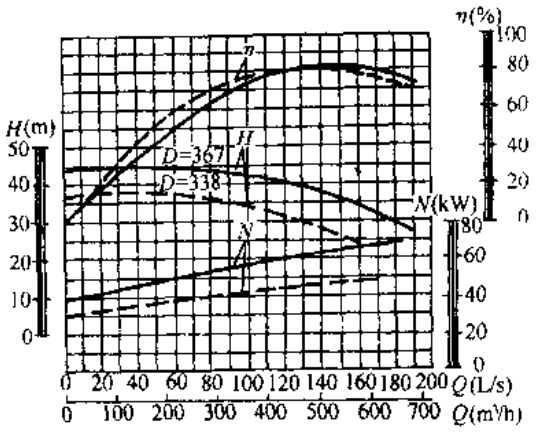

图 3-173　10sh-9 型泵性能曲线

(n = 1470r/min)

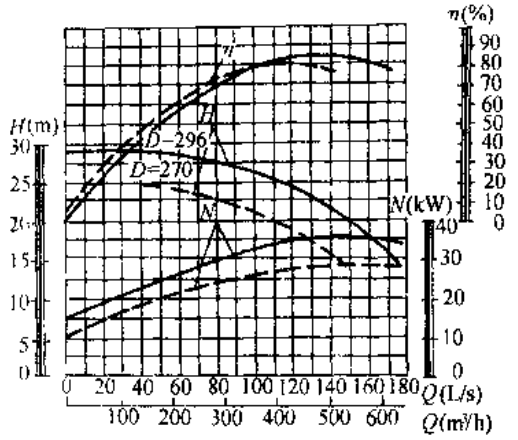

图 3-174　10sh-13 型泵性能曲线

(n = 1470r/min)

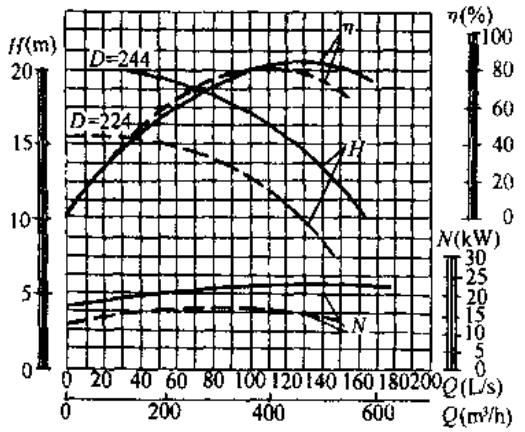

图 3-175　10sh-19 型泵性能曲线

(n = 1470r/min)

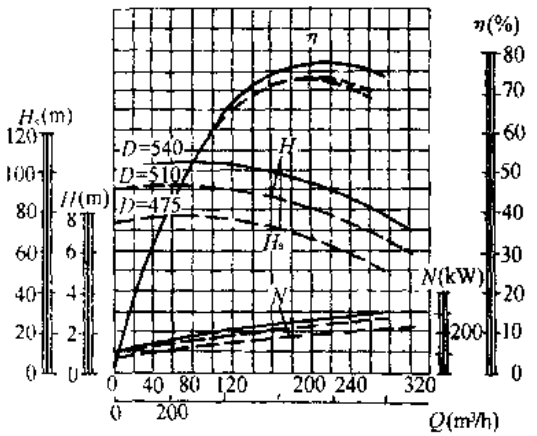

图 3-176　12sh-6 型泵性能曲线

(n = 1470r/min)

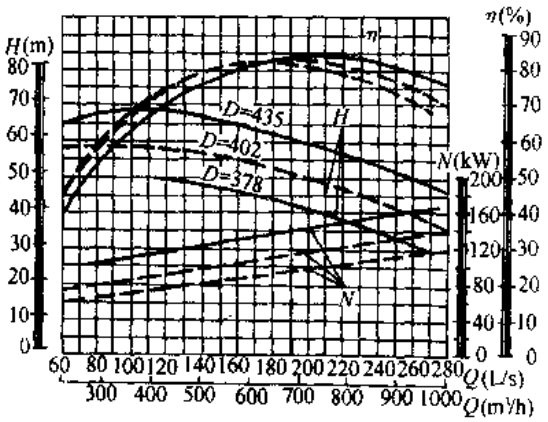

图 3-177　12sh-9 型泵性能曲线

(n = 1470r/min)

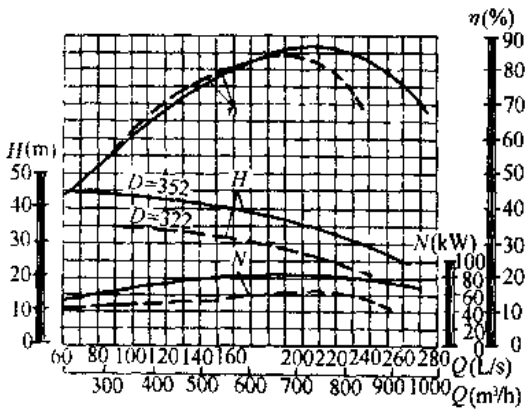

图 3-178　12sh-13 型泵性能曲线

(n = 1470r/min)

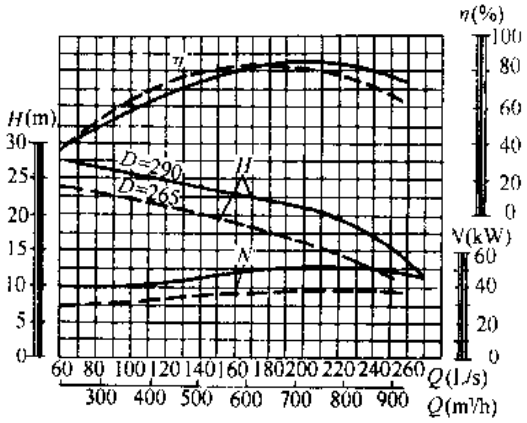

图 3-179 12sh-19 型泵性能曲线

(n = 1470r/min)

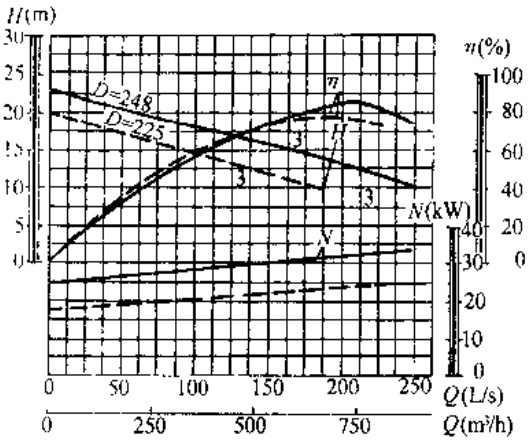

图 3-180 12sh-28 型泵性能曲线

(n = 1470r/min)

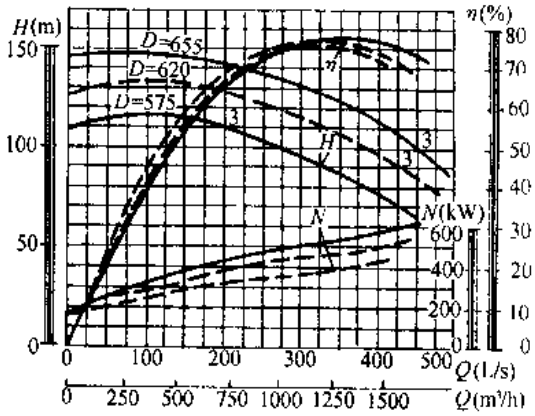

图 3-181 14sh-6 型泵性能曲线

(n = 1470r/min)

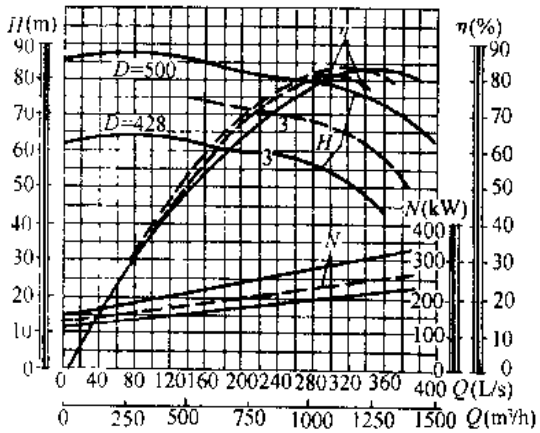

图 3-182 14sh-9 型泵性能曲线

(n = 1470r/min)

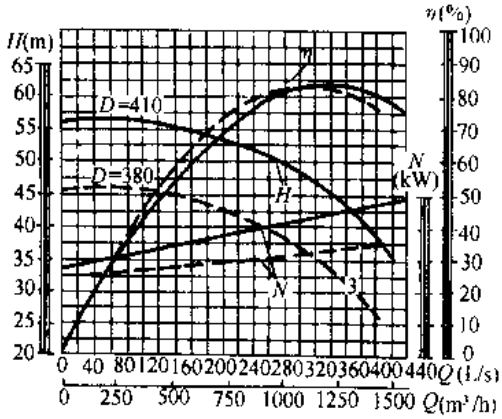

图 3-183 14sh-13 型泵性能曲线

(n = 1470r/min)

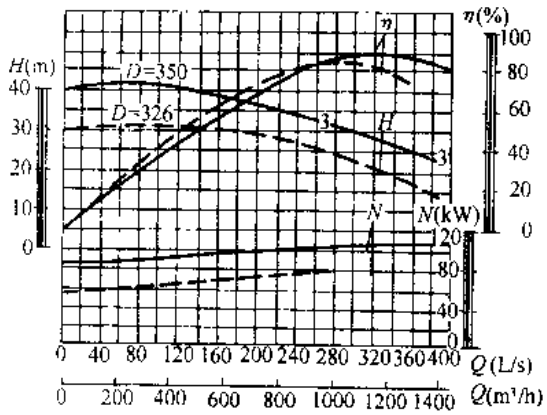

图 3-184 14sh-19 型泵性能曲线

(n = 1470r/min)

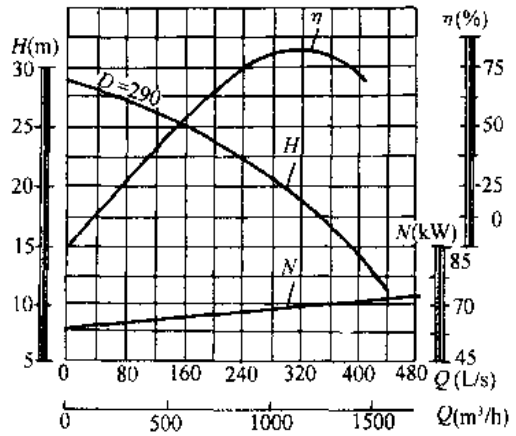

图 3-185　14sh-28 型泵性能曲线

（n = 1470r/min）

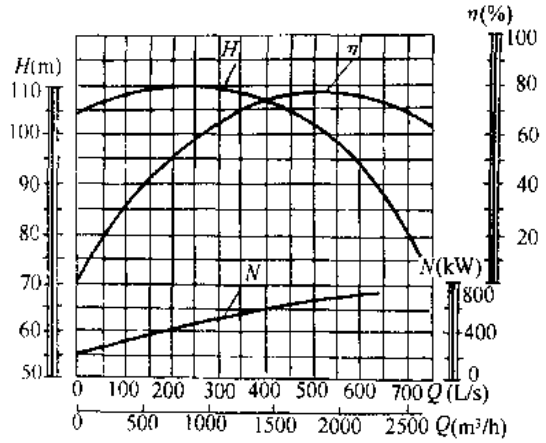

图 3-186　20sh-6 型泵性能曲线

（n = 970r/min）

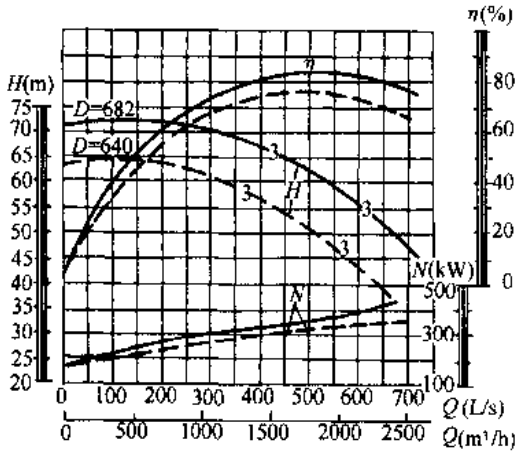

图 3-187　20sh-9 型泵性能曲线

（n = 970r/min）

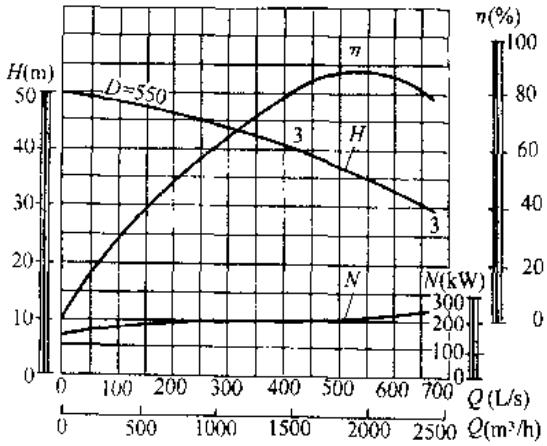

图 3-188　20sh-13 型泵性能曲线

（n = 970r/min）

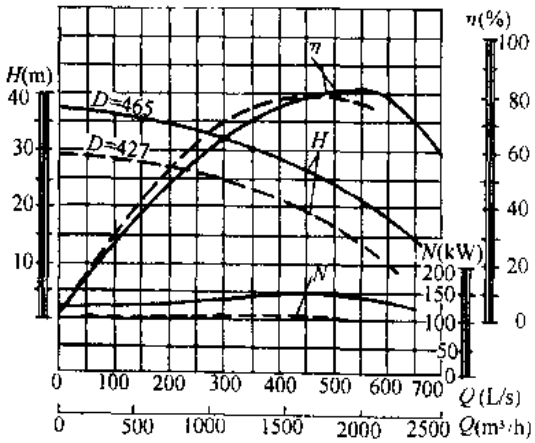

图 3-189　20sh-19 型泵性能曲线

（n = 970r/min）

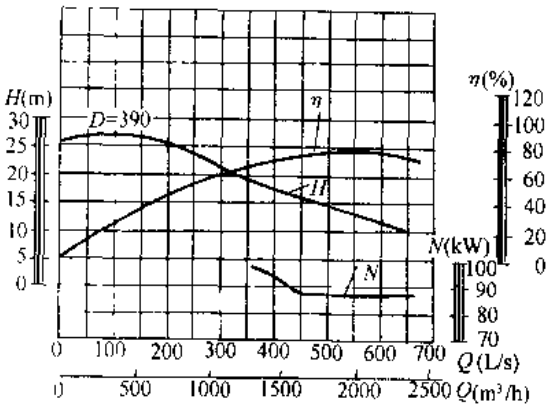

图 3-190　28sh-28 型泵性能曲线

（n = 970r/min）

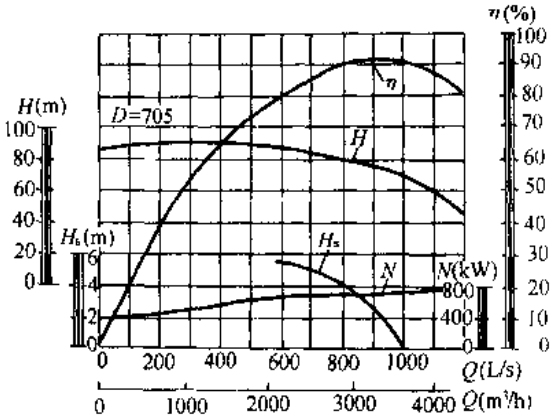

图 3-191 24sh-9 型泵性能曲线
(n = 970r/min)

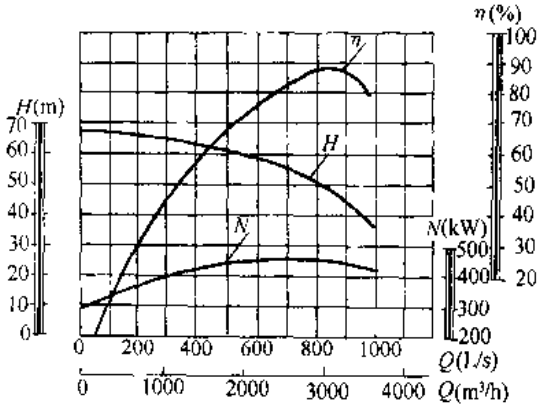

图 3-192 24sh-13 型泵性能曲线
(n = 970r/min)

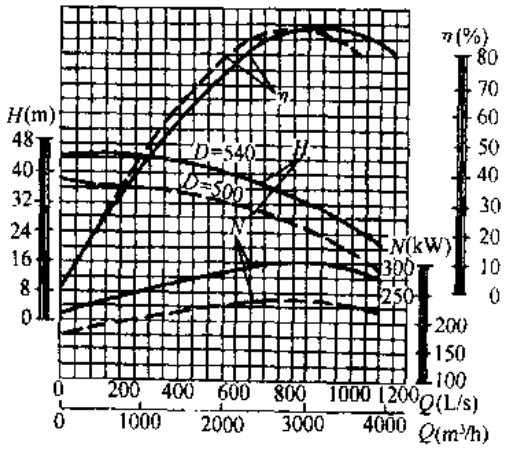

图 3-193 24sh-19 型泵性能曲线
(n = 970r/min)

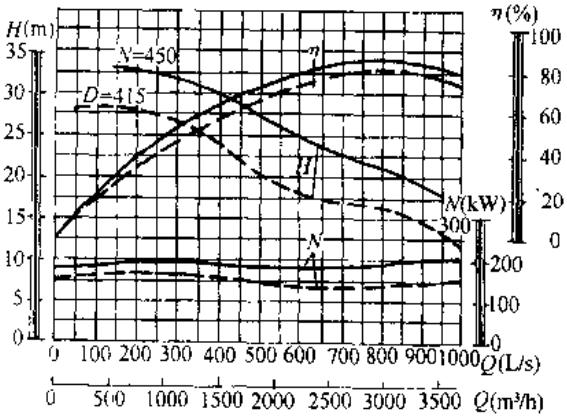

图 3-194 24sh-28 型泵性能曲线
(n = 970r/min)

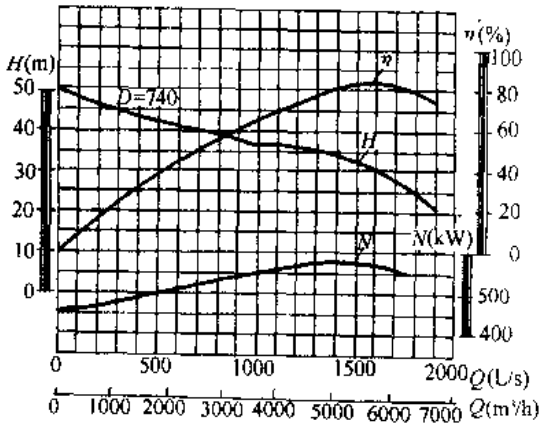

图 3-195 32sh-19 型泵性能曲线
(n = 730r/min)

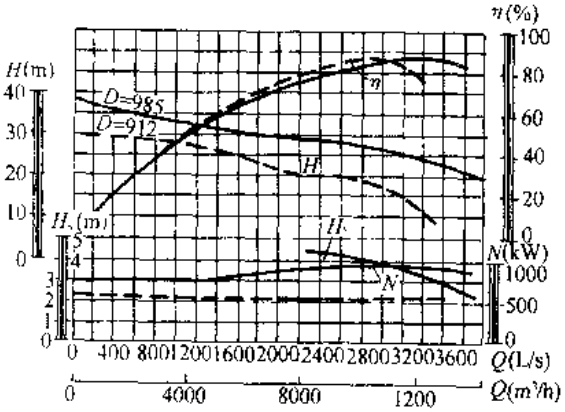

图 3-196 48sh-22 型泵性能曲线
(n = 485r/min)

sh 型单级双吸离心泵性能 表 3-43

泵型号	流量 Q		扬程 H (m)	转数 (r/min)	功率 N (kW)		效率 (%)	吸上高度 H_s (m)	叶轮直径 (mm)	重量 (kg)	主要生产厂
	m^3/h	L/s			轴功率	电动机功率					
6sh-6	126 162 198	35 45 55	84 78 70	2950	40 46.5 52.4	55	72 74 72	5	251	150	武汉水泵厂、广州市第一水泵厂、广州水泵厂、威海水泵厂、龙岩水泵厂、江山伟懋制泵有限公司
6sh-6A	111.6 144 180	31 40 50	67 62 55	2950	30 33.8 38.5	45	68 72 70	5	223	150	
6sh-9	130 170 220	36.2 47.2 61.2	52 47.6 35	2950	25 27.6 31.3	45	73.9 79.8 67	5	205	145	
6sh-9A	111.6 144 180	31 40 50	43.8 40 35	2950	18.5 20.9 24.5	30	72 75 70	5	191	145	
8sh-6	180 234 288	50 65 80	100 93.5 82.5	2950	71 81.1 89.8	110	69 73.5 73.5	4.5	282	309	
8sh-9	216 288 351	60 80 97.5	69 62.5 50	2950	55 61.6 67.8	75	74 79.5 70.5	5.3 4.5 3	238	141	
8sh-9A	180 270 324	50 75 90	54.5 46 37.5	2950	41 48.3 51	55	65 70 65	5.5 5 3.8	218	141	
8sh-13	216 288 342	60 80 95	48 41.3 35	2950	35.7 39.5 42.3	55	79 82 77	5 3.6 1.8	204	219	
8sh-13A	198 270 310	55 75 86	43 36 31	2950	30.5 33.1 34.4	45	76 80 76	5.2 4.2 3	193	219	
10sh-6	360 486 612	100 135 170	71 65.1 56	1470	99.4 112.6 126	135	70 76.5 74	5.5	460	598	
10sh-6A	342 468 540	95 130 150	61 54 50	1470	83 91.8 101	110	70 75 73	6	430	598	
10sh-9	360 486 612	100 135 170	42.5 38.5 32.5	1470	55.5 62.9 67.7	75	75 81 80	6	367	428	
10sh-9A	324 468 576	90 130 160	35.5 30.5 25	1470	42.3 48.6 50.9	55	74 80 77	6	338	428	
10sh-13	360 486 576	100 135 160	27 23.5 19	1470	33 46.2 36.4	55	80 86 83	6	296	420	
10sh-13A	342 414 482	95 115 134	22.2 20.3 17.4	1470	25.8 27.6 28.6	37	80 80 80	6	270	420	
10sh-19	360 486 576	100 135 160	17.5 14 11	1470	21.7 22.6 22.7	30	79 82 76	6	244	405	
10sh-19A	320 432 504	89 120 140	13.7 11 8.6	1470	15.4 15.8 15.8	22	78 82 75	6	224	405	
12sh-6	590 792 936	164 220 260	98 90 82	1470	213 250 279	300	74 77.5 75	5.4 4.5 3.5	540	800	
12sh-6A	576 756 918	160 210 255	86 78 70	1470	190 217 246	260	71 74 71	5.5 4.7 3.6	510	800	
12sh-6B	540 720 900	150 200 250	72 67 57	1470	151 180 200	230	70 73 70	5.6 4.9 3.8	475	800	

续表

泵型号	流量 Q		扬程 H (m)	转数 (r/min)	功率 N (kW)		效率 (%)	吸上高度 H_s (m)	叶轮直径 (mm)	重量 (kg)	主要生产厂
	m^3/h	L/s			轴功率	电动机功率					
12sh-9	576 792 972	160 220 270	65 58 50	1470	127.5 150 167.5	190	80 83.5 79	4.5	435	809	
12sh-9A	529 720 893	147 200 248	55 49 42	1470	99.2 115.6 131	155	80 83 78	4.5	402	809	
12sh-9B	504 684 835	140 190 232	47.2 43 37	1470	82.5 97.7 108	135	79 82 78	4.5	378	809	
12sh-13	612 792 900	170 220 250	36.8 32.2 29.5	1470	75.8 83.2 87.9	100	80 83.5 82.3	4.5	352	690	
12sh-13A	551 720 810	153 200 225	30 26 24	1470	56.7 61.8 65.8	75	79.3 82.5 80.5	4.5	322	690	
12sh-19	612 792 935	170 220 260	23 19.4 14	1470	47.9 51 47.6	55	80 82 75	4.5	290	660	
12sh-19A	504 720 900	140 200 250	20 16 11.5	1470	34.8 38.3 37.6	45	79 82 75	4.5	265	660	
12sh-28	612 792 900	170 220 250	14.5 12 10	1470	30.2 32 33.1	45	80 81 74	4.5	248	660	
12sh-28A	522 684 792	145 190 220	11.8 10 8.7	1470	23.3 23.9 24.7	30	72 77 74	4.5	225	660	武汉水泵厂、广州市第一水泵厂、广州水泵厂、威海水泵厂、龙岩水泵厂、江山伟懋制泵有限公司
14sh-6	850 1250 1660	236 347 461	140 125 100	1470	462 545 623	680	70 78 72.5	3.5	655	2773	
14sh-6A	803 1181 1570	223 328 436	125 112 90	1470	391 480 562	570	70 75 68.5	3.5	620	1580	
14sh-6B	745 1098 1458	207 305 405	108 96 77	1470	318 388 437	500	69 74 70	3.5	575	1580	
14sh-9	972 1260 1440	270 350 400	80 75 65	1470	275 322 323	410	77 80 79	3.5	500	1200	
14sh-9A	900 1170 1332	250 325 370	70 65 56	1470	223 259 260	300	77 80 78	3.5	422	1200	
14sh-9B	828 1080 1224	230 300 340	59 55 47.5	1470	178 205 206	260	75 79 77	3.5	428	1200	
14sh-13	972 1260 1476	270 350 410	50 43.8 37	1470	164 179 189	230	81 84 79	3.5	410	1105	
14sh-13A	864 1116 1332	240 310 370	41 36 30	1470	121 130 136	190	80 84 80	3.5	380	1105	
14sh-19	972 1260 1440	270 350 400	32 26 22	1470	99.7 102 105	125	85 88 82	3.5	350	878	
14sh-19A	860 1116 296	240 310	26 21.5 16.5	1470	76.5 77 80	90	80 85 73	3.5	326	878	
14sh-28	972 1260 1440	270 350 400	20 16.2 13.4	1470	66.2 68.5 71	75	80 81 74	3.5	290	760	

续表

泵型号	流量 Q		扬程 H (m)	转数 (r/min)	功率 N (kW)		效率 (%)	吸上高度 H_s (m)	叶轮直径 (mm)	重量 (kg)	主要生产厂
	m^3/h	L/s			轴功率	电动机功率					
14sh-28A	864 1044 1260	240 290 350	16 13.4 10	1470	50.8 48.8 49	55	74 78 70	3.5	—	760	武汉水泵厂、广州市第一水泵厂、广州水泵厂、威海水泵厂、龙岩水泵厂、江山伟懋制泵有限公司
20sh-6	145 2016 2300	403 560 640	107.5 98.4 89	970	585 680 735	850	72.5 79.5 76	4	860	3924	
20sh-9	1548 2016 2448	430 560 680	66 59 50	970	340 390 433	520	82 83 77	4	682	2570	
20sh-9A	1040 1908 2268	390 530 630	58 50 42	970	300 347 360	380	74 75 72	4	640	2570	
20sh-9B	1764	490	42	970	273	310	74	4	600	2570	
20sh-13	1548 2016 2412	430 560 670	40 35.1 30	970	206 219 246.5	280	82 88 80	4	550	2210	
20sh-13A	1872	520	31	970	186	220	85	4	510	2200	
20sh-19	1620 2016 2340	450 560 650	27 22 15	970	148 147 137	190	80 82 70	4	465	1850	
20sh-19A	1296 1872 2016	360 520 560	23 17 14	970	111 108 101	135	73 80 76	4	427	2000	
20sh-28	1620 2016 2325	450 560 646	15.2 12.8 10.6	970	87 87.7 87.6	115	77 80 77	4	390	1260	
24sh-9	3420	950	71	970	727	780	91	1.3	765	4250	
24sh-9A	3168	880	61	970	585	680	90	2.5	710	4300	
24sh-13	2500 3168 3500	695 880 1100	37 32 22	970	460 465 426	520	83 88 80	2.5	630	3800	
24sh-19	2520 3168 3960	700 880 1100	37 32 22	970	295 310 279	380	86 89 85	2.5	540	2400	
24sh-19A	2304 2880 3600	640 800 1000	31.5 27 20	970	187 195 207	220	80 84.5 81	2.5	450	2400	
24sh-28	2340 2880 3420	650 800 950	23.5 21 18	970	187 195 207	220	80 84.5 81	2.5	450	2545	
24sh-28A	2340 2880 3420	650 800 950	17.5 15.5 13	970	145 148 154	190	77 82 78.5	2.5	415	2545	
32sh-19	4700 5500 6010 6460	1305 1530 1670 1795	35 32.5 28.9 25.4	730	575 580 567 567	625	78 84 83.5 80.4	4.35	740	4990	
48sh-22	9000 11000 12500	2500 3056 3472	28.5 26.3 23.6	485	873 908 913	1150	80 86.8 88	4.3 3.7 3.2	985	17000	
48sh-22A	8500 10000 12020	2360 2780 3340	19.6 18.5 14.3	485	563 586 585	710	80.5 86 80	4.4 4.1 3.4	912	17000	

五、外形及安装尺寸

sh 型单级双吸离心泵的外形及安装尺寸见图 3-197～199 和表 3-44～46。

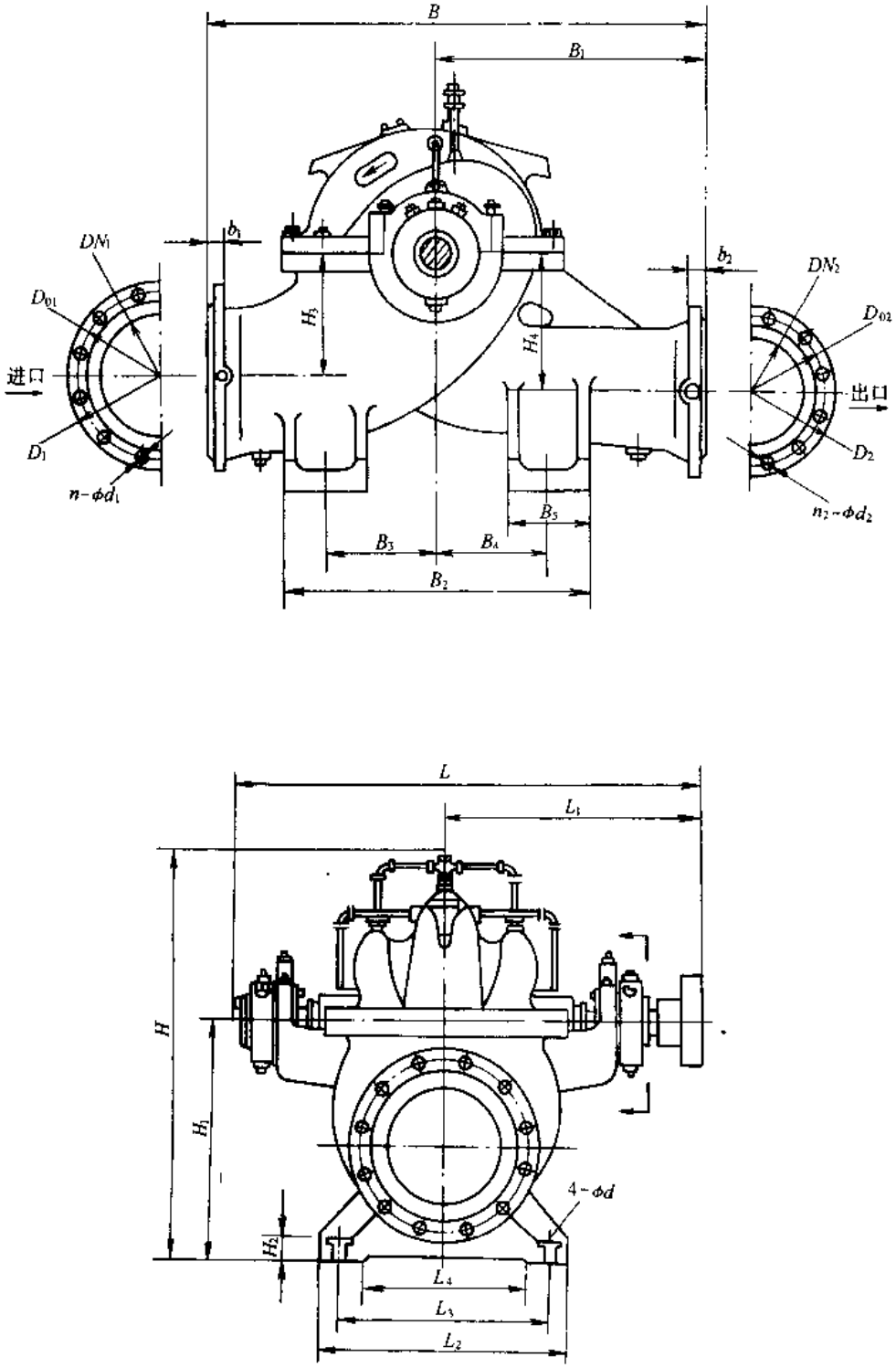

图 3-197 sh 型单级双吸离心泵的外形及安装尺寸

sh 型单级双吸离心泵的外形及安装尺寸 表 3-44

泵型号	外形尺寸 (mm)																	进口法兰尺寸 (mm)					出口法兰尺寸 (mm)				
	L	L_1	L_2	L_3	L_4	B	B_1	B_2	B_3	B_4	B_5	H	H_1	H_2	H_3	H_4	$4\text{-}\phi d$	DN_1	D_{01}	D_1	b_1	$n\text{-}\phi d_1$	DN_2	D_{02}	D_2	b_2	$n_2\text{-}\phi d_2$
6sh-6	708	389	250	200	135	530	250	270	110	110		487	280	25	130	165	4-18	150	240	280	24	8-23	100	180	215	22	8-18
6sh-9	708	389	250	200	135	450	200	270	110	110		456	280	25	130	140	4-18	150	225	260	20	8-18	100	170	205	18	8-18
8sh-6	842	462	350	300	245	750	350	350	150	150		604	370	30	185	200	4-23	200	295	335	26	8-23	125	210	245	24	8-18
8sh-9	822.5	450	350	300	245	620	270	350	150	150		568	350	30	175	172.5	4-23	200	295	335	26	8-23	125	210	245	24	8-18
8sh-13	765	416	350	300	230	550	250	350	150	150		549	350	30	160	165	4-23	200	280	315	22	8-18	125	200	235	24	8-18
10sh-6	1121	618	410	320	210	900	450	640	240	240	160	837	480	30	240	300	4-25	250	350	390	28	12-23	150	240	280	24	8-18
10sh-9	998.5	553	420	360	300	890	440	630	240	240	150	754	440	35	200	260	4-25	250	335	370	24	12-23	200	280	315	22	8-18
10sh-13	964.5	531	440	380	300	850	400	630	240	240	150	728	440	35	230	230	4-25	250	335	370	24	12-18	200	280	315	22	8-18
10sh-19	908	490	400	350	280	750	350	400	175	175		671	400	35	200	240	4-25	250	335	370	24	12-18	200	280	315	22	8-18
12sh-6	1185.5	660	500	380	240	1080	520	720	280	280	160	955	550	40	260	340	4-25	300	400	440	28	12-23	200	295	335	26	8-23
12sh-9	1143.5	639	410	320	210	1020	500	670	260	260	150	890	520	40	265	304	4-25	300	400	440	28	12-23	200	295	335	26	8-18
12sh-13	1209.5	662	640	520	330	1040	500	800	300	200	200	854.5	520	40	275	305	4-25	300	395	435	24	12-23	250	335	370	24	12-18
12sh-19	1028	563	640	520	400	1000	500	800	300	200	200	830	520	40	250	260	4-25	300	395	435	24	12-23	250	335	370	24	12-18
12sh-28	1028	563	640	520	400	1000	500	800	300	200	200	830	520	40	250	260	4-25	300	395	435	24	12-23	250	335	370	24	12-18

续表

泵型号	外形尺寸（mm）																	进口法兰尺寸（mm）					出口法兰尺寸（mm）				
	L	L_1	L_2	L_3	L_4	B	B_1	B_2	B_3	B_4	B_5	H	H_1	H_2	H_3	H_4	$4\text{-}\phi d$	DN_1	D_{01}	D_1	b_1	$n\text{-}\phi d_1$	DN_2	D_{02}	D_2	b_2	$n_2\text{-}\phi d_2$
14sh-6	1731	937	690	560	382	1240	540	800	300	300	200	1245	635	50	320	433	4-34	350	470	520	38	16-25	200	295	335	30	12-23
14sh-9	1533	822	510	440	320	1300	650	900	360	360	180	1106	560	50	260	360	4-34	350	460	500	30	16-23	250	350	390	28	12-23
14sh-13	1291	713	720	600	400	1180	560	810	300	300	210	1134	620	50	320	383	4-34	350	445	485	26	12-23	300	400	440	28	12-23
14sh-19	1271.5	693	570	480	370	1100	500	740	280	280	180	1071	560	50	300	310	4-34	350	445	485	26	12-23	300	395	435	24	12-23
14sh-28	1186.5	652	570	480	370	1100	550	700	280	280	140	1038	560	50	250	300	4-34	350	445	485	26	12-23	300	395	435	24	12-23
20sh-6	1909.5	1025	910	780	400	1550	750	1100	400	400	300	1640	900	110	425	545	4-41	500	620	670	34	20-25	300	400	440	28	12-23
20sh-9	1900	1022	910	780	400	1550	750	1100	400	400	300	1640	900	110	425	545	4-41	500	620	670	34	20-25	300	400	440	28	12-23
20sh-13	1675	897	740	600	400	1450	650	920	420	300	200	1406	800	50	450	450	4-41	500	620	670	34	20-25	350	460	500	30	16-23
20sh-19/28	1692	890	740	600	400	1380	650	920	400	320	200	1431	800	50	430	455	4-41	500	620	670	34	20-25	400	515	565	32	16-25
24sh-9	2029	1085	1100	900	600	1800	800	1300	500	500	300	1706	950	55	532	663	4-41	600	725	780	36	20-30	400	515	565	32	16-25
24sh-13	2029	1085	1100	900	600	1800	800	1300	500	500	300	1706	950	55	532	663	4-41	600	725	780	36	20-30	400	515	565	32	16-25
24sh-19/28	2029	1085	1100	900	600	1800	800	1300	500	500	300	1706	950	55	532	663	4-41	600	725	780	36	20-30	400	515	565	32	16-25
32sh-19	2300	1220	1200	1000	700	2150	750	1200	450	450	300	2044	1200	60	720	660	4-41	800	950	1010	44	24-34	600	725	780	36	20-30
48sh-22	3295	1721	1900	1800	1440	2850	1100	1850	800	450	400	3264	800	60	1050	1050	4-41	1200	1380	1450	56	32-41	900	1050	1110	46	28-34

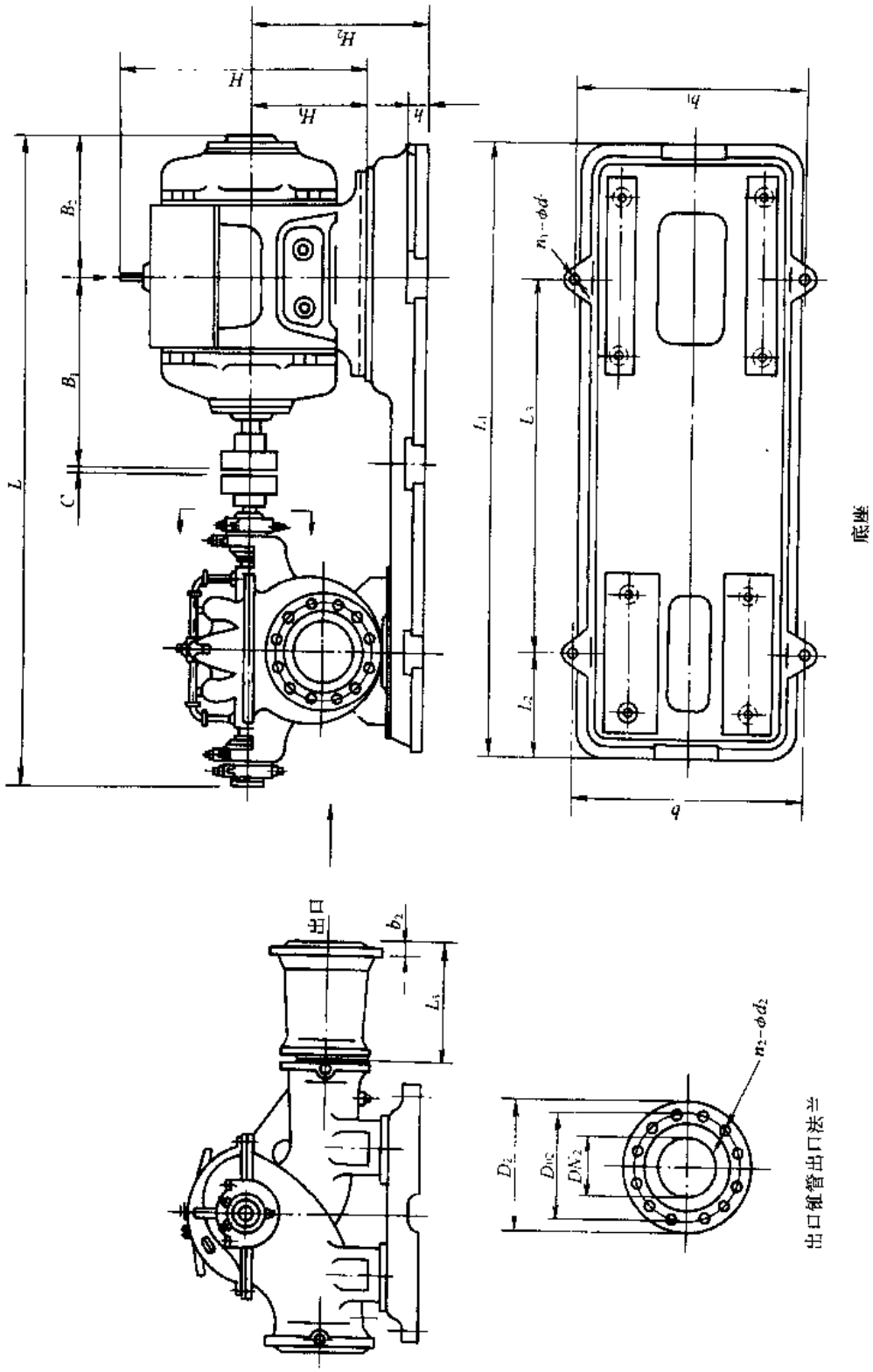

图3-198　sh型单级双吸离心泵的底座及出口锥管出口法兰尺寸

sh 型单级双吸离心泵的底座及出口锥管出口法兰尺寸 表 3-45

泵型号	泵重 (kg)	C	电动机型号	电动机功率 (kW)	电机尺寸				底座尺寸							L_5	H_2	L	出口锥管出口法兰尺寸				
					B_1	B_2	H	H_1	L_1	L_2	L_3	b	b_1	h	n_1-ϕd				DN_2	D_2	D_{02}	b_2	n_2-ϕd_2
6sh-6	150	4	Y250M-2	55	482.5	447.5	575	250	1305	166	876	392	620	40	4-45	300	380	1642	150	280	240	24	8-23
6sh-6A	150	4	Y225M-2	45	414.5	400.5	530	225	1226	166	808	392	600	40	4-25	300	380	1527	150	280	240	24	8-23
6sh-9	145	4	Y225M-2	45	414.5	400.5	530	225	1226	166	808	392	600	40	4-25	300	380	1527	150	280	240	24	8-23
6sh-9A	145	4	Y225L_1-2	30	395.5	379.5	475	200	1193	166	789	392	550	40	4-25	300	380	1478	150	280	240	24	8-23
8sh-9	266	4	Y280S-2	75	514	486	640	280	1504	215	968	460	675	40	4-25	375	450	1826.5	200	335	295	20	8-23
8sh-9A	265	4	Y250M-2	55	482.5	447.5	575	250	1448	221	936	482	685	45	4-25	375	450	1756.5	200	335	295	20	8-23
8sh-13	219	4	Y250M-2	55	482.5	447.5	575	250	1423	221	902	482	685	45	4-25	375	450	1699	200	335	295	20	8-23
8sh-13A	219	4	Y225M-2	37	414.5	400.5	530	225	1312	216	835	470	600	40	4-25	375	450	1584	200	335	295	20	8-23
10sh-9	428	4	Y280M-2	75	514	486	640	280	1665	257	1070	760	760	45	4-25	300	560	1992.5	250	390	350	28	12-23
10sh-9A	428	4	Y250M-4	55	482.5	447.5	575	250	1600	257	1040	770	690	45	4-25	300	560	1992.5	250	390	350	28	12-23
10sh-13	420	4	Y250M-4	55	482.5	447.5	575	250	1588	267	1018	770	690	45	4-25	300	560	1898.5	250	390	350	28	12-23
10sh-13A	420	4	Y225S-4	37	432	388	530	225	1503	267	967	765	640	45	4-23	300	560	1788.5	250	390	350	28	12-23
10sh-19	405	4	Y200L-4	30	395.5	379.5	475	200	1387	243	890	550	550	40	4-23	300	560	1687	250	390	350	28	12-23
10sh-19A	405	4	Y180L-4	22	370.5	339.5	430	180	1345	244	865	555	555	40	4-23	300	520	1622	250	390	350	28	12-23
12sh-13A	709	4	Y280S-4	75	514	486	640	280	1904	375	1180	950	755	50	4-23	300	670	2213.5	300	440	400	28	12-23
12sh-19	660	4	Y250M-4	55	482.5	447.5	575	250	1744	374	1050	950	705	50	4-23	300	660	1962	300	440	400	28	12-23
12sh-19A	660	4	Y225M-4	45	448.5	396.5	530	225	1674	374	1012	950	655	50	4-23	300	660	1877	300	440	400	28	12-23
12sh-28	660	4	Y225M-4	45	448.5	396.5	530	225	1674	374	1012	950	655	50	4-23	300	660	1877	300	440	400	28	12-23
12sh-28A	660	4	Y200L-4	30	395.5	379.5	475	200	1614	374	963	950	620	50	4-25	300	660	1807	300	440	400	28	12-23
14sh-28A	760	4	Y250M-4	55	482.5	447.5	575	250	1778	331.5	1138	853	725	50	4-23	300	/	2122.5	350	500	460	30	16-23

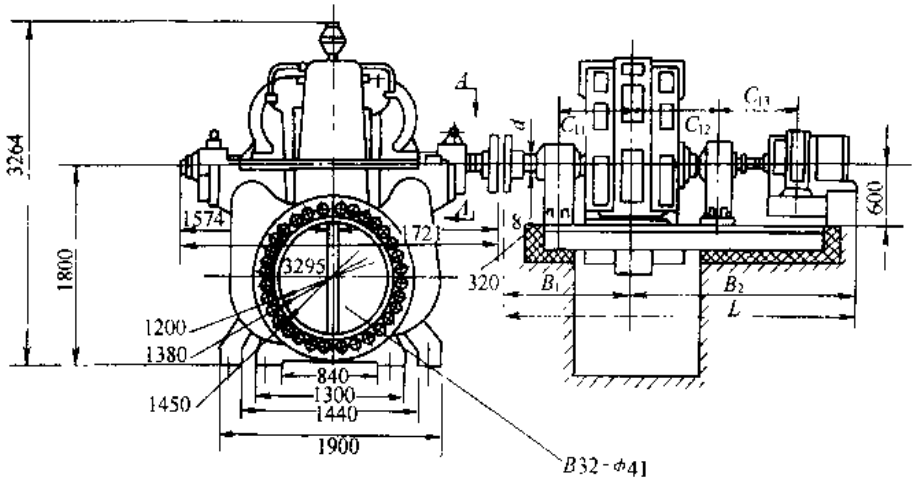

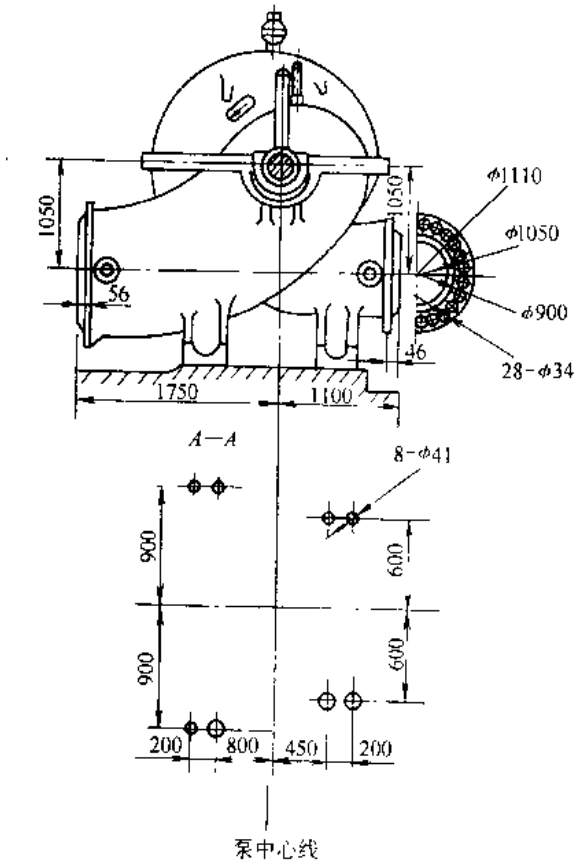

图 3-199　48sh-22 型单级双吸离心泵的外形及安装尺寸

48sh-22 型单级双吸离心泵的外形及安装尺寸　　**表 3-46**

电动机型号	d	L	B_2	B_1	C_{11}	C_{12}	C_{13}	功率 (kW)	电压 (V)
TZ-170/34-12	180	3595	2270	1325	750	850	805	1150	3000
TZ-170/39-12	180	3595	2270	1325	750	850	805	1170	6000
TZ-140/39-12	150	3290	2090	1200	700	750	750	710	3000

注：电动机详细尺寸见 TZ 型电动机样本。

六、成套供应范围

sh 型单级双吸离心泵成套供应范围见表 3-47。

sh 型单级双吸离心泵成套供应范围 表 3-47

项 目	名 称	数量	备注
主机	泵 电动机	1 1	
附件	底阀或滤水器 闸阀 止回阀 出口锥管 底座	1 1 1 1 1	
工具	钩扳手	1 或 2	

3.1.12 DH 型单级双吸卧式离心泵

一、适用范围

DH 型单级双吸卧式离心泵供输送不含固体颗粒及温度不超过 80℃ 的清洁液体。适用于工厂、矿山和城市给水排水以及电站、水利工程和农田灌溉。

二、型号意义说明

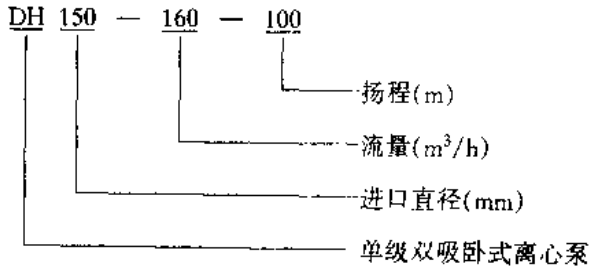

三、结构

DH 型单级双吸卧式离心泵为水平中开式，进口和出口均在泵轴心线下方。通过弹性联轴器由电动机驱动泵。从传动方向看泵为顺时针方向旋转。

四、性能

DH 型单级双吸卧式离心泵性能见图 3-200 和表 3-48。

DH 型单级双吸卧式离心泵性能 表 3-48

泵型号	50Hz						主要生产厂
	流量 (m^3/h)	扬程 H (m)	转速 n (r/min)	电动机功率 (kW)	效率 η (%)	吸上高度 (m)	
DH100-80-90	60 80 95	95 90 84	2950	37	61 65 64	2.5	川源股份有限公司
DH150-160-100	126 160 202	102 100 93	2950	75	70 73 72	3.5	
DH150-160-78	126 160 198	82 78 70		55	70 75.5 72	3.5	
DH150-160-50	130 160 220	52 50 40		37	73 80 77	3.9	

续表

泵型号	50Hz						主要生产厂
	流量 (m^3/h)	扬程 H (m)	转速 n (r/min)	电动机功率 (kW)	效率 η (%)	吸上高度 (m)	
DH200-280-95	183 280 324	103 95 87	2950	132	62 79.2 75	5.3	川源股份有限公司
DH200-280-63	216 280 351	69 63 53		75	74 82.7 76	5.8	
DH200-280-42	216 280 342	48 42 35		45	81 84.2 81	6.0	
DH250-485-65	360 485 612	71 65 58	1450	160	75 78.6 74	3.0	
DH250-485-39	360 485 612	42 39 32		75	76 83.6 79	3.2	
DH250-485-24	360 485 576	27 24 19		45	80 85.8 82	3.5	
DH250-485-14	360 485 576	16 14 11		30	80 85.8 78	3.8	
DH300-790-90	590 790 936	93 90 82	1450	315	74 79.6 75	4.0	
DH300-790-58	576 790 972	63 58 50		200	75 84.2 80	4.4	
DH300-790-32	612 790 900	36 32 28		90	80 86.8 80	4.6	
DH300-790-19	612 790 935	22 19 16		55	80 86.8 85	5.2	
DH300-790-12	612 790 900	14 12 10		37	80 84.8 74	5.5	
DH350-1260-125	850 1260 1660	140 125 100	1450	710	70 80.5 72	5.4	
DH350-1260-75	972 1260 1440	80 75 65		355	78 85.2 80	5.8	
DH350-1260-44	972 1260 1476	50 44 37		220	81 87.5 79	6.3	

续表

泵型号	60Hz						主要生产厂
	流量 (m^3/h)	扬程 H (m)	转速 n (r/min)	电动机功率 (kW)	效率 η (%)	吸上高度 (m)	
DH100-96-130	72 90 114	137 130 121	3550	75	61 65 64	2.5	川源股份有限公司
DH150-192-144	151 192 242	147 144 134	3550	132	70 73 72	3.5	
DH150-192-112	151 192 238	118 112 101		110	70 75.5 72	3.5	
DH150-192-72	156 192 264	75 72 58		75	73 80 77	3.9	
DH200-336-137	220 336 389	148 137 125	3550	200	62 79.2 75	5.3	
DH200-336-91	259 336 421	99 91 76		132	74 82.7 76	5.8	
DH200-336-60	259 336 410	69 60 50		75	81 84.2 81	6.0	
DH250-582-94	432 582 734	102 94 84	1750	280	75 78.6 74	3.0	
DH250-582-56	432 582 734	61 56 46		132	76 83.6 79	3.2	
DH250-582-35	432 582 691	39 35 27		75	80 85.8 82	3.5	
DH250-582-20	432 582 691	23 20 16		45	80 85.8 78	3.8	
DH300-948-130	708 948 1123	134 130 118	1750	560	74 79.6 75	4.0	
DH300-948-84	691 948 1166	91 84 72		315	75 84.2 80	4.4	
DH300-948-46	734 948 1080	52 46 40		160	80 86.8 80	4.6	
DH300-948-27	734 948 1122	32 27 23		90	80 86.8 85	5.2	
DH300-948-17	734 948 1080	20 17 14		75	80 84.8 74	5.5	
DH350-1512-180	1020 1512 1992	202 180 144	1750	1200	70 80.5 72	5.4	
DH350-1512-108	1166 1512 1728	115 108 94		630	78 85.2 80	5.8	
DH350-1512-63	1166 1512 1771	72 63 53		355	81 87.5 79	6.3	

续表

泵型号	50Hz						主要生产厂
	流量 (m^3/h)	扬程 H (m)	转速 n (r/min)	电动机功率 (kW)	效率 η (%)	吸上高度 (m)	
DH350-1260-26	972 1260 1440	30 26 22	1450	132	80 87.5 82	6.7	川源股份有限公司
DH350-1260-16	972 1260 1440	20 16 13		75	83 85.3 74	7.1	
DH500-2020-98	1620 2020 2340	114 98 79	970	800	78 79.5 74	4.0	
DH500-2020-59	1620 2020 2340	67 59 47		450	79 83 80	4.5	
DH500-2020-35	1260 2020 2340	40 35 28		280	85 88 85	4.8	
DH500-2020-22	1620 2020 2340	24 22 19		185	77 84 85	5.2	
DH500-2020-13	1620 2020 2340	15 13 10		110	79 83 80	5.7	
DH600-3170-100	2160 3170 3600	110 100 92	970	1250	78 85 84	6.0	
DH600-3170-75	2160 3170 3600	84 75 67		800	87 88 80	6.0	
DH600-3170-47	2160 3170 3600	56.5 47 40.5		560	80 88.1 86	6.5	
DH600-3170-32	2160 3170 3600	36 32 27		355	76 89 85	7.0	
DH600-3170-22	2520 3170 3600	25 22 18		250	82 88 82	7.0	
DH800-5500-76	4000 5500 6500	80 76 71	730	1600	79 88 87	6.0	
DH800-5500-47	4320 5500 6480	51 47 42		1000	81 90 88	6.5	
DH800-5500-32	4320 5500 6480	35 32 29		630	82 89 87	7.0	
DH800-5500-22	4320 5500 6480	25 22 19		450	82 89 86	7.0	
DH800-4400-49	3000 4400 5500	54 49 43	585	800	80 87 85	4.0	
DH800-4400-30	3000 4400 5200	35 30 26		450	80 89 86	4.0	
DH800-4400-20.5	3000 4400 5200	23 20.5 18		315	80 88 85	4.5	
DH800-4400-14	3000 4400 5200	16 14 12.5		250	80 88 85	5.0	

续表

泵型号	60Hz						主要生产厂
	流量 (m^3/h)	扬程 H (m)	转速 n (r/min)	电动机功率 (kW)	效率 η (%)	吸上高度 (m)	
DH350-1512-37	1166 1512 1728	43 37 32	1750	220	80 87.5 82	6.7	川源股份有限公司
DH350-1512-23	1166 1512 1728	29 23 19		132	83 85.3 74	7.1	
DH500-2424-141	1944 2424 2808	164 141 114	1170	1200	78 79.5 74	4.0	
DH500-2424-85	1944 2424 2808	96 85 68		710	79 83 80	4.5	
DH500-2424-50	1944 2424 2808	58 50 40		400	85 88 85	4.8	
DH500-2424-32	1944 2424 2808	35 32 27		280	77 84 85	5.2	
DH500-2424-19	1944 2424 2808	22 19 14		160	79 83 80	5.7	
DH600-3804-144	2592 3804 4320	158 144 132	1170	2000	78 85 84	6.0	
DH600-3804-108	2592 3804 4320	121 108 96		1600	87 88 80	6.0	
DH600-3804-68	2592 3804 4320	81 68 58		800	80 88.1 86	6.5	
DH600-3804-46	2592 3804 4320	52 46 39		560	76 89 85	7.0	
DH600-3804-32	3024 3804 4320	36 32 26		450	82 88 82	7.0	
DH800-6600-109	4800 6600 7800	115 109 102	875	2500	79 88 87	6.0	
DH800-6600-68	5184 6600 7776	73.4 68 60.5		1600	81 89 88	6.5	
DH800-6600-46	5184 6600 7776	50.4 46 41.8		1250	82 89 87	7.0	
DH800-6600-32	5184 6600 7776	36 32 27		710	82 89 86	7.0	
DH800-5280-71	3600 5280 6600	80 71 62	700	1600	80 87 85	4.0	
DH800-5280-43	3600 5280 6240	50.4 43 37.4		800	80 89 86	4.0	
DH800-5280-30	3600 5280 6240	33.1 30 26		560	80 88 85	4.5	
DH800-5280-20	3600 5280 6048	23 20 18		355	80 88 85	5.0	

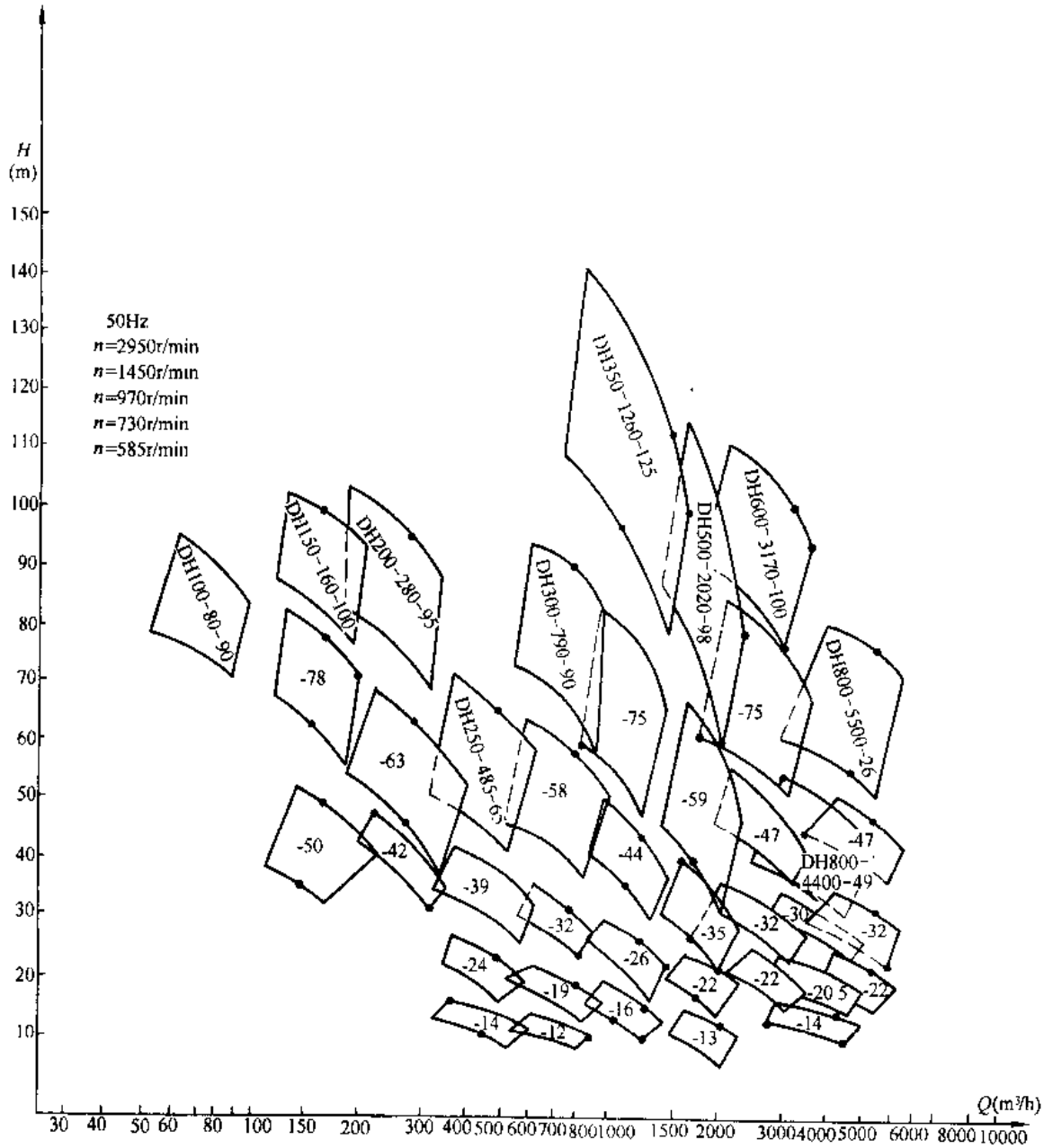

图 3-200 DH 型泵性能曲线范围（50Hz）

五、外形及安装尺寸

DH 型单级双吸卧式离心泵的外形及安装尺寸见图 3-201～203 和表 3-49～51。

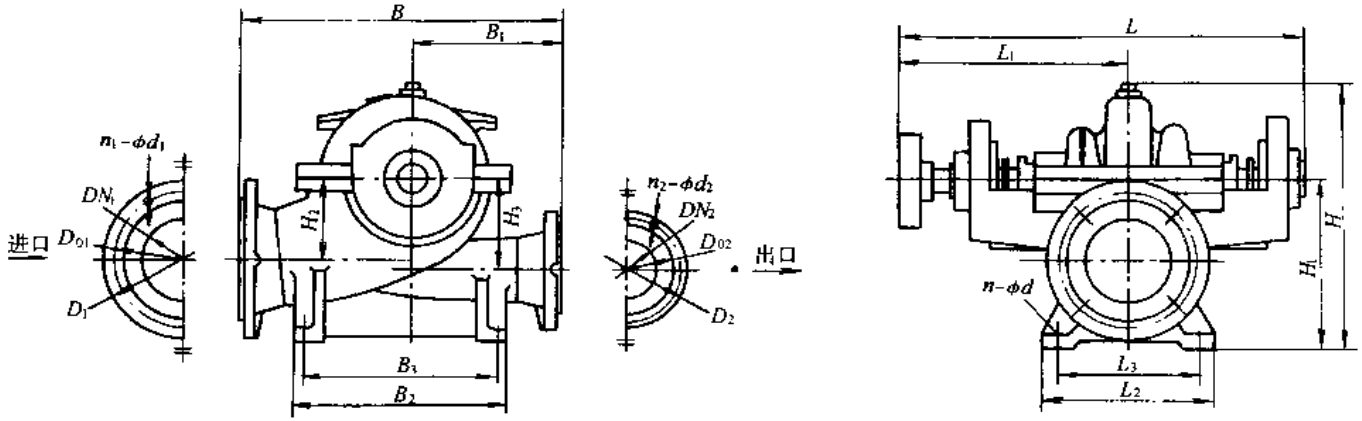

图 3-201 DH 型单级双吸卧式离心泵的外形尺寸

DH 型单级双级卧式离心泵的外形尺寸 表 3-49

泵型号		尺寸（mm）													进口法兰尺寸（mm）				出口法兰尺寸（mm）			
50Hz	60Hz	L	L_1	L_2	L_3	B	B_1	B_2	B_3	H	H_1	H_2	H_3	n-ϕd	DN_1	D_{01}	D_1	n_1-ϕd_1	DN_2	D_{02}	D_2	n_2-ϕd_2
DH100-80-90	DH100-96-130	701	382	240	190	520	250	300	210	455	265	140	149	4-17.5	100	180	220	8-17.5	70	150	185	4-17.5
DH150-160-100	DH150-192-144	741	410	300	250	550	250	340	250	490	285	140	174	4-17.5	150	240	285	8-22	100	180	220	8-17.5
DH150-160-78	DH150-192-112	705	388	300	250	550	250	340	250	473	285	140	155	4-17.5	150	240	285	8-22	100	180	220	8-17.5
DH150-160-50	DH150-192-72	705	388	300	250	550	250	340	250	455	285	140	140	4-17.5	150	240	285	8-22	100	180	220	8-17.5
DH200-280-95	DH200-336-137	862	485	300	250	680	330	340	250	555	355	170	170	4-17.5	200	295	340	8-22	125	210	250	8-17.5
DH200-280-63	DH200-336-91	745	410	300	250	620	300	340	250	549	355	170	170	4-17.5	200	295	340	8-22	150	240	285	8-22
DH200-280-42	DH200-336-60	745	410	300	250	620	300	340	250	547	355	170	170	4-17.5	200	295	340	8-22	150	240	285	8-22
DH250-485-65	DH250-582-94	1047	581	410	350	850	400	510	400	796	450	240	300	4-28	250	350	395	12-22	150	240	285	8-22
DH250-485-39	DH250-582-56	944	512	410	350	890	440	510	400	745	450	200	260	4-26	250	350	395	12-22	200	295	340	8-22
DH250-485-24	DH250-582-35	924	502	410	350	850	400	510	400	738	450	230	230	4-26	250	350	395	12-22	200	295	340	8-22
DH250-485-14	DH250-582-20	883	475	410	350	745	330	510	400	709	450	210	215	4-26	250	350	395	12-22	200	295	340	8-22
DH300-790-90	DH300-948-130	1189	664	520	450	1064	470	600	450	898	510	268	325	4-28	300	400	445	12-22	200	295	340	8-22
DH300-790-58	DH300-948-84	1139	645	520	450	1070	530	600	450	830	510	250	310	4-28	300	400	445	12-22	250	350	395	12-22
DH300-790-32	DH300-948-46	1093	604	520	450	880	410	600	450	824	510	260	270	4-26	300	400	445	12-22	250	350	395	12-22

续表

泵型号		尺寸（mm）													进口法兰尺寸（mm）				出口法兰尺寸（mm）			
50Hz	60Hz	L	L_1	L_2	L_3	B	B_1	B_2	B_3	H	H_1	H_2	H_3	n-ϕd	DN_1	D_{01}	D_1	n_1-ϕd_1	DN_2	D_{02}	D_2	n_2-ϕd_2
DH300-790-19	DH300-948-27	959	517	520	450	900	400	600	450	803	510	250	260	4-26	300	400	445	12-22	250	350	395	12-22
DH300-790-12	DH300-948-17	979	522	520	450	950	450	600	450	808	510	265	265	4-26	300	400	445	12-22	300	400	445	12-22
DH350-1260-125	DH350-1512-180	1448	830	600	500	1210	550	690	500	1080	620	330	410	4-35	350	460	505	16-22	200	295	340	12-22
DH350-1260-75	DH350-1512-108	1272	710	600	500	1250	600	690	500	1080	620	274	356	4-35	350	460	505	16-22	250	350	395	12-22
DH350-1260-44	DH350-1512-63	1251	695	600	500	1080	510	690	500	980	620	300	300	4-35	350	460	505	16-22	300	400	445	12-22
DH350-1260-26	DH350-1512-37	1162	633	600	500	1040	460	690	500	963	620	290	300	4-35	350	460	505	16-22	300	400	445	12-22
DH350-1260-16	DH350-1512-23	1091	584	600	500	1168	584	690	500	970	620	310	310	4-33	350	460	505	16-22	350	460	505	16-22
DH500-2020-98	DH500-2424-141	1640	912	760	580	1550	750	1020	800	1381	800	425	545	4-42	500	620	670	20-26	300	400	445	12-22
DH500-2020-59	DH500-2424-85	1638	905	760	580	1640	810	1020	800	1300	800	370	480	4-42	500	620	670	20-26	350	460	505	16-22
DH500-2020-35	DH500-2424-50	1374	766	760	580	1350	630	1020	800	1270	800	415	415	4-42	500	620	670	20-26	350	460	505	16-22
DH500-2020-22	DH500-2424-32	1376	750	760	580	1460	640	1020	800	1266	800	410	410	4-42	500	620	670	20-26	400	515	565	16-26
DH500-2020-13	DH500-2424-19	1312	718	760	580	1550	775	1020	800	1251	800	410	410	4-42	500	620	670	20-26	500	620	670	20-26
DH600-3170-100	DH600-3804-144	1768		940	760	2100	1000	1020	800	1600	950	590	590	4-42	600	725	780	20-30	350	460	505	16-22
DH600-3170-75	DH600-3804-108	1695	940	940	760	1900	940	1020	800	1550	950	425	550	4-42	600	725	780	20-30	400	515	565	16-26
DH600-3170-47	DH600-3804-68	1694	940	940	760	1595	745	1020	800	1505	950	490	490	4-42	600	725	780	20-30	400	515	565	16-26
DH600-3170-32	DH600-3804-46	1610	882	940	760	1600	750	1020	800	1490	950	480	480	4-42	600	725	780	20-30	500	620	670	20-26
DH600-3170-22	DH600-3804-32	1472	810	940	760	1790	840	1020	800	1476	950	460	460	4-42	600	725	780	20-30	500	620	670	20-26
DH800-5500-76	DH800-6600-109	2750		1200	1000	2285	1000		1350	2105	1200	720	850	4-56	800	1015	950	24-33				
DH800-5500-47	DH800-6600-68	2500		1200	1000	2200	875	1200	1000	2074	1200	720	720	4-42	800	1015	950	24-33				
DH800-5500-32	DH800-6600-46	2300	1220	1200	1000	2150	750	1200	1000	2044	1200	720	720	4-42	800	1015	950	24-33	600	725	780	20-30
DH800-5500-22	DH800-6600-32	2100		1200	1000	2100	750	1200	1000	2014	1200	720	720	4-42	800	1015	950	24-33				
DH800-4400-49	DH800-5280-71	2750		1200	1000	2285	1000		1350	2105	1200	720	850	4-56	800	1015	950	24-33				
DH800-4400-30	DH800-5280-43	2500		1200	1000	2200	875	1200	1000	2074	1200	720	720	4-42	800	1015	950	24-33	600	725	780	20-30
DH800-4400-20	DH800-5280-30	2300	1220	1200	1000	2150	750	1200	1000	2044	1200	720	720	4-42	800	1015	950	24-33				
DH800-4400-14	DH800-5280-20	2100		1200	1000	2100	750	1200	1000	2014	1200	720	720	4-42	800	1015	950	24-33				

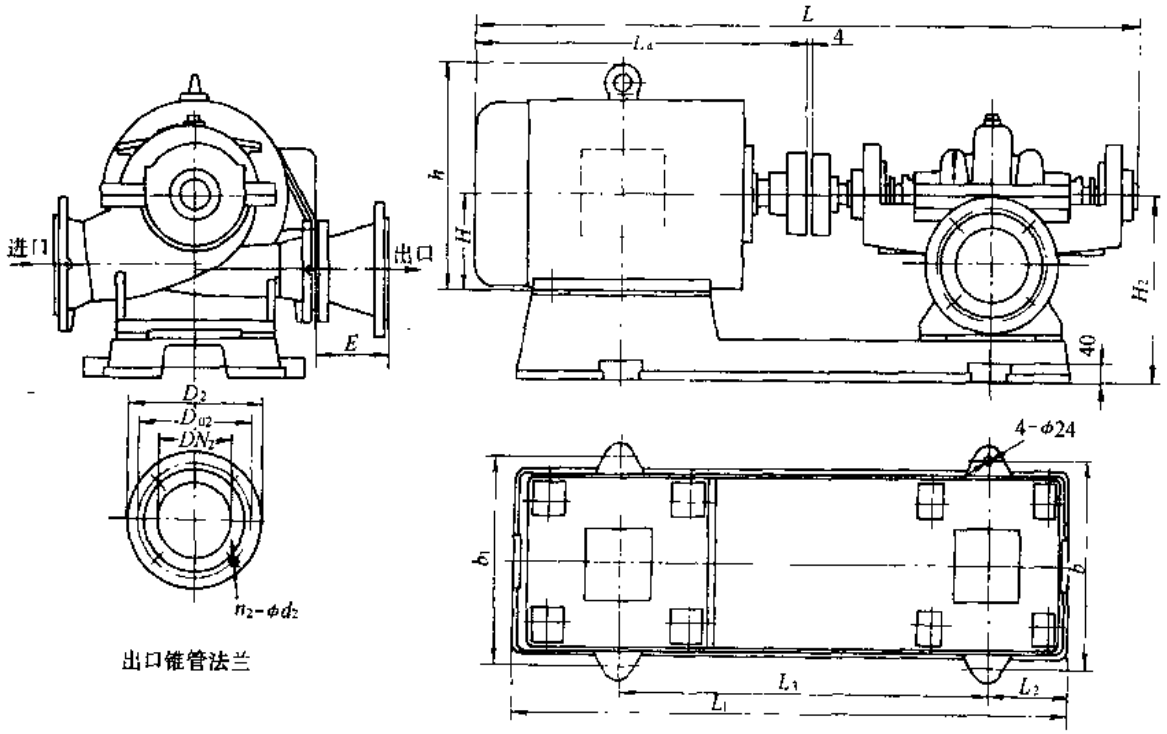

图 3-202 DH 型单级双吸卧式离心泵带底座的安装尺寸

DH 型单级双吸卧式离心泵带底座的安装尺寸 表 3-50

泵型号	电动机			电动机尺寸 (mm)			底座尺寸 (mm)					E (mm)	H_2 (mm)	L (mm)	出口锥管法兰尺寸 (mm)			
	型号	功率 (kW)	电压 (V)	L_4	h	H	L_1	L_2	L_3	b	b_1				DN_2	D_{02}	D_2	$n_2-\phi d_2$
DH100-80-90	Y200L2-2	37	380	775	475	200	1140	141	780.5	385	490	150	365	1480	100	180	220	8-17.5
DH150-160-100	Y280S-2	75		1000	640	280	1390	173	928	430	640	300	385	1745	150	240	285	8-22
DH150-160-78	Y250M-2	55		930	575	250	1302	173	874.5	430	585	300	385	1639				
DH150-160-50	Y200L2-2	37		775	475	200	1182	173	787.5	430	500	300	385	1484				
DH200-280-63	Y280S-2	75		1000	640	280	1398	173	928	430	655	375	455	1749	200	295	340	8-22
DH200-280-42	Y225M-2	45		815	530	225	1234	173	828.5	430	550	375	455	1564				
DH250-485-39	Y280S-4	75		1000	640	280	1562	228	1030	600	675	300	550	1948	250	350	395	12-22
DH250-480-24	Y225M-4	45		845	530	225	1420	228	950.5	600	600	300	550	1773				
DH250-480-14	Y200L-4	30		775	475	200	1340	228	874.5	600	535	300	550	1662				
DH300-790-32	Y280M-4	90		1050	640	280	1767	283	1147.5	690	690	300	610	2147	300	400	445	12-22
DH300-790-19	Y250M-4	55		930	575	250	1564	283	1003.5	690	630	300	610	1893				
DH300-790-12	Y225S-4	37		820	530	225	1478	283	958	750	580		610	1803				

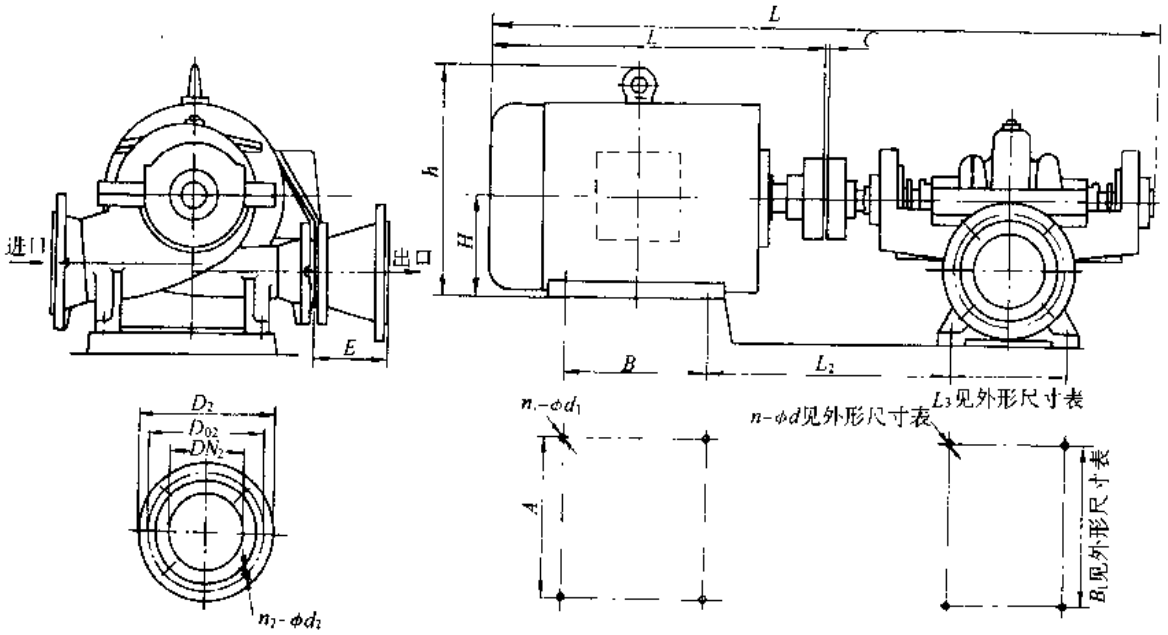

图 3-203　DH 型单级双吸卧式离心泵不带底座的安装尺寸

DH 型单级双吸卧式离心泵不带底座的安装尺寸　　**表 3-51**

泵型号	C (mm)	电动机 型号	电动机 功率 (kW)	电动机 电压 (V)	电动机尺寸 (mm) L_1	H	h	B	A	n_1-ϕd_1	E (mm)	L (mm)	L_2 (mm)	出口锥管法兰尺寸 (mm) DN_2	D_{02}	D_2	n_2-ϕd_2
DH200-280-95	4	Y315M1-2	132	380	1290	315	760	457	508	4-28	375	2156	720	200	295	340	8-22
		JS_2-355S2-2			1200	355	850	500	610	4-30	375	2066	758				
DH250-485-65	4	Y315M2-4	160		1160	315	865	457	508	4-28	500	2210	796	250	350	395	12-22
		JS_2-355M1-4			1260	355	850	560	610	4-30	500	2310	834				
DH300-790-90	5	Y355-4	315	6000	1720	355	1065	900	630	4-28	500	2920	969	300	400	445	12-22
		Y355M-4		380	1500	355	1010	560	610	4-28	500	2695	908				
DH300-790-58	6	Y355M1-4	200	380	1210	315	865	457	508	4-28	500	2355	812				
		Y355-4		6000	1720	355	1255	900	630	4-28	500	2870	951				
DH350-1260-125	7	Y450-4	710	6000	2035	450	1350	1120	800	4-35	750	3490	1152	350	470	520	16-26
		JS158-4	680		1920	630	1435	1020	1100	4-42	750	3380	1127				
DH350-1260-75	5	Y400-4	355	6000	1860	400	1200	1000	710	4-35	500	3140	1010	350	460	505	16-22
		JS147-4	360		1780	560	1270	870	940	4-42	500	3060	1030				
DH350-1260-44	5	Y355-4	220	6000	1720	355	1065	900	630	4-28	500	2980	975	350	460	505	16-22
		Y355M-4		380	1500	355	1010	560	610	4-28	500	2756	914				
DH350-1260-26	4	Y315M1-4	132	380	1290	315	760	457	508	4-28	500	2460	773	350	460	505	16-22
		JS_2-355S2-4			1200	355	850	500	610	4-30	500	2370	811				
DH350-1260-16	4	Y280S-4	75	380	1000	280	640	368	457	4-24		2100	668				
DH500-2020-98	7	Y500-6	800	6000	2220	500	1500	1250	900	4-42	1000	3870	1354	500	620	670	20-26
		JS1512-6	780		1920	630	1435	2020	1100	4-42	1000	3590	1169				
DH500-2020-59	7	Y450-6	450	6000	2080	450	1350	1120	800	4-35	800	3730	1227	500	620	670	20-26
		JS157-6	460		1720	630	1435	820	1100	4-42	800	3510	1167				
DH500-2020-35	6	Y400-6	280	6000	1860	400	1200	1000	710	4-35	800	3240	1027	500	620	670	20-26
		JS137-6		380	1520	500	1125	760	790	4-32	800	2920	987				
DH500-2020-22	5	Y355M-6	185	380	1515	355	985	560	610	4-28	600	2900	929	500	620	670	20-26
		JS127-6			1410	450	1005	650	710	4-32	600	2810	955				

续表

泵型号	C (mm)	电动机			电动机尺寸（mm）						E (mm)	L (mm)	L_2 (mm)	出口锥管法兰尺寸 (mm)			
		型号	功率 (kW)	电压 (V)	L_1	H	h	B	A	n_1-ϕd_1				DN_2	D_{02}	D_2	n_2-ϕd_2
DH500-2020-13	5	Y315S-6	110	380	1160	315	865	406	508	4-28		2480	818				
DH600-3170-100	8	Y1250-6/1180	1250	6000	2480	930	1690	1800	1400	4-48		4260	1108	500	620	670	20-26
DH600-3170-75	7	Y500-6	800	6000	2220	500	1900	1250	900	4-42	800	3930	1292	500	620	670	20-26
DH600-3170-47	7	Y450-6	560	6000	2080	450	1650	1120	800	4-35	800	3780	1172	500	620	670	20-26
DH600-3170-32	6	Y400-6	355	6000	1860	400	1450	1000	710	4-35	0	3480	1053	500	620	670	20-26
DH600-3170-22	6	Y355M-6	250	380	1520	355	990	560	610	4-28	0	3000	900	500	620	670	20-26
		Y355-6		6000	1720	355	1260	900	630	4-28	0	3200	961				
DH800-5500-76	8	Y1600-8/1430	1600	6000	2690	950	1860	1900	1750	4-48	1000	5450	1598	600	725	780	20-30
DH800-5500-47	8	Y1000-8/1180	1000	6000	2480	930	1690	1800	1400	4-48	800	4990	1368	600	725	780	20-30
DH800-5500-32	7	Y500-8	630	6000	2220	500	1900	1250	900	4-42	800	4530	1457	600	725	780	20-30
DH800-5500-22	6	Y450-8	450	6000	2080	450	1650	1120	800	4-35	800	4190	1191	600	725	780	20-30
DH800-4400-49	8	Y800-10/1180	800	6000	2380	930	1690	1700	1400	4-48	1000	5140	1518	600	725	780	20-30
DH800-4400-30	8	Y500-10	450	6000	2220	500	1900	1250	900	4-42	800	4730	1593	600	725	780	20-30
DH800-4400-20	7	Y450-10	315	6000	2080	450	1650	1120	800	4-35	800	4390	1337	600	725	780	20-30
DH800-4400-14	6	Y450-10	250	6000	2080	450	1650	1120	800	4-35	800	4190	1191	600	725	780	20-30

六、成套供应范围

DH 型单级双吸卧式离心泵成套供应范围见表 3-52。

DH 型单级双吸卧式离心泵成套供应范围 表 3-52

项目	名称	数量	备注
主机	泵	1	
	电动机	1	
附件	联轴器	1	
	底座	1	
工具			

3.1.13 UMC、UMCD、UPC、UPCD 型循环泵

一、适用范围

UMC、UMCD、UPC、UPCD 型循环泵供输送稀薄、清洁、不凝结、非易爆并不含固体颗粒或纤维的液体，其温度范围为 +15～120℃。适用于大型供暖系统、家用热水系统、或办公楼、住宅、工业用冷却和空调系统中的冷热水循环。

二、型号意义说明

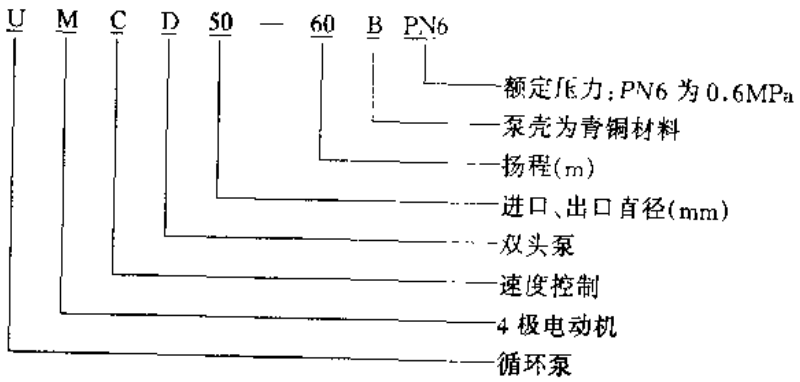

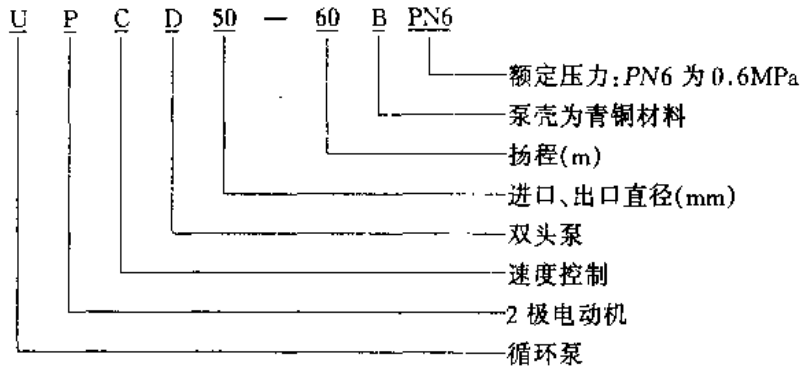

三、结构

图 3-204　速度选择器 Ⅰ、Ⅱ、Ⅲ档速度

UMC、UMCD、UPC、UPCD 型泵是盒装转子型，泵和电动机组成一个整体。电动机是 2 极或 4 极的异步鼠笼电动机，能以三种速度工作。转子叶轮使液体在转子室内循环，以确保有效的轴承润滑和电动机的冷却。定子有一个内置热开关。主轴、叶轮、密封圈和转子盒等主要部件为不锈钢。

四、性能

(1) UMC、UMCD、UPC、UPCD 型循环泵的功能：通过接线盒上的速度选择器，可以选择理想的流量以满足系统的需要。泵可在三档速度下工作（见图 3-204）：速度Ⅲ（n～100%）；速度Ⅱ（n～70%）；速度Ⅰ（n～50%）。

(2) UMC、UMCD、UPC、UPCD 型循环泵的技术数据，其设计范围：

1) 温度范围：15～120℃（上至 140℃，时间不能超过 30min）。

2) 家庭热水：15～60℃。

3) 液体温度必须始终高于环境温度。

4) 最大工作压力：

①法兰　PN6：0.6MPa。

②法兰　PN10：1.0MPa。

③最小入口压力见表 3-53。

UMC、UMCD、UPC、UPCD 型泵在不同液体温度下的最小入口压力　表 3-53

泵型号		UMC32-30 UMCD32-30	UMC40-30 UMCD40-30	UMC40-60	UMC50-30 UMCD50-30	UMC50-60 UMCD50-60
最小入口压力（m）	75℃	0.5	0.5	0.5	0.5	0.5
	90℃	1.0	2.0	4.0	1.0	4.0
	120℃	13.5	13.5	16.5	13.5	16.5

泵型号		UMC65-30 UMCD65-30	UMC65-30 UMCD65-60	UMC80-30 UMCD80-30	UMC80-60 UMCD80-60	UMC100-30 UMCD100-30	UMC100-60 UMCD100-60
最小入口压力（m）	75℃	0.5	0.5	0.5	3.5	0.5	5.5
	90℃	4.0	4.0	4.0	7.0	2.0	9.0
	120℃	16.5	16.5	16.5	19.5	14.5	21.5

续表

泵型号		UPC32-60 UPCD32-60	UPC32-120 UPCD32-120	UPC40-60 UPCD40-60	UPC40-120 UPCD40-120	UPC40-180	UPC50-60 UPCD50-60
最小入口压力（m）	75℃	0.5	0.5	1.5	3.5	5.5	0.5
	90℃	2.0	2.0	5.0	7.0	9.0	2.0
	120℃	14.5	14.5	17.5	19.5	18.0	14.5
泵型号		UPC50-120 UPCD50-120	UPC50-180 UPCD50-180	UPC65-60 UPCD65-60	UPC65-120 UPCD65-120	UPC65-180 UPCD65-180	UPC80-120 UPCD80-120
最小入口压力（m）	75℃	3.5	8.5	5.5	5.5	9.0	5.5
	90℃	7.0	10.0	9.0	9.0	13.0	9.0
	120℃	19.5	22.0	21.5	21.5	24.0	21.5

（3）UMC、UMCD、UPC、UPCD 型循环泵性能范围（50Hz）见图 3-205。

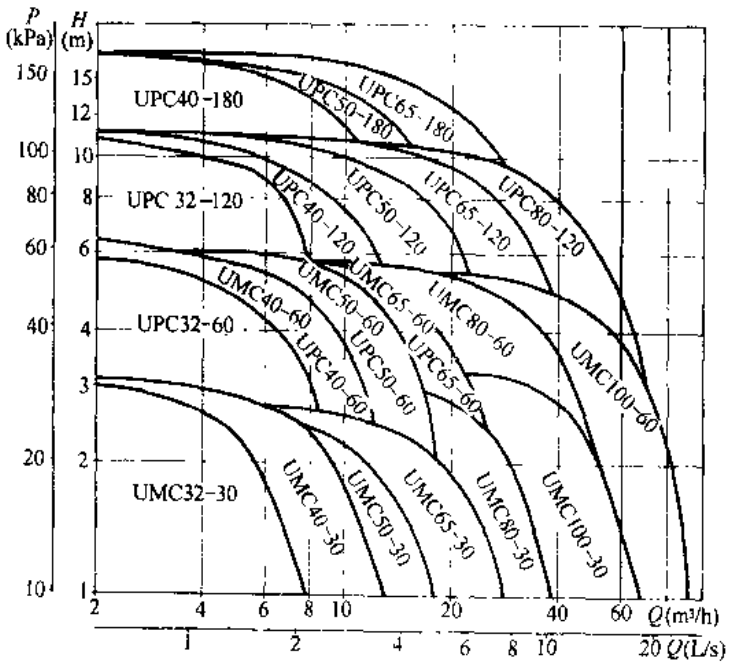

图 3-205 UMC、UMCD、UPC、UPCD 型泵性能范围（50Hz）

（4）有关 UMC、UMCD、UPC、UPCD 型循环泵性能曲线的说明：

1）性能曲线的加黑部分代表泵的设计范围。对于双头泵，细线代表两个泵头一起工作时的性能。

2）点①、②、③分别表示 3 档速度，其中点③表示速度 3 最大效率的工作点。

（5）UMC、UMCD、UPC、UPCD 型循环泵性能曲线见图 3-206～249。

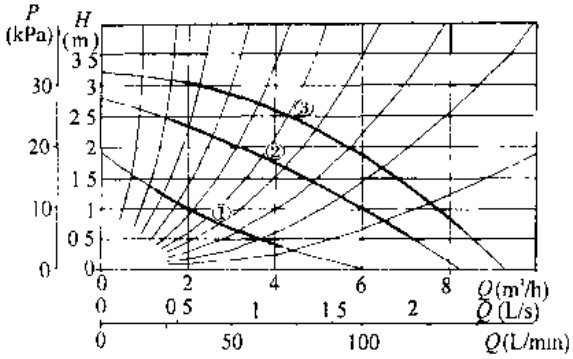

图 3-206　UMC32-30 型泵性能曲线

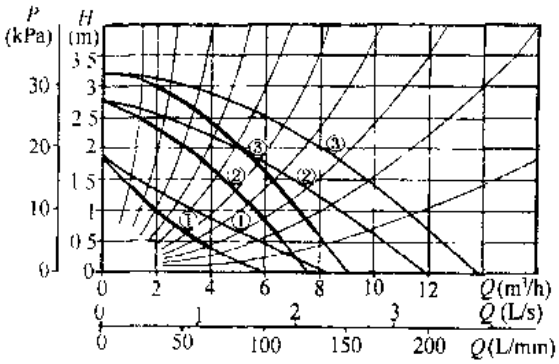

图 3-207　UMCD32-30 型泵性能曲线

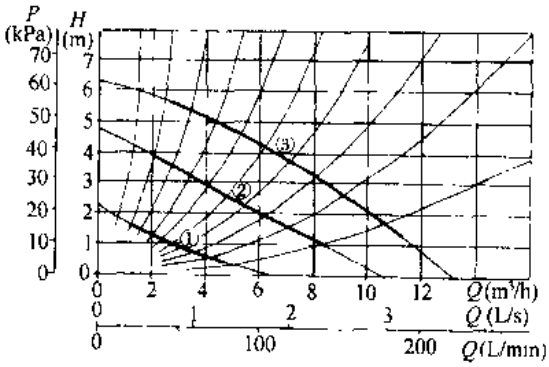

图 3-208　UPC32-60 型泵性能曲线

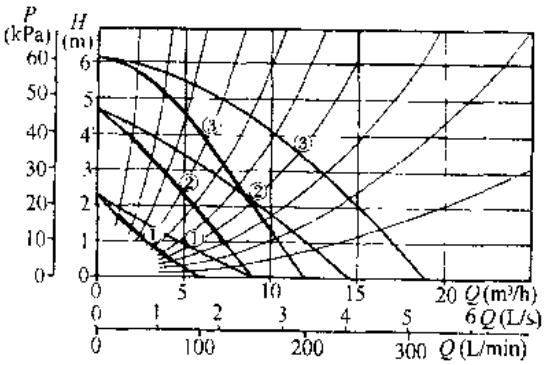

图 3-209　UPCD32-60 型泵性能曲线

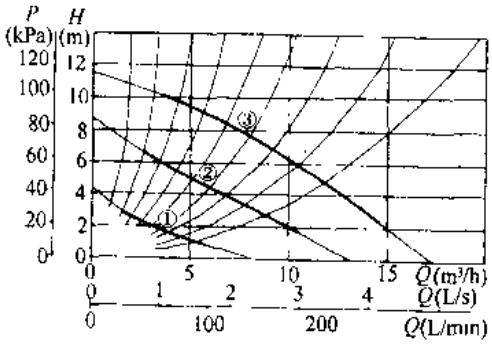

图 3-210　UPC32-120 型泵性能曲线

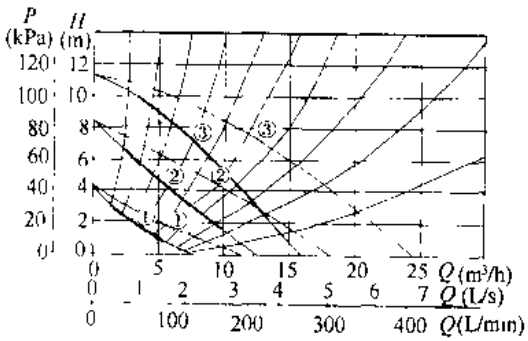

图 3-211　UPCD32-120 型泵性能曲线

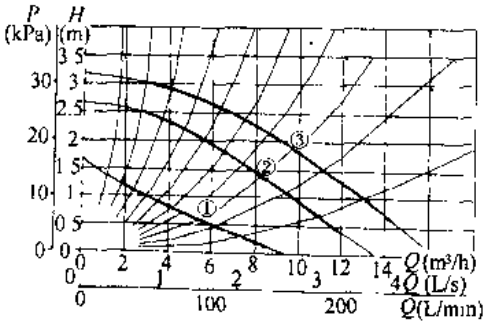

图 3-212　UMC40-30 型泵性能曲线

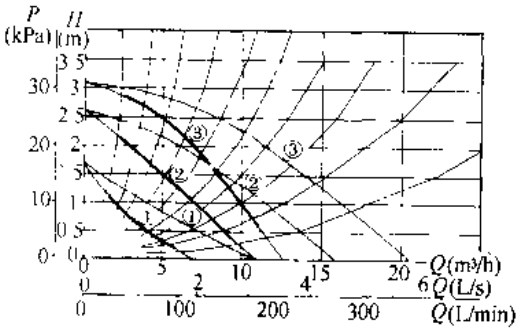

图 3-213　UMCD40-30 型泵性能曲线

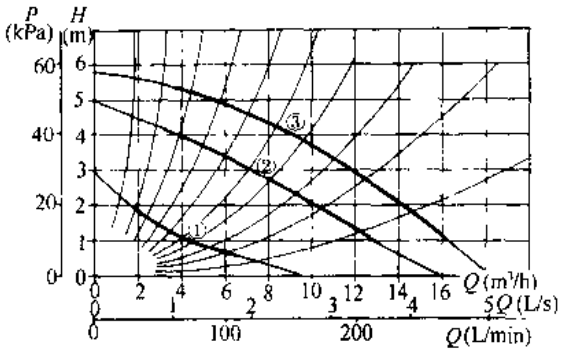

图 3-214 UMC40-60 型泵性能曲线

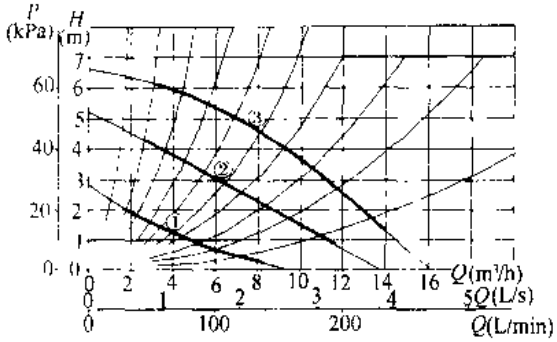

图 3-215 UPC40-60 型泵性能曲线

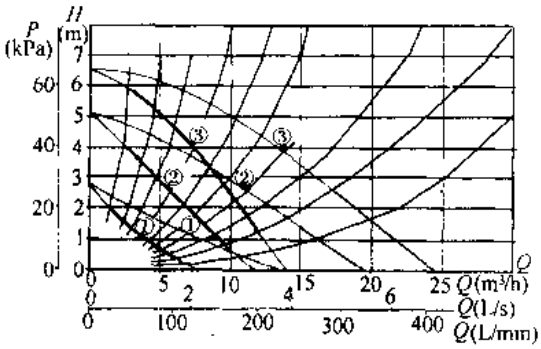

图 3-216 UPCD40-60 型泵性能曲线

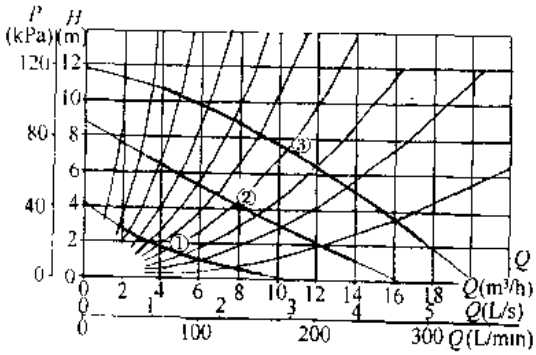

图 3-217 UPC40-120 型泵性能曲线

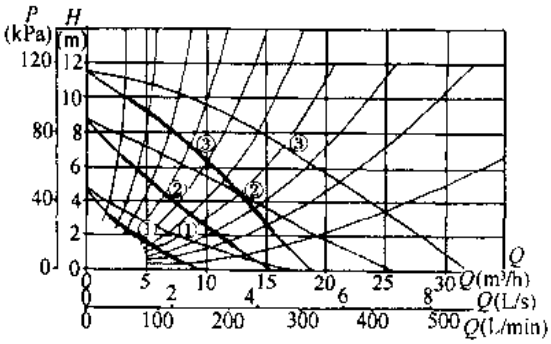

图 3-218 UPCD40-120 型泵性能曲线

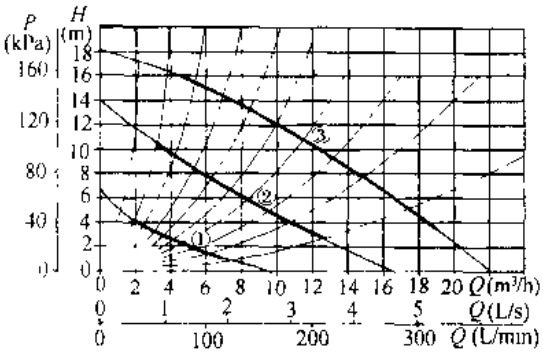

图 3-219 UPC40 180 型泵性能曲线

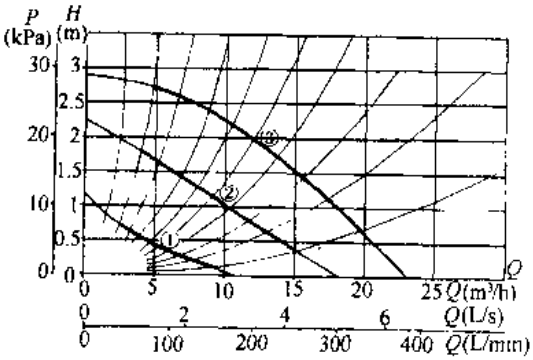

图 3-220 UMC50-30 型泵性能曲线

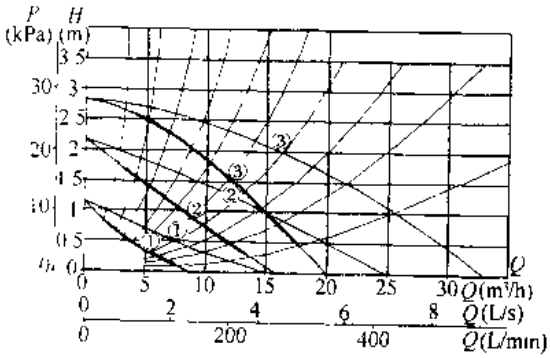

图 3-221 UMCD50-30 型泵性能曲线

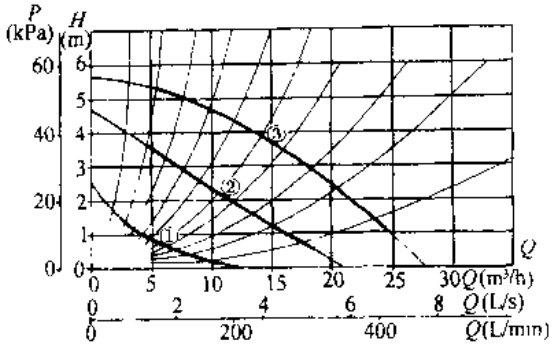

图 3-222　UMC50-60 型泵性能曲线

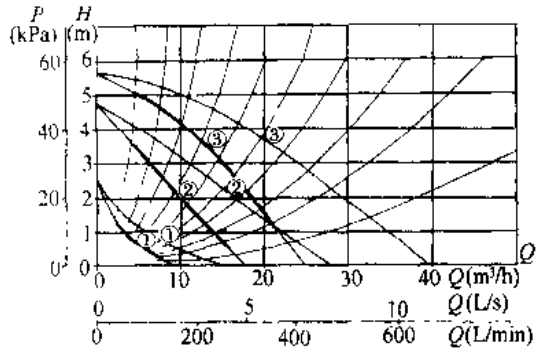

图 3-223　UMCD50-60 型泵性能曲线

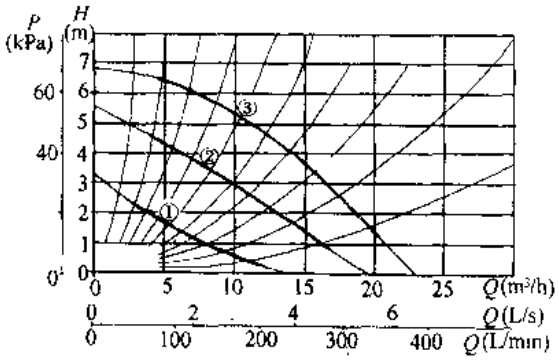

图 3-224　UPC50-60 型泵性能曲线

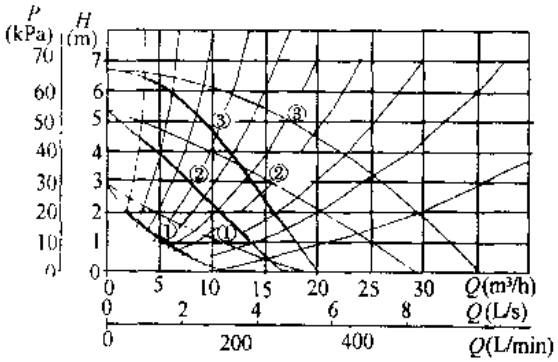

图 3-225　UPCD50-60 型泵性能曲线

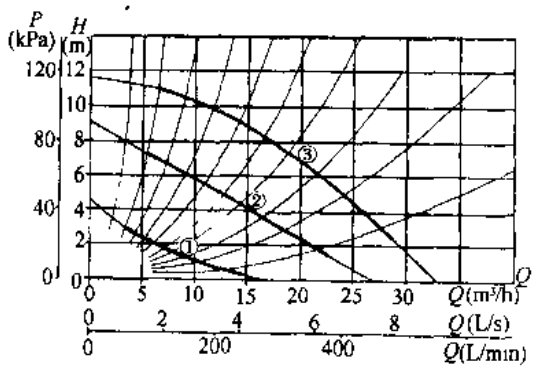

图 3-226　UPC50-120 型泵性能曲线

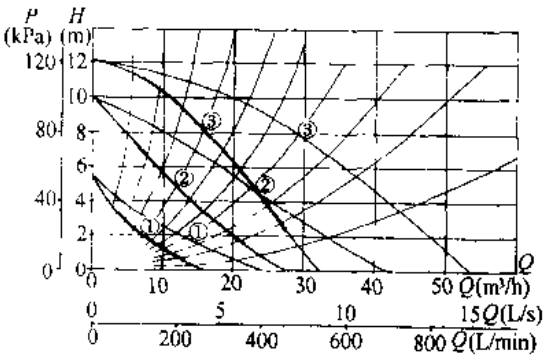

图 3-227　UPCD50-120 型泵性能曲线

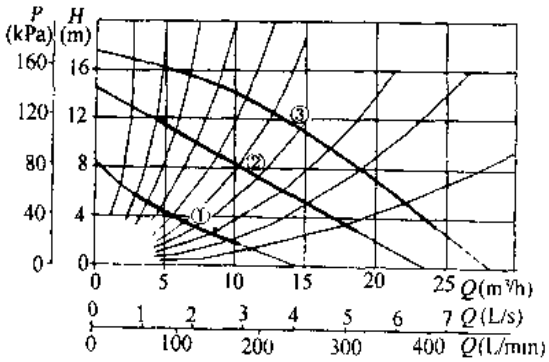

图 3-228　UPC50-180 型泵性能曲线

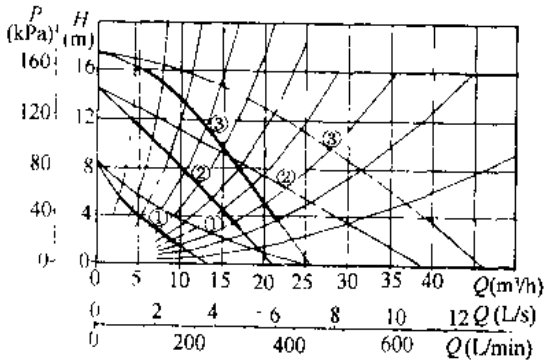

图 3-229　UPCD50-180 型泵性能曲线

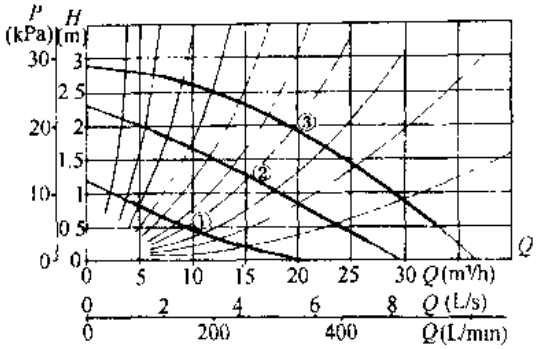

图 3-230 UMC65-30 型泵性能曲线

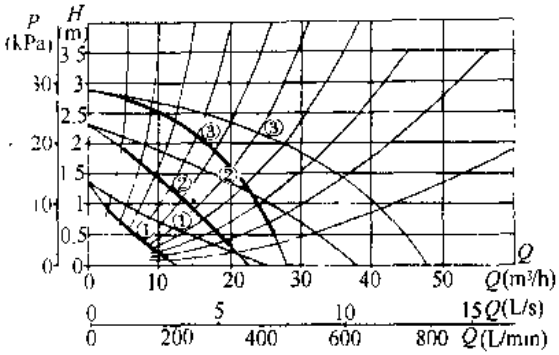

图 3-231 UMCD65-30 型泵性能曲线

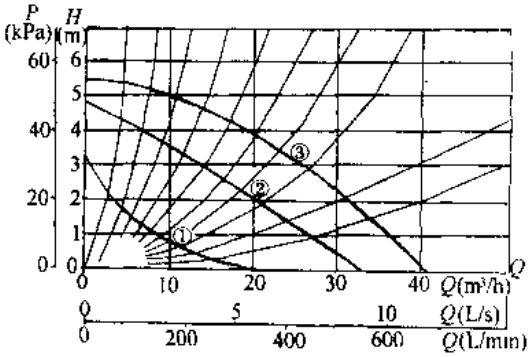

图 3-232 UMC65-60 型泵性能曲线

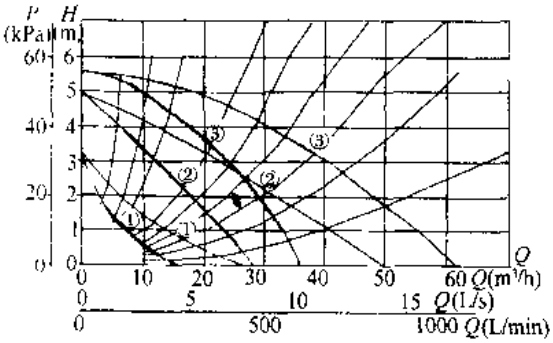

图 3-233 UMCD65-60 型泵性能曲线

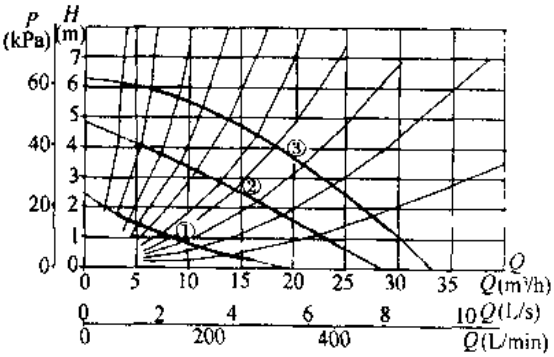

图 3-234 UPC65-60 型泵性能曲线

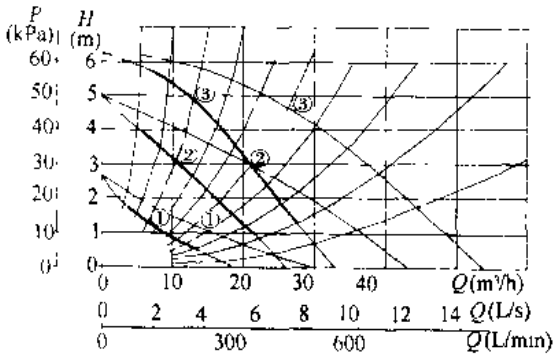

图 3-235 UPCD65-60 型泵性能曲线

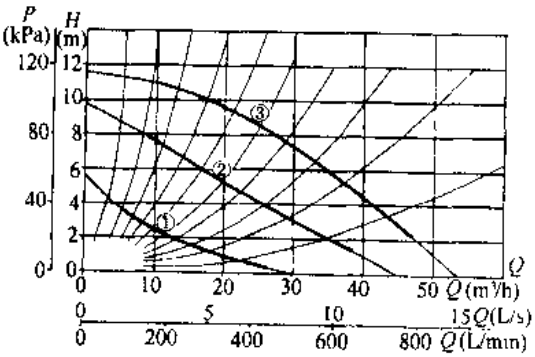

图 3-236 UPC65-120 型泵性能曲线

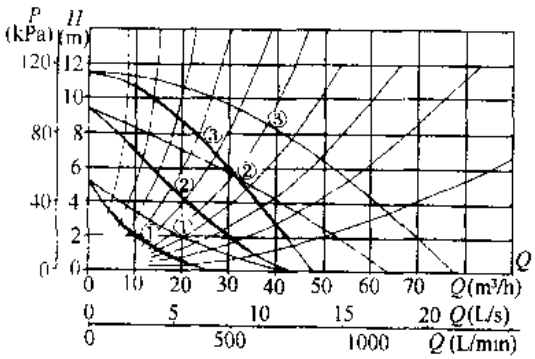

图 3-237 UPCD65-120 型泵性能曲线

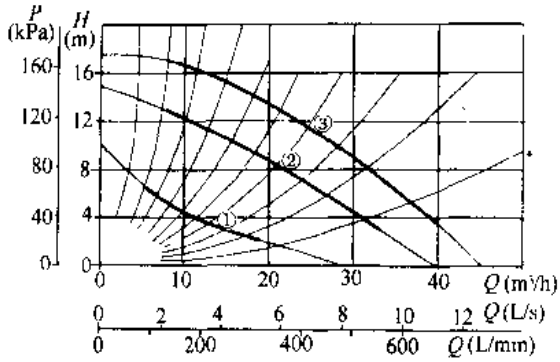

图 3-238　UPC65-180 型泵性能曲线

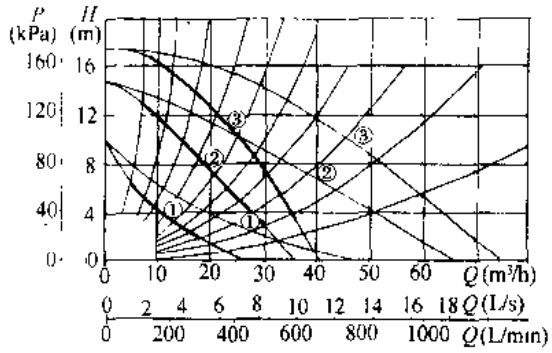

图 3-239　UPCD65-180 型泵性能曲线

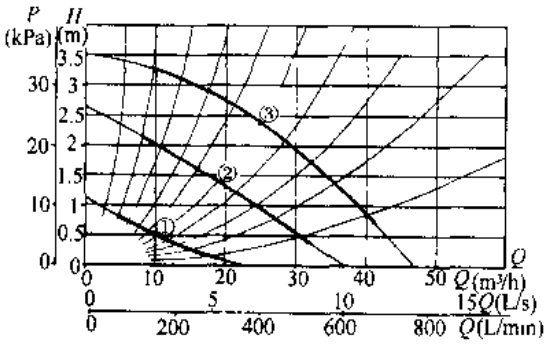

图 3-240　UMC80-30 型泵性能曲线

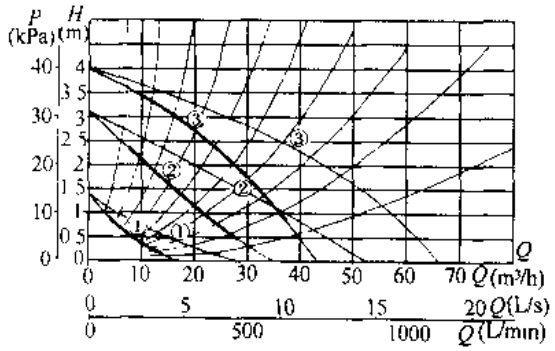

图 3-241　UMCD80-30 型泵性能曲线

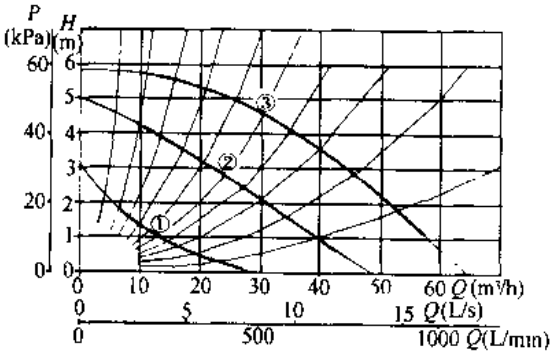

图 3-242　UMC80-60 型泵性能曲线

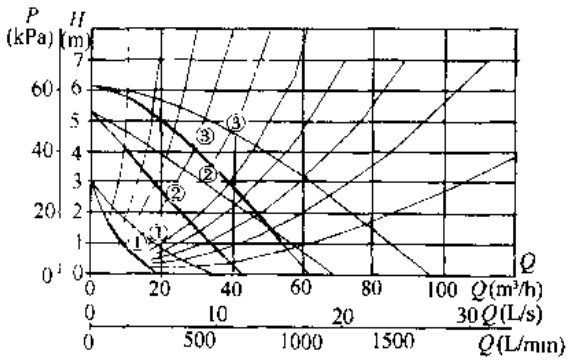

图 3-243　UMCD80-60 型泵性能曲线

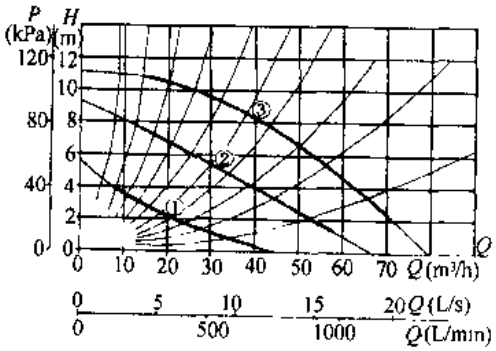

图 3-244　UPC80-120 型泵性能曲线

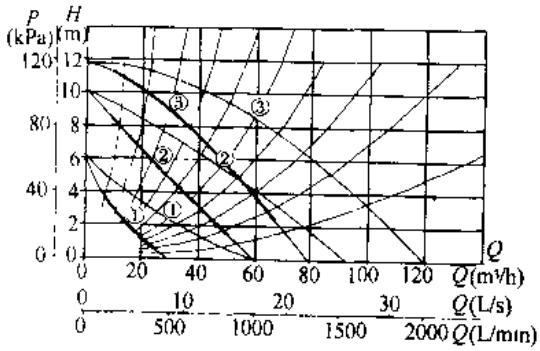

图 3-245　UPCD80-120 型泵性能曲线

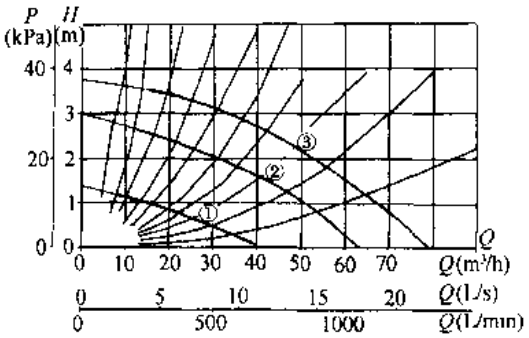

图 3-246 UMC100-30 型泵性能曲线

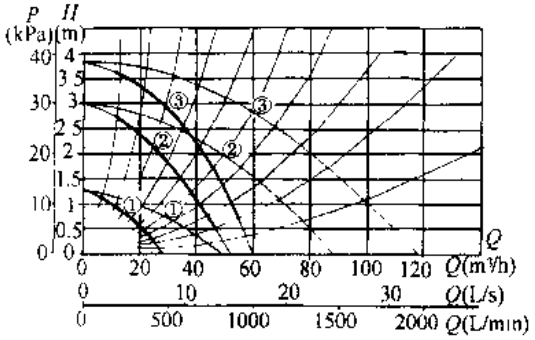

图 3-247 UMCD100-30 型泵性能曲线

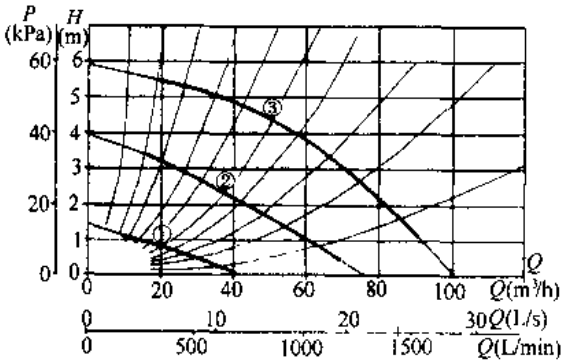

图 3-248 UMC100-60 型泵性能曲线

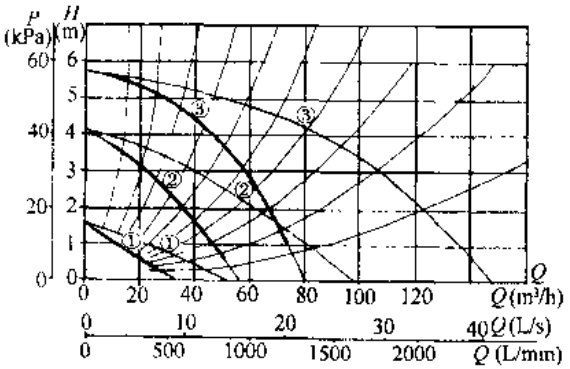

图 3-249 UMCD100-60 型泵性能曲线

五、外形及安装尺寸

UMC、UMCD、UPC、UPCD 型循环泵的外形及安装尺寸见图 3-250、251 和表 3-54。

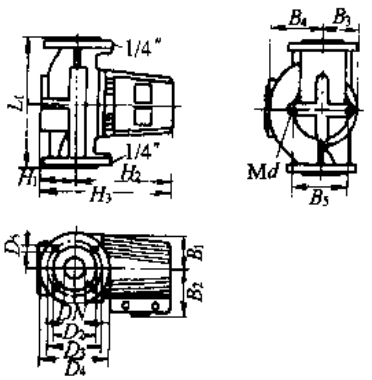

图 3-250 UMC、UMCD、UPC、UPCD 型泵的外形及安装尺寸（一）

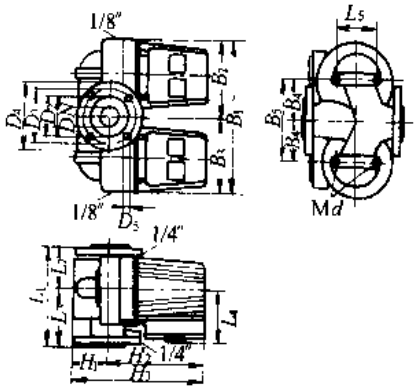

图 3-251 UMC、UMCD、UPC、UPCD 型泵的外形及安装尺寸（二）

UMC、UMCD、UPC、UPCD 型循环泵的外形及安装尺寸 表 3-54

泵型号	最大功率 N_{1max} (W)	最小功率 N_{1min} (W)	转速 (r/min)	PN (MPa)	尺寸 (mm)																			重量 (kg)	主要生产厂
					DN	D_2	D_3	D_4	D_5	H_1	H_2	H_3	L_1	L_2	L_3	L_4	L_5	B_1	B_2	B_3	B_4	B_5	Md		
UMC32-30	140	110	1430	0.6	32	70	90	120	14	67	212	279	220					75	129	75	83	96	M12	12.5	格兰富集团
				1.0	32	78	100	140	18	67	212	279	220					75	129	75	83	96	M12	13.0	
UMCD32-30				0.6	32	70	90	120	14	67	212	279	220	97	123	129	96	312	155	157	77	154	M12	24.5	
				1.0	32	78	100	140	18	67	212	279	220	97	123	129	96	312	155	157	77	154	M12	25.0	
UPC32-60	250	160	2770	0.6	32	70	90	120	14	67	212	279	220					75	129	75	83	96	M12	12.5	
				1.0	32	78	100	140	18	67	212	279	220					75	129	75	83	96	M12	13.0	
UPCD32-60				0.6	32	70	90	120	14	67	212	279	220	97	123	129	96	312	155	157	77	154	M12	24.5	
				1.0	32	78	100	140	18	67	212	279	220	97	123	129	96	312	155	157	77	154	M12	25.0	
UPC32-120	485	300	2680	0.6	32	70	90	120	14	67	212	279	220					75	129	75	83	96	M12	12.5	
				1.0	32	78	100	140	18	67	212	279	220					75	129	75	83	96	M12	13.0	
UPCD32-120				0.6	32	70	90	120	14	67	212	279	220	97	123	129	96	312	155	157	77	154	M12	24.5	
				1.0	32	78	100	140	18	67	212	279	220	97	123	129	96	312	155	157	77	154	M12	25.0	
UMC40-30	205	150	1400	0.6	42	80	100	130	14	67	221	288	250					73	129	73	90	96	M12	14.5	
				1.0	42	88	110	150	18	67	221	288	250					73	129	73	90	96	M12	15.0	
UMCD40-30				0.6	42	80	100	130	14	68	221	288	250	99	151	129	96	364	184	180	100	200	M12	27.5	
				1.0	42	88	110	150	18	68	221	288	250	99	151	129	96	364	184	180	100	200	M12	28.0	
UMC40D-60	320	210	1430	0.6	42	80	100	130	14	67	210	277	250					100	114	100	103	96	M12	21.4	
				1.0	42	88	110	150	18	67	210	277	250					100	114	100	103	96	M12	21.9	
UMC40-60	290	185	2790	0.6	42	80	100	130	14	67	221	288	250					73	129	73	90	96	M12	14.5	
				1.0	42	88	110	150	18	67	221	288	250					73	129	73	90	96	M12	15.0	
UPCD40-60				0.6	42	80	100	130	14	68	221	289	250	99	151	129	96	364	184	180	100	200	M12	27.5	
				1.0	42	88	110	150	18	68	221	289	250	99	151	129	96	364	184	180	100	200	M12	28.0	
UPC40-120	545	330	2730	0.6	42	80	100	130	14	67	221	288	250					73	129	73	90	96	M12	15.5	
				1.0	42	88	110	150	18	67	221	288	250					73	129	73	90	96	M12	16.0	
UPCD40-120				0.6	42	80	100	130	14	68	221	289	250	99	151	129	96	364	184	180	100	200	M12	29.5	
				1.0	42	88	110	150	18	68	221	289	250	99	151	129	96	364	184	180	100	200	M12	30.0	
UPC40-180	960	545	2720	0.6	42	80	100	130	14	67	210	277	250					100	114	100	103	96	M12	21.4	
				1.0	42	88	110	150	18	67	210	277	250					100	114	100	103	96	M12	21.9	
UMC50-30	235	160	1350	0.6	50	90	110	140	14	75	226	301	280					79	129	79	102	96	M12	17.0	

续表

泵型号	最大功率 $N_{t\max}$ (W)	最小功率 $N_{t\min}$ (W)	转速 (r/min)	PN (MPa)	尺寸 (mm) DN	D_2	D_3	D_4	D_5	H_1	H_2	H_3	L_1	L_2	L_3	L_4	L_5	B_1	B_2	B_3	B_4	B_5	Md	重量 (kg)	主要生产厂
UMC50-30	235	160	1350	1.0	50	102	125	165	18	75	226	301	280					79	129	79	102	96	M12	17.5	格兰富集团
UMCD50-30				0.6	50	90	110	140	14	76	226	302	280	117	163	129	96	380	193	187	100	200	M12	31.5	
				1.0	50	102	125	165	18	76	226	302	280	117	163	129	96	380	193	187	100	200	M12	32.0	
UMC50-60	435	225	1380	0.6	50	90	110	140	14	75	210	285	280					91	144	91	104	96	M12	22.0	
				1.0	50	102	125	165	18	75	210	285	280					91	144	91	104	96	M12	22.5	
UMCD50-60				0.6	50	90	110	140	14	76	210	286	280	120	160	144	120	440	220	220	120	240	M12	42.0	
				1.0	50	102	125	165	18	76	210	286	280	120	160	144	120	440	220	220	120	240	M12	42.5	
UPC50-60	375	225	2780	0.6	50	90	110	140	14	75	226	301	280					79	129	79	102	96	M12	17.0	
				1.0	50	102	125	165	18	75	226	301	280					79	129	79	102	96	M12	17.5	
UPCD50-60				0.6	50	90	110	140	14	76	226	302	280	117	163	129	96	380	193	187	100	200	M12	31.5	
				1.0	50	102	125	165	18	76	226	302	280	117	163	129	96	380	193	187	100	200	M12	32.0	
UPC50-120	940	520	2760	0.6	50	90	110	140	14	75	210	285	280					91	144	91	104	96	M12	22.5	
				1.0	50	102	125	165	18	75	210	285	280					91	144	91	104	96	M12	23.0	
UPCD50-120				0.6	50	90	110	140	14	76	210	286	280	120	160	144	120	440	220	220	120	240	M12	43.0	
				1.0	50	102	125	165	18	76	210	286	280	120	160	144	120	440	220	220	120	240	M12	43.5	
UPC50-180	1140	680	2800	0.6	50	90	110	140	14	75	255	330	280					91	144	91	104	96	M12	24.7	
				1.0	50	102	125	165	18	75	255	330	280					91	144	91	104	96	M12	26.2	
UPCD50-180				0.6	50	90	110	140	14	76	255	331	280	120	160	144	120	440	220	220	120	240	M12	49	
				1.0	50	102	125	165	18	76	255	331	280	120	160	144	120	440	220	220	120	240	M12	50.0	
UMC65-30	345	240	1370	0.6	65	110	130	160	14	82	234	316	340					83	129	83	121	96	M12	22.5	
				1.0	65	122	145	185	18	82	234	316	340					83	129	83	121	96	M12	23.5	
UMCD65-30				0.6	65	110	130	160	14	84	234	318	340	136	204	129	96	404	208	196	100	200	M12	40.5	
				1.0	65	122	145	185	18	84	234	318	340	136	204	129	96	404	208	196	100	200	M12	41.5	
UMC65-60	570	290	1410	0.6	65	110	130	160	14	82	262	344	340					98	144	98	124	96	M12	29.0	
				1.0	65	122	145	185	18	82	262	344	340					98	144	98	124	96	M12	30.0	
UMCD65-60				0.6	65	110	130	160	14	84	262	346	340	140	200	144	120	455	231	224	120	240	M12	53.0	
				1.0	65	122	145	185	18	84	262	346	340	140	200	144	120	455	231	224	120	240	M12	54.0	
UPC65-60	475	305	2770	0.6	65	110	130	160	14	82	234	316	340					83	129	83	121	96	M12	22.5	
				1.0	65	122	145	185	18	82	234	316	340					83	129	83	121	96	M12	23.5	

续表

泵型号	最大功率 N_{lmax}（W）	最小功率 N_{lmin}（W）	转速 (r/min)	PN (MPa)	尺寸（mm）																			重量 (kg)	主要生产厂
					DN	D_2	D_3	D_4	D_5	H_1	H_2	H_3	L_1	L_2	L_3	L_4	L_5	B_1	B_2	B_3	B_4	B_5	Md		
UPCD65-60				0.6	65	110	130	160	14	84	234	318	340	136	204	129	96	404	208	196	100	200	M12	40.5	格兰富集团
				1.0	65	122	145	185	18	84	234	318	340	136	204	129	96	404	208	196	100	200	M12	41.5	
UPC65-120	1350	675	2790	0.6	65	110	130	160	14	82	262	344	340					98	144	98	124	96	M12	30.0	
				1.0	65	122	145	185	18	82	262	344	340					98	144	98	124	96	M12	31.0	
UPCD65-120				0.6	65	110	130	160	14	84	262	346	340	140	200	144	120	455	231	224	120	240	M12	54.0	
				1.0	65	122	145	185	18	84	262	346	340	140	200	144	120	455	231	244	120	240	M12	55.0	
UPC65-180	1700	900	2810	0.6	65	110	130	160	14	82	262	344	340					98	144	98	124	96	M12	30.5	
				1.0	65	122	145	185	18	82	262	344	340					98	144	98	124	96	M12	32.0	
UPCD65-180				0.6	65	110	130	160	14	84	262	346	340	140	200	144	120	455	231	224	120	240	M12	57.0	
				1.0	65	122	145	185	18	84	262	346	340	140	200	144	120	455	231	224	120	240	M12	58.0	
UMC80-30	420	285	1380	0.6	80	128	150	190	18	97	220	317	360					102	144	102	130	96	M12	30.0	
				1.0	80	138	160	200	18	97	220	317	360					102	144	102	130	96	M12	31.0	
UMCD80-30				0.6	80	128	150	190	18	98	220	318	360	145	215	144	120	464	236	228	120	240	M12	49.0	
				1.0	80	138	160	200	18	98	220	318	360	145	215	144	120	464	236	228	120	240	M12	50.0	
UMC80-60	950	410	1380	0.6	80	128	150	190	18	97	264	361	360					102	144	102	130	96	M12	35.0	
				1.0	80	138	160	200	18	97	264	361	360					102	144	102	130	96	M12	36.0	
UMCD80-60				0.6	80	128	150	190	18	98	264	362	360	145	215	144	120	464	236	228	120	240	M12	59.0	
				1.0	80	138	160	200	18	98	264	362	360	145	215	144	120	464	236	228	120	240	M12	60.0	
UPC80-120	2020	990	2800	0.6	80	128	150	190	18	97	264	361	360					102	144	102	130	96	M12	36.0	
				1.0	80	138	160	200	18	97	264	361	360					102	144	102	130	96	M12	37.0	
UPCD80-120				0.6	80	128	150	190	18	98	264	362	360	145	215	144	120	464	236	228	120	240	M12	61.0	
				1.0	80	138	160	200	18	98	264	362	360	145	215	144	120	464	236	228	120	240	M12	62.0	
UMC100-30	700	560	1420	0.6	100	148	170	210	18	107	304	411	450					123	144	123	167	144	M16	44.0	
				1.0	100	158	180	220	18	107	304	411	450					123	144	123	167	144	M16	45.0	
UMCD100-30				0.6	100	148	170	210	18	108	304	412	450	189	261	144	144	560	286	274	140	280	M16	80.0	
				1.0	100	158	180	220	18	108	304	412	450	189	261	144	144	560	286	274	140	280	M16	81.0	
UMC100-60	1370	950	1360	0.6	100	148	170	210	18	107	304	411	450					123	144	123	167	144	M16	44.0	
				1.0	100	158	180	220	18	107	304	411	450					123	144	123	167	144	M16	45.0	
UMCD100-60				0.6	100	148	170	210	18	108	304	412	450	189	261	144	144	560	286	274	140	280	M16	80.0	
				1.0	100	158	180	220	18	108	308	412	450	189	261	144	144	560	286	274	140	280	M16	81.0	

注：DN 尺寸为泵进口、出口直径。

六、成套供应范围

UMC、UMCD、UPC、UPCD 型循环泵成套供应范围见表 3-55。

UMC、UMCD、UPC、UPCD 型循环泵成套供应范围 表 3-55

项 目	名 称	数 量	备 注
主 机	泵	1	
	电动机	1	
附 件	UMC、UPC 型泵配：单头泵控制器 DP222	1	
	UMCD、UPCD 型泵配：双头泵控制器 DPD222	1	
工 具			

3.1.14 UPS 型循环泵

一、适用范围

UPS 型循环泵可吸排稀薄、干净、无腐蚀性、非易爆、不含固体或纤维的液体。适用于中央供热系统以及闭式系统中的液体循环。

二、型号说明

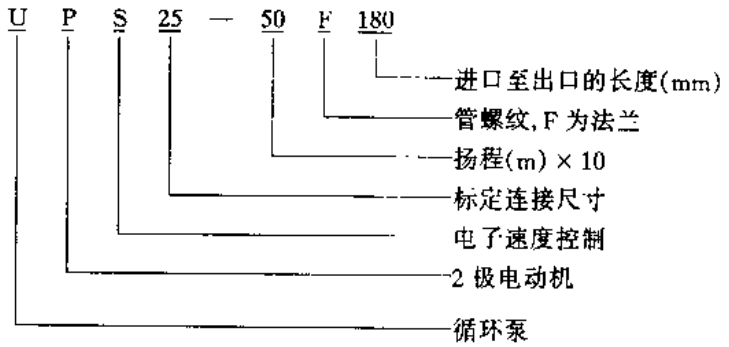

三、结构

UPS 型循环泵是封闭转子式，即泵与电动机是一个没有机械轴封，仅仅是装有两个垫圈和液体润滑轴承的整体。泵的主要部件有碳止推轴承，陶瓷轴和径向轴承、不锈钢转子罩和支承板、防腐叶轮、铸铁泵壳等。

四、性能

(1) UPS 泵的技术数据：

1) 最大工作压力：1.0MPa。

2) 最小入口压力：当不同液体温度时的最小入口压力见表 3-56。

3) 液体温度范围 2～110℃。

液体温度应当高于环境温度，否则在定子外壳上会形成凝露，为避免形成凝露可以安装一种“K”型特种泵，该泵电动机绕组线圈裹在一种合成材料中。

4) 环境温度范围：－25～35℃。过高的环境温度会影响液体的最高温度见表 3-57。

不同液体温度的最小入口压力 表 3-56

液体温度（℃）	70	90	110
最小入口压力（MPa）	0.005	0.04	0.11

环境温度与最高液体温度关系 表 3-57

空气温度（℃）	40	50	60	70	80
最高液体温度（℃）	110	105	100	90	80

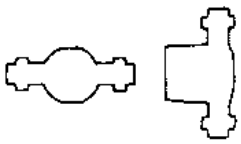

图 3-252　泵的电动机轴应水平安装

(2) 安装：安装 UPS 泵时务必使泵的电动机轴水平见图 3-252。

(3) UPS 型循环泵性能曲线上加粗部分系表示泵的设计范围，①、②、③表示 3 档速度。

(4) UPS 型循环泵性能范围（50Hz）见图 3-253。

(5) UPS 型循环泵性能曲线见图 3-254～263。

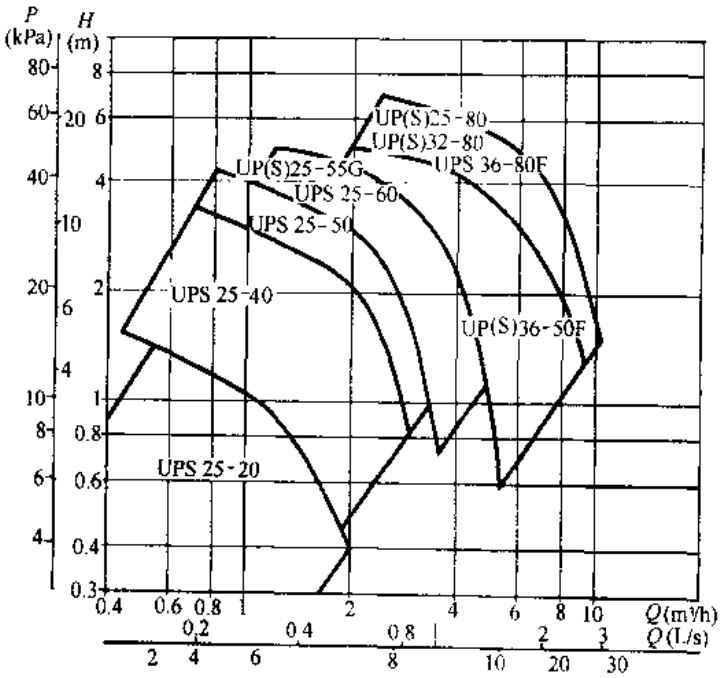

图 3-253　UPS 型循环泵性能范围（50Hz）

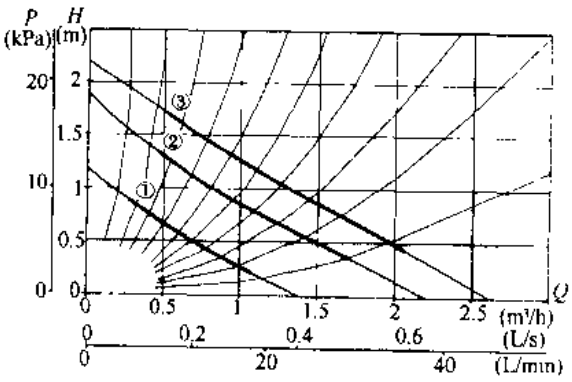

图 3-254　UPS25-20 180 型泵性能曲线
（1×220V、1×240V）

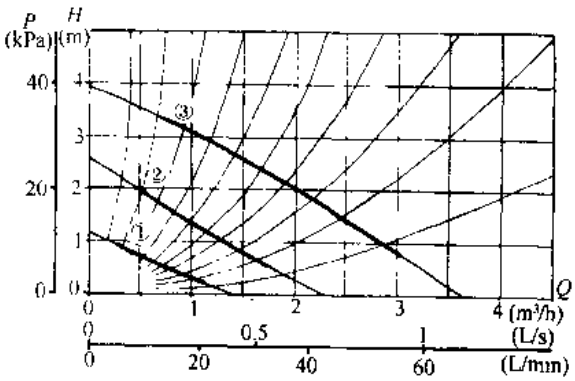

图 3-255　UPS25-40 180 型泵性能曲线
（1×220V、1×240V）

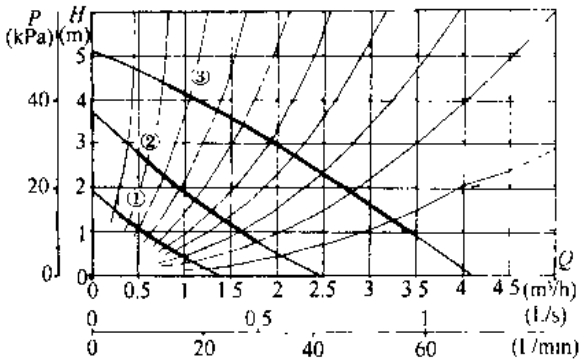

图 3-256 UPS25-50 180 型泵性能曲线
(1×220V、1×240V)

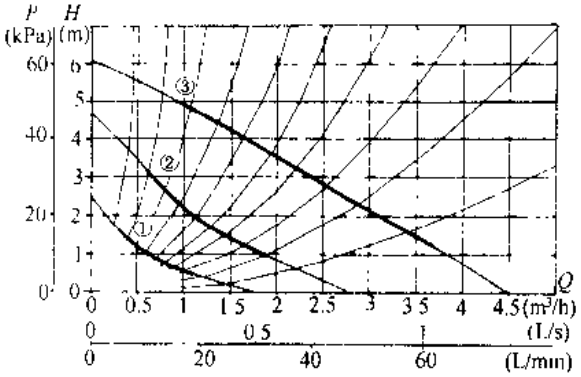

图 3-257 UPS25-60 180 型泵性能曲线
(1×220V、1×240V)

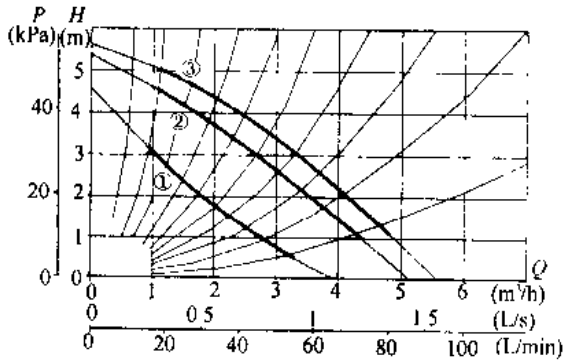

图 3-258 UPS25-55G 180 型泵性能曲线
(1×220V、1×240V)

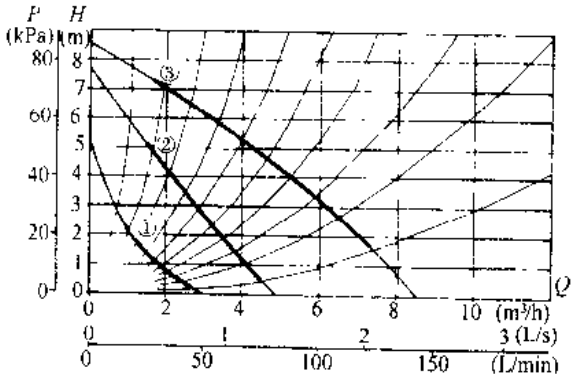

图 3-259 UPS25-80 180 型泵性能曲线
(1×220V、1×240V)

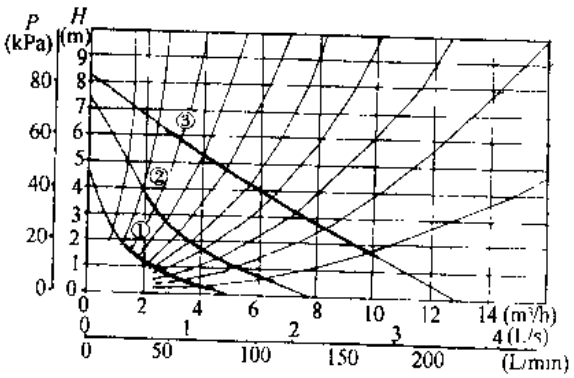

图 3-260 UPS32-80 180 型泵性能曲线
(1×220V、1×240V)

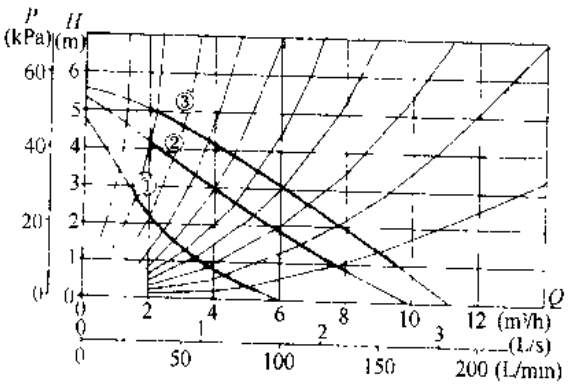

图 3-261 UPS36-50F 200 型泵性能曲线
(1×220V、1×240V)

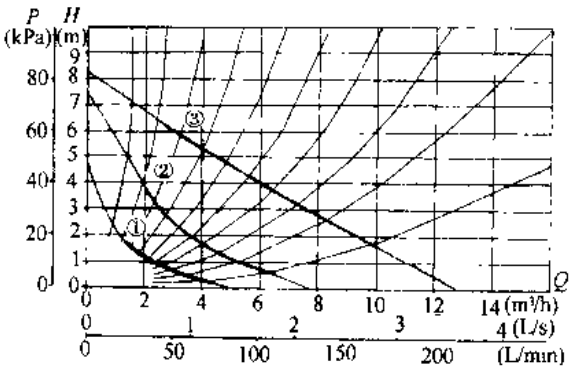

图 3-262　UPS36-80F 200 型泵性能曲线
(1×220V)

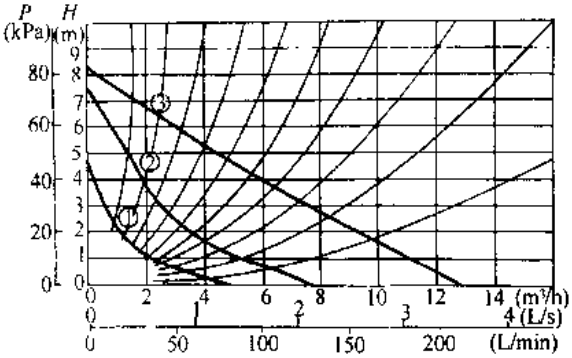

图 3-263　UPS32-80B 180 型泵性能曲线
(1×220V)

五、外形及安装尺寸

UPS 型循环泵的外形及安装尺寸见图 3-264 和表 3-58。

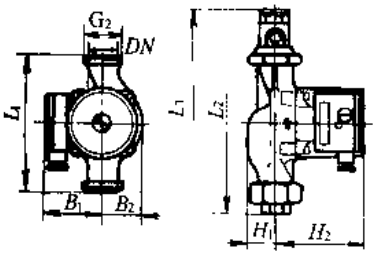

图 3-264　UPS 型循环泵的外形及安装尺寸

UPS 型循环泵的外形及安装尺寸　　表 3-58

泵型号	电动机功率 N（W）			尺寸（mm）									重量	主要
	③	②	①	DN	G（英寸）	L_1	L_2	L_3	H_1	H_2	B_1	B_2	(kg)	生产厂
UPS25-20 180	70	45	30	25	1½	180	236	290	32	102	75	51	2.6	格兰富集团
UPS25-40 180	80	55	30	40	1½	180	236	290	32	102	75	51	2.6	
UPS25-50 180	95	65	40	50	1½	180	236	290	32	102	75	51	2.6	
UPS25-60 180	100	65	35	60	1½	180	236	290	32	102	75	51	2.6	
UPS25-55G 180	110	95	85	55	1½	180	236	290	32	130	82	52	4.2	
UPS25-80 180	245	230	150	80	1½	180	236	290	32	130	82	52	4.2	
UPS32-80 180	250	220	140	80	2	180	244		39	130	82	60	4.8	
UPS36-50F 200	145	140	110	50	法兰 36mm	200	247	45	130	82	60	5.8		
UPS36-80F 200	250	220	140	80	法兰 36mm	200	247	45	130	82	60	5.8		
UPS32-80B 180	250	220	140	80	2	180	244		39	130	82	60	5.2	

注：DN、G 尺寸为泵进口、出口直径。

六、成套供应范围

UPS 型循环泵成套供应范围见表 3-59。

UPS 型循环泵成套供应范围　　表 3-59

项　目	名　称	数　量	备　注
主　机	泵 电动机	1 1	
附　件	活接头	1 套	
工　具			

3.1.15 WB 型微型泵

一、适用范围

WB 型微型泵供输送清水或物理化学性质类似于水的液体。适用于小块农田灌溉、家庭生活用水、冲洗车辆设备及城市高层建筑供水补给和工矿企业给水。

二、型号意义说明

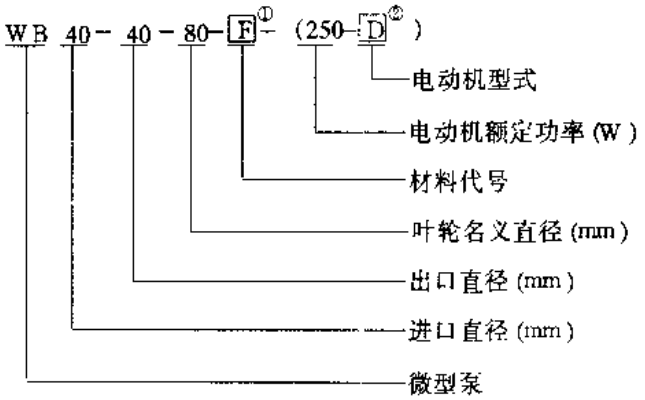

①材料代号

HT20-40	铝镁合金	塑料
代号	F	S

②电动机型式

三相（380V）	单相（220V）电阻起动	单相（220V）电容运转
A	B	D

三、结构

WB 型微型泵由泵体、叶轮、密封件、连接座、电动机等组成。泵体为后门结构。进口为螺纹；出口为方形法兰并配有附件，可与钢管螺纹或软管连接。轴封分有机械密封和油封两种。

四、性能

WB 型微型泵性能见图 3-265～273 和表 3-60；WB 型微型泵允许扬程范围见表 3-61。

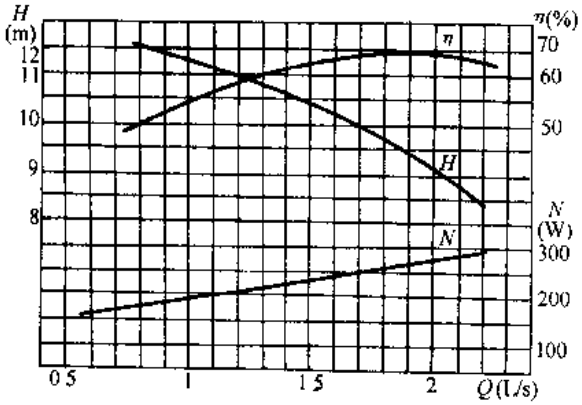

图 3-265 WB40-40-95（370$^{B}_{D}$）型泵性能曲线

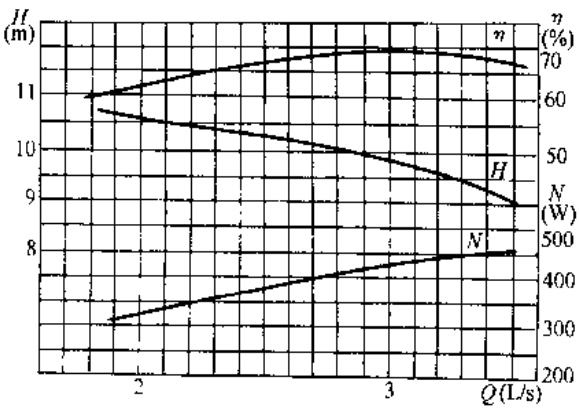

图 3-266 WB40-40-95（550$^{A}_{D}$）型泵性能曲线

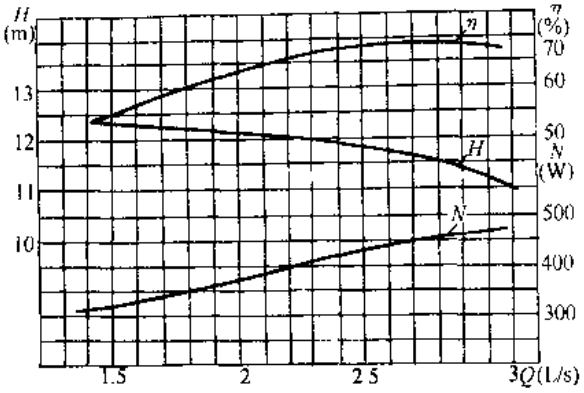

图 3-267　WB40-40-40-105（550B）型泵性能曲线

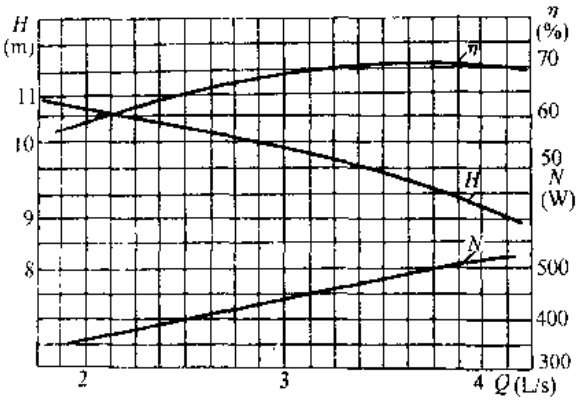

图 3-268　WB40-40-100（750A）型泵性能曲线

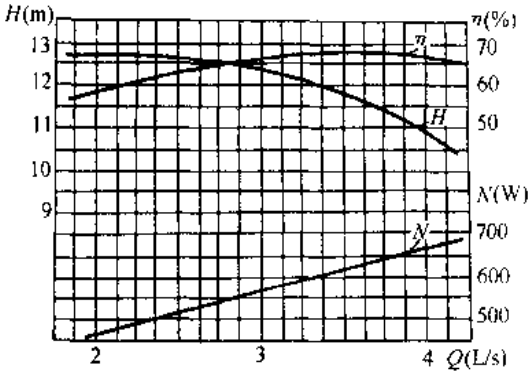

图 3-269　WB40-40-105（750A）型泵性能曲线

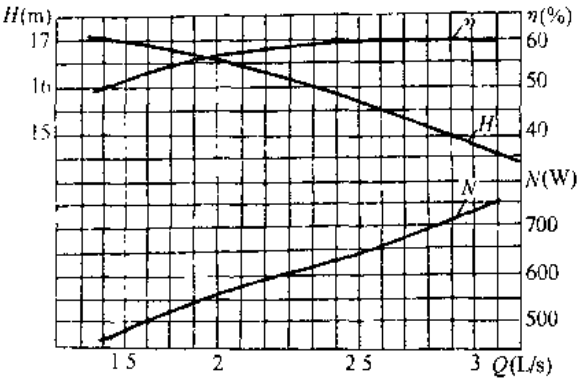

图 3-270　WB40-40-120（750A）型泵性能曲线

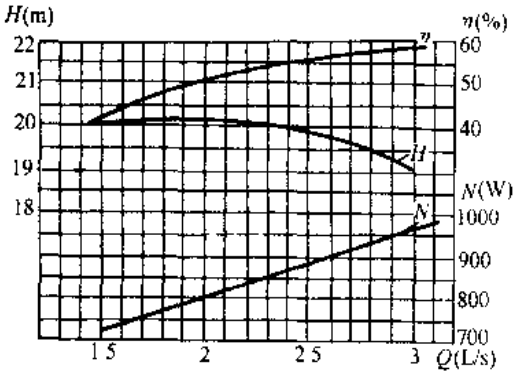

图 3-271　WB40-40-125（1100A）型泵性能曲线

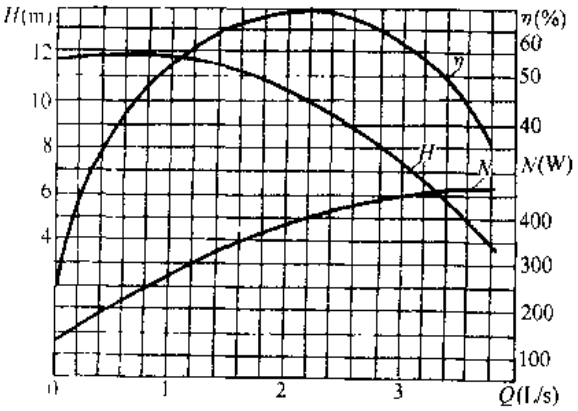

图 3-272　WB40-40-100（370$^{B}_{D}$）型泵性能曲线

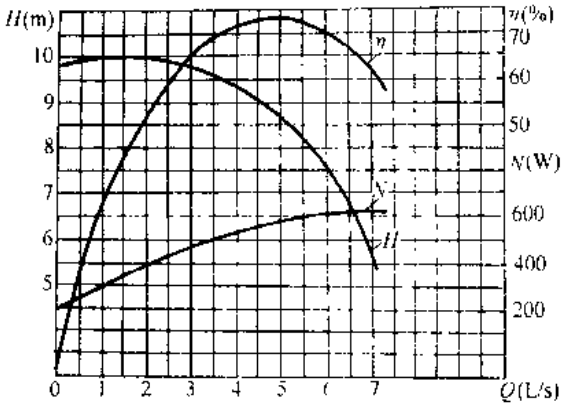

图 3-273 WB50-50 100（750A）型泵性能曲线

WB 型微型泵性能 表 3-60

泵 型 号	扬程 H（m）	流量 Q（m^3/h）	转速 n（r/min）	吸上高度（m）	效率 η（%）	电动机相数	配套功率（W）	重量（kg）	主要生产厂
WB40-40-70□（250B/D）	4	10	2800	5.5	62	单相	250	10.5	江山水泵总厂
WB40-80□（250B/D）	6	6	2800	6.5	58	单相	250	10.5	
WB40-90□（250B/D）	10	4	2800	6.5	52	单相	250	10	
WB40-85□（370B/D）	8	8	2800	7.5	62	单相	370	16	
WB40-95□（375B/D）	10	6	2800	6.5	57	单相	370	17	
WB40-95□（550A）	10	10	2800	7	62	三相	550	10.5	
WB40-95□（550B/D）	10	10	2800	7	62	单相	550	17	
WB40-105□（550A）	12	8	2800	6	58	三相	550	14	
WB40-105□（550B/D）	12	8	2800	6	58	单相	550	17.5	
WB40-100□（750A）	10	12	2800	7.5	64	三相	750	16	
WB40-105□（750A）	12	12	2800	7	63	三相	750	16	
WB40-120□（750A）	16	8	2800	7	56	三相	750	16	
WB40-125□（1100A）	20	8	2800	7	48	三相	1100	16	
WB40-32-100□（370B/D）	12	4.5	2800	6.5	52	单相	370	12	
WB50-50-100□（750A）	9	15	2800	6.5	66	三相	750	20	

WB 型微型泵允许扬程范围 表 3-61

泵 型 号	扬程范围（m）
WB40-40-70□（250B/D）	2.5～5.5
WB40-40-80□（250B/D）	4.5～7
WB40 40-90□（250B/D）	8.5～10
WB40-40-85□（370B/D）	6.5～9.5
WB40-40-95□（370B/D）	8～12
WB40-40-95□（550A）	8～11

续表

泵　型　号	扬程范围（m）
WB40-40-95□（550B/D）	8～11
WB40-40-105□（550A）	10.5～12.5
WB40-40-105□（550B/D）	10.5～12.5
WB40-40-100□（750A）	7.5～11.5
WB40-40-105□（750A）	10～13
WB40-40-120□（750A）	15～17.5
WB40-40-125□（1100A）	18～20
WB40-32-100□（370B/D）	10～20
WB50-30-100□（750A）	7～10

五、外形及安装尺寸

WB 型微型泵的外形及安装尺寸见图 3-274 和表 3-62。

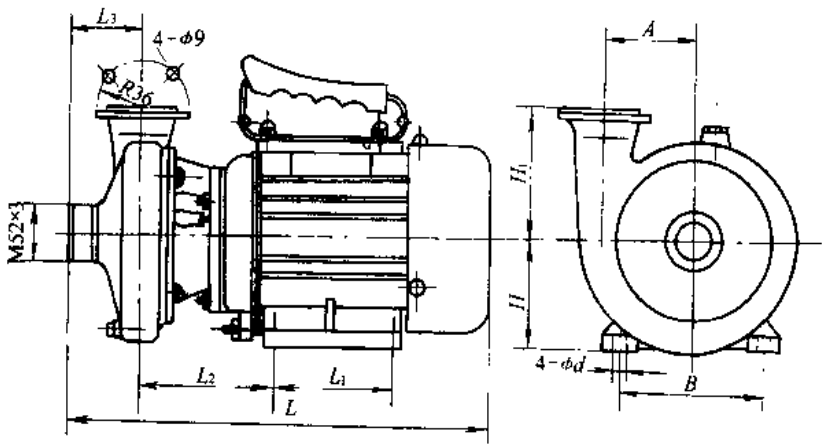

图 3-274　WB 型微型泵的外形及安装尺寸

WB 型微型泵的外形及安装尺寸（mm）　　**表 3-62**

型　号	L	L_1	L_2	L_3	B	A	H	H_1	ϕd
WB40-40-70（250B/D）	337	90	106.5	52.5	112	53	71	90	7
WB40-40-80（250B/D）	334.5	90	104	55	112	57.5	71	90	7
WB40-40-90（250B/D）	332.5	90	102	55	112	60.5	71	90	7
WB40-40-85（370B/D）	361.5	100	110.5	57	125	58.5	80	90	10
WB40-40-95（370B/D）	359.5	100	108.5	55	125	60.5	80	90	10
WB40-40-95（550A）	332.5	90	102	56	112	60.5	71	90	7
WB40-40-95（550B/D）	359.5	100	108.5	56	125	60.5	80	90	10
WB40-40-105（550A）	332.5	90	102	55	112	67.5	71	90	7
WB40-40-105（550B/D）	359.5	100	108.5	55	125	67.5	80	90	10
WB40-40-100（750A）	361.5	100	110.5	55	125	67.3	80	90	10

续表

型　号	L	L_1	L_2	L_3	B	A	H	H_1	h_1
WB40-40-105（750A）	359.5	100	108.5	60	125	67.5	80	90	10
WB40-40-120（750A）	329.5	100	106.5	60	125	71	80	90	10
WB40-40-125（1100A）		100		48	125	79.5	80	90	10
WB40-32-100（370B/D）	361.5	100	108.5	57	125	63	80	90	10
WB50-50-100（750A）	379.5	100	108.5	75	175	72	80	90	10

六、成套供应范围

WB 型微型泵成套供应范围见表 3-63。

WB 型微型泵成套供应范围　　表 3-63

项　目	名　称	数　量	备　注
主　机	泵 电动机	1 1	
附　件			
工　具			

3.1.16 XA 型卧式单级单吸离心泵

一、适用范围

XA 型卧式单级单吸离心泵供输送清水与物理化学性质类似于水的液体，液体温度为 -10～+105℃。适用于工厂、矿山、城镇给水排水及农田排灌。

二、型号意义说明

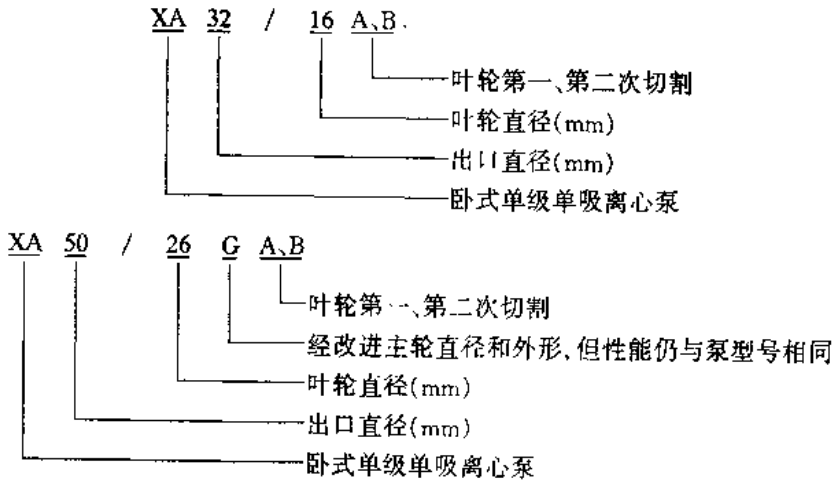

三、结构

XA 型卧式单级单吸离心泵由泵壳、泵盖、叶轮、轴、轴套、悬架部件、密封环、悬架支架等组成。泵采用弹性联轴器与电动机联结。涡室、脚、进口与出口法兰铸为一个整体。

四、性能

XA 型卧式单级单吸离心泵性能见图 3-275、276 和表 3-64。

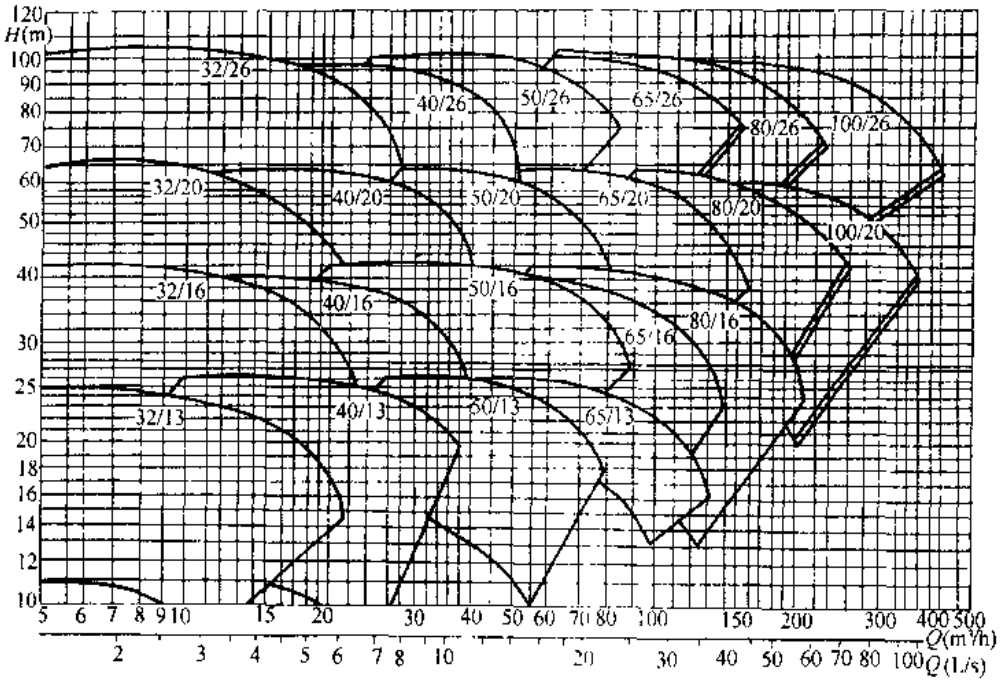

图 3-275 XA 型卧式单级单吸离心泵性能曲线范围（$n = 2900r/min$）

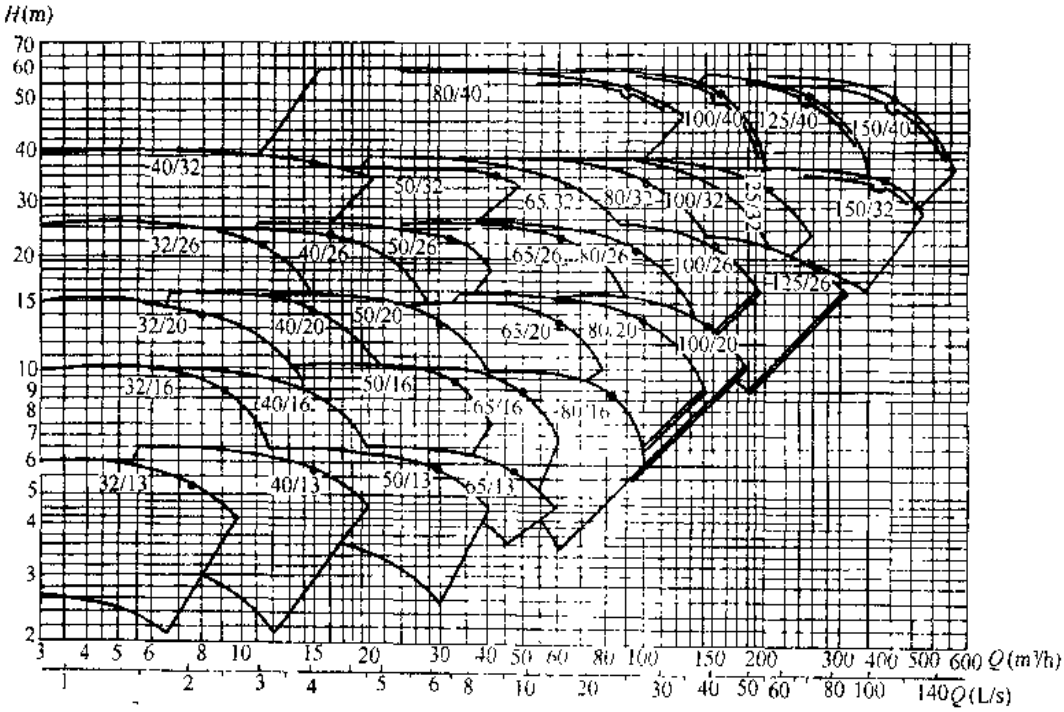

图 3-276 XA 型卧式单级单吸离心泵性能曲线范围（$n = 1450r/min$）

XA 型卧式单级单吸离心泵性能 表 3-64

泵型号	流量 Q		扬程 H(m)	转速 n (r/min)	功率(kW)		配用电动机		效率 η (%)	汽蚀余量 (NPSH)$_r$ (m)	叶轮外径 D_2(mm)	进口直径 (mm)	出口直径 (mm)	锥管直径 (mm)		重量 (kg)	主要生产厂
	m^3/h	L/s			轴功率	电动机功率	型号	功率 (kW)						进口	出口		
XA32/13	9	2.5	24.5	2900	1.23	1.5	Y90L-2	2.2	49	1.8	139	50	32		50	27.5	广州市第一水泵厂
	15	4.17	22		1.47	2.2			61	2							
	18	5	20		1.58	2.2			62	2.5							
XA32/13A	8.5	2.36	21.2	2900	1.04	1.5	Y90L-2	2.2	47	1.8	130	50	32		50	27.5	
	14	3.89	19		1.23	1.5			59	1.95							
	17	4.72	17.2		1.31	2.2			60.5	2.3							
XA32/13B	7.8	2.17	18	2900	0.89	1.1	Y90S-2	1.5	43	1.8	120	50	32		50	27.5	
	13	3.61	16.2		1.01	1.1			56.5	1.88							
	15.5	4.31	14.7		1.07	1.5			58	2.08							
XA32/16	11	3.05	40	2900	2.49	3	Y132S1-2	5.5	48	1.9	174	50	32		50	35	
	18	5.0	37		3.18	4			57	2.0							
	22	6.11	34		3.51	5.5			58	2.6							
XA32/16A	10.5	2.92	35.7	2900	2.22	3	Y112M-2	4	46	1.9	165	50	32		50	35	
	17	4.72	33		2.78	3			55	1.95							
	21	5.83	30		3.06	4			56	2.4							
XA32/16B	9.8	2.72	31.4	2900	1.93	2.2	Y112M-2	4	43.5	1.9	155	50	32		50	35	
	16	4.44	29		2.38	3			53	1.95							
	19.5	5.42	26.5		2.61	4			54	2.2							
XA32/20	11	3.05	63	2900	4.71	5.5	Y160M1-2	11	40	1.8	214	50	32		50	41	
	18	5.0	59		5.9	7.5			49	2							
	22	6.11	55.5		6.52	11			51	2.3							
XA32/20A	10.5	2.92	57.2	2900	4.24	5.5	Y132S2-2	7.5	38.6	1.8	205	50	32		50	41	
	17	4.72	54		5.26	7.5			47.5	1.95							
	21	5.83	50.2		5.79	7.5			49.5	2.2							
XA32/20B	10	2.78	51.5	2900	3.69	5.5	Y132S2-2	7.5	38	1.8	195	50	32		50	41	
	16.5	4.58	48		4.5	7.5			46.8	1.9							
	20	5.56	45		5.03	7.5			48.8	2.15							

续表

泵型号	流量 Q		扬程 H(m)	转速 n (r/min)	功率(kW)		配用电动机		效率 η (%)	汽蚀余量 $(NPSH)_r$ (m)	叶轮外径 D_2(mm)	进口直径 (mm)	出口直径 (mm)	锥管直径 (mm)		重量 (kg)	主要生产厂
	m^3/h	L/s			轴功率	电动机功率	型号	功率 (kW)						进口	出口		
XA32/26	14	3.89	99	2900	11.27	15	Y160L-2	18.5	33.5	2.1	264	50	32		50	59	广州市第一水泵厂
	22	6.11	95.0		13.23	15			43	2.2							
	26	7.22	92		14.47	18.5			45	2.6							
XA32/26A	13.5	3.75	91.8	2900	10.75	15	Y160M2-2	15	31.4	2.1	255	50	32		50	59	
	21	5.83	88		12.58	15			40	2.2							
	25	6.94	85		13.6	15			42.5	2.5							
XA32/26B	13	3.61	84.5	2900	9.97	15	Y160M2-2	15	30	2.15	245	50	32		50	59	
	20.5	5.69	81		11.74	15			38.5	2.16							
	24	6.67	78.4		12.63	15			40.6	2.38							
XA40/13	18	5	25.5	2900	2.08	2.2	Y112M 2	4	60	1.8	139	65	40		65	30	
	30	8.33	23.5		2.74	3			70	2							
	36	10	21.5		3.03	4			69.5	2.4							
XA40/13A	16.8	4.67	22	2900	1.8	2.2	Y112M-2	4	56	1.8	130	65	40		65	30	
	28	7.78	20.2		2.3	3			67	2							
	33.6	9.33	18.8		2.56	4			67.2	2.25							
XA40/13B	15.5	4.31	18.5	2900	1.48	1.5	Y100L-2	3	53	1.8	120	65	40		65	30	
	26	7.22	17		1.85	2.2			65	1.9							
	31	8.61	15.5		2.01	3			65	2.15							
XA40/16	18	5	39.5	2900	3.65	5.5	Y132S2-2	7.5	53	2.1	175	65	40		65	36	
	30	8.33	35		4.47	5.5			64	2.5							
	36	10	31.5		4.9	7.5			63	3.6							
XA40/16A	17	4.72	34.8	2900	3.16	4	Y132S1-2	5.5	51	2.1	165	65	40		65	36	
	28.5	7.92	30.5		3.82	5.5			62	2.5							
	34	9.44	27.6		4.19	5.5			61	3.25							
XA40/16B	16	4.44	30.5	2900	2.77	4	Y112M-2	4	48	2.05	155	65	40		65	36	
	26.5	7.4	27		3.29	4			59.5	2.4							
	32	8.89	24		3.55	4			59	2.9							

续表

泵型号	流量 Q		扬程 H(m)	转速 n (r/min)	功率(kW)		配用电动机		效率 η (%)	汽蚀余量 (NPSH)$_r$ (m)	叶轮外径 D_2(mm)	进口直径 (mm)	出口直径 (mm)	锥管直径 (mm)		重量 (kg)	主要生产厂
	m^3/h	L/s			轴功率	电动机功率	型号	功率 (kW)						进口	出口		
XA40/20	18	5.0	63	2900	6.3	7.5	Y160M1-2	11	49	1.8	214	65	40		65	44	广州市第一水泵厂
	30	8.33	58		8.17	11			58	2							
	36	10	53		8.96	11			58	2.7							
XA40/20A	17	4.72	57.4	2900	5.72	7.5	Y160M1-2	11	46.4	1.8	205	65	40		65	44	
	29	8.06	52.4		7.46	11			55.5	1.95							
	34.5	9.58	48		8.05	11			56	2.45							
XA40/20B	16.5	4.58	51.8	2900	5.28	5.5	Y160M1-2	11	44	1.8	195	65	40		65	44	
	27.5	7.64	47.5		6.71	7.5			53	1.9							
	33	9.17	43.3		7.24	11			53.8	2.2							
XA40/26	20	5.56	97	2900	13.22	15	Y180M-2	22	40	1.8	264	65	40		65	61	
	33	9.17	92		16.22	18.5			51	2.0							
	40	11.11	87		17.88	22			53	2.5							
XA40/26A	19.5	5.42	89	2900	12.28	15	Y160L-2	18.5	38.5	1.8	255	65	40		65	61	
	32	8.89	84		15.09	18.5			48.5	1.95							
	38.5	10.7	79.5		16.35	18.5			51	2.35							
XA40/26B	18.5	5.14	82	2900	11.17	15	Y160L-2	18.5	37	1.8	245	65	40		65	61	
	30.5	8.47	78		13.78	15			47	1.9							
	37	10.28	73		15.02	18.5			49	2.2							
XA50/13	36	10	25.5	2900	3.85	5.5	Y132S2-2	7.5	65	2.5	139	65	50	80	80	34	
	60	16.67	23		4.95	5.5			76	3.2							
	72	20	20.5		5.36	7.5			75	4							
XA50/13A	33.5	9.31	22	2900	3.19	4	Y132S1-2	5.5	63	2.5	130	65	50	80	80	34	
	56	15.56	19.5		4.02	5.5			74	3.1							
	67.5	18.75	17.2		4.33	5.5			73	3.6							
XA50/13B	31	8.61	18.5	2900	2.56	3	Y132S1-2	5.5	61	2.5	120	65	50	80	80	34	
	52	14.44	16.5		3.24	4			72	2.9							
	62	17.22	14.8		3.52	5.5			71	3.3							

续表

泵型号	流量 Q		扬程 H(m)	转速 n (r/min)	功率(kW)		配用电动机		效率 η (%)	汽蚀余量 (NPSH)r (m)	叶轮外径 D_2(mm)	进口直径 (mm)	出口直径 (mm)	锥管直径 (mm)		重量 (kg)	主要生产厂
	m^3/h	L/s			轴功率	电动机功率	型号	功率 (kW)						进口	出口		
XA50/16	40	11.11	41.5	2900	7.06	11	Y160M1-2	11	64	2.5	174	65	50	80	80	38	广州市第一水泵厂
	65	18.05	38.0		9.09	11			74	3.5							
	78	21.67	35.0		10.05	11			74	4.2							
XA50/16A	38	10.56	37	2900	6.19	7.5	Y160M1-2	11	62	2.5	165	65	50	80	80	38	
	61.5	17.1	33.8		7.9	11			72	3.3							
	74	20.6	31.2		8.75	11			72	3.9							
XA50/16B	35.5	9.86	32.5	2900	5.24	5.5	Y160M1-2	11	60	2.35	155	65	50	80	80	38	
	58	16.11	29.5		6.66	11			70	3.1							
	69.5	19.31	27		7.36	11			69.5	3.7							
XA50/20	36	10.0	62	2900	10.48	15	Y160L-2	18.5	58	2.5	214	65	50	80	80	46	
	60	16.67	56		13.07	15			70.0	3.2							
	72	20	50		14.42	18.5			68	4							
XA50/20A	34.5	9.6	56	2900	9.25	11	Y160M2-2	15	57	2.5	205	65	50	80	80	46	
	57.5	16	50.5		11.5	15			69	3.1							
	69	19.2	45		12.64	15			67	3.75							
XA50/20B	33	9.1	50.6	2900	8.13	11	Y160M2-2	15	55.5	2.5	195	65	50	80	80	46	
	54.5	15.1	45.6		10	15			67.5	3							
	65.5	18.2	40.5		11	15			66	3.5							
XA50/26 XA50/26G	40	11.11	100	2900	20.17	30	Y200L2-2	37	54	2.5	264	65	50	80	80	63	
	65	18.05	91		25.97	30			62	3.5							
	78	21.67	82		29.03	37			60	4.2							
XA50/26A XA50/26GA	38.5	10.69	92.5	2900	18.29	22	Y200L1-2	30	53	2.4	255	65	50	80	80	63	
	63	17.5	84		23.63	30			61	3.3							
	75.5	20.97	75.6		26.34	30			59	3.9							
XA50/26B XA50/26GB	37	10.28	85.5	2900	16.57	18.5	Y200L1-2	30	52	2.3	245	65	50	80	80	63	
	60.5	16.81	77.5		21.29	30			60	3.2							
	72.5	20.14	69.8		23.76	30			58	3.9							
XA65/13	60	16.67	25	2900	6.1	7.5	Y160M1-2	11	67	3	139	80	65	100	100	39	

续表

泵型号	流量 Q		扬程	转速 n	功率（kW）		配用电动机		效率 η	汽蚀余量	叶轮	进口	出口	锥管直径（mm）		重量	主要生产厂
	m^3/h	L/s	H（m）	(r/min)	轴功率	电动机功率	型号	功率（kW）	（%）	$(NPSH)_r$（m）	外径 D_2（mm）	直径（mm）	直径（mm）	进口	出口	（kg）	
XA65/13	100	27.78	22	2900	7.68	11	Y160M1-2	11	78	3.5	139	80	65	100	100	39	广州市第一水泵厂
	120	33.33	19		8.38	11			74	4.5							
XA65/13A	56	15.56	21.1	2900	5.03	7.5	Y160M1-2	11	64	3	130	80	65	100	100	39	
	93.5	26	16		5.83	11			70	3.5							
	112.5	31.25	12.5		6.49	11			59	4.1							
XA65/13B	52	14.44	18	2900	4.12	5.5	Y132S2-2	7.5	62.5	3	120	80	65	100	100	39	
	86.5	24	13.7		4.88	7.5			66	3.3							
	104	28.9	10.6		5.43	7.5			57	3.75							
XA65/16	60	16.67	39	2900	10.28	15	Y160L-2	18.5	62	3.6	174	80	65	100	100	43	
	100	27.78	35		12.7	15			75	4.2							
	120	33.33	32		13.94	18.5			75	5.2							
XA65/16A	57	15.83	34.5	2900	8.92	11	Y160M2-2	15	60	3.6	165	80	65	100	100	43	
	95	26.4	31		11	15			73	4.1							
	114	31.7	28		11.92	15			73	4.8							
XA65/16B	53.5	14.86	30	2900	7.54	11	Y160M_1-2	11	58	3.6	155	80	65	100	100	43	
	89	24.72	27		9.22	11			71	3.95							
	107	29.72	24.5		10	11			71	4.5							
XA65/20 XA65/20G	66	18.33	63	2900	17.97	22	Y200L1-2	30	63	3	214	80	65	125	100	70	
	110	30.55	57		23.07	30			74	3.9							
	132	36.67	52		25.09	30			74.5	5.3							
XA65/20A XA65/20GA	63	17.5	57	2900	15.77	18.5	Y200L1-2	30	62	3	205	80	65	125	100	70	
	105.5	29.31	51		20.08	30			73	3.75							
	126.5	35.14	47		22.03	30			73.5	4.85							
XA65/20B XA65/20GB	60	16.67	51.5	2900	13.8	18.5	Y200L1-2	30	61	3	195	80	65	125	100	70	
	100	27.78	46.5		17.59	22			72	3.6							
	120	33.33	42.5		19.16	30			72.5	4.4							
XA65/26	72	20	97	2900	28.82	37	Y250M-2	55	66	3.3	264	80	65	125	100	81	
	120	33.33	89		39.84	45			73	4.5							

续表

泵型号	流量 Q		扬程 H (m)	转速 n (r/min)	功率 (kW)		配用电动机		效率 η (%)	汽蚀余量 (NPSH)r (m)	叶轮外径 D_2 (mm)	进口直径 (mm)	出口直径 (mm)	锥管直径 (mm)		重量 (kg)	主要生产厂
	m^3/h	L/s			轴功率	电动机功率	型号	功率 (kW)						进口	出口		
XA65/26	144	40	83	2900	44.59	55	Y250M-2	55	73	5.4	264	80	65	125	100	81	
XA65/26A	69.5	19.31	90	2900	26.21	37	Y225M-2	45	65	3.25	255	80	65	125	100	81	
	116	32.22	82.5		36.19	45			72	4.4							
	139	38.61	77		40.48	45			72	4.95							
XA65/26B	67	18.61	83	2900	23.66	30	Y225M-2	45	64	3.2	245	80	65	125	100	81	
	111.5	31	76		32.53	37			71	4.25							
	133.5	37.1	71		36.61	45			70.5	4.95							
XA80/16 XA80/16G	100	27.78	39	2900	15.85	18.5	Y200L1-2	30	67	3.3	174	100	80	150	125	54	
	162	45	35		19.3	22			80	4							
	195	54.17	31.5		21.18	30			79	5							
XA80/16A XA80/16GA	95	26.39	34.5	2900	13.73	18.5	Y180M-2	22	65	3.3	165	100	80	150	125	54	
	153.5	42.64	31		16.61	18.5			78	3.85							
	185	51.39	28		18.32	22			77	4.6							
XA80/16B	89	24.72	30.5	2900	11.73	15	Y160L-2	18.5	63	3.25	155	100	80	150	125	54	广州市第 水泵
	144.5	40.14	27.2		14.08	15			76	3.7							
	174	48.33	24.5		15.48	18.5			75	4.3							
XA80/20	115	31.94	61	2900	27.29	37	Y225M-2	45	70	4	214	100	80	150	125	70	
	190	52.78	55		35.57	37			80	5.1							
	225	62.5	50		38.78	45			79	6.2							
XA80/20A	110	30.56	55.5	2900	24.1	30	Y200L2-2	37	69	4	205	100	80	150	125	70	
	182	50.56	50		31.37	37			79	4.9							
	215.5	59.86	45.5		34.23	37			78	5.85							
XA80/20B	105	29.17	50	2900	21.03	30	Y200L2-2	37	68	4	195	100	80	150	125	70	
	173	48.06	45		24.08	30			78	4.7							
	205	56.94	41		29.72	37			77	5.5							
XA80/26	115	31.94	96	2900	45.5	55	Y280S-2	75	66	4	264	100	80	150	125	91	
	190	52.78	86		57.8	75			77	5.4							
	225	62.5	79		64.5	75			75	6.5							

续表

泵型号	流量 Q		扬程 H (m)	转速 n (r/min)	功率 (kW)		配用电动机		效率 η (%)	汽蚀余量 $(NPSH)_r$ (m)	叶轮外径 D_2 (mm)	进口直径 (mm)	出口直径 (mm)	锥管直径 (mm)		重量 (kg)	主要生产厂
	m^3/h	L/s			轴功率	电动机功率	型号	功率 (kW)						进口	出口		
XA80/26A	111	30.83	89	2900	41.39	55	Y280S-2	75	65	3.95	255	100	80	150	125	91	广州市第一水泵厂
	183.5	50.97	79.8		52.47	75			76	5.2							
	217.5	60.42	73		58.43	75			74	6.25							
XA80/26B	106.5	29.58	82	2900	37.16	45	Y280S-2	75	64	3.9	245	100	80	150	125	91	
	176.5	49.03	73.5		47.11	55			75	5							
	209	58.06	67.5		52.63	75			73	6							
XA100/20	180	50	59	2900	41.32	55	Y280S-2	75	70	4	214	125	100	200	150	85	
	295	79.17	52		50.14	75			80.5	5.3							
	340	94.44	44		54.68	75			74.5	6.3							
XA100/20A	172.5	47.92	52.5	2900	35.75	45	Y250M 2	55	69	3.95	205	125	100	200	150	85	
	273	75.83	46		43.02	55			79.5	4.9							
	325.5	90.42	38		45.83	55			73.5	5.95							
XA100/20B	164	45.56	47	2900	30.87	37	Y225M-2	45	68	3.9	195	125	100	200	150	85	
	260	72.22	40		36.08	45			78.5	4.8							
	310	86.11	32.5		37.85	45			72.5	5.6							
XA100/26 XA100/26G	190	52.78	97	2900	71.7	90	Y315S-2	110	70	3.8	264	125	100	200	150	115	
	295	81.94	85		87.54	100			78	5.2							
	350	97.22	75		97.93	110			73	6.5							
XA100/26A XA100/26GA	183.5	50.97	89	2900	64.45	75	Y280M1-2	100	69	3.75	255	125	100	200	150	115	
	285	79.17	78		78.63	90			77	5							
	338	93.89	68.5		87.57	100			72	6.2							
XA100/26B XA100/26GB	177	49.17	82	2900	58.13	75	Y280M-2	90	68	3.7	245	125	100	200	150	115	
	274	76.11	71.5		70.2	90			76	4.8							
	325	90.28	63		78.54	90			71	5.9							
XA32/13	4.5	1.25	6	1450	0.156	0.55	$Y80_1$-4	0.55	47	1.8	139	50	32			27.5	
	7.5	2.08	5.5		0.197	0.55			57	2.0							
	9	2.5	5		0.211	0.55			58	2.3							
XA32/16	6	1.67	9.5	1450	0.353	0.55	$Y80_1$-4	0.55	44	1.8	174	50	32			35	

续表

泵型号	流量 Q		扬程	转速 n	功率（kW）		配用电动机		效率 η	汽蚀余量	叶轮	进口	出口	锥管直径（mm）		重量	主要生产厂
	m^3/h	L/s	H（m）	(r/min)	轴功率	电动机功率	型号	功率（kW）	（%）	(NPSH)r（m）	外径 D_2（mm）	直径（mm）	直径（mm）	进口	出口	(kg)	
XA32/16	9	2.5	9	1450	0.416	0.55	$Y80_1$-4	0.55	53	2	174	50	32			35	
	11	3.05	8.3		0.46	0.55			54	2.4							
XA32/20	6	1.67	15	1450	0.646	0.75	Y90S-4	1.1	38	1.8	214	50	32			41	
	9	2.5	14		0.763	1.1			45	2							
	11	3.05	13.2		0.84	1.1			47	2.3							
XA32/26	7	1.94	24.2	1450	1.53	2.2	Y100L2-4	3	30	1.8	264	50	32			59	
	11	3.05	23		1.81	2.2			38	2							
	13	3.61	22		1.95	3			40	2.4							
XA40/13	9	2.5	6.3	1450	0.297	0.55	$Y80_1$-4	0.55	52	1.8	139	65	40			30	
	15	4.17	5.8		0.365	0.55			65	2							
	18	5	5.3		0.406	0.55			64	2.4							
XA40/16	9	2.5	9.7	1450	0.495	0.55	Y90S-4	1.1	48	1.8	175	65	40			36	
	15	4.17	8.5		0.579	0.75			60	2							
	18	5	7.6		0.642	1.1			58	2.4							
XA40/20	9	2.5	15.2	1450	0.79	1.1	Y90S-4	1.5	47	1.8	214	65	40			44	广州市第一水泵厂
	15	4.17	14		1.04	1.5			55	2.0							
	18	5	12.8		1.16	1.5			54	2.4							
XA40/26	10	2.78	24	1450	1.77	2.2	Y100L2-4	3	37	1.8	264	65	40		65	61	
	16	4.44	23		2.18	2.2			46	2							
	20	5.56	21.8		2.38	3			50	2.4							
XA40/32	11	3	38	1450	3.5	5.5	Y132S-4	5.5	32	3.1	329	65	40		65	95.8	
	18	5	35		4.24	5.5			40.5	2.1							
	21.5	6	32		4.83	5.5			39	3.8							
XA40/32A	10.5	2.92	34.5	1450	3.24	4	Y132S-4	5.5	30.5	3.3	315	65	40		65	95.8	
	17	4.72	32		3.85	5.5			38.5	2							
	20.5	5.7	29		4.32	5.5			37.5	2.9							
XA40/32B	10	2.78	31	1450	2.91	4	Y132S-4	5.5	29	3.6	300	65	40		65	95.8	
	16.5	4.58	29		3.52	5.5			37	2							

续表

泵型号	流量 Q		扬程 H (m)	转速 n (r/min)	功率 (kW)		配用电动机		效率 η (%)	汽蚀余量 $(NPSH)_r$ (m)	叶轮外径 D_2 (mm)	进口直径 (mm)	出口直径 (mm)	锥管直径 (mm)		重量 (kg)	主要生产厂
	m^3/h	L/s			轴功率	电动机功率	型号	功率 (kW)						进口	出口		
XA40/32B	20	5.56	26	1450	3.94	5.5	Y132S-4	5.5	36	2.7	300	65	40		65	95.8	
XA50/13	18	5	6.4	1450	0.514	0.75	Y90S-4	1.1	61	2.2	139	65	50	80	65	34	
	30	8.33	5.8		0.658	0.75			72	2.4							
	36	10	5.2		0.739	1.1			69	2.8							
XA50/16	20	5.55	10.3	1450	0.93	1.1	Y90L-4	1.5	60	2.3	174	65	50	80	65	38	
	32	8.89	9.5		1.18	1.5			70	2.4							
	38	10.55	8.8		1.3	1.5			70	3							
XA50/20	18	5	15.4	1450	1.37	1.5	Y100L1-4	2.2	55	2.2	214	65	50	80	65	46	
	30	8.33	13.5		1.7	2.2			65	2.3							
	36	10	11.6		1.86	2.2			61	2.9							
XA50/26	20	5.55	25	1450	2.62	3	Y132S-4	5.5	52	2.3	264	65	50	80	65	63	
	32	8.89	22.5		3.27	4			60	2.4							
	38	10.55	19.8		3.63	5.5			56.5	3							
XA50/32	24	6.67	36	1450	5	5.5	Y160M-4	11	47	2	329	65	50	80	65	101	广州市第一水泵厂
	40	11.11	34		6.38	7.5			58	2.5							
	48	13.33	32		7.09	11			59	3.2							
XA50/32A	23	6.39	32.5	1450	4.52	5.5	Y132M-4	7.5	45	2	315	65	50	80	65	101	
	38.5	10.69	30.6		5.73	7.5			56	2.4							
	46	12.78	28.7		6.36	7.5			56.5	3							
XA50/32B	22	6.11	29.4	1450	4.24	5.5	Y132M-4	7.5	41.5	2	300	65	50	80	65	101	
	36.5	10.14	27.7		5.1	7.5			54	2.3							
	44	12.22	26		5.66	7.5			55	2.8							
XA65/13	30	8.33	6.2	1450	0.79	1.1	Y90L-4	1.5	64	2.2	139	80	65	100	80	39	
	50	13.89	5.4		0.98	1.1			75	2.4							
	60	16.67	4.7		1.05	1.5			73	2.8							
XA65/16	30	8.33	9.8	1450	1.33	2.2	Y100L1-4	2.2	60	2	174	80	65	100	80	43	
	50	13.89	8.8		1.62	2.2			74	2.2							
	60	16.66	7.9		1.75	2.2			73.5	2.5							

续表

泵型号	流量 Q		扬程 H (m)	转速 n (r/min)	功率 (kW)		配用电动机		效率 η (%)	汽蚀余量 (NPSH)$_r$ (m)	叶轮外径 D_2 (mm)	进口直径 (mm)	出口直径 (mm)	锥管直径 (mm)		重量 (kg)	主要生产厂
	m^3/h	L/s			轴功率	电动机功率	型号	功率 (kW)						进口	出口		
XA65/20	35	9.72	15.3	1450	2.31	3	Y112M-4	4	63	1.9	214	80	65	125	80	52	广州市第一水泵厂
	55	15.27	14		2.87	4			73	2							
	66	18.33	13.1		3.2	4			73.5	2.3							
XA65/26	36	10	24.5	1450	4	5.5	Y132M-4	7.5	60	2	264	80	65	125	80	81	
	60	16.67	22.5		5.25	7.5			70	2.3							
	72	20	20.6		5.77	7.5			70	3							
XA65/32	40	11.11	37	1450	7.46	11	Y160L-4	15	54	1.9	329	80	65	125	80	110	
	65	18.06	34		9.56	11			63	2							
	78	21.67	31		10.62	15			62	2.5							
XA65/32A	37	10.28	33.4	1450	6.73	11	Y160M-4	11	50	1.9	315	80	65	125	80	110	
	62	17.2	30.9		8.54	11			61	2							
	74.5	20.69	28		9.47	11			60	2.3							
XA65/32B	34	9.44	30.5	1450	6	7.5	Y160M-4	11	47	2	300	80	65	125	80	110	
	56.5	15.69	28		7.3	11			59	2							
	68	18.89	25.8		8.1	11			59	2.1							
XA80/16	50	13.89	9.9	1450	2.2	3	Y100L2-4	3	61	2.1	174	100	80	150	100	54	
	80	22.22	9		2.55	3			77	2.5							
	96	26.67	8.3		2.75	3			79	3.2							
XA80/20	58	16.11	15.5	1450	3.77	5.5	Y132M-4	7.5	65	2.1	214	100	80	150	100	70	
	95	26.39	14		4.64	7.5			78	2.5							
	112	31.11	13		5.15	7.5			77	3.2							
XA80/26	58	16.11	23.5	1450	5.8	7.5	Y160M-4	11	64	2.1	264	100	80	150	100	91	
	95	26.39	21.5		7.52	11			74	2.5							
	112	31.11	20		8.36	11			73	3.2							
XA80/32	60	16.67	36	1450	9.65	15	Y180M-4	18.5	61	1.9	329	100	80	125	100	120	
	100	27.78	33		12.66	15			71	2.0							
	120	33.33	30		14	18.5			70	2.6							
XA80/32A	57.5	15.97	32.4	1450	8.75	11	Y160L-4	15	58	1.9	315	100	80	125	100	120	

续表

泵型号	流量 Q		扬程 H (m)	转速 n (r/min)	功率 (kW)		配用电动机		效率 η (%)	汽蚀余量 (NPSH)r (m)	叶轮外径 D_2 (mm)	进口直径 (mm)	出口直径 (mm)	锥管直径 (mm)		重量 (kg)	主要生产厂
	m^3/h	L/s			轴功率	电动机功率	型号	功率 (kW)						进口	出口		
XA80/32A	95.5	26.53	29.7	1450	11.2	15	Y160L-4	15	69	2	315	100	80	125	100	120	
	114.5	31.81	27		12.38	15			68	2.3							
XA80/32B	54.5	15.14	29.3	1450	7.77	11	Y160L-4	15	56	1.9	300	100	80	125	100	120	
	91	25.28	26.8		9.91	15			67	2							
	109	30.28	24.5		11.02	15			66	2.2							
XA80/40	60	16.67	58	1450	18.96	22	Y200L-4	30	50	2.2	409	100	80	125	100	161	
	100	27.78	53		24.06	30			60	2.5							
	120	33.33	48		26.58	30			59	3.4							
XA80/40A	58	16.11	53.7	1450	17.67	22	Y200L-4	30	48	2.2	395	100	80	125	100	161	
	96.5	26.81	48.9		22.16	30			58	2.4							
	116	32.22	44.4		24.6	30			57	3.2							
XA80/40B	56	15.56	49.4	1450	16.38	22	Y200L-4	30	46	2.2	380	100	80	125	100	161	
	93	25.83	45		20.35	30			56	2.4							
	111.5	30.97	40.9		22.58	30			55	3							广州市第一水泵厂
XA100/20	90	25	15	1450	5.25	7.5	Y160M-4	11	70	2.2	214	125	100	200	125	85	
	142	39.44	13		6.36	7.5			79	2.5							
	170	47.22	11.5		6.91	11			77	3.4							
XA100/26	95	26.39	24.5	1450	9.19	11	Y160L-4	15	69	2.3	264	125	100	200	125	106	
	148	41.11	22		11.37	15			78	2.6							
	175	48.61	20		12.54	15			76	3.5							
XA100/32	81	22.5	37.5	1450	12.73	15	Y180L-4	22	65	2	329	125	100	150	125	134	
	135	37.5	34		16.7	22			75	2							
	162	45	30		18.38	22			72	2.3							
XA100/32A	77.5	21.53	33.5	1450	11.5	15	Y180L-4	22	61.5	2	315	125	100	150	125	134	
	130	36.1	30.5		15.2	22			71	2							
	155	43.06	27		16.64	22			68.5	2.18							
XA100/32B	73.5	20.42	30.5	1450	10.44	15	Y180M-4	18.5	58.5	2	300	125	100	150	125	134	
	123	34.17	27.5		13.55	18.5			68	2							

续表

泵型号	流量 Q		扬程	转速 n	功率（kW）		配用电动机		效率 η	汽蚀余量	叶轮外径	进口直径	出口直径	锥管直径（mm）		重量	主要生产厂
	m^3/h	L/s	H（m）	(r/min)	轴功率	电动机功率	型号	功率（kW）	（%）	$(NPSH)_r$（m）	D_2（mm）	（mm）	（mm）	进口	出口	(kg)	
XA100/32B	147.5	41	24.5	1450	14.92	18.5	Y180M-4	18.5	66	2.1	300	125	100	150	125	134	广州市第一水泵厂
XA100/40	90	25	57	1450	24.09	30	Y225M-4	45	58	1.7	409	125	100	150	125	174	
	150	41.67	52		31.24	37			68	2							
	180	50	48.5		34.96	45			68	2.7							
XA100/40A	87	24.17	52.5	1450	22.22	30	Y225S-4	37	56	1.7	395	125	100	150	125	174	
	145	40.28	48.2		28.84	37			66	2							
	174	48.33	44.5		31.75	37			66.4	2.5							
XA100/40B	84	23.33	48.5	1450	20.54	30	Y225S-4	37	54	1.7	380	125	100	150	125	174	
	139.5	38.75	44.5		26.42	37			64	1.9							
	167.5	46.53	41.2		29.37	37			64	2.4							
XA125/26	144	40	23.5	1450	13.17	18.5	Y180L-4	22	70	2.3	264	150	125	200	150	115	
	240	66.67	21		16.95	22			81	2.5							
	288	80	18.8		18.9	22			78	3.2							
XA125/26A	139	38.61	21.3	1450	12.03	15	Y180L-4	22	67	2.3	255	150	125	200	150	115	
	232	64.44	19		15.35	22			79	2.5							
	278.5	77.36	17		16.96	22			76	3							
XA125/26B	134	37.22	19.7	1450	11.23	15	Y180M-4	18.5	64	2.3	245	150	125	200	150	115	
	223	61.94	17.5		13.98	18.5			76	2.4							
	267.5	74.31	15.7		15.46	18.5			74	2.8							
XA125/32	120	33.3	35.1	1450	17.36	22	Y200L-4	30	66	2.1	329	150	125	200	150	163	
	200	55.6	32		22.35	30			78	2							
	240	66.7	29.5		24.72	30			78	2.7							
XA125/32A	115	31.94	31.5	1450	15.78	18.5	Y200L-4	30	62.5	2.15	315	150	125	200	150	163	
	191	53.06	29		20.11	30			75	1.95							
	229	63.61	26.5		22.2	30			74.5	2.4							
XA125/32B	109	30.28	28.5	1450	14.1	18.5	Y180L-4	22	60	2.2	300	150	125	200	150	163	
	182	50.56	26		17.77	22			72.5	2							
	218.5	60.7	24		19.7	22			72.5	2.2							

续表

泵型号	流量 Q		扬程 H（m）	转速 n (r/min)	功率（kW）		配用电动机		效率 η（%）	汽蚀余量 (NPSH)r（m）	叶轮外径 D_2（mm）	进口直径（mm）	出口直径（mm）	锥管直径（mm）		重量（kg）	主要生产厂
	m^3/h	L/s			轴功率	电动机功率	型号	功率（kW）						进口	出口		
XA125/40	144	40	58	1450	34.46	45	Y280S-4	75	66	2.2	409	150	125	200	150	181	广州市第一水泵厂
	245	68.05	52		45.65	55			76	2.4							
	300	83.33	46		52.2	75			72	3.2							
XA125/40A	139	38.61	53.5	1450	31.4	37	Y250M-4	55	64.5	2.2	395	150	125	200	150	181	
	236.5	65.7	48		41.78	55			74	2.4							
	289	80.42	42.5		47.87	55			70	3							
XA125/40B	133.5	37.08	49.5	1450	28.56	37	Y250M-4	55	63	2.2	380	150	125	200	150	181	
	227.5	63.2	44		37.6	45			72.5	2.3							
	278.5	77.36	39		43.18	55			68.5	2.8							
XA150/32	230	63.89	36	1450	30.89	37	Y250M-4	55	73	2.8	329	200	150	250	200	170	
	370	102.78	33		40.55	45			82	3.2							
	445	123.61	30		44.88	55			81	3.6							
XA150/32A	220	61.11	32.5	1450	27.62	37	Y225M-4	45	70.5	2.8	315	200	150	250	200	170	
	354	98.33	30		36.38	45			79.5	3.1							
	426	118.33	27		39.9	45			78.5	3.5							
XA150/32B	209.5	58.2	29.5	1450	24.4	30	Y225S-4	37	69	2.8	300	200	150	250	200	170	
	337.5	93.75	27		31.8	37			78	3							
	405.5	112.64	24.5		35.14	37			77	3.3							
XA150/40	240	66.67	54	1450	51.15	75	Y280M-4	90	69	2.8	409	200	150	250	200	209	
	385	106.94	50		66.36	75			79	3.2							
	460	127.78	46		73.88	90			78	3.6							
XA150/40A	232	64.44	50	1450	46.8	55	Y280S-4	75	67.5	2.8	395	200	150	250	200	209	
	372	103.33	46		60.5	75			77	3.2							
	444	123.33	42.5		67.62	75			76	3.6							
XA150/40B	223	61.94	46	1450	42.32	55	Y280S-4	75	66	2.8	380	200	150	250	200	209	
	357.5	99.3	42		54.2	75			75.5	3.1							
	427.5	118.75	39		61	75			74.5	3.5							

五、外形及安装尺寸

XA 型卧式单级单吸离心泵的外形及安装尺寸见图 3-277 和表 3-65、66。

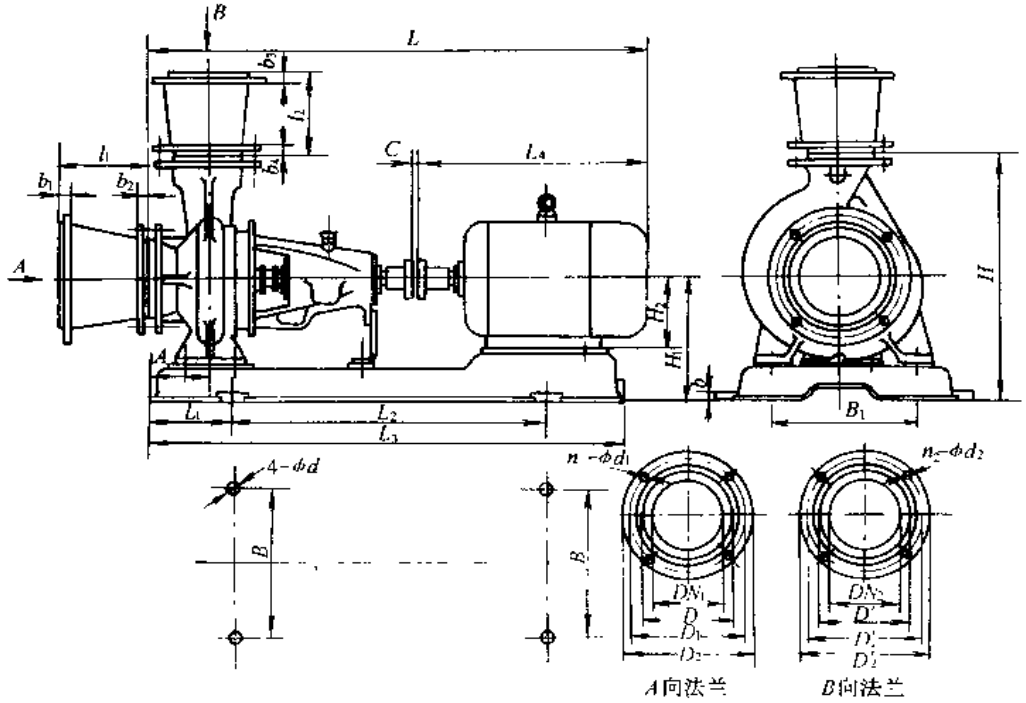

图 3-277 XA 型卧式单级单吸离心泵的外形及安装尺寸

XA 型卧式单级单吸离心泵的外形及安装尺寸（n = 2900r/min、铸铁底座） **表 3-65**

泵型号	泵安装尺寸（mm）																		进口锥管（mm）						出口锥管（mm）						电动机		总重(kg)
	A	L	L_1	L_2	L_3	L_4	B	B_1	H	H_1	H_2	b	b_1	b_2	b_3	b_4	C	4-Φd	l_1	DN_1	D	D_1	D_2	n_1-Φd_1	l_2	DN_2	D'	D'_1	D'_2	n_2-Φd_2	型号	功率(kW)	
XA32/13	98	791	170	490	810	344	350	350	327	187	90	25	—	—	20	18	2	4-19	—	—	—	—	—	—	100	50	100	125	165	4-17.5	Y90L-2	2.2	74
XA32/13A	98	791	170	490	810	344	350	350	327	187	90	25	—	—	20	18	2	4-19	—	—	—	—	—	—	100	50	100	125	165	4-17.5	Y90L-2	2.2	74

续表

泵型号	泵安装尺寸（mm）																		进口锥管（mm）						出口锥管（mm）						电动机		总重(kg)
	A	L	L_1	L_2	L_3	L_4	B	B_1	H	H_1	H_2	b	b_1	b_2	b_3	b_4	C	4-ϕd	l_1	DN_1	D	D_1	D_2	n_1-ϕd_1	l_2	DN_2	D'	D'_1	D'_2	n_2-ϕd_2	型号	功率(kW)	
XA32/13B	98	766	170	490	810	319	350	350	327	187	90	25	—	—	20	18	2	4-19	—	—	—	—	—	—	100	50	100	125	165	4-17.5	Y90S-2	1.5	70
XA32/16	88.5	931	150	520	822	484	350	350	362	202	132	25	—	—	20	18	2	4-20	—	—	—	—	—	—	100	50	100	125	165	4-17.5	Y132S1-2	5.5	129
XA32/16A	98	856	170	490	810	409	350	350	367	207	112	25	—	—	20	18	2	4-19	—	—	—	—	—	—	100	50	100	125	165	4-17.5	Y112M-2	4	106
XA32/16B	98	856	170	490	810	409	350	350	367	207	112	25	—	—	20	18	2	4-19	—	—	—	—	—	—	100	50	100	125	165	4-17.5	Y112M-2	4	106
XA32/20	118	1056	184	640	1008	609	420	420	450	270	160	30	—	—	20	18	2	4-19	—	—	—	—	—	—	100	50	100	125	165	4-17.5	Y160M-2	11	201
XA32/20A	88.5	931	150	520	822	484	350	350	410	230	132	25	—	—	20	18	2	4-20	—	—	—	—	—	—	100	50	100	125	165	4-17.5	Y132S2-2	7.5	156
XA32/20B	88.5	931	150	520	822	484	350	350	410	230	132	25	—	—	20	18	2	4-20	—	—	—	—	—	—	100	50	100	125	165	4-17.5	Y132S2-2	7.5	156
XA32/26	96	1125	184	640	1008	658	420	420	515	290	160	30	—	—	20	18	2	4-19	—	—	—	—	—	—	100	50	100	125	165	4-17.5	Y160L-2	18.5	254
XA32/26A	152	1080	184	640	1008	613	420	420	515	290	160	30	—	—	20	18	2	4-19	—	—	—	—	—	—	100	50	100	125	165	4-17.5	Y160M2-2	15	233
XA32/26B	152	1080	184	640	1008	613	420	420	515	290	160	30	—	—	20	18	2	4-19	—	—	—	—	—	—	100	50	100	125	165	4-17.5	Y160M2-2	15	233
XA40/13	98	856	170	490	810	409	350	350	327	187	112	25	—	—	22	18	2	4-19	—		—	—	—	—	120	65	125	145	185	4-17.5	Y112M-2	4	100
XA40/13A	98	856	170	490	810	409	350	350	327	187	112	25	—	—	22	18	2	4-19	—	—	—	—	—	—	120	65	125	145	185	4-17.5	Y112M-2	4	100
XA40/13B	98	836	170	490	810	389	350	350	327	187	100	25		—	22	18	2	4-19	—	—	—	—	—	—	120	65	125	145	185	4-17.5	Y160L-2	3	89
XA40/16	88.5	931	150	520	822	484	350	350	362	202	132	25	—	—	22	18	2	4-20	—	—	—	—	—	—	120	65	125	145	185	4-17.5	Y132S2-2	7.5	135
XA40/16A	88.5	931	150	520	822	484	350	350	362	202	132	25	—	—	22	18	2	4-20	—	—	—	—	—	—	120	65	125	145	185	4-17.5	Y132S2-2	5.5	130
XA40/16B	98	856	170	490	810	409	350	350	367	207	112	25	—	—	22	18	2	4-19	—	—	—	—	—	—	120	65	125	145	185	4-17.5	Y112M-2	4	109
XA40/20	118	1077	184	640	1008	610	420	420	450	270	160	30	—	—	22	18	2	4-19	—	—	—	—	—	—	120	65	125	145	185	4-17.5	Y160M1-2	11	210
XA40/20A	118	1077	184	640	1008	610	420	420	450	270	160	30	—	—	22	18	2	4-19	—	—	—	—	—	—	120	65	125	145	185	4-17.5	Y160M1-2	11	210
XA40/20B	118	1077	184	640	1008	610	420	420	450	270	160	30	—	—	22	18	2	4-19	—	—	—	—	—	—	120	65	125	145	185	4-17.5	Y160M1-2	11	210
XA40/26	92	1150	184	640	1008	683	420	420	515	290	180	30	—	—	22	18	2	4-19	—	—	—	—	—	—	120	65	125	145	185	4-17.5	Y180M-2	22	306
XA40/26A	96	1125	184	640	1008	658	420	420	515	290	160	30	—	—	22	18	2	4-19	—	—	—	—	—	—	120	65	125	145	185	4-17.5	Y160L-2	18.5	256

续表

泵型号	泵安装尺寸（mm）																		进口锥管（mm）						出口锥管（mm）						电动机		总重 (kg)
	A	L	L_1	L_2	L_3	L_4	B	B_1	H	H_1	H_2	b	b_1	b_2	b_3	b_4	C	4-ϕd	l_1	DN_1	D	D_1	D_2	n_1-ϕd_1	l_2	DN_2	D'	D'_1	D'_2	n_2-ϕd_2	型号	功率 (kW)	
XA40/26B	96	1125	184	640	1008	658	420	420	515	290	160	30	—	—	22	18	2	4-19	—	—	—	—	—	—	120	65	125	145	185	4-17.5	Y160L-2	18.5	256
XA50/13	88.5	951	150	520	822	484	350	350	362	202	132	25	22	20	22	20	2	4-20	120	80	133	160	200	8-17.5	150	80	133	160	200	4-17.5	Y132S2-2	7.5	133
XA50/13A	88.5	951	150	520	822	484	350	350	362	202	132	25	22	20	22	20	2	4-20	120	80	133	160	200	8-17.5	150	80	133	160	200	8-17.5	Y132S1-2	5.5	128
XA50/13B	88.5	951	150	520	822	484	350	350	362	202	132	25	22	20	22	20	2	4-20	120	80	133	160	200	8-17.5	150	80	133	160	200	8-17.5	Y132S1-2	5.5	122
XA50/16	118	1077	184	640	1008	610	420	420	450	270	160	30	22	20	22	20	2	4-19	120	80	133	160	200	8-17.5	150	80	133	160	200	8-17.5	Y160M1-2	11	204
XA50/16A	118	1077	184	640	1008	610	420	420	450	270	160	30	22	20	22	20	2	4-19	120	80	133	160	200	8-17.5	150	80	133	160	200	8-17.5	Y160M1-2	11	204
XA50/16B	118	1077	184	640	1008	610	420	420	450	270	160	30	22	20	22	20	2	4-19	120	80	133	160	200	8-17.5	150	80	133	160	200	8-17.5	Y160M1-2	11	204
XA50/20	96	1122	184	640	1008	655	420	420	470	270	160	30	22	20	22	20	2	4-19	120	80	133	160	200	8-17.5	150	80	133	160	200	8-17.5	Y160L-2	18.5	241
XA50/20A	118	1077	184	640	1008	610	420	420	470	270	160	30	22	20	22	20	2	4-19	120	80	133	160	200	8-17.5	150	80	133	160	200	8 17.5	Y160M2-2	15	200
XA50/20B	118	1077	184	640	1008	610	420	420	470	270	160	30	22	20	22	20	2	4-19	120	80	133	160	200	8-17.5	150	80	133	160	200	8-17.5	Y160M2-2	15	200
XA50/26	93	1257	207	675	1090	790	410	490	515	290	200	30	22	20	22	20	2	4-19	120	80	133	160	200	8-17.5	150	80	133	160	200	8-17.5	Y200L2-2	37	394
XA50/26A	93	1257	207	675	1090	790	410	490	515	290	200	30	22	20	22	20	2	4-19	120	80	133	160	200	8-17.5	150	80	133	160	200	8-17.5	Y200L1-2	30	378
XA50/26B	93	1257	207	675	1090	790	410	490	515	290	200	30	22	20	22	20	2	4-19	120	80	133	160	200	8 17.5	150	80	133	160	200	8-17.5	Y200L1-2	30	378
XA50/26G	93	1251	210	740	1160	790	410	490	515	290	200	30	22	20	22	20	2	4-19	120	80	133	160	200	8-17.5	150	80	133	160	200	8-17.5	Y200L2-2	37	568
XA50/26GA	93	1251	210	740	1160	790	410	490	515	290	200	30	22	20	22	20	2	4-19	120	80	133	160	200	8-17.5	150	80	133	160	200	8-17.5	Y200L1-2	30	561
XA50/26GB	93	1251	210	740	1160	790	410	490	515	290	200	30	22	20	22	20	2	4-19	120	80	133	160	200	8-17.5	150	80	133	160	200	8-17.5	Y200L1-2	30	561
XA65/13	118	1077	184	640	1008	610	420	420	450	270	160	30	22	22	22	22	2	4-19	150	100	158	180	220	8-17.5	150	100	158	180	220	8-17.5	Y160M1-2	11	219
XA65/13A	118	1077	184	640	1008	610	420	420	450	270	160	30	22	22	22	22	2	4-19	150	100	158	180	220	8-17.5	150	100	158	180	220	8-17.5	Y160M1-2	11	219
XA65/13B	76	952	150	520	822	485	350	350	410	230	132	25	22	22	22	22	2	4-19	150	100	158	180	220	8-17.5	150	100	158	180	220	8-17.5	Y132S2-2	7.5	146
XA65/16	96	1122	184	640	1008	655	420	420	470	270	160	30	22	22	22	22	2	4-19	150	100	158	180	220	8-17.5	150	100	158	180	220	8-17.5	Y160L-2	18.5	252
XA65/16A	118	1077	184	640	1008	610	420	420	470	270	160	30	22	22	22	22	2	4-19	150	100	158	180	220	8-17.5	150	100	158	180	220	8-17.5	Y160M2-2	15	231

续表

泵型号	泵安装尺寸（mm）																		进口锥管（mm）						出口锥管（mm）						电动机		总重(kg)
	A	L	L_1	L_2	L_3	L_4	B	B_1	H	H_1	H_2	b	b_1	b_2	b_3	b_4	C	$4\text{-}\phi d$	l_1	DN_1	D	D_1	D_2	$n_1\text{-}\phi d_1$	l_2	DN_2	D'	D'_1	D'_2	$n_2\text{-}\phi d_2$	型号	功率(kW)	
XA65/16B	118	1077	184	640	1008	610	420	420	470	270	160	30	22	22	22	22	2	4-19	150	100	158	180	220	8-17.5	150	100	158	180	220	8-17.5	Y160M1-2	11	223
XA65/20	93	1255	207	675	1090	788	410	490	515	290	200	30	26	22	22	22	2	4-19	200	125	184	210	250	8-17.5	150	100	158	180	220	8-17.5	Y200L1-2	30	360
XA65/20A	93	1255	207	675	1090	788	410	490	515	290	200	30	26	22	22	22	2	4-19	200	125	184	210	250	8-17.5	150	100	158	180	220	8-17.5	Y200L1-2	30	360
XA65/20B	93	1255	207	675	1090	788	410	490	515	290	200	30	26	22	22	22	2	4-19	200	125	184	210	250	8-17.5	150	100	158	180	220	8-17.5	Y200L1-2	30	360
XA65/20G	93	1349	210	740	1160	788	410	490	515	290	200	30	26	22	22	22	2	4-19	200	125	184	210	250	8-17.5	150	100	158	180	220	8-17.5	Y200L1-2	30	378
XA65/20GA	93	1349	210	740	1160	788	410	490	515	290	200	30	26	22	22	22	2	4-19	200	125	184	210	250	8-17.5	150	100	158	180	220	8-17.5	Y200L1-2	30	378
XA65/20GB	93	1349	210	740	1160	788	410	490	515	290	200	30	26	22	22	22	2	4-19	200	125	184	210	250	8-17.5	150	100	158	180	220	8-17.5	Y200L1-2	30	378
XA65/26	138	1522	290	870	1429	945	600	600	600	350	250	40	26	22	22	22	2	4 28	200	125	184	210	250	8-17.5	150	100	158	180	220	8-17.5	Y250M-2	55	604
XA65/26A	128	1407	232.5	800	1265	830	445	530	590	340	225	30	26	22	22	22	2	4-19	200	125	184	210	250	8 17.5	150	100	158	180	220	8 17.5	Y225M-2	45	501
XA65/26B	128	1407	232.5	800	1265	830	445	530	590	340	225	30	26	22	22	22	2	4-19	200	125	184	210	250	8-17.5	150	100	158	180	220	8 17.5	Y225M-2	45	501
XA80/16	93	1280	207	675	1090	788	410	490	515	290	200	30	28	24	26	22	2	4-19	220	150	212	240	285	8-22	200	125	184	210	250	8-17.5	Y200L1-2	30	362
XA80/16A	92	1175	184	640	1008	683	420	420	515	290	180	30	28	24	26	22	2	4-19	220	150	212	240	285	8-22	200	125	184	210	250	8-17.5	Y180M-2	22	299
XA80/16B	96	1150	184	640	1008	658	420	420	515	290	160	30	28	24	26	22	2	4-19	220	150	212	240	285	8-22	200	125	184	210	250	8-17.5	Y160L-2	18.5	249
XA80/16G	98	1249	210	740	1160	788	410	490	515	290	200	30	28	24	26	22	2	4-19	220	150	212	240	285	8-22	200	125	184	210	250	8-17.5	Y200L1-2	30	385
XA80/16GA	92	1144	200	700	1100	683	420	420	515	290	180	30	28	24	26	22	2	4-19	220	150	212	240	285	8-22	200	125	184	210	250	8-17.5	Y180M-2	22	320

续表

泵型号	泵安装尺寸（mm）																		进口锥管（mm）						出口锥管（mm）						电动机		总重(kg)
	A	L	L_1	L_2	L_3	L_4	B	B_1	H	H_1	H_2	b	b_1	b_2	b_3	b_4	C	4-ϕd	l_1	DN_1	D	D_1	D_2	n_1-ϕd_1	l_2	DN_2	D'	D'_1	D'_2	n_2-ϕd_2	型号	功率(kW)	
XA80/20	128	1432	232.5	800	1265	830	445	530	570	320	225	30	28	24	26	22	2	4-19	220	150	212	240	285	8-22	200	125	184	210	250	8-17.5	Y225M-2	45	485
XA80/20A	138	1392	250	830	1280	790	550	550	580	330	200	30	28	24	26	22	2	4-28	220	150	212	240	285	8-22	200	125	184	210	250	8-17.5	Y200L2-2	37	405
XA80/20B	138	1392	250	830	1280	790	550	550	580	330	200	30	28	24	26	22	2	4-28	220	150	212	240	285	8-22	200	125	184	210	250	8-17.5	Y200L2-2	37	405
XA80/26	112	1617	285	850	1420	1015	515	650	670	390	280	30	28	24	26	22	2	4-24	220	150	212	240	285	8-22	200	125	184	210	250	8-17.5	Y280S 2	75	758
XA80/26A	112	1617	285	850	1420	1015	515	650	670	390	280	30	28	24	26	22	2	4-24	220	150	212	240	285	8-22	200	125	184	210	250	8-17.5	Y280S-2	75	758
XA80/26B	112	1617	285	850	1420	1015	515	650	670	390	280	30	28	24	26	22	2	4-24	220	150	212	240	285	8-22	200	125	184	210	250	8-17.5	Y280S-2	75	758
XA100/20	112	1617	285	850	1420	1015	515	650	670	390	280	30	30	26	28	24	2	4-24	330	200	268	295	340	8-22	220	150	212	240	285	8-22	Y280S-2	75	755
XA100/20A	138	1547	290	870	1420	945	600	600	630	350	250	40	30	26	28	24	2	4-28	330	200	268	295	340	8 22	220	150	212	240	285	8-22	Y250M 2	55	607
XA100/20B	128	1432	232.5	800	1265	830	445	530	620	340	225	30	30	26	28	24	2	4-19	330	200	268	295	340	8-22	220	150	212	240	285	8-22	Y225M-2	45	504
XA100/26	138	1831	320	1070	1600	1208	740	740	730	450	315	40	30	26	26	24	3	4-28	330	200	268	295	340	8-22	220	150	212	240	285	8-22	Y315S-2	110	1356
XA100/26A	138	1691	320	1070	1600	1068	740	740	705	425	280	40	30	26	26	24	3	4-28	330	200	268	295	340	8-22	220	150	212	240	285	8-22	Y280M1-2	100	853
XA100/26B	138	1691	320	1070	1600	1068	740	740	705	425	280	40	30	26	26	24	3	4-28	330	200	268	295	340	8-22	220	150	212	240	285	8-22	Y280M-2	90	853
XA100/26G	110	1881	320	1070	1700	1208	740	740	705	425	315	40	30	26	26	24	3	4-28	330	200	268	295	340	8-22	220	150	212	240	285	8-22	Y315S-2	110	1611
XA100/26GA	110	1741	320	1070	1700	1068	740	740	705	425	280	40	30	26	26	24	3	4-28	330	200	268	295	340	8-22	220	150	212	240	285	8-22	Y280M1-2	100	861
XA100/26GB	110	1741	320	1070	1700	1068	740	740	705	425	280	40	30	26	26	24	3	4-28	330	200	268	295	340	8-22	220	150	212	240	285	8-22	Y280M-2	90	861

XA 型卧式单级单吸离心泵的外形及安装尺寸（$n=1450r/min$、铸铁底座） 表 3-66

泵型号	泵安装尺寸（mm）																		进口锥管（mm）						出口锥管（mm）						电动机		总重(kg)
	A	L	L_1	L_2	L_3	L_4	B	B_1	H	H_1	H_2	b	b_1	b_2	b_3	b_4	C	4-ϕd	l_1	DN_1	D	D_1	D_2	n_1-ϕd_1	l_2	DN_2	D'	D'_1	D'_2	n_2-ϕd_2	型号	功率(kW)	
XA32/13	98	742	170	490	810	295	350	350	327	187	80	25	—	—	—	—	2	4-19	—	—	—	—	—	—	—	—	—	—	—	—	$Y80_1/4$	0.55	65
XA32/16	98	742	170	490	810	295	350	350	367	207	80	25	—	—	—	—	2	4-19	—	—	—	—	—	—	—	—	—	—	—	—	$Y80_1/4$	0.55	75
XA32/20	87.5	766	170	490	780	319	350	350	395	215	90	20	—	—	—	—	2	4-19	—	—	—	—	—	—	—	—	—	—	—	—	Y90S/4	1.1	85
XA32/26	95	856	170	490	830	389	400	400	460	235	100	20	—	—	—	—	2	4-19	—	—	—	—	—	—	—	—	—	—	—	—	Y100L2/4	3	100
XA40/13	98	742	170	490	810	295	350	350	327	187	80	25	—	—	—	—	2	4-19	—	—	—	—	—	—	—	—	—	—	—	—	$Y80_1/4$	0.55	66
XA40/16	80	766	170	490	780	319	350	350	375	215	90	20	—	—	—	—	2	4-19	—	—	—	—	—	—	—	—	—	—	—	—	Y90S/4	1.1	75
XA40/20	80	812	170	490	780	345	350	350	395	215	90	20	—	—	—	—	2	4-19	—	—	—	—	—	—	—	—	—	—	—	—	Y90L/4	1.5	92
XA40/26	95	856	170	490	830	389	400	400	460	235	100	20	—	—	20	18	2	4-19	—	—	—	—	—	—	120	65	122	145	185	4-17.5	Y100L2/4	3	102
XA40/32	110	1090	150	830	1120	488	550	550	515	290	132	30	—	—	20	18	2	4-19	—	—	—	—	—	—	120	65	122	145	185	4-17.5	Y132S/4	5.5	205
XA40/32A	110	1090	150	830	1120	488	550	550	515	290	132	30	—	—	20	18	2	4-19	—	—	—	—	—	—	120	65	122	145	185	4-17.5	Y132S/4	5.5	205
XA40/32B	110	1090	150	830	1120	488	350	550	515	290	132	30	—	—	20	18	2	4-19	—	—	—	—	—	—	120	65	122	145	185	4-17.5	Y132S/4	5.5	205
XA50/13	80	786	170	490	780	319	350	350	375	215	90	20	22	20	20	20	2	4-19	120	80	133	160	200	8-17.5	120	65	122	145	185	4-17.5	Y90S/4	1.1	77
XA50/16	80	812	170	490	780	345	400	350	395	215	90	20	22	20	20	20	2	4-19	120	80	133	160	200	8-17.5	120	65	122	145	185	4-17.5	Y90L/4	1.5	84
XA50/20	95	857	170	490	830	390	400	400	415	215	100	20	22	20	20	20	2	4-19	120	80	133	160	200	8-17.5	120	65	122	145	185	4-17.5	Y100L1/4	2.2	107
XA50/26	95	952	170	490	830	485	550	400	460	235	132	20	22	20	20	20	2	4-19	120	80	133	160	200	8-17.5	120	65	122	145	185	4-17.5	Y132S/4	5.5	165
XA50/32	110	1218	150	830	1120	613	550	550	595	315	160	30	22	20	20	20	2	4-19	120	80	133	160	200	8-17.5	120	65	122	145	185	4-17.5	Y160M/4	11	293
XA50/32A	110	1133	150	830	1120	528	550	550	595	315	132	30	22	20	20	20	2	4-19	120	80	133	160	200	8-17.5	120	65	122	145	185	4-17.5	Y132M/4	7.5	244
XA50/32B	110	1133	150	830	1120	528	350	550	595	315	132	30	22	20	20	20	2	4-19	120	80	133	160	200	8-17.5	120	65	122	145	185	4-17.5	Y132M/4	7.5	244
XA65/13	90	812	170	490	780	345	400	350	395	215	90	20	24	22	22	20	2	4-19	150	100	158	180	220	8-17.5	120	80	133	160	200	8-17.5	Y90L/4	1.5	95
XA65/16	95	1857	170	490	830	390	400	400	415	215	100	20	24	22	22	20	2	4-19	150	100	158	180	220	8-17.5	120	80	133	160	200	8-17.5	Y100L1/4	2.2	105
XA65/20	95	880	170	490	830	413	550	400	460	235	112	20	26	22	22	20	2	4-19	200	125	184	210	250	8-17.5	120	80	133	160	200	8-17.5	Y112M/4	4	140
XA65/26	110	1105	150	830	1120	528	550	550	540	290	132	30	26	22	24	20	2	4-19	200	125	184	210	250	8-17.5	120	80	133	160	200	8-17.5	Y132M/4	7.5	204
XA65/32	110	1260	150	830	1120	658	550	550	595	315	160	30	26	22	22	20	2	4-19	200	125	184	210	250	8-17.5	120	80	133	160	200	8-17.5	Y160L/4	15	329

续表

泵型号	泵安装尺寸（mm）																		进口锥管（mm）						出口锥管（mm）						电动机		总重(kg)
	A	L	L_1	L_2	L_3	L_4	B	B_1	H	H_1	H_2	b	b_1	b_2	b_3	b_4	C	4-ϕd	l_1	DN_1	D	D_1	D_2	n_1-ϕd_1	l_2	DN_2	D'	D'_1	D'_2	n_2-ϕd_2	型号	功率(kW)	
XA65/32A	110	1260	150	830	1120	658	550	550	595	315	160	30	26	22	22	20	2	4-19	200	125	184	210	250	8-17.5	120	80	133	160	200	8-17.5	Y160M/4	11	329
XA65/32B	110	1215	150	830	1120	613	550	550	595	315	160	30	26	22	22	20	2	4-19	200	125	184	210	250	8-17.5	120	80	133	160	200	8-17.5	Y160M/4	11	318
XA80/16	95	881	170	490	830	389	400	400	460	235	100	20	26	24	24	22	2	4-19	220	150	212	240	285	8-22	150	100	158	180	220	8-17.5	Y100L2/4	3	120
XA80/20	110	1130	170	490	830	528	550	550	520	270	132	30	26	24	24	22	2	4-19	220	150	212	240	285	8-22	150	100	158	180	220	8-17.5	Y132M/4	7.5	192
XA80/26	110	1215	150	830	1120	613	550	550	570	290	160	30	26	24	24	22	2	4-19	220	150	212	240	285	8-22	150	100	158	180	220	8-17.5	Y160M/4	11	224
XA80/32	100	1287	200	780	1180	685	500	500	655	340	180	30	26	24	24	22	2	4-19	150	125	184	210	250	8-17.5	150	100	158	180	220	8-17.5	Y180M/4	18.5	395
XA80/32A	110	1262	150	830	1120	660	550	550	655	340	160	30	26	24	24	22	2	4-19	150	125	184	210	250	8-17.5	150	100	158	180	220	8-17.5	Y160L/4	15	339
XA80/32B	110	1262	150	830	1120	660	550	550	655	340	160	30	26	24	24	22	2	4-19	150	125	184	210	250	8-17.5	150	100	158	180	220	8-17.5	Y160L/4	15	339
XA80/40	130	1454	290	870	1430	790	600	600	785	430	200	40	26	24	24	22	2	4-28	150	125	184	210	250	8-17.5	150	100	158	180	220	8-17.5	Y200L/4	30	480
XA80/40A	130	1454	290	870	1430	790	600	600	785	430	200	40	26	24	24	22	2	4-28	150	125	184	210	250	8-17.5	150	100	158	180	220	8-17.5	Y200L/4	30	480
XA80/40B	130	1454	290	870	1430	790	600	600	785	430	200	40	30	24	24	22	2	4-28	150	125	184	210	250	8-17.5	150	100	158	180	220	8-17.5	Y200L/4	30	480
XA100/20	110	1215	150	830	1120	613	550	550	570	290	160	30	30	26	26	24	2	4-19	330	200	268	295	340	8-22	150	125	184	210	250	8-17.5	Y160M/4	11	218
XA100/26	110	1280	150	830	1120	658	550	550	595	315	160	30	26	26	26	24	2	4-19	330	200	268	295	340	8-22	150	125	184	210	250	8-17.5	Y160L/4	15	319
XA100/32	100	1342	200	780	1180	725	500	500	655	340	180	30	26	26	26	24	2	4-19	175	150	212	240	285	8-22	150	125	184	210	250	8-17.5	Y180L/4	22	418
XA100/32A	100	1342	200	780	1180	725	500	500	655	340	180	30	26	26	26	24	2	4-19	175	150	212	240	285	8-22	150	125	184	210	250	8-17.5	Y180L/4	22	418
XA100/32B	100	1302	200	780	1180	685	500	500	655	340	180	30	26	26	26	24	2	4-19	175	150	212	240	285	8-22	150	125	184	210	250	8-17.5	Y180M/4	18.5	400
XA100/40	130	1546	290	870	1430	863	600	600	785	430	225	40	26	26	26	24	3	4-28	175	150	212	240	285	8-22	150	125	184	210	250	8-17.5	Y225M/4	45	603

续表

泵型号	泵安装尺寸（mm）																		进口锥管（mm）						出口锥管（mm）						电动机		总重 (kg)
	A	L	L_1	L_2	L_3	L_4	B	B_1	H	H_1	H_2	b	b_1	b_2	b_3	b_4	C	$4\text{-}\phi d$	l_1	DN_1	D	D_1	D_2	$n_1\text{-}\phi d_1$	l_2	DN_2	D'	D'_1	D'_2	$n_2\text{-}\phi d_2$	型号	功率 (kW)	
XA100/40A	130	1521	290	870	1430	838	600	600	785	430	225	40	26	26	26	24	3	4-28	175	150	212	240	285	8-22	150	125	184	210	250	8-17.5	Y225S/4	37	567
XA100/40B	130	1521	290	870	1430	838	600	600	785	430	225	40	26	26	26	24	3	4-28	175	150	212	240	285	8-22	150	125	184	210	250	8-17.5	Y225S/4	37	567
XA125/26	100	1342	200	780	1180	725	500	500	695	340	180	30	30	26	26	26	2	4-19	350	200	268	295	340	12-22	175	150	212	240	285	8-22	Y180L/4	22	400
XA125/26A	100	1342	200	780	1180	725	500	500	695	340	180	30	30	26	26	26	2	4-19	350	200	268	295	340	12-22	175	150	212	240	285	8-22	Y180L/4	22	400
XA125/26B	100	1302	200	780	1180	685	500	500	695	340	180	30	30	26	26	26	2	4-19	350	200	268	295	340	12-22	175	150	212	240	285	8-22	Y180M/4	18.5	382
XA125/32	130	1467	290	870	1430	790	600	600	785	430	200	40	30	26	26	26	2	4-28	350	200	268	295	340	12-22	175	150	212	240	285	8-22	Y200L/4	30	514
XA125/32A	130	1467	290	870	1430	790	600	600	785	430	200	40	30	26	26	26	2	4-28	350	200	268	295	340	12-22	175	150	212	240	285	8-22	Y200L/4	30	514
XA125/32B	130	1402	290	870	1310	725	600	600	725	370	180	30	30	26	26	26	2	4-28	350	200	268	295	340	12-22	175	150	212	240	285	8-22	Y180L/4	22	454
XA125/40	130	1701	320	900	1540	1018	670	670	865	465	280	40	30	26	26	26	3	4-28	350	200	268	295	340	12-22	175	150	212	240	285	8-22	Y280S/4	75	896
XA125/40A	130	1631	320	900	1540	948	670	670	865	465	250	40	30	26	26	26	3	4-28	350	200	268	295	340	12-22	175	150	212	240	285	8-22	Y250M/4	55	712
XA125/40B	130	1631	320	900	1540	948	670	670	865	465	250	40	30	26	26	26	3	4-28	350	200	268	295	340	12-22	175	150	212	240	285	8-22	Y250M/4	55	712
XA150/32	130	1651	320	900	1540	948	670	670	835	435	250	40	32	30	30	26	3	4-28	350	250	320	355	405	12-26	350	200	268	295	340	12-22	Y250M/4	55	716
XA150/32A	130	1566	320	900	1540	863	670	670	830	430	225	40	32	30	30	26	3	4-28	350	250	320	355	405	12-26	350	200	268	295	340	12-22	Y225M/4	45	619
XA150/32B	130	1541	320	900	1540	838	670	670	830	430	225	40	32	30	30	26	3	4-28	350	250	320	355	405	12-26	350	200	268	295	340	12-22	Y225S/4	37	584
XA150/40	130	1724	320	900	1540	1021	670	670	915	465	280	40	32	30	30	26	3	4-28	350	250	320	355	405	12-26	350	200	268	295	340	12-22	Y280M/4	90	939
XA150/40A	130	1724	320	900	1540	1021	670	670	915	465	280	40	32	30	30	26	3	4-28	350	250	320	355	405	12-26	350	200	268	295	340	12-22	Y280S/4	75	924
XA150/40B	130	1724	320	900	1540	1021	670	670	915	465	280	40	32	30	30	26	3	4-28	350	250	320	355	405	12-26	350	200	268	295	340	12-22	Y280S/4	75	924

六、成套供应范围

XA 型卧式单级单吸离心泵成套供应范围见表 3-67。

XA 型卧式单级单吸离心泵成套供应范围　　表 3-67

项　目	名　称	数　量	备　注
主　机	泵 电动机 底座	1 1 1	
附　件	进口锥管 出口锥管	1 1	
工　具			

3.1.17　ZX 型自吸离心泵

一、适用范围

ZX 型自吸离心泵供输送清水与物理化学性质类似于水的液体。适用于家庭井水的抽送及花园、旅馆、别墅等给水。

二、型号意义说明

1　ZX　—　14

- 14：最高扬程(m)
- ZX：自吸离心泵
- 1：进口、出口直径被 25 除得的整数值

三、结构

ZX 型自吸离心泵与电动机配套为整体，采用机械密封装置。

四、性能

ZX 型自吸离心泵性能见图 3-278 和表 3-68。

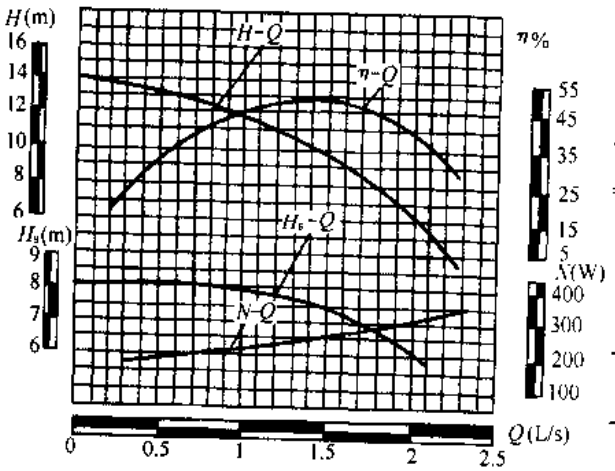

图 3-278　1ZX-14 型泵性能曲线

ZX 型自吸离心泵性能　表 3-68

泵型号	流量 Q (m³/h)	扬程 H (m)	转速 n (r/min)	轴功率 N (kW)
2ZX-18	15.66	18	2900	1.28

电动机功率 N (kW)	效率 η (%)	吸上高度 (m)	自吸垂直高度 (m)	自吸时间 (s)	重量 (kg)	主要生产厂
2.2	60	5.8	5.8	204		威海水泵厂

注：自吸时间与自吸高度有关，参见对照表如下：

自吸垂直高度 (m)	2	3	4	5	6
时间 (s)	37	55	90	140	240

五、外形及安装尺寸

ZX 型自吸离心泵的外形及安装尺寸见图 3-279。

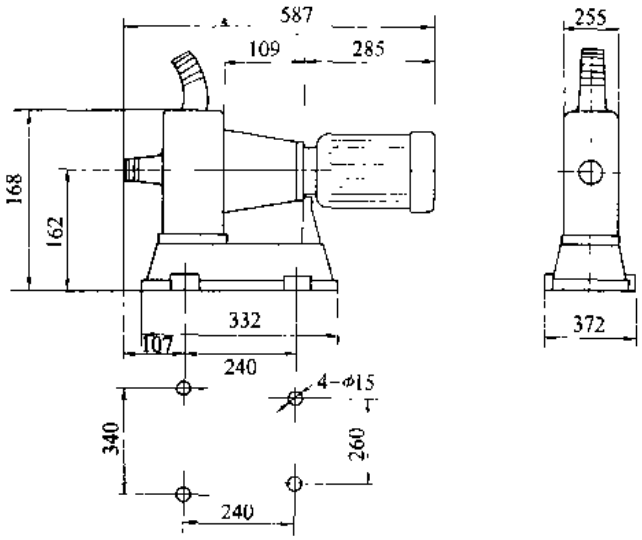

图 3-279 ZX 型自吸离心泵的外形及安装尺寸

六、成套供应范围

ZX 型自吸离心泵成套供应范围见表 3-69。

ZX 型自吸离心泵成套供应范围 表 3-69

项　目	名　称	数　量	备　注
主机	泵 电动机	1 1	
附件			
工具			

3.1.18 AY 型单级、两级离心油泵

一、适用范围

AY 型单级、两级离心油泵供输送不含固体颗粒的石油、液化石油气和清水及其他介质。适用于石油、化工、环保等行业。

二、型号意义说明

50 A Y Ⅱ 60 × 2 B

- B：叶轮切割第二次
- 2：级数
- 60：单级扬程(m)
- Ⅱ：过流部分零件材料代号，Ⅱ 类为 ZG25Ⅱ
- Y：离心油泵
- A：第一次改造
- 50：进口直径(mm)

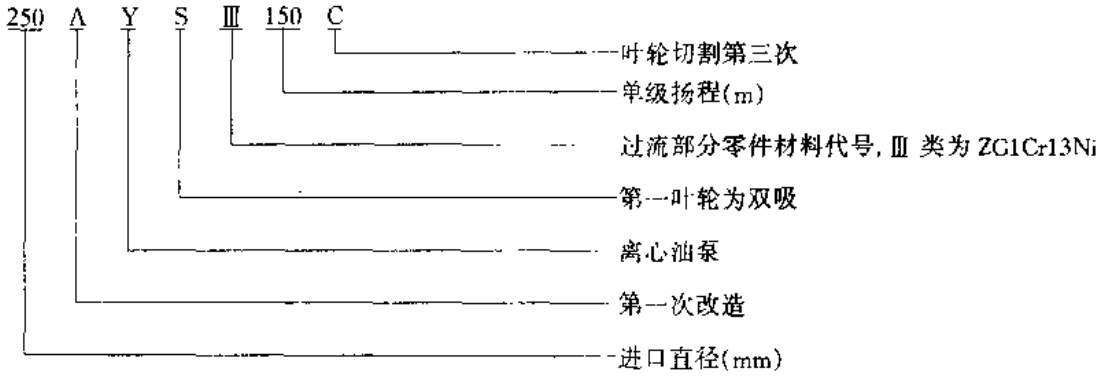

三、结构

AY 型单级、两级离心油泵分为单级单吸和两级单吸悬臂式、单级双吸悬臂式、单级双吸和两级双吸两支承式、两级单吸两支承式等六种结构形式。泵的进口法兰和出口法兰均铸在泵体上，且均垂直朝上。轴封腔（填料函）和泵盖是铸成一体。

四、性能

AY 型单级、两级离心油泵性能见图 3-280～299 和表 3-70。

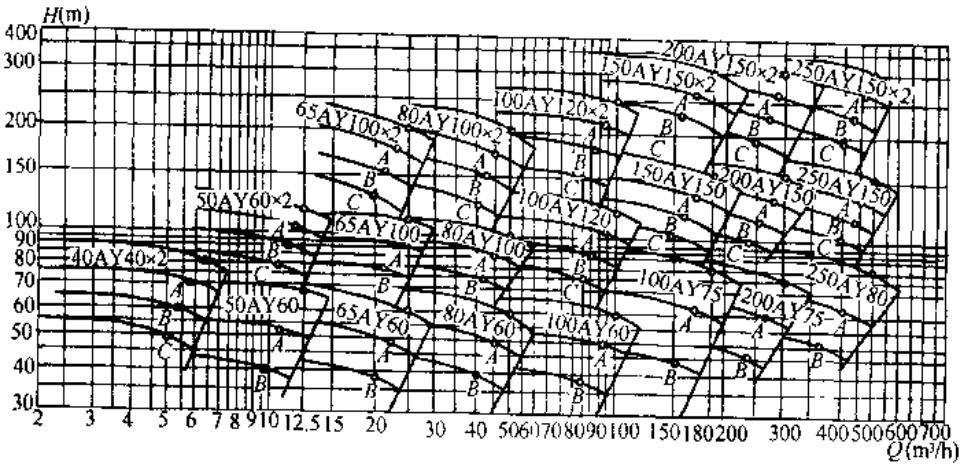

图 3-280　AY 型单级、两级离心油泵性能范围

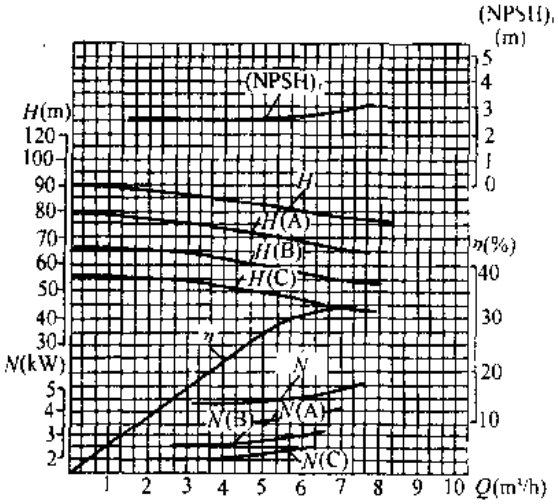

图 3-281　40AY40×2 型泵性能曲线

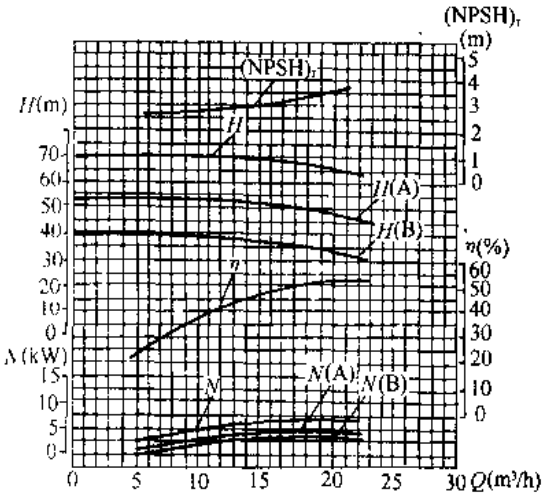

图 3-282　50AY60 型泵性能曲线

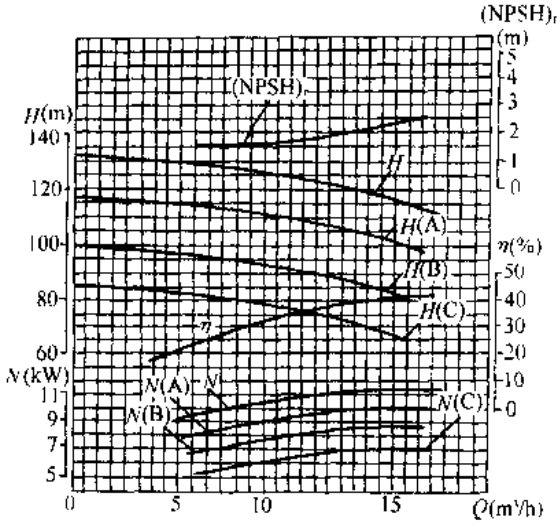

图 3-283 50AY60×2 型泵性能曲线

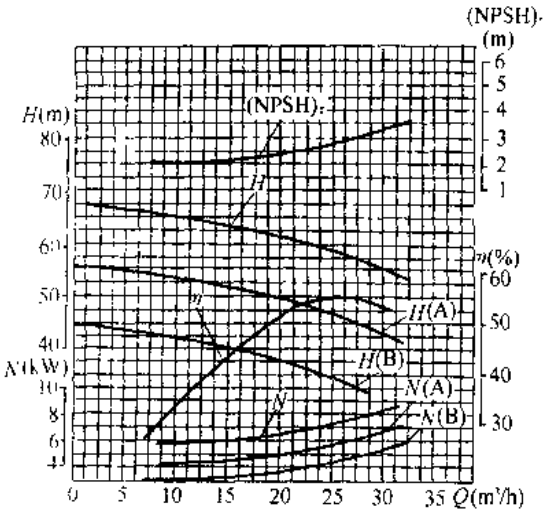

图 3-284 65AY60 型泵性能曲线

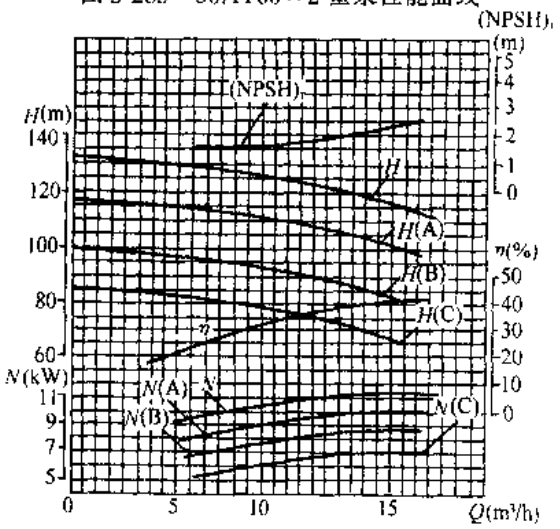

图 3-285 65AY100 型泵性能曲线

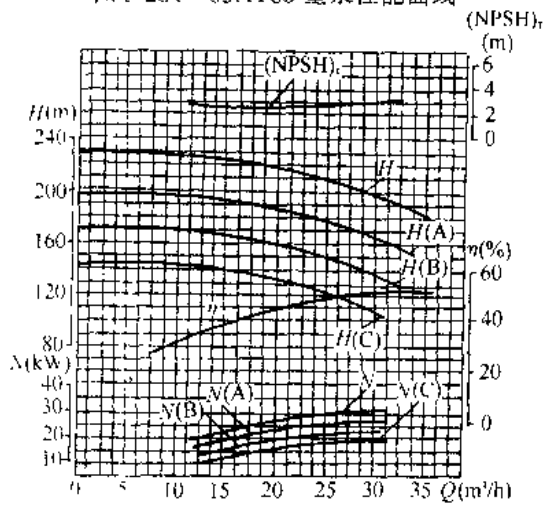

图 3-286 65AY100×2 型泵性能曲线

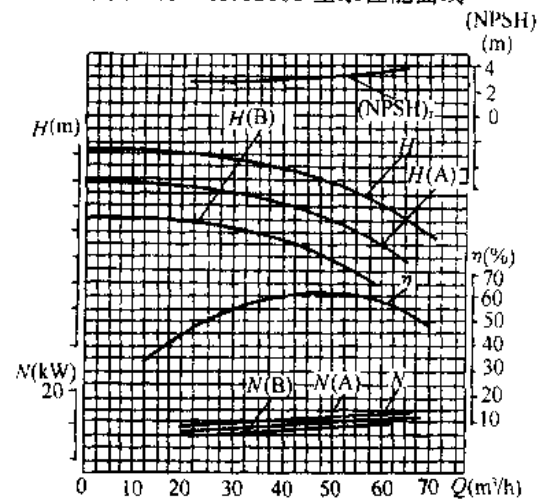

图 3-287 80AY50 型泵性能曲线

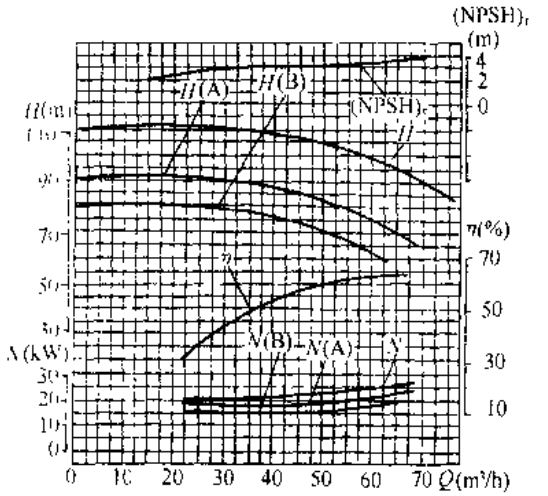

图 3-288 80AY100 型泵性能曲线

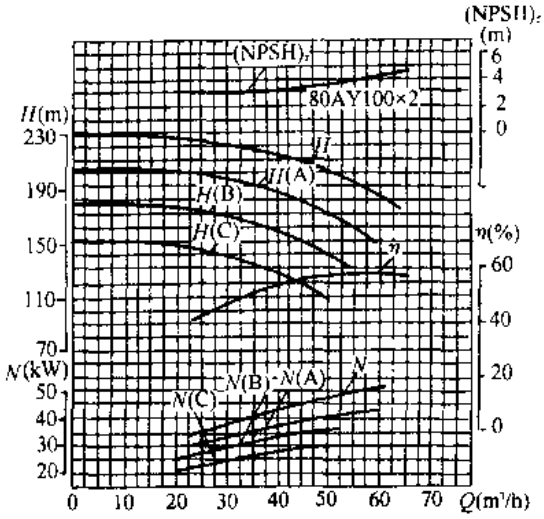

图 3-289 80AY100×2 型泵性能曲线

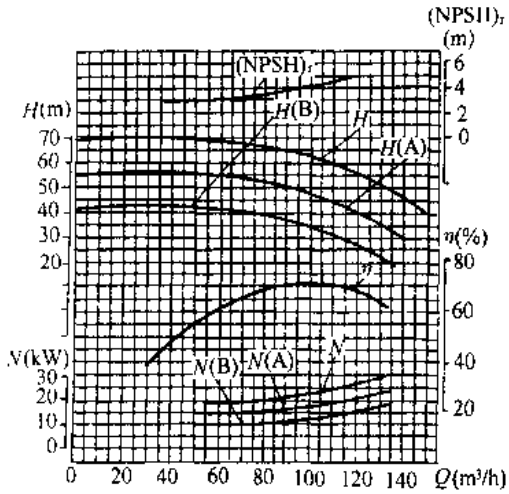

图 3-290 100AY60 型泵性能曲线

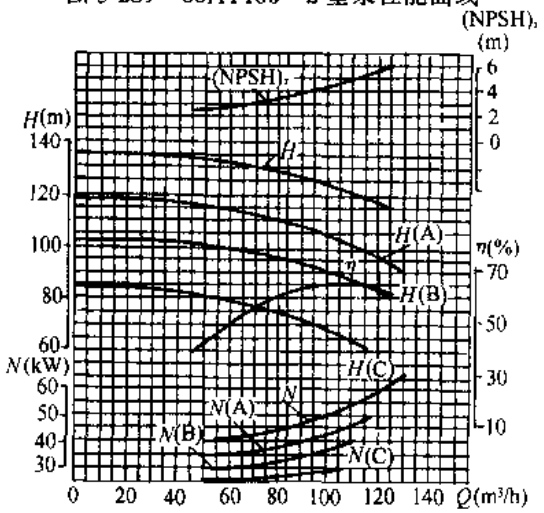

图 3-291 100AY120 型泵性能曲线

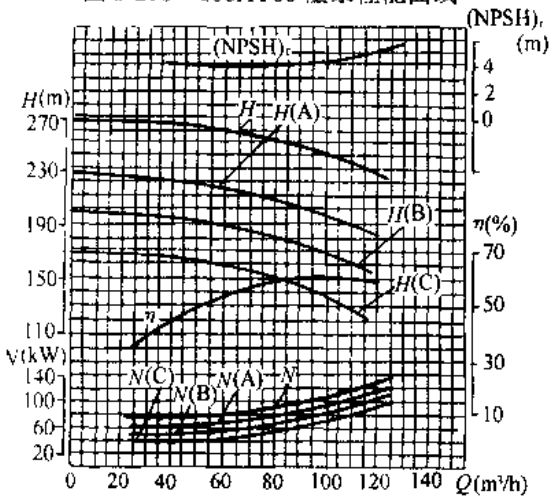

图 3-292 100AY120×2 型泵性能曲线

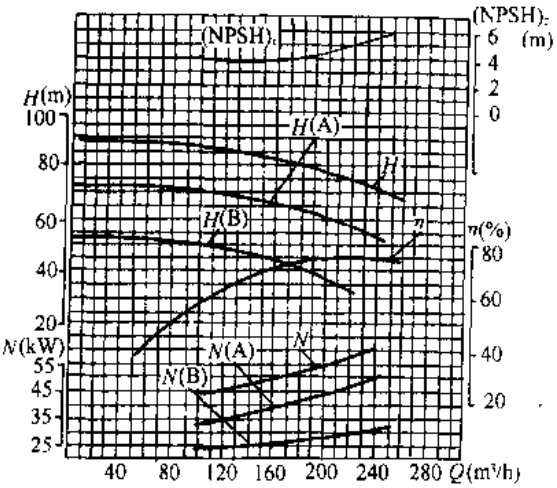

图 3-293 150AY75 型泵性能曲线

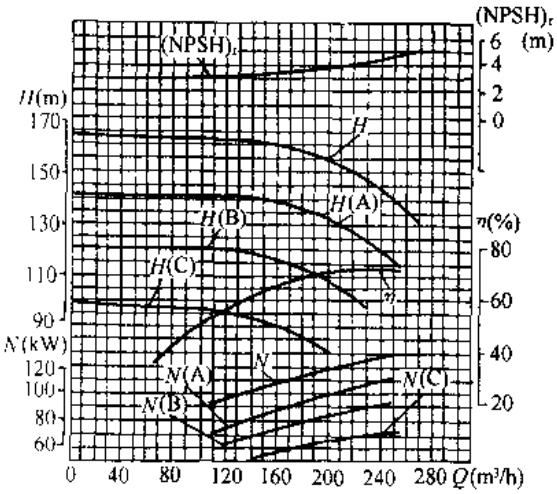

图 3-294 150AY150 型泵性能曲线

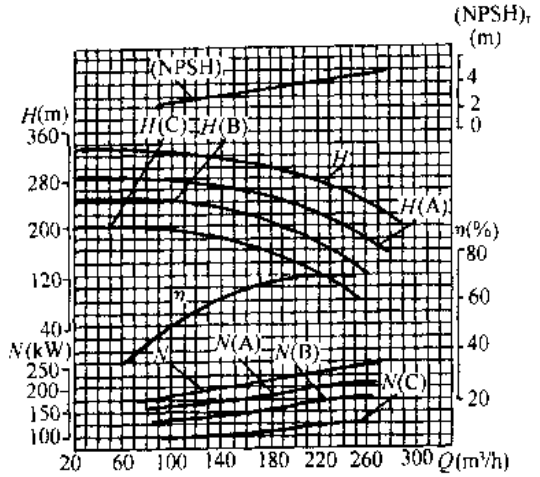

图 3-295 150AY150×2 型泵性能曲线

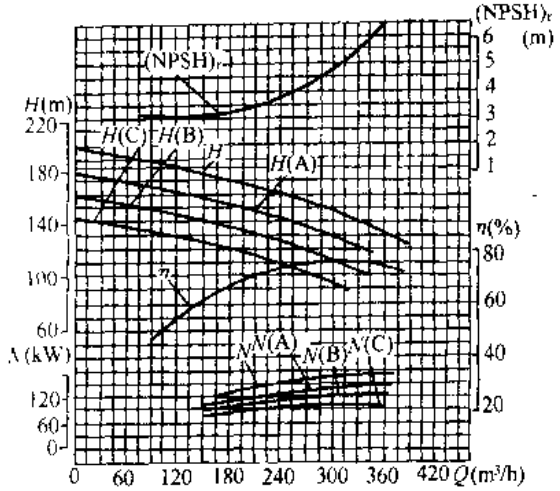

图 3-296 200AY150 型泵性能曲线

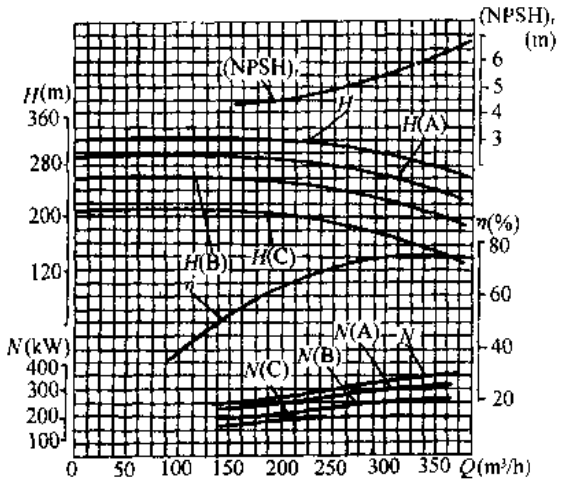

图 3-297 200AY150×2 型泵性能曲线

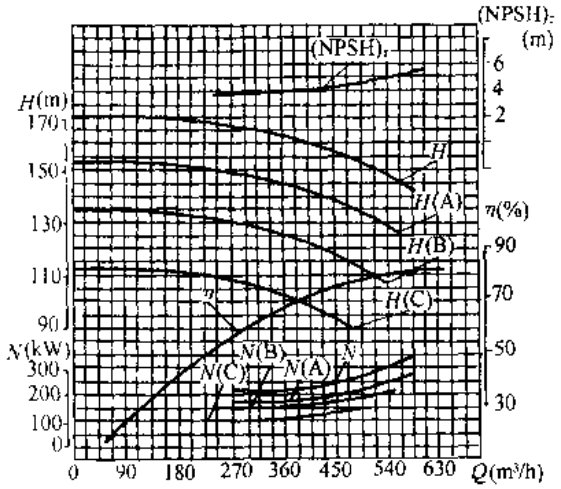

图 3-298 250AYS150 型泵性能曲线

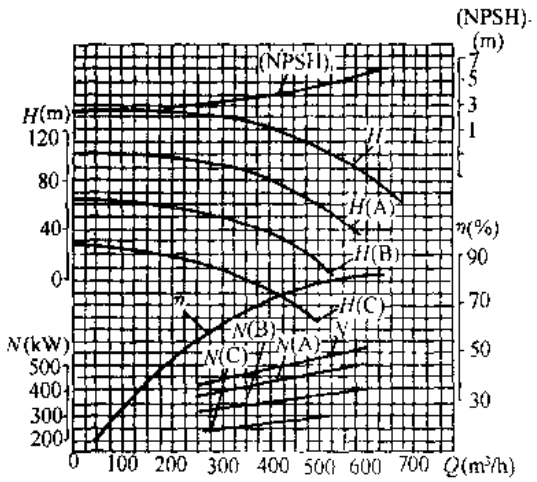

图 3-299 250AYS150×2 型泵性能曲线

AY 型单级、两级离心油泵性能　　表 3-70

泵型号	流量 Q (m³/h)	扬程 H (m)	转速 n (r/min)	效率 η (%)	汽蚀余量 (NPSH)r (m)	轴功率 N (kW)	配带电动机 型号	配带电动机 功率 (kW)	重量 (kg)	电压 (V)	主要生产厂
40AY40×2	6.25	80	2950	31	2.7	4.4	YB132S2-2	7.5			山东双轮集团有限公司（原威海水泵厂）
40AY40×2A	5.85	70	2950	31	2.7	3.6	YB132S1-2	5.5			
40AY40×2B	5.4	60	2950	31	2.5	2.85	YB112M-2	4	163		
40AY40×2C	4.9	50	2950	31	2.5	2.17	YB100L-2	3			
50AY60	12.5	70	2950	42	2.9	5.67	YB132S2-2	7.5			
50AY60A	11.2	53	2950	39	2.9	4.1	YB132S1-2	5.5	130		
50AY60B	9.9	39	2950	37	2.8	2.8	YB112M-2	4			
50AY60×2	12.5	120	2950	37	2	11	YB160M2-2	15			
50AY60×2A	12	105	2950	36	2	9.5	YB160M2-2	15	210		
50AY60×2B	11	90	2950	35	1.9	7.7	YB160M1-2	11			
50AY60×2C	10	76	2950	35	1.7	6	YB160M1-2	11			
65AY60	25	60	2950	56	3.1	7.3	YB160M1-2	11			
65AY60A	22.5	49	2950	54	2.8	5.6	YB132S2-2	7.5	170		
65AY60B	20	37.5	2950	52	2.5	3.9	YB132S1-2	5.5			
65AY100	25	110	2950	47	3	15.9	YB180M-2	22			
65AY100A	23	92	2950	46	2.9	12.5	YB160L-2	18.5			
65AY100B	21	73	2950	44	2.9	9.5	YB160M2-2	15	190		
65AY100×2	25	205	2950	48	2.8	29.1	YB225M-2	45			
65AY100×2A	23	178	2950	47	2.7	23.7	YB200L2-2	37			
65AY100×2B	22	154	2950	46	2.7	20.1	YB200L1-2	30	310		
65AY100×2C	20	130	2950	45	2.6	15.7	YB180M-2	22			
80AY60	50	60	2950	62	3.2	13.2	YB160L-2	18.5			
80AY60A	45	49	2950	61	3	9.9	YB160M2-2	15	200		
80AY60B	40	38	2950	60	3	6.9	YB160M1-2	11			
80AY100	50	104	2950	59	3.1	24	YB200L2-2	37			
80AY100A	45	85	2950	56	3	18.6	YB200L1-2	30	220		
80AY100B	40	76	2950	54	2.9	15.3	YB180M-2	22			
80AY100×2	50	200	2950	57	3.6	47.8	YB280S-2	75			
80AY100×2A	47	175	2950	55	3.5	40.7	YB250M-2	55			
80AY100×2B	43	153	2950	53	3.3	33.8	YB225M-2	45	380		
80AY100×2C	40	125	2950	51	3.3	26.7	YB200L2-2	37			
100AY60	100	63	2950	72	4	23.8	YB200L2-2	37			
100AY60A	90	49	2950	71	3.8	16.9	YB200L1-2	30	220		
100AY60B	79	38	2950	67	3.5	12.2	YB160L-2	18.5			
100AY120	100	123	2950	66	4.3	50.6	YB280S-2	75			
100AY120A	93	108	2950	62	4	44.1	YB280S-2	75			
100AY120B	86	94	2950	62	3.8	35.5	YB250M-2	55	320		
100AY120C	79	75	2950	59	3.6	27.5	YB200L2-2	37			

续表

泵型号	流量 Q (m^3/h)	扬程 H (m)	转速 n (r/min)	效率 η (%)	汽蚀余量 $(NPSH)_r$ (m)	轴功率 N (kW)	配带电动机 型号	配带电动机 功率 (kW)	重量 (kg)	电压 (V)	主要生产厂
100AY120×2	100	240	2950	61	4.5	107.2	YB315M2-2	160	500		山东双轮集团有限公司（原威海水泵厂）
100AY120×2A	93	205	2950	60	4.3	86.6	YB315M1-2	132	500		
100AY120×2B	86	178	2950	59	4.2	70.7	YB315S-2	110	500		
100AY120×2C	79	150	2950	58	4.1	55.7	YB280S-2	75	500		
150AY75	180	80	2950	75	3.9	52.3	YB280S-2	75	290		
150AY75A	160	66	2950	74	3.8	38.9	YB250M-2	55	290		
150AY75B	145	46	2950	73	3.6	24.9	YB200L2-2	37	290		
150AY150	180	157	2950	69	3.6	111.6	YB315M2-2	160	600		
150AY150A	168	137	2950	68	3.3	92.2	YB315M1-2	132	600		
150AY150B	155	116	2950	67	3.2	73.1	YB315S-2	110	600		
150AY150C	140	94	2950	65	3.1	55.5	YB280S-2	75	550		
150AY150×2	180	300	2950	67	3.6	219.5	YB355L-2	315	1500	高压电动机也可	
150AY150×2A	167	258	2950	65	3.2	180.5	YB355S1-2	250	1500		
150AY150×2B	155	222	2950	62	3	151.1	YB355S3-2	220	1500		
150AY150×2C	140	181	2950	60	2.9	115	YB315M2-2	160	1500		
200AY75	300	75	2950	79	5.5	77.6	YB315S-2	110	275		
200AY75A	260	60	2950	78	5.5	54.5	YB280S-2	75	275		
200AY75B	225	45	2950	77	5.5	35.8	YB250M-2	55	275		
200AY150	300	150	2950	76	4.7	161	YB355S3-2	220	620	高压电动机也可	
200AY150A	270	137	2950	75	4.2	132	YB355S1-2	185	620		
200AY150B	243	127	2950	73	3.8	115.1	YB315M2-2	160	620		
200AY150C	219	112	2950	72	3.5	92.8	YB315M1-2	132	620		
200AY150×2	300	300	2950	74	5.5	331.2	YB450M1-2	450	1400	6000	
200AY150×2A	287	270	2950	73	5.4	289	YB450S3-2	400	1400	6000	
200AY150×2B	270	239	2950	72	5.2	244	YB450S2-2	355	1400	6000	
200AY150×2C	247	195	2950	70	5.0	187.4	YB355S1-2	250	1400	高压电动机也可	
250AYS80	500	80	2950	82	6.5	132.8	YB355S1-2	185	450		
250AYS80A	440	62	2950	81	6.5	91.7	YB315M1-2	132	450		
250AYS80B	370	44	2950	80	6.5	55.4	YB280M-2	90	450		
250AYS150	500	153	2950	79	4.8	264	YB450S1-2	315	1500	6000	
250AYS150A	472	136	2950	78	4.6	224	YB355M-2	280	1500	高压电动机也可	
250AYS150B	444	119	2950	77	4.2	187	YB355S4-2	250	1500	高压电动机也可	
250AYS150C	400	96	2950	76	4	138	YB355S1-2	185	1500	高压电动机也可	
250AYS150×2	500	303	2950	79	4.8	522	JBO710M2-2	630	2500	6000	
250AYS150×2A	472	272	2950	79	4.5	443	JBO710S2-2	560	2500	6000	
250AYS150×2B	444	230	2950	78	4.3	357	YB450S3-2	400	2500	6000	
250AYS150×2C	400	190	2950	77	4	269	YB450S1-2	315	2500	6000	

五、外形及安装尺寸

AY 型单级、两级离心油泵的外形及安装尺寸见图 3-300～302 和表 3-71。

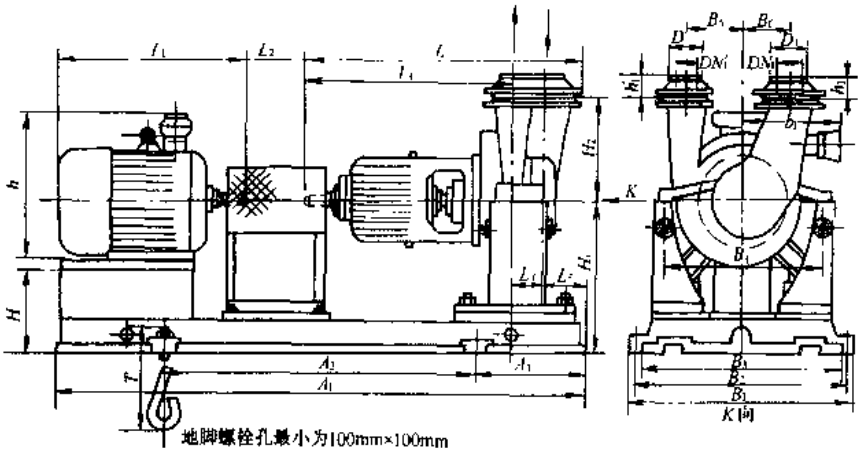

图 3-300　AY 型单级悬臂式离心油泵的外形及安装尺寸

注：此图只适用于 50AY60、65AY60、65AY100、80AY60、80AY100、100AY60、100AY120、150AY75、150AY150、200AY75、200AY150、250AYS80。

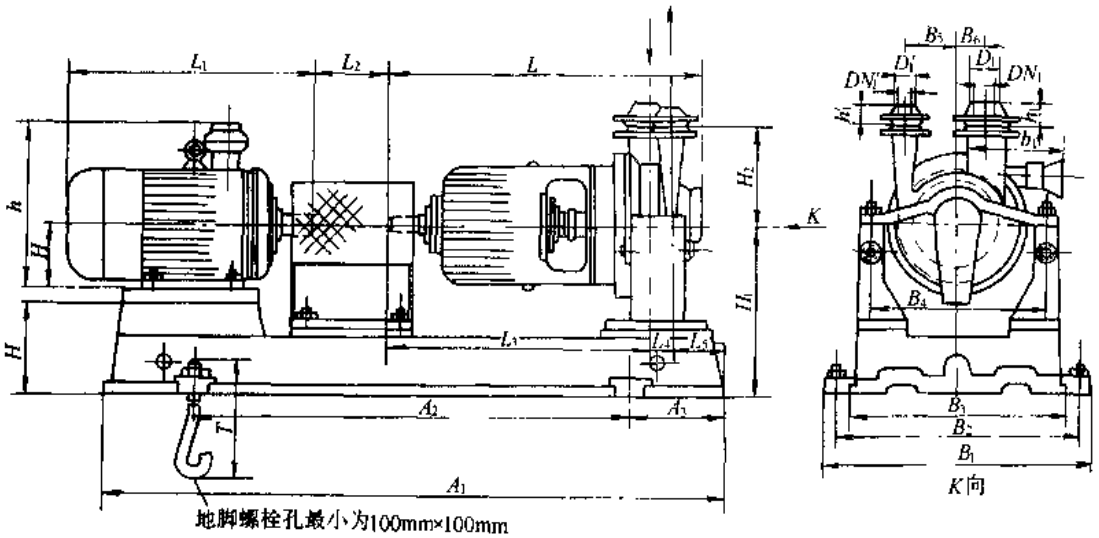

图 3-301　AY 型两级悬臂式离心油泵的外形及安装尺寸

注：此图只适用于 40AY40×2、50AY60×2、65AY100×2、80AY100×2、100AY120×2。

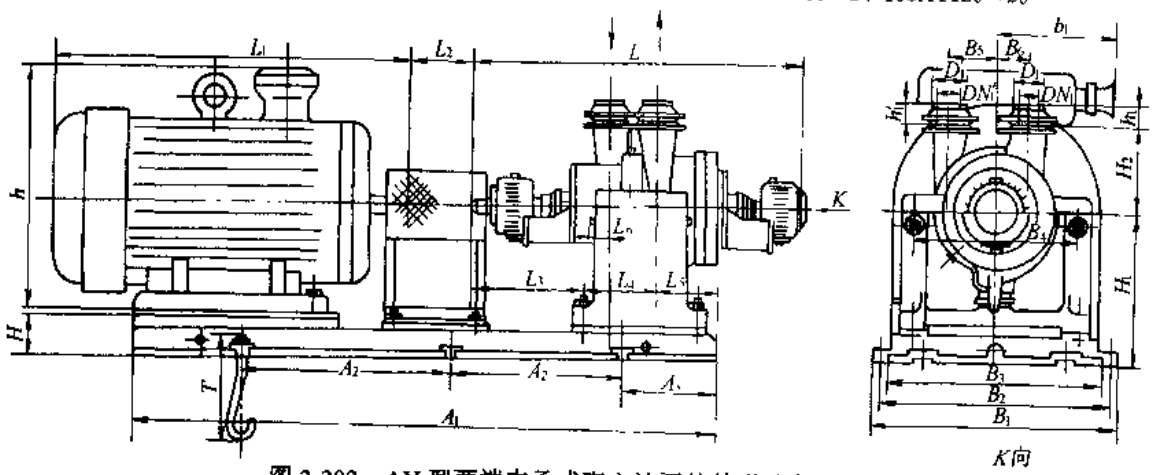

图 3-302　AY 型两端支承式离心油泵的外形及安装尺寸

注：此图只适用于 150AY150×2、200AY150×2、250AYS150、250AYS150×2。

AY 型单级、两级离心油泵的外形及安装尺寸(mm) 表 3-71

泵型号	电动机 型号	电动机 功率(kW)	A_1	A_2	A_3	B_1	B_2	B_3	B_4	B_5	B_6	b_1	H_1	H_2	H	h	L	L_1	L_2	L_3	L_4	L_5	T	进口对焊钢法兰 DN_1	进口对焊钢法兰 D_1	进口对焊钢法兰 h_1	进口对焊钢法兰 公称压力(MPa)	出口对焊钢法兰 DN_1'	出口对焊钢法兰 D_1'	出口对焊钢法兰 h_1	出口对焊钢法兰 公称压力(MPa)	备注
80AY100	YB180M—2	22	1480	900	290	660	600	580	455	164	90	240	400	280	180	565	683	730	150	525	60	105	400	80	90	55	2.5	65	74	52	2.5	
	YB200L1—2	30										290			200	625		803														
	YB200L2—2	37																														
	YB225M—2	45													225	670		840														
100AY60	YB132S1—2	5.5	1305	900	203	660	600	580	455	150	120	240	400	250	132	470	722.5	510	150	525	80	85	400	100	110	62	2.5	80	90	55	2.5	
	YB132S2—2	7.5																														
	YB160M1—2	11	1368	915	215	670	610								160	530		655														
	YB160M2—2	15																														
	YB160L—2	18.5																695														
	YB180M—2	22	1480	900	290	660	600								180	565		730														
	YB200L1—2	30										290			200	625		803														
150AY150	YB200L2—2	37	1855	1250	300	970	900	870	730	240	150		560	400	200	590	1035	803	180	780	105	119	500	150	161	72	4.0	125	135	68	4.0	
	YB225M—2	45										290			225	615		840														
	YB250M—2	55	2040	1250	395							330			250	740		935														
	YB280S—2	75													280	800		1010														
	YB280M—2	90																1060														
	YB315S—2	110	2105	1250	428							480			315	1020		1240														
	YB315M1—2	132																1380														
	YB315M2—2	160																														
	YB355S1—2	185	2265	1500	382							600			355	1100		1600														
	YB355S2—2	200																														
150AY75	YB160L—2	18.5	1670	1000	335	770	700	680	545	165	150	240	440	360	160	530	905	695	180	640	115	85	500	150	161	72	4.0	125	135	68	4.0	
	YB180M—2	22													180	565		730														
	YB200L1—2	30										290			200	625		803														
	YB200L2—2	37																														
	YB225M—2	45													225	670		840														
	YB250M—2	55	1870		435							330			250	770		935														
	YB280S—2	75													280	830		1010														
	YB280M—2	90																1060														
	YB315S—2	110	1960		480					184		480	470		315	1020		1240														
	JB315S1—2	110										460				850		1280														

续表

泵型号	电动机 型号	电动机 功率(kW)	A_1	A_2	A_3	B_1	B_2	B_3	B_4	B_5	B_6	b_1	H_1	H_2	H	h	L	L_1	L_2	L_3	L_4	L_5	T	进口对焊钢法兰 DN_1	进口对焊钢法兰 D_1	进口对焊钢法兰 h_1	进口对焊钢法兰 公称压力(MPa)	出口对焊钢法兰 DN_1'	出口对焊钢法兰 D_1'	出口对焊钢法兰 h_1'	出口对焊钢法兰 公称压力(MPa)	备注
200AY75	YB180M—2	22	1695	1075	300	955	885	850	685	187	165	240	470	360	180	565	928	730	180	640	100	100	500	200	222	88	4.0	150	161	72	4.0	
	YB200L1—2	30										290			200	625		805														
	YB200L2—2	37																														
	YB225M—2	45													225	670		840														
	YB250M—2	55	1895	640×2								330	500		250	770		935														
	YB280S—2	75													280	830		1010														
	YB280M—2	90																1060														
	YB315S—2	110	1920	680×2								480			315	1020		1240														
	JB165S1—2	110										460				850		1280														
200AY150	YB200L1—2	30	1950	1150	340	960	900	865	730	220	130	290	550	400	200	625	1078	805	180	785	105	115	500	200	222	88	4.0	150	161	72	4.0	
	YB200L2—2	37																														
	YB225M—2	45													225	670		840														
	YB250M—2	55													250	770		935														
	YB280S—2	75	2120	1250	395	970		870				330	660		280	830		1010														
	YB280M—2	90																1060														
	YB315S—2	110										480			315	1020		1250														
	YB315M1—2	132																1380														
	YB315M2—2	160																														
	YB355S1—2	185	2312	850×2	300	1020	950	904				600	700		355	1100		1600														
	YB355S2—2	200																														
	YB355S3—2	220																														
100AY120	YB160L—2	18.5	1670	1000	335	770	700	680	545	184	150	240	440	360	160	530	863	695	180	640	105	95	500	100	110	68	4.0	80	90	58	4.0	
	YB180M—2	22													180	565		730														
	YB200L1—2	30										290			200	625		803														
	YB200L2—2	37																														
	YB225M—2	45													225	670		840														
	YB250M—2	55	1870		435							330			250	770		935														
	YB280S—2	75													280	830		1010														
	YB280M—2	90																1060														
	YB315S—2	110	1960		480							480	470		315	1020		1240														
	JB315S1—2	110										460				850		1280														

续表

泵型号	电动机 型号	电动机 功率(kW)	A_1	A_2	A_3	B_1	B_2	B_3	B_4	B_5	B_6	b_1	H_1	H_2	H	h	L	L_1	L_2	L_3	L_4	L_5	T	进口对焊钢法兰 DN_1	进口对焊钢法兰 D_1	进口对焊钢法兰 h_1	进口对焊钢法兰 公称压力(MPa)	出口对焊钢法兰 DN_1'	出口对焊钢法兰 D_1'	出口对焊钢法兰 h_1'	出口对焊钢法兰 公称压力(MPa)	备注
250AYS80	YB225M—2	45	2180	810×2	310	970	900	870	770	195	225	290	590	450	225	670	1033	840	280	820	0	230	400	250	278	85	2.5	200	222	80	2.5	
	YB250M—2	55													250	770		935														
	YB280S—2	75										330			280	830		1010														
	YB280M—2	90																1060														
	YB315S—2	110	2380	800×2	400							480			315	1020		1250														
	YB315M1—2	132																1380														
	YB315M2—2	160																														
	YB355S1—2	185										600			355	1100		1600														
	YB355S2—2	200																														
	JB315S1—2	110										450			315	850		1280														
	JB315S2—2	132																1280														
	JB315M—2	160																														
	JB355S1—2	185										600			355	950		1600														
	JB355S2—2	200																														
250AYS150	YB280S—2	75	2336	1400	450	1010	940	885	805	270	188	330	620	1454	280	830	450	1010	280	791	0	340	500	250	278	102	4.0	200	220	88	4.0	
	YB280M—2	90																1060														
	YB315S—2	110	2356	1400								480	720		315	1020		1250														
	YB315M1—2	132																1380														
	YB315M2—2	160	2500	750×2	500							600			355	1100		1600														
	YB355S1—2	185																														
	YB355S2—2	200																														
	YB355S3—2	220																														
	YB355S1—2	250																														
	YB355M—2	280	2580	1000×2	290	1240	1140	1050					800					1730														
	YB355L—2	315																														
	YB400S1—2	200	3030		500							550			400	1160		1780														6000V
	YB400S2—2	220																														
	YB400M1—2	250																1880														
	YB400M2—2	280																														
	YB450S1—2	315													450	1255		1990														
	YB450S2—2	355																														
	YB450S3—2	400																														

续表

泵型号	电动机 型号	电动机 功率(kW)	A_1	A_2	A_3	B_1	B_2	B_3	B_4	B_5	B_6	b_1	H_1	H_2	H	h	L	L_1	L_2	L_3	L_4	L_5	T	进口对焊钢法兰 DN_1	进口对焊钢法兰 D_1	进口对焊钢法兰 h_1	进口对焊钢法兰 公称压力(MPa)	出口对焊钢法兰 DN_1'	出口对焊钢法兰 D_1	出口对焊钢法兰 h_1'	出口对焊钢法兰 公称压力(MPa)	备注
40AY40×2	YB90S—2	1.5	1210	800	205	610	550	520	410	110	60	225	340	200	90	355	673	385	150	529	71	105	400	40	46	48	2.5	25	33	38	2.5	
	YB90L—2	2.2																														
	YB100L—2	3.0										225			100	380		430														
	YB112M—2	4.0										225			112	400		460														
	YB132S1—2	5.5	1315	900								240			132	470		510														
	YB132S2—2	7.5																														
50AY60×2	YB90L—2	2.2	1210	800	205	610	550	520	410	127	80	225	340	250	90	355	689	385	150	529	80	96	400	50	58	48	4.0	40	46	48	4.0	
	YB100L—2	3.0													100	380		430														
	YB112M—2	4.0													112	400		460														
	YB132S1—2	5.5	1315	900								240			132	470		510														
	YB132S2—2	7.5																														
	YB160M1—2	11	1390	920	220										160	530		655				101										
	YB160M2—2	15																														
	YB160L—2	18.5																695														
65AY100×2	YB160M1—2	11	1716	1000	363	730	660	640	500	160	105	240	440	280	160	530	839	655	180	645	90	155	500	65	74	52	4.0	50	58	48	4.0	
	YB160M2—2	15																														
	YB160L—2	18.5																695														
	YB180M—2	22										290			180	565		730														
	YB200L1—2	30													200	625		803														
	YB200L2—2	37																														
	YB225M—2	45													225	670		840														
	YB250M—2	55	1920		460							330			250	770		935														
	YB280S—2	75													280	830		1010														
	YB280M—2	90																1060														
80AY100×2	YB160M1—2	11	1716	1000	363	730	660	640	500	165	105	240	440	280	160	530	876	655	180	658	92	140	500	80	90	55	4.0	65	74	52	4.0	
	YB160M2—2	15																														
	YB160L—2	18.5																695														
	YB180M—2	22										290			180	565		730														
	YB200L1—2	30													200	625		803														
	YB200L2—2	37																														
	YB225M—2	45													225	670		840														
	YB250M—2	55	1920		460							330			250	770		935														
	YB280S—2	75													280	830		1010														
	YB280M—2	90																1060														

续表

泵型号	电动机 型号	电动机 功率(kW)	A_1	A_2	A_3	B_1	B_2	B_3	B_4	B_5	B_6	b_1	H_1	H_2	H	h	L	L_1	L_2	L_3	L_4	L_5	T	进口对焊钢法兰 DN_1	进口对焊钢法兰 D_1	进口对焊钢法兰 h_1	进口对焊钢法兰 公称压力(MPa)	出口对焊钢法兰 DN_1	出口对焊钢法兰 D_1	出口对焊钢法兰 h_1	出口对焊钢法兰 公称压力(MPa)	备注
100AY120×2	YB200L1—2	30	1965	1250	360	830	760	740	590	184	120	290	520	420	200	625	935	803	260	715	130	190	500	100	110	68	4.0	80	90	58	4.0	
	YB200L2—2	37																														
	YB225M—2	45													225	670		840														
	YB250M—2	55	2150		450							330			250	770		935														
	YB280S—2	75													280	830		1010														
	YB280M—2	90																1060														
	YB315S—2	110	2215		482	870	800	790				480			315	1020		1240														
	YB315M1—2	132																1380														
	YB315M2—2	160																														
150AY150×2	YB280S—2	75	2415		350							330			280	830		1010														
	YB280M—2	90																1060														
	YB315S—2	110	2536	810×3	420							480			315	1020		1240														
	YB315M1—2	132																1380														
	YB315M2—2	160																														
	YB355S1—2	185										600			355	1100	1523	1600														
	YB355S2—2	200																														
	YB355S3—2	220				1090	1020	960	820	225	145		720	400					280	674	230	257	500	142	161	118	6.4	118	135	98	6.4	
	YB355S4—2	250																														
	YB355M—2	280																														
	YB355L—2	315																1730														
	YB400S1—2	200	3040	810×2	300							550			400	1160		1780														6000V
	YB400S2—2	220																														
	YB400M1—2	250																1880														
	YB400M2—2	280																														
	YB450S1—2	315													450	1255		1990														
200AY150×2	YB315S—2	110	2420	800×2	420							480			315	1020		1240														
	YB315M1—2	132																1380														
	YB315M2—2	160																														
	YB355S1—2	185	2634	900×2								600			355	1100	1611	1600														
	YB355S2—2	200																														
	YB355S3—2	220				1120	1050	1000	775	210	130		790	400					280	665	255	265	630	198	222	116	6.4	142	161	118	6.4	
	YB355S1—2	250																														
	YB355M—2	280																														
	YB355L—2	315			265													1730														
	YB400S1—2	200	3265	910×3								550			400	1160		1780														6000V

续表

泵型号	电动机 型号	电动机 功率(kW)	A_1	A_2	A_3	B_1	B_2	B_3	B_4	B_5	B_6	b_1	H_1	H_2	H	h	L	L_1	L_2	L_3	L_4	L_5	T	进口对焊钢法兰 DN_1	进口对焊钢法兰 D_1	进口对焊钢法兰 h_1	进口对焊钢法兰 公称压力(MPa)	出口对焊钢法兰 DN_1'	出口对焊钢法兰 D_1'	出口对焊钢法兰 h_1'	出口对焊钢法兰 公称压力(MPa)	备注
200AY150×2	YB400S2—2	220	3265	910×3	265	1120	1050	1000	775	210	130	550	790	400	400	1160	1611	1780	280	665	255	265	630	198	222	116	6.4	142	161	118	6.4	6000V
	YB400M1—2	250																1880														
	YB400M2—2	280																														
	YB450S1—2	315													450	1255		1990														
	YB450S2—2	355																														
	YB450S3—2	400																														
250AY150×2	YB315M2—2	160	2664	900×2	450	1194	1124	1064	920	245	188	480	720	450	315	1020	1863	1380	280	793	400	297	630	246	278	122	6.4	198	222	116	6.4	6000V
	YB355S1—2	185	2943	1000×2	600	1280	1180	1110				600	780		355	1100		1600				305										
	YB355S2—2	200																														
	YB355S3—2	220																														
	YB355S1—2	250																														
	YB355M—2	280																														
	YB355L—2	315																1730														
	YB400S1—2	200	3420	1110×2								550	850		400	1160		1780				295										
	YB400S2—2	220																														
	YB400M1—2	250																1880														
	YB400M2—2	280																				295										
	YB450S1—2	315											900		450	1255		1990														
	YB450S2—2	355																														
	YB450S3—2	400																				347										
	YB450M1—2	450																2110														
	YB450M2—2	500		(1010)																												
	JBO710S2—2	560	(1970)	1400×2	(510)	(1280)	(1180)	(1090)				1140	(900)		710	1432		2350														
	JBO710M1—2	630	4000		600	1690	1610						1050					2450														
	JBO710M2—2	710																														

注：①括号内为泵单用底座尺寸。

②$A_2\times2$ 为二个地脚螺栓间隔×2；$A_2\times3$ 为二个地脚螺栓间隔×3。

六、成套供应范围

AY 型单级、两级离心油泵成套供应范围见表 3-72。

AY 型单级、两级离心油泵成套供应范围 表 3-72

项目	名称	数量	备注
主机	泵	1	
	电动机	1	
附件			
工具			

3.1.19 KY 型输油泵

一、适用范围

KY 型输油泵供输送含水原油以及清水，液体温度不超过 80℃，流量范围为 20～360m³/h，扬程范围为 45～326m。适用于石油、化工以及城镇、工矿企业给水。

二、型号意义说明

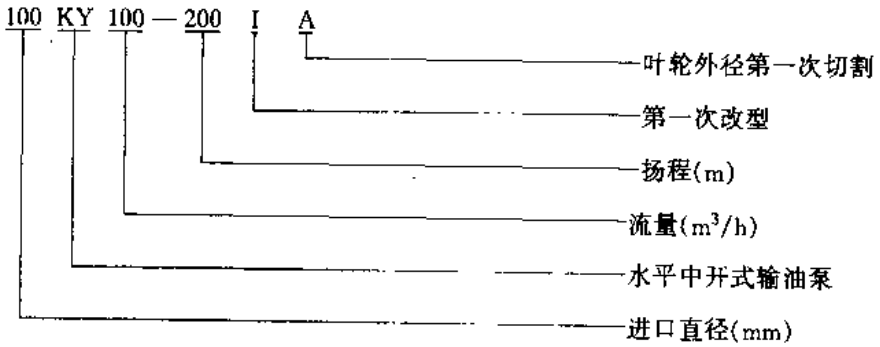

三、结构

KY 型输油泵进口和出口均位于泵轴心线以下，分别在泵的两侧，呈水平方向与泵轴心线垂直。泵通过柱销联轴器由电动机驱动。从传动端看泵为逆时针方向旋转。

四、性能

KY 型输油泵性能见图 3-303～320 和表 3-73。

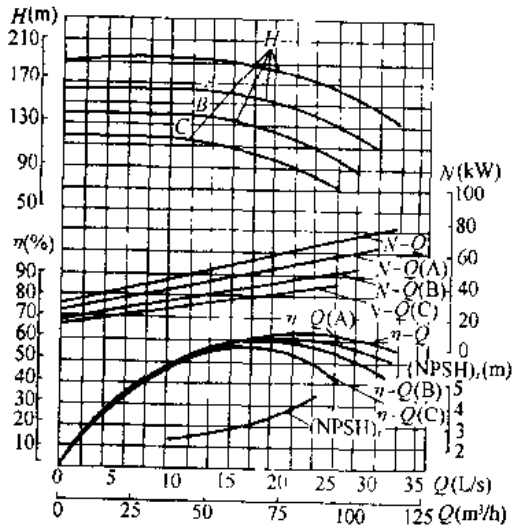

图 3-303 80KY60-190 型泵性能曲线(n = 2970r/min)

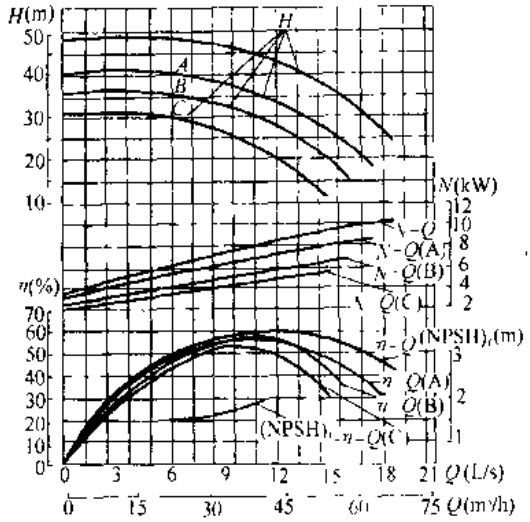

图 3-304　80KY60-190 型泵性能曲线(n = 1485r/min)

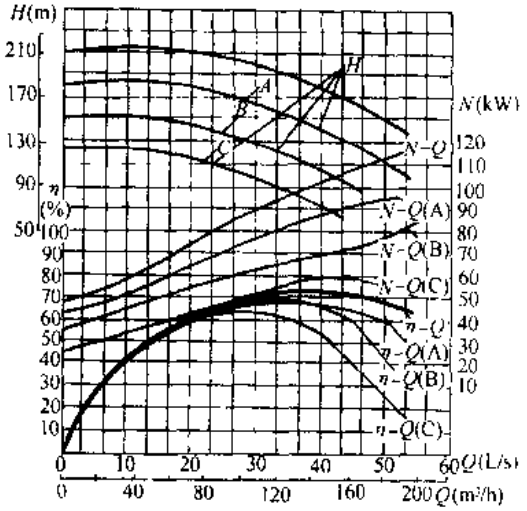

图 3-305　100KY100-200 型泵性能曲线(n = 2970r/min)

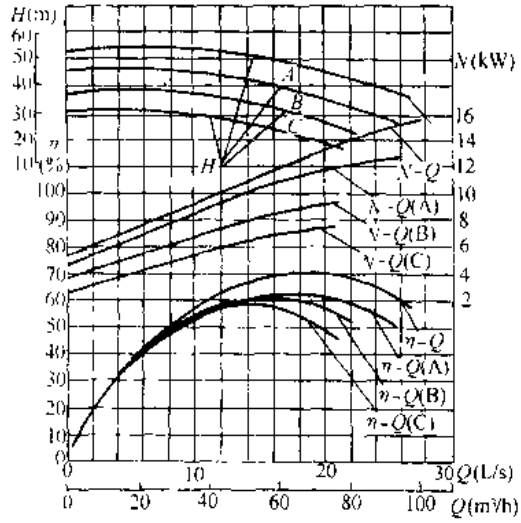

图 3-306　100KY100-200 型泵性能曲线(n = 1485r/min)

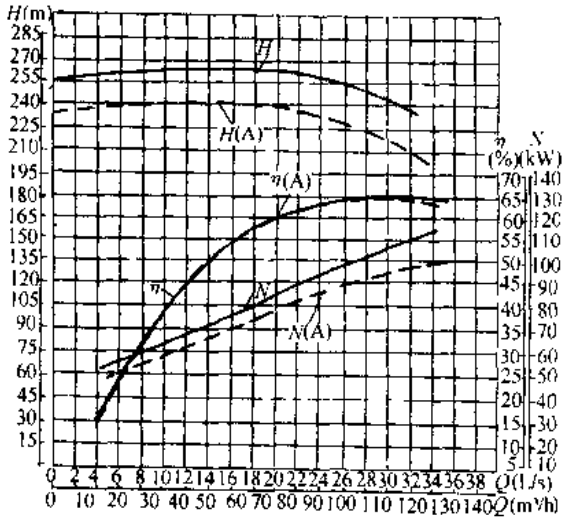

图 3-307　100KY100-250 型泵性能曲线(n = 2970r/min)

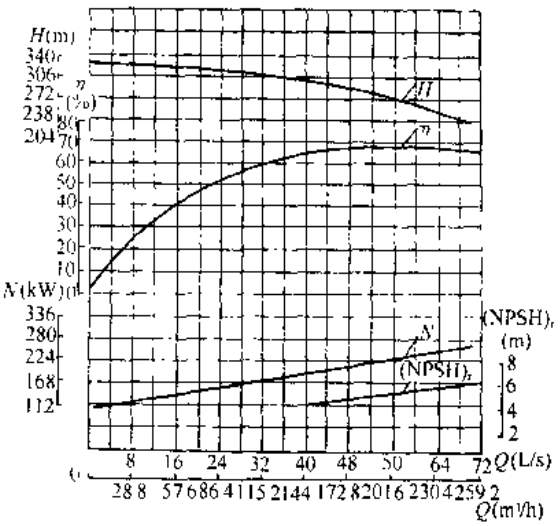

图 3-308　150KY180-275 型泵性能曲线(n = 2970r/min)

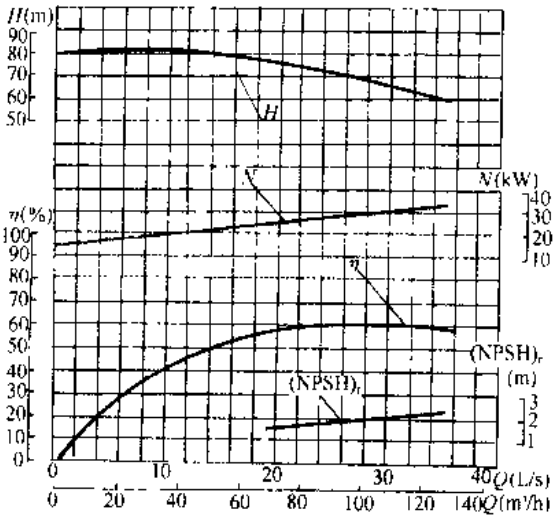

图 3-309 150KY180-275 型泵性能曲线(n = 1485r/min)

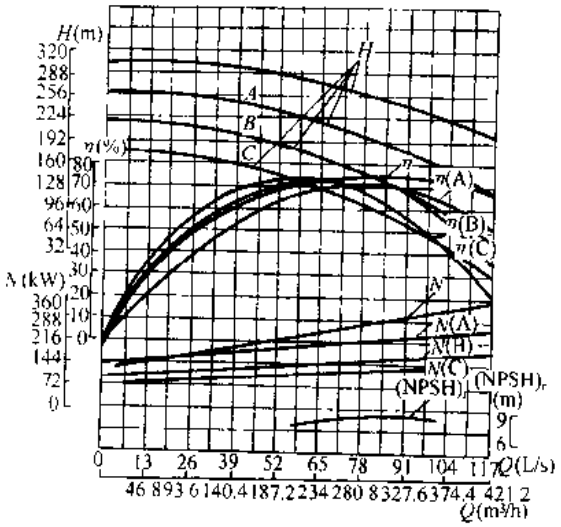

图 3-310 150KY260-265 型泵性能曲线(n = 2970r/min)

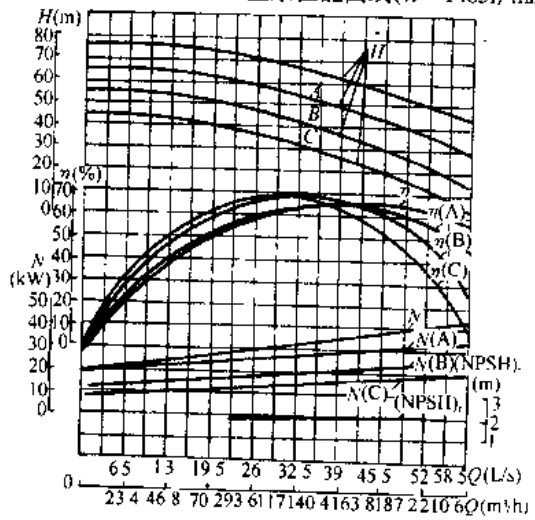

图 3-311 150KY260-265 型泵性能曲线

(n = 1485r/min)

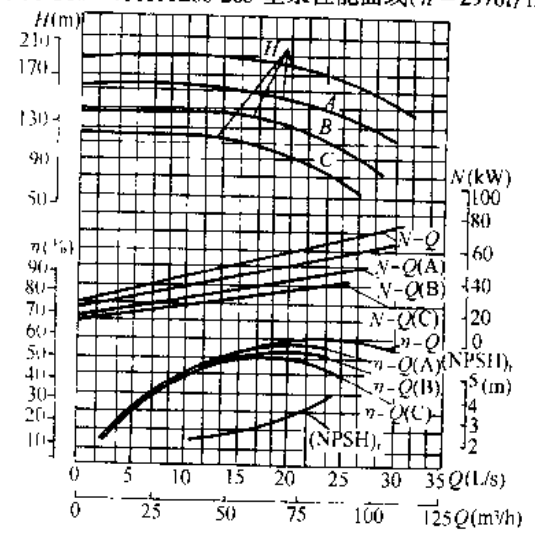

图 3-312 80KY60-190Ⅰ、80KY60-190Ⅱ型

泵性能曲线(n = 2970r/min)

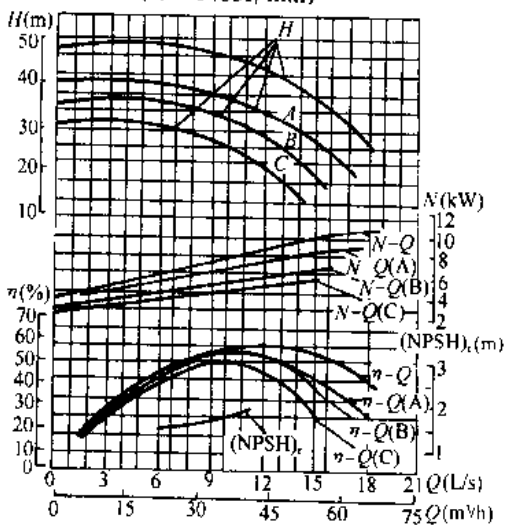

图 3-313 80KY60-190Ⅰ、80KY60-190Ⅱ型

泵性能曲线(n = 1485r/min)

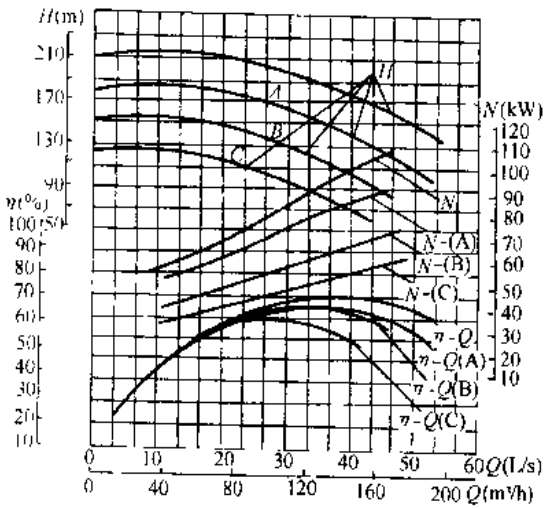

图 3-314 100KY100-200Ⅰ、100KY100-200Ⅱ型

泵性能曲线(n = 2970r/min)

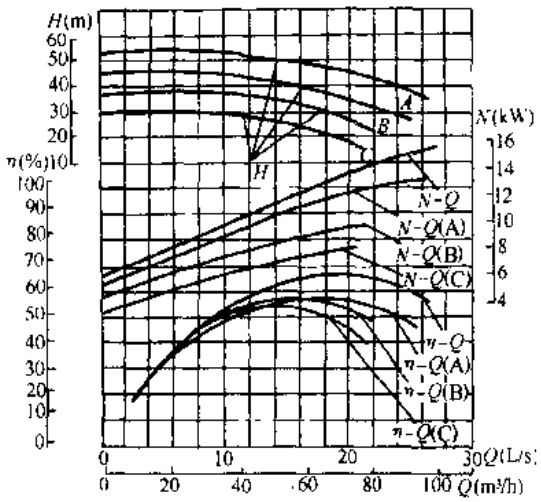

图 3-315　100KY100-200Ⅰ、100KY100-200Ⅱ型泵性能曲线(n = 1485r/min)

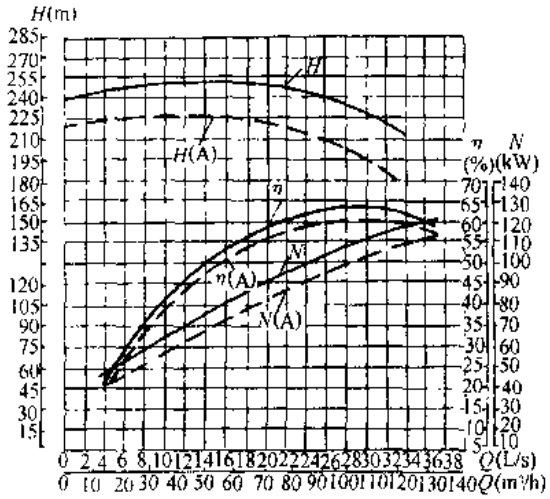

图 3-316　100KY100-250Ⅰ、100KY100-250Ⅱ型泵性能曲线(n = 2970r/min)

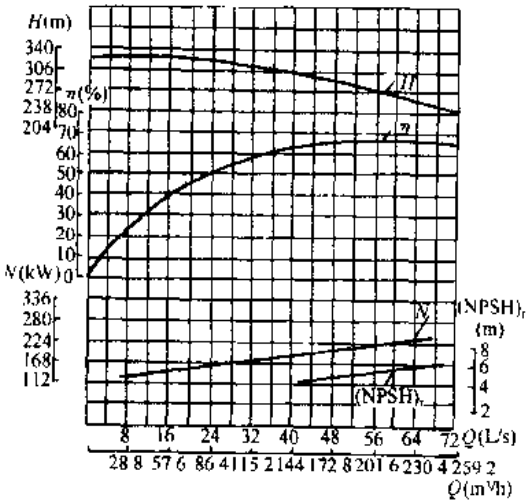

图 3-317　150KY180-275Ⅰ、150KY180-275Ⅱ型泵性能曲线(n = 2970r/min)

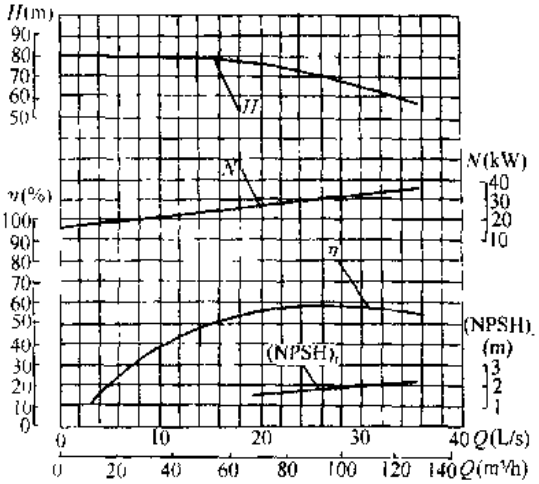

图 3-318　150KY180-275Ⅰ、150KY180-275Ⅱ型泵性能曲线(n = 1485r/min)

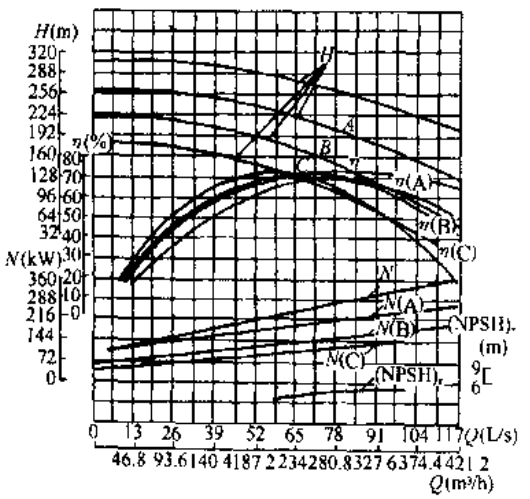

图 3-319　150KY260-265Ⅰ、150KY260-265Ⅱ型泵性能曲线(n = 2970r/min)

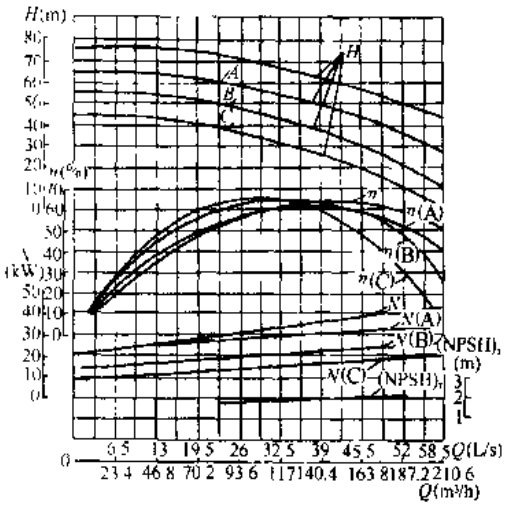

图 3-320　150KY260-265Ⅰ、150KY260-265Ⅱ型泵性能曲线(n = 1485r/min)

KY 型输油泵性能 表 3-73

泵型号	流量 Q m³/h	流量 Q L/s	扬程 H (m)	转速 n (r/min)	轴功率 N (kW)	配带电动机 功率 (kW)	配带电动机 型号	效率 η (%)	汽蚀余量 (NPSH)r (m)	叶轮直径 (mm)	重量 (kg)	主要生产厂
80KY50-200	45 50.4 58	12.5 14 16.1	209.7 205.7 194.5	2950	45.92 48.45 53.36	75	YB280S-2	56 58.3 57.6	3.4 3.7 4.1	276	460	威海水泵厂
80KY50-200A	45 50.4 58	12.5 14 16.1	178.5 172 161		39.22 41.88 45.27	55	YB250M-2	55.8 56.4 56.2	3.4 3.7 4.1			
80KY60-190	48 60 80	13.3 16.7 22.2	192 190 176	2970	46.50 51.77 60.90	75	YB280S-2	54 60 63	2.6 2.9 4.0	268		
80KY60-190A	45 56 67	12.5 15.6 18.6	162 160 155		38.95 43.60 47.96	55	YB250M-2	51 56 59	3.1 3.4 3.9	250		
80KY60-190B	42 52 63	11.7 14.4 17.5	137 135 130		30.15 34.15 37.82	55	YB250M-2	52 56 59	2.6 2.8 3.3	232		
80KY60-190C	38 48 58	10.6 13.3 16.1	115 113 109		24.8 28.41 31.3	45	YB225M-2	48 52 55	2.4 2.7 3.0	217		
80KY60-190	20 30 40	5.56 8.33 11.11	48 47 45	1485	5.81 6.98 8.17	11	YB160M-4	45 55 60	1.6 1.6 1.9	268		
80KY60-190A	22 28 34	6.11 7.78 9.44	40 39 38		5.21 5.83 6.52	11	YB160M-4	46 51 54	2.8 2.9 3.0	250		
80KY60-190B	20 26 32	5.56 7.22 8.89	36 35 34		4.08 4.68 5.29	7.5	YB132M-4	48 53 56	1.9 2.0 2.1	232		
80KY60-190C	19 24 29	5.28 6.67 8.06	30 29 28		3.37 3.72 4.10	7.5	YB132M-4	46 51 54	2.0 2.2 3.2	217		
100KY100-200	65 100 150	18.1 27.8 41.4	213 200 177	2970	65.4 78.98 101.90	132	YB315M1-2	58 69 71	2.9 3.7 6.14	285	500	
100KY100-200A	65 93 145	18.1 25.8 40.3	182 172 144		57.56 66.04 83.67	110	YB315S-2	56 66 68	2.8 3.8 6	265		
100KY100-200B	64 86 150	17.8 23.9 41.7	148 142 102		44.50 50.42 66.17	90	YB280M-2	58 66 63	2.9 3.45 6.14	245		
100KY100-200C	56 79 132	15.6 21.9 36.6	122 116 86		34.47 39.63 49.89	75	YB280S-2	54 63 62	2.65 3.3 5.65	225		
100KY100-200	32.5 50 98	9.03 13.9 27.22	53 50 34	1485	9.02 10.98 15.93	18.5	YB180M-4	52 62 57	1.55 1.7 2.1	285		
100KY100-200A	32.5 47 86	9.03 13.06 23.8	46 43 31		8.14 9.33 12.52	15	YB160L-4	50 59 58	1.55 1.67 1.98	265		
100KY100-200B	32 43 75	8.89 11.94 20.83	37 36 26		6.20 7.27 9.32	11	YB160M-4	52 58 57	1.54 1.63 1.9	245		
100KY100-200C	27 40 68	7.5 11.1 18.9	31 28 19		4.65 5.35 6.64	7.5	YB132M-4	49 57 53	1.5 1.61 1.84	225		
100KY100-250	60 100 120	16.67 27.8 33.3	266 250 229	2950	77.66 102.44 113.46	132 或 160	YB315M1-2 或 YB315M2-2	56 66.5 66	4.6	250	555	
100KY100-250A	57 95 114	15.8 26.4 31.7	240 225 207		67.78 91.01 99.69	110	YB315S-2	55 64 64.5	4.8	237.5		
100KY100-300	60 100 120	16.7 27.8 33.3	318 312 302		98.28 130.29 146.52	160	YB315L1-2	52.9 65.2 67.4	3.7 3.2 3.5	285		

续表

泵型号	流量 Q m³/h	流量 Q L/s	扬程 H (m)	转速 n (r/min)	轴功率 N (kW)	配带电动机 功率 (kW)	配带电动机 型号	效率 η (%)	汽蚀余量 (NPSH)r (m)	叶轮直径 (mm)	重量 (kg)	主要生产厂
150KY180-275	150 180 250	41.7 50 69.4	295 275 236	2970	185.51 198.36 247.34	250	JB0 JB 560M1-2 JB355S4-2	65 68 65	4.3 5 6.1	343	810	威海水泵厂
	67.5 90 128.2	18.8 25 35.6	75.4 70.8 59.1	1485	24.81 28.46 34.58	37	YB225S 4	55.9 61 59.7	1.6 1.8 2.3			
150KY260-265	207 260 360	57.5 72.2 100	283 265 220	2970	228.04 247.04 299.75	315	JB0 JB 630S1-2 JB355L-2	70 76 72	7 8 8	336	800	
150KY260-265A	193.3 240 330	53.7 66.7 91.7	231.7 215.8 176.3		187.76 198.78 226.48	250	JB6 JB 560M1-2 JB355S4-2	65 71 70	7 8 8	313		
150KY260-265B	170 225 283	47.2 62.5 78.6	191.4 176 149		130.39 147.82 159.59	185	JB355S1-2	68 73 72	7 8 8	289		
150KY260-265C	163.5 208 256	45.5 57.8 71.1	151.6 140 119		97.18 105.80 114.50	132	YB315M1-2	69.5 75 72.5	7 8 8	265		
150KY260-265	100 130 188	27.8 36.1 52.2	69 64 50	1485	31.33 34.35 41.31	45	YB225M-4	60 66 62	1.9 2 2.2	336		
150KY260-265A	97 120 165	26.9 33.3 45.8	58 54 44		25.55 27.16 30.91	37	YB225S-4	60 65 64	1.8 1.9 2.1	313		
150KY260-265B	85 113 142	23.6 31.4 39.4	48 44 37		17.64 19.92 21.69	30	YB200L-4	63 68 66	1.8 1.9 2.1	289		
150KY260-265C	82 103 128	22.8 28.6 35.6	38 36 30		13.26 14.64 15.85	18.5	YB180M-4	64 69 66	1.8 1.9 2.1	265		
80KY50-200 Ⅰ/Ⅱ	45 50.4 58	12.5 14 16.1	209.7 205.7 194.5	2950	45.91 48.45 53.36	75	YB280S-2	56 58.3 57.6	3.4 3.7 4.1	276	460	
80KY50-200 ⅠA/ⅡA	45 50.4 58	12.5 14 16.1	178.5 172 161		39.22 41.88 45.27	55	YB250M-2	55.8 56.4 56.2	3.4 3.7 4.1	276		
80KY60-190 Ⅰ/Ⅱ	48 60 80	13.3 16.7 22.2	192 190 176	2970	47.38 54.50 63.94	75	YB280S-2	53 57 60	2.6 2.9 4.0	268		
80KY60-190 ⅠA/ⅡA	45 56 67	12.5 15.6 18.6	162 160 155		41.38 46.06 50.53	55	YB250M-2	48 53 56	3.1 3.4 3.9	250		
80KY60-190 ⅠB/ⅡB	42 52 63	11.7 14.4 17.5	137 135 130		31.99 36.09 39.85	55	YB250M-2	49 53 56	2.6 2.8 3.3	232		
80KY60-190 ⅠC/ⅡC	38 48 58	10.6 13.3 16.1	115 113 109		26.46 30.16 33.12	45	YB225M-2	45 49 52	2.4 2.7 3.0	217		
80KY60-190 Ⅰ/Ⅱ	20 30 40	5.56 8.33 11.11	48 47 45	1485	6.22 7.38 8.45	11	YB160M-4	42 52 58	1.6 1.6 1.9	268		
80KY60-190 ⅠA/ⅡA	22 28 34	6.11 7.78 9.44	40 39 38		5.57 6.19 6.90	11	YB160M-4	43 48 51	2.8 2.9 3.0	250		
80KY60-190 ⅠB/ⅡB	20 26 32	5.56 7.22 8.89	36 35 34		4.35 4.95 5.59	7.5	YB132M-4	45 50 53	1.9 2.0 2.1	232		
80KY60-190 ⅠC/ⅡC	19 24 29	5.28 6.67 8.06	30 29 28		3.61 3.95 4.33	7.5	YB132M-4	43 48 51	2.0 2.2 3.2	217		
100KY100-200 Ⅰ/Ⅱ	65 100 150	18.1 27.8 41.4	213 200 177	2970	68.9 82.57 106.39	132	YB315M1-2	55 66 68	2.9 3.7 6.14	285	600	

续表

泵型号	流量 Q m³/h	流量 Q L/s	扬程 H (m)	转速 n (r/min)	轴功率 N (kW)	配带电动机 功率 (kW)	配带电动机 型号	效率 η (%)	汽蚀余量 (NPSH)r (m)	叶轮直径 (mm)	重量 (kg)	主要生产厂
100KY100-200 I A II A	65 93 145	18.1 25.8 40.3	182 172 144	2970	60.82 69.18 83.67	110	YB315S-2	58 63 68	2.8 3.8 6	265	500	威海水泵厂
100KY100-200 I B II B	64 86 150	17.8 23.9 41.7	148 142 102		46.93 52.82 69.48	90	YB280M-2	55 63 60	2.9 3.45 6.14	245		
100KY100-200 I C II C	56 79 132	15.6 21.9 36.6	122 116 86		36.50 41.61 52.43	75	YB280S-2	51 60 59	2.65 3.3 5.65	225		
100KY100-200 I II	32.5 50 98	9.03 13.9 27.22	53 50 34	1485	9.57 11.54 16.81	18.5	YB180M-4	49 59 54	1.55 1.7 2.1	285		
100KY100-200 I A II A	32.5 47 86	9.03 13.06 32.9	46 43 31		8.66 9.83 13.20	15	YB160L-4	47 56 55	1.55 1.67 1.98	265		
100KY100-200 I B II B	32 43 75	8.89 11.94 20.83	37 36 26		6.58 7.66 9.84	11	YB160M-4	49 55 54	1.54 1.63 1.9	245		
100KY100-200 I C II C	27 40 68	7.5 11.1 18.9	31 28 19		4.96 5.65 7.04	7.5	YB132M-4	46 54 50	1.5 1.61 1.84	225		
100KY100-250 I II	60 100 120	16.67 27.8 33.3	266 250 229	2950	82.05 107.28 118.86	132 或 160	YB315M1-2 或 YB315M2-2	53 63.5 63	4.6	250	555	
100KY100-250 I A II A	57 95 114	15.8 26.4 31.7	240 225 207		71.68 95.48 104.56	110	YB315S-2	52 61 61.5	4.8	237.5		
100KY100-300 I II	60 100 120	16.7 27.8 33.3	318 312 302		98.28 130.39 146.52	160	YB315L1-2	52.9 65.2 67.4	3.7 3.2 3.5	285		
150KY180-275 I II	150 180 216	41.7 50 60	295 275 250	2970	194.48 207.52 229.92	250	JB0 560M1-2 JB JB355S4-2	62 65 64	4.3 5 6.1	343	810	
	67.5 90 108	18.8 25 30	75.4 70.8 65.7	1485	26.21 29.93 33.92	37	YB225S-4	52.9 58 57	1.6 1.8 2.3			
150KY260-265 I II	207 260 312	57.5 72.2 86.6	283 265 247	2970	238.25 257.19 291.66	315	JB0 630S1-2 JB JB355L-2	67 73 72	7 8 8	336	800	
150KY260-265 I A II A	193.3 240 288	53.7 66.7 80	231.7 215.8 201		196.84 207.54 225.34	250	JB6 560M1-2 JB JB355S4-2	62 68 70	7 8 8	313		
150KY260-265 I B II B	170 225 270	47.2 62.5 75	191.4 176 154		136.41 154.15 159.58	185	JB355S1-2	65 70 71	7 8 8	289		
150KY260-265 I C II C	163.5 208 256	45.4 57.8 71.1	151.6 140 119		101.56 110.21 119.44	132	YB315M1-2	66.5 72 69.5	7 8 8	265		
150KY260-265 I II	100 130 156	27.8 36.1 43.3	69 64 58	1485	32.98 35.98 39.13	45	YB225M-4	57 63 63	1.9 2 2.2	336		
150KY260-265 I A II A	97 120 165	26.9 33.3 45.8	58 54 44		26.89 28.48 32.43	37	YB225S-4	57 62 61	1.8 1.9 2.1	313		
150KY260-265 I B II B	85 113 142	23.6 31.4 39.4	48 44 37		18.53 20.84 22.72	30	YB200L-4	60 65 63	1.8 1.9 2.1	289		
150KY260-265 I C II C	82 103 128	22.8 28.6 35.6	38 36 30		13.91 15.31 16.61	18.5	YB180M-4	61 66 63	1.8 1.9 2.1	265		

五、外形及安装尺寸

KY 型输油泵的外形及安装尺寸见图 3-321 和表 3-74～76。

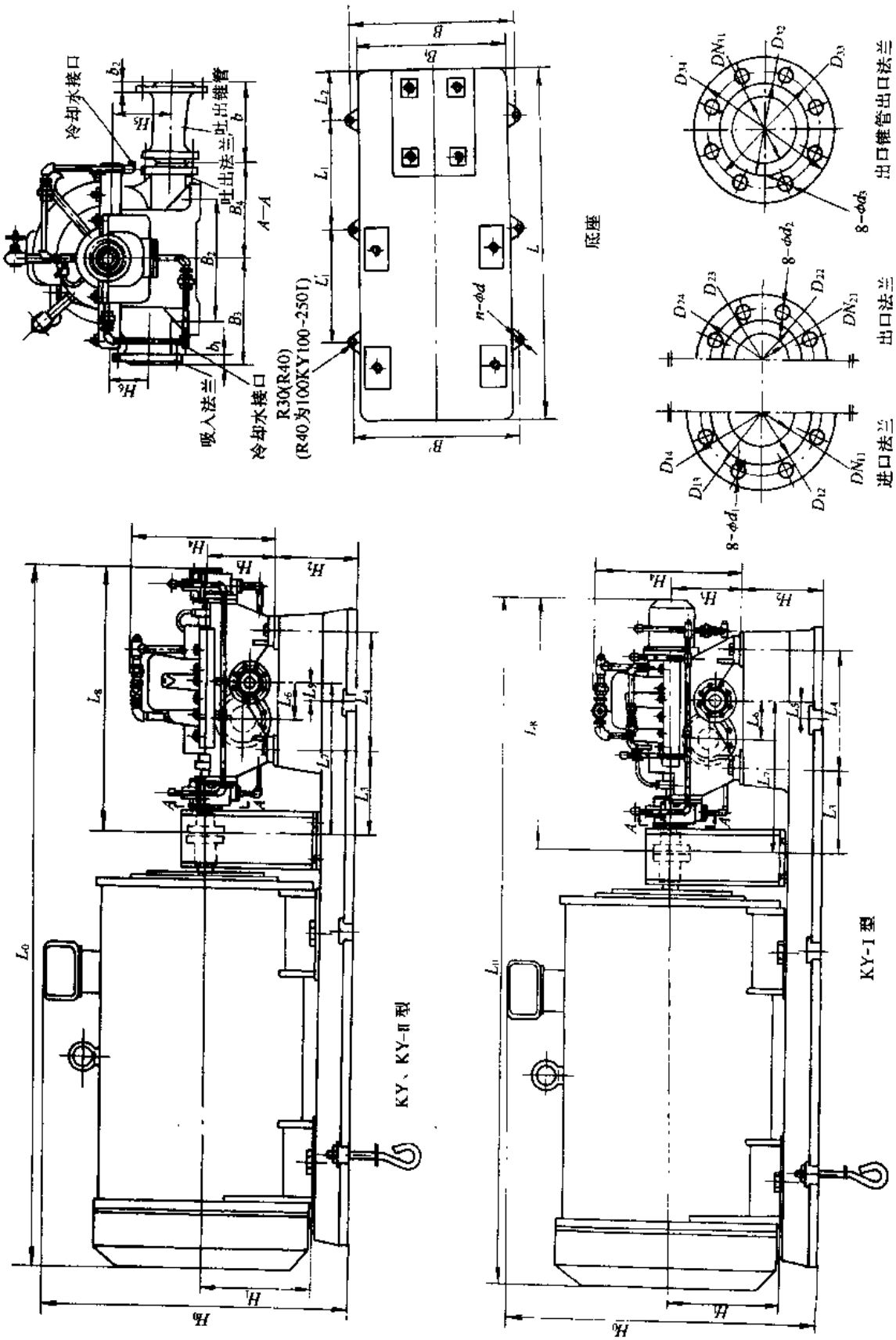

图 3-321　KY 型输油泵的外形及安装尺寸

KY、KY-Ⅱ型输油泵的外形及安装尺寸(mm) 表 3-74

泵型号	电动机型号	功率(kW)	L_0	L	L'_1	L_1	L_2	L_3	L_4	L_5	L_6	L_7	L_8	H_0	H_1	H_2	H_3	H_4	H_5	H_6	B/B'	B_1	B_2	B_3	B_4	n-ϕd
80KY50-200 200Ⅱ	YB280S-2	75	2218	1875	620	620	332	334	620	44.5	151	678.5	1203.5	950	280	120	280	584	155	130	640/640	614	390	325	250	6-28
80KY50-200A 200ⅡA	YB250M-2	55	2143	1792										920	250											
80KY60-190 190Ⅱ	YB280S-2	75	2218	1875										950	280											
80KY60-190A 190B 190ⅡA 190ⅡB	YB250M-2	55	2143	1792										920	250											
80KY60-190C 190ⅡC	YB225M-2	45	2048	1711										845	225											
80KY60-190 190A 190Ⅱ 190ⅡA	YB160M-4	11	1863	1566	750	0	420							770	160						570/454					
80KY60-190B 190C 190ⅡB 190ⅡC	YB132M-4	7.5	1758	1488										738	132											
100KY100-200 200A 200Ⅱ 200ⅡA	YB315M1-2	132	2541	1946	627	627	350	418.5	545	46	192	737	1297	1100	315	120	315	648	170	170	710/710	684	400	350	250	
	YB315S-2	110																								
100KY100-200B 200C 200ⅡB 200ⅡC	YB280M-2	90	2311	1918										985	280											
	YB280S-2	75	2361																							
100KY100-200 200Ⅱ	YB180M-4	18.5	2030	1606	0	1000								820	180						710/530					
100KY100-200A 200B 200ⅡA 200ⅡB	YB160L-4	15	1995	1597										805	160											
	YB160M-4	11	1955																							

续表

泵型号	电动机型号	功率(kW)	L_0	L	L_1'	L_1	L_2	L_3	L_4	L_5	L_6	L_7	L_8	H_0	H_1	H_2	H_3	H_4	H_5	H_6	B/B'	B_1	B_2	B_3	B_4	n-ϕd
100KY100-200C / 200ⅡC	YB132M-4	7.5	1850	1477	1000	0	350	418.5	545	46	192	737	1297	773	132	120	315	648	170	170	710/530	684	400	350	250	6-28
100KY100-250 / 250Ⅱ	YB315M1-2	132	2791	2222	1250	0	484	501	570	130	375	916	1487	1030	315	150	315	584	157	157	800/800	710	320	374.5	304	4-28
	YB315M2-2	160																								
100KY100-250A / 250ⅡA	YB315S-2	110																								
100KY100-300 / 300Ⅱ	YB315L1-2	160																								
150KY260-265 / 265Ⅱ	JB0630S1-2	315	3300	2967	950	950	427	400	630	3	207	762.5	1300	1460	630	435	395	760	250	165	1370/1370	1306	475	425	375	6-27
	JB630S1-2		3450											1530												
	JB355L-2		3030	2307	714	714				29.5				1150	355	160					910/910	844				
150KY260-265A / 265ⅡA 150KY180-275 / 275Ⅱ	JB0560M1-2	250	3300	2912	950	950				10				1300	560	365					1250/1250	1186				
	JB560M1-2		3275											1320												
	JB355S4-2		2900	2307	714	714				29.5				1150	355	160					910/910	844				
150KY260-265B / 265ⅡB	JB355S1-2	185																								
150KY260-265C / 265ⅡC	YB315M1-2	132	2540	2066										1120												
150KY260-265 / 265Ⅱ	YB225M-4	45	2174	1849.5	1120	0				47.5				960	225	120					680/560	644				
150KY260-265A / 265ⅡA 150KY180-275 / 275Ⅱ	YB225S-4	37	2149	1849.5																						
150KY260-265B / 265ⅡB	YB200L-4	30	2109	1788										940	200											
150KY260-265C / 265ⅡC	YB180M-4	18.5	2034	1760										900	180											

KY-Ⅰ型输油泵的外形及安装尺寸(mm) 表 3-75

泵型号	电动机型号	功率	L_0	L	L'_1	L_1	L_2	L_3	L_4	L_5	L_6	L_7	L_8	H_0	H_1	H_2	H_3	H_4	H_5	H_6	B/B'	B_1	B_2	B_3	B_4	n-ϕd
80KY50-200Ⅰ	YB280S-2	75	2158.5	1875	620	620	332	334	620	14.5	151	678.5	1144.5	950	280	120	280	704	155	130	640/640	614	390	325	250	6-28
80KY50-200ⅠA	YB250M-2	55	2083.5	1792										920	250											
80KY60-190Ⅰ	YB280S-2	75	2158.5	1875										950	280											
80KY60-190ⅠA / 190ⅠB	YB250M-2	55	2083.5	1792										920	250											
80KY60-190ⅠC	YB225M-2	45	1988.5	1711										845	225											
80KY60-190Ⅰ / 190ⅠA	YB160M-4	11	1984	1566	750	0	420							770	160			584			570/454					
80KY60-190ⅠB / 190ⅠC	YB132M-4	7.5	1699	1488										738	132											
100KY100-200Ⅰ	YB315M1-2	132	2428	1946	627	627	350	418.5	545	46	192	737	1184	1100	315		315	648	170	170	710/710	684	400	350	250	
100KY100-200ⅠA	YB315S-2	110																								
100KY100-200ⅠB	YB280M-2	90	2198	1917.5										985	280											
100KY100-200ⅠC	YB280S-2	75	2248											820	180											
100KY100-200Ⅰ	YB180M-4	18.5	1917	1606	0	1000								805	160						710/530					
100KY100-200ⅠA	YB160L-4	15	1882	1597																						
100KY100-200ⅠB	YB160M-4	11	1842																							

续表

泵型号	电动机型号	功率(kW)	L_0	L	L'_1	L_1	L_2	L_3	L_4	L_5	L_6	L_7	L_8	H_0	H_1	H_2	H_3	H_4	H_5	H_6	B/B'	B_1	B_2	B_3	B_4	n-ϕd
100KY100-200 I C	YB132M-4	7.5	1737	1477	1000	0	350	418.5	545	46	192	737	1184	773	132	120	315	648	170	170	710/530	684	400	350	250	6-28
100KY100-250 I	YB315M1-2	132	2674.5	2222	1250	0	484	501	570	130	375	916	1370.5	1030	315	150		584	157	157	800/800	710	320	374.5	304	4-28
	YB315M2-2	160																								
100KY100-250 I A	YB315S-2	110																								
100KY100-300 I	YB315L1-2	160																								
150KY260-265 I	JB0 JB 630S1-2	315	3264	2967	950	950	427	400	630	3	207	762.5	1264	1460	630	435	395	760	250	165	1370/1370	1306	475	425	375	6-27
			3414											1530												
	JB355L-2	250	2994	2307	714	714				29.5				1150	355	160					910/910	844				
150KY260-265 I A 150KY180-275 I	JB0 JB 560M1-2		3264	2912	950	950				10				1300	560	365					1250/1250	1186				
		185	3239											1320												
	JB355S4-2	132	2864	2307	714	714				29.5				1150	355	160					910/910	844				
150KY260-265 I B	JB355S1-2	45																								
150KY260-265 I C	YB315M1-2	37	2504	2066										1120												
150KY260-265 I	YB225M-4	30	2138	1849.5	1120	0				47.5				960	225	120					680/560	644				
150KY260-265 I A 150KY180-275 I	YB225S-4	18.5	2113																							
150KY260-265 I B	YB200L-4		2073	1788										940	200											
150KY260-265 I C	YB180M-4		1998	1760										900	180											

KY 型输油泵进口、出口法兰及出口锥管尺寸（mm） 表 3-76

泵型号	DN_{11}	D_{12}	D_{13}	D_{14}	ϕd_1	b_1	DN_{21}	D_{22}	D_{23}	D_{24}	ϕd_2	DN_{31}	D_{32}	D_{33}	D_{34}	ϕd_3	b_2	b
80KY50-200 80KY60-190	80	133	160	200	17.5	26	65	122	145	185	17.5	80	133	160	200	17.5	26	140
100KY100-200	100	158	190	235	M20	28	80	133	160	200	17.5	100	158	190	235	22	26	140
100KY100-250 100KY10-300	100	149	190	235	22	24	80	120	160	200	17.5							
150KY180-275	150	212	250	300	26	40	100	160	190	230	23	150	212	250	300	26	40	300
150KY260-265							125	184	220	270	26							

注：表中为原型泵安装尺寸，Ⅰ、Ⅱ型泵尺寸与之相同。

六、成套供应范围

KY 型输油泵成套供应范围见表 3-77。

KY 型输油泵成套供应范围 表 3-77

项目	名　称	数量	备　注
主机	泵（包括出口锥管） 电动机 底座 联轴器及护罩	1 1 1 各 1	按合同供货 根据合同可配套不同电压或不同系列的电动机
附件	地脚螺栓 闸阀、止回阀、底阀		按合同供货
工具	钩扳手		按合同供货

3.1.20 D、DG 型多级单吸分段式离心泵

一、适用范围

D、DG 型单吸多级分段式离心泵，供输送清水及物理、化学性质类似于水的液体。D 型泵输送液体温度不大于 80℃，适用于工业和城镇给水及矿山排水；DG 型泵输送液体温度不大于 105℃，适用于小型锅炉给水或输送类似的热水。

二、型号意义说明

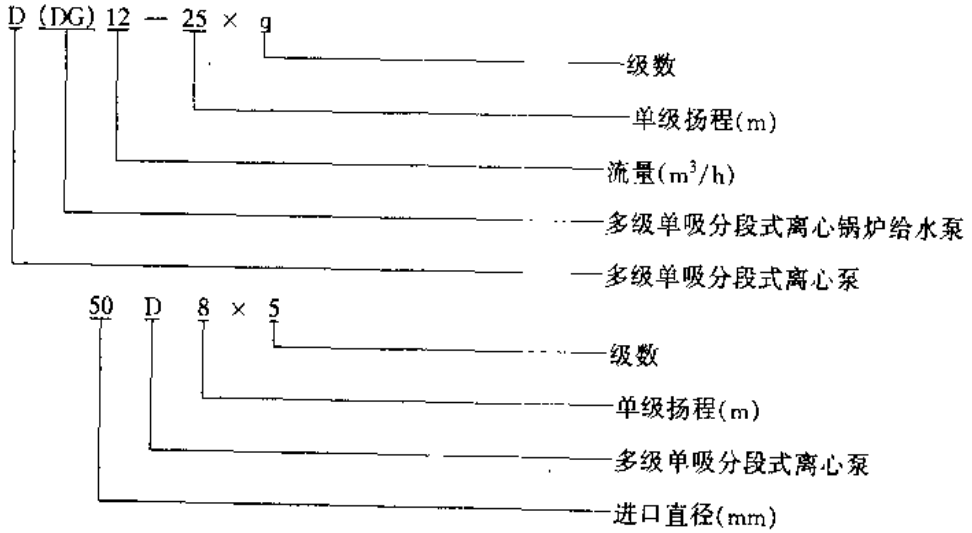

三、结构

D、DG 型系多级单吸分段式离心泵。D 型泵进口为水平方向、出口垂直向上。DG 型锅炉给水泵进口和出口均为垂直向上。从电动机端向泵看，为顺时针方向旋转。

四、性能

D、DG 型多级单吸分段式离心泵性能见图 3-322～328 和表 3-78。

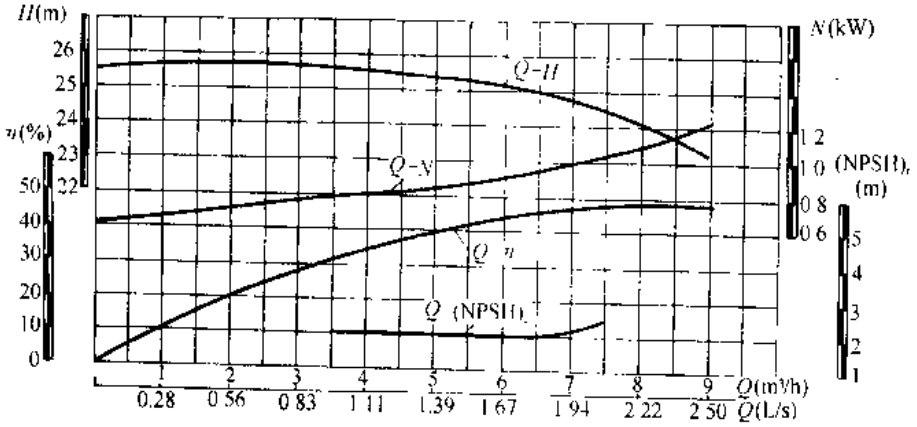

图 3-322　D、DG6-25 型泵性能曲线（n = 2950r/min）

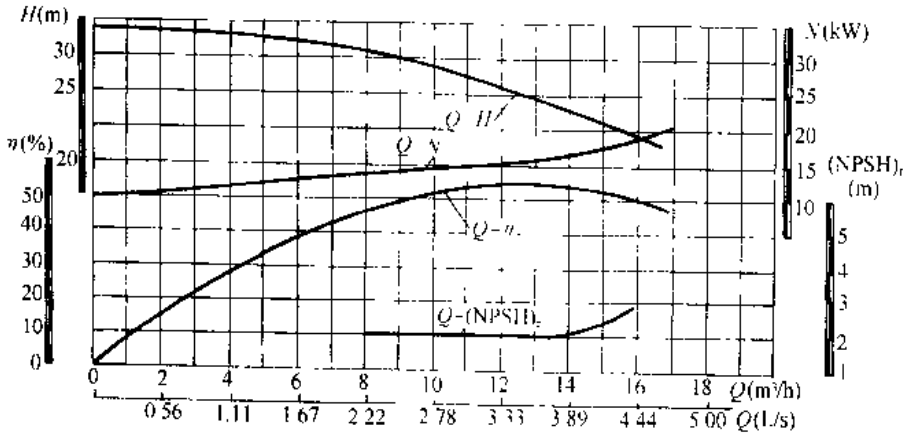

图 3-323　D、DG12-25 型泵性能曲线（n = 2950r/min）

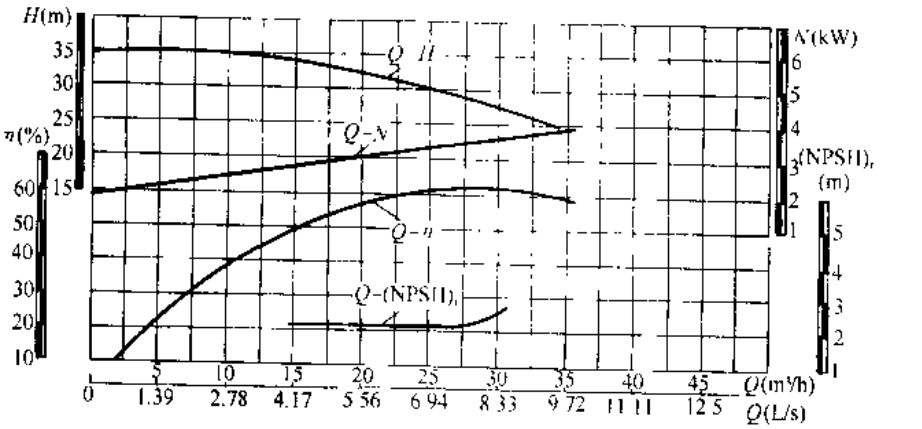

图 3-324　D、DG25-30 型泵性能曲线（n = 2950r/min）

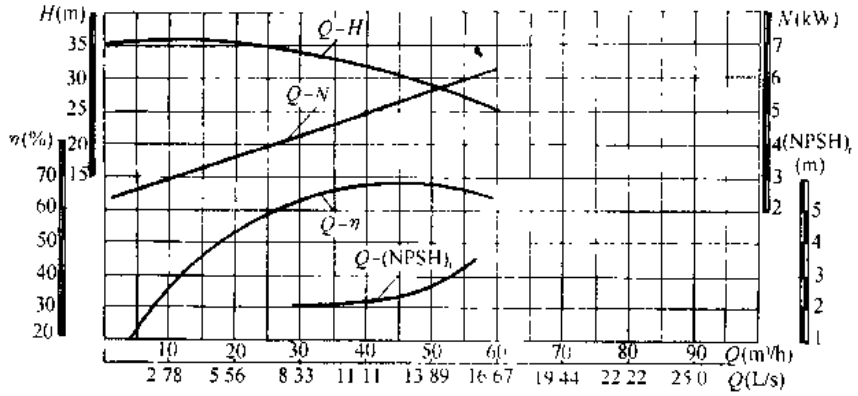

图 3-325 D、DG46-30 型泵性能曲线（n = 2950r/min）

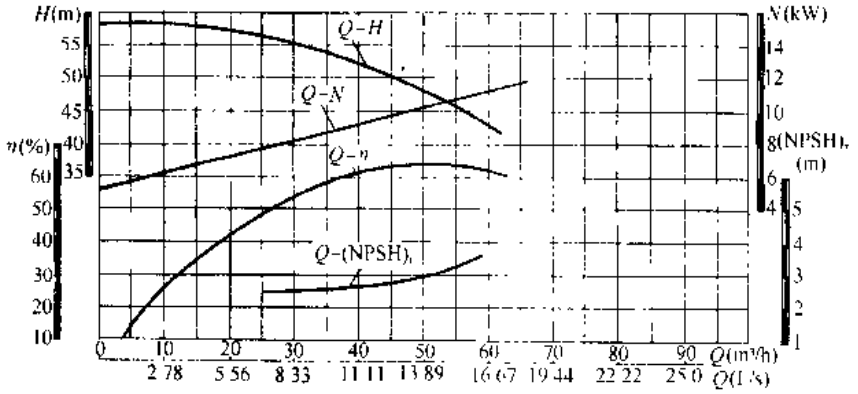

图 3-326 D、DG46-50 型泵性能曲线（n = 2950r/min）

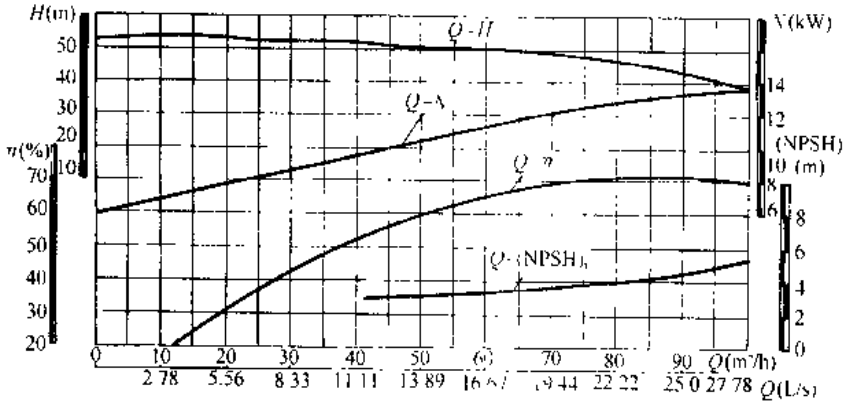

图 3-327 D、DG85-45 型泵性能曲线（n = 2950r/min）

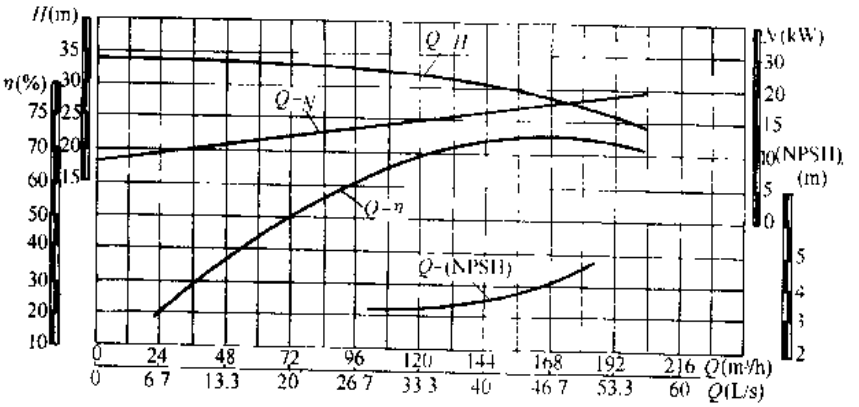

图 3-328 D、DG155-30 型泵性能曲线（n = 1480r/min）

D、DG 型多级单吸分段式离心泵性能 表 3-78

泵型号	级数	流量 Q		扬程 H (m)	转速 n (r/min)	效率 η (%)	功率 N (kW)		汽蚀余量 $(NPSH)_r$ (m)	总重 (kg)	主要生产厂
		m^3/h	L/s				轴功率	电动机功率			
D/DG6-25	2	3.75 6.3 7.5	1.04 1.75 2.08	51 50 49	2950	33 45 47	1.58 1.93 2.13	3	2.0 2.0 2.5	149	广州水泵厂、龙岩水泵厂、兴城水泵厂、江山水泵总厂、威海水泵厂、广州市第一水泵厂
D/DG6-25	3	3.75 6.3 7.5	1.04 1.75 2.08	76.5 75 73.5	2950	33 45 47	2.37 2.86 3.19	4	2.0 2.0 2.5	188	
D/DG6-25	4	3.75 6.3 7.5	1.04 1.75 2.08	102 100 98	2950	33 45 47	3.16 3.81 4.26	5.5	2.0 2.0 2.5	207	
D/DG6-25	5	3.75 6.3 7.5	1.04 1.75 2.08	127.5 125 122.5	2950	33 45 47	3.95 4.77 5.32	7.5	2.0 2.0 2.5	217	
D/DG6-25	6	3.75 6.3 7.5	1.04 1.75 2.08	153 150 147	2950	33 45 47	4.73 5.72 6.39	7.5	2.0 2.0 2.5	284	
D/DG6-25	7	3.75 6.3 7.5	1.04 1.75 2.08	178.5 175 171.5	2950	33 45 47	5.52 6.67 7.45	11	2.0 2.0 2.5	294	
D/DG6-25	8	3.75 6.3 7.5	1.04 1.75 2.08	204 200 196	2950	33 45 47	6.31 7.63 8.52	11	2.0 2.0 2.5	329	
D/DG6-25	9	3.75 6.3 7.5	1.04 1.75 2.08	229.5 225 220.5	2950	33 45 47	7.10 8.58 9.58	15	2.0 2.0 2.5	339	
D/DG6-25	10	3.75 6.3 7.5	1.04 1.75 2.08	255 250 245	2950	33 45 47	7.89 9.53 10.65	15	2.0 2.0 2.5	378	
D/DG6-25	11	3.75 6.3 7.5	1.04 1.75 2.08	280.5 275 269.5	2950	33 45 47	8.68 10.5 11.71	15	2.0 2.0 2.5	388	
D/DG6-25	12	3.75 6.3 7.5	1.04 1.75 2.08	306 300 294	2950	33 45 47	9.47 11.44 12.78	18.5	2.0 2.0 2.5	398	
D/DG12-25	2	7.5 12.5 15.0	2.08 3.47 4.17	56.4 50 46	2950	44 54 53	1.72 3.16 3.55	5.5	2.0 2.0 2.5	187	广州水泵厂、龙岩水泵厂、兴城水泵厂、唐山水泵厂、江山水泵总厂、威海水泵厂、广州市第一水泵厂
D/DG12-25	3	7.5 12.5 15.0	2.08 3.47 4.17	84.6 75 69	2950	44 54 53	3.93 4.73 5.32	7.5	2.0 2.0 2.5	215	
D/DG12-25	4	7.5 12.5 15.0	2.08 3.47 4.17	112.8 100 92	2950	44 54 53	5.24 6.30 7.09	11	2.0 2.0 2.5	276	
D/DG12-25	5	7.5 12.5 15.0	2.08 3.47 4.17	141 125 115	2950	44 54 53	6.55 7.88 8.86	11	2.0 2.0 2.5	292	
D/DG12-25	6	7.5 12.5 15.0	2.08 3.47 4.17	169.2 150 138	2950	44 54 53	7.85 9.46 10.64	15	2.0 2.0 2.5	316	
D/DG12-25	7	7.5 12.5 15.0	2.08 3.47 4.17	197.4 175 161	2950	44 54 53	9.16 11.0 12.41	15	2.0 2.0 2.5	333	
D/DG12-25	8	7.5 12.5 15.0	2.08 3.47 4.17	225.6 200 184	2950	44 54 53	10.47 12.61 14.18	18.5	2.0 2.0 2.5	370	
D/DG12-25	9	7.5 12.5 15.0	2.08 3.47 4.17	253.8 225 207	2950	44 54 53	11.78 14.18 15.95	18.5	2.0 2.0 2.5	387	
D/DG12-25	10	7.5 12.5 15.0	2.08 3.47 4.17	282 250 230	2950	44 54 53	13.09 15.76 17.73	22	2.0 2.0 2.5	417	
D/DG12-25	11	7.5 12.5 15.0	2.08 3.47 4.17	310.2 275 253	2950	44 54 53	14.4 17.34 19.5	22	2.0 2.0 2.5	433	
D/DG12-25	12	7.5 12.5 15.0	2.08 3.47 4.17	328.4 300 275	2950	44 54 53	15.7 18.9 21.3	30	2.0 2.0 2.5	553	

续表

泵型号	级数	流量 Q		扬程 H (m)	转速 n (r/min)	效率 η (%)	功率 N (kW)		汽蚀余量 $(NPSH)_r$ (m)	总重 (kg)	主要生产厂
		m^3/h	L/s				轴功率	电动机功率			
$\frac{D}{DG}$25-30	2	15 25 30	4.17 6.94 8.33	68 60 55	2950	50 62 63	5.56 6.59 7.12	11	2.2 2.2 2.6	340	广州水泵厂、龙岩水泵厂、兴城水泵厂、广州市第一水泵厂
$\frac{D}{DG}$25-30	3	15 25 30	4.17 6.94 8.33	102 90 82.5	2950	50 62 63	8.33 9.88 10.7	15	2.2 2.2 2.6	376	
$\frac{D}{DG}$25-30	4	15 25 30	4.17 6.94 8.33	136 120 110	2950	50 62 63	11.11 13.1 14.26	18.5	2.2 2.2 2.6	419	
$\frac{D}{DG}$25-30	5	15 25 30	4.17 6.94 8.33	170 150 137.5	2950	50 62 63	13.89 16.47 17.83	22	2.2 2.2 2.6	452	
$\frac{D}{DG}$25-30	6	15 25 30	4.17 6.94 8.33	204 180 165	2950	50 62 63	16.67 19.77 21.4	30	2.2 2.2 2.6	572	
$\frac{D}{DG}$25-30	7	15 25 30	4.17 6.94 8.33	238 210 192.5	2950	50 62 63	19.44 23.1 24.96	30	2.2 2.2 2.6	592	
$\frac{D}{DG}$25-30	8	15 25 30	4.17 6.94 8.33	272 240 220	2950	50 62 63	22.22 26.4 28.53	37	2.2 2.2 2.6	620	
$\frac{D}{DG}$25-30	9	15 25 30	4.17 6.94 8.33	306 270 247.5	2950	50 62 63	25.0 29.65 32.1	37	2.2 2.2 2.6	640	
$\frac{D}{DG}$25-30	10	15 25 30	4.17 6.94 8.33	340 300 275	2950	50 62 63	27.8 32.9 35.7	45	2.2 2.2 2.6	722	
$\frac{D}{DG}$46-30	2	30 46 55	8.33 12.8 15.3	68 60 55	2950	64 70 68	10.0 10.74 11.89	15	2.4 3.0 4.6	366	广州水泵厂、龙岩水泵厂、唐山水泵厂、兴城水泵厂、烟台水泵厂、广州市第一水泵厂
$\frac{D}{DG}$46-30	3	30 46 55	8.33 12.8 15.3	102 90 81	2950	64 70 68	18.02 16.11 17.84	22	2.4 3.0 4.6	438	
$\frac{D}{DG}$46-30	4	30 46 55	8.33 12.8 15.3	136 120 108	2950	64 70 68	17.36 21.48 23.79	30	2.4 3.0 4.6	531	
$\frac{D}{DG}$46-30	5	30 46 55	8.33 12.8 15.3	170 150 135	2950	64 70 68	21.7 26.85 29.74	37	2.4 3.0 4.6	560	
$\frac{D}{DG}$46-30	6	30 46 55	8.33 12.8 15.3	204 180 162	2950	64 70 68	26.04 32.21 35.68	37	2.4 3.0 4.6	576	
$\frac{D}{DG}$46-30	7	30 46 55	8.33 12.8 15.3	238 210 189	2950	64 70 68	30.38 37.58 41.63	45	2.4 3.0 4.6	664	
$\frac{D}{DG}$46-30	8	30 46 55	8.33 12.8 15.3	274 240 216	2950	64 70 68	34.72 42.95 47.58	55	2.4 3.0 4.6	762	
$\frac{D}{DG}$46-30	9	30 46 55	8.33 12.8 15.3	306 270 243	2950	64 70 68	39.06 48.32 53.53	55	2.4 3.0 4.6	790	
$\frac{D}{DG}$46-30	10	30 46 55	8.33 12.8 15.3	340 300 270	2950	64 70 68	43.4 53.69 59.47	75	2.4 3.0 4.6	949	

续表

泵型号	级数	流量 Q		扬程 H	转速 n	效率 η	功率 N (kW)		汽蚀余量 (NPSH)r	总重	主要生产厂
		m³/h	L/s	(m)	(r/min)	(%)	轴功率	电动机功率	(m)	(kg)	
D DG 46-50	2	30 46 55	8.33 12.8 15.3	111 100 92	2950	54 63 64	16.8 19.89 22.2	30	2.5 2.8 3.2	546	广州水泵厂、龙岩水泵厂、江山水泵总厂、烟台水泵厂、广州市第一水泵厂、兴城水泵厂、山东双轮集团有限公司(原威海水泵厂)
D DG 46-50	3	30 46 55	8.33 12.8 15.3	166.5 150 138	2950	54 63 64	25.19 29.83 32.3	37	2.5 2.8 3.2	640	
D DG 46-50	4	30 46 55	8.33 12.8 15.3	222 200 184	2950	54 63 64	33.59 39.77 43.06	45	2.5 2.8 3.2	744	
D DG 46-50	5	30 46 55	8.33 12.8 15.3	277.5 250 230	2950	54 63 64	41.98 49.71 53.83	55	2.5 2.8 3.2	877	
D DG 46-50	6	30 46 55	8.33 12.8 15.3	333 300 276	2950	54 63 64	50.38 59.65 64.59	75	2.8 2.8 3.2	1040	
D DG 46-50	7	30 46 55	8.33 12.8 15.3	388.5 350 322	2950	54 63 64	58.78 69.6 75.36	90	2.5 2.8 3.2	1061	
D DG 46-50	8	30 46 55	8.33 12.8 15.3	440 400 368	2950	54 63 64	67.18 79.54 86.12	90	2.5 2.8 3.2	1148	
D DG 46-50	9	30 46 55	8.33 12.8 15.3	499.5 450 414	2950	54 63 64	75.57 89.48 96.89	110	2.5 2.8 3.2	1521	
D DG 46-50	10	30 46 55	8.33 12.8 15.3	555 500 460	2950	54 63 64	83.97 99.42 107.66	110	2.5 2.8 3.2	1609	
D DG 46-50	11	30 46 55	8.33 12.8 15.3	610.5 550 506	2950	54 63 64	92.37 109.36 118.42	132	2.5 2.8 3.2	1862	
D DG 46-50	12	30 46 55	8.33 12.8 15.3	666 600 552	2950	54 63 64	100.8 119.3 129.2	132	2.5 2.8 3.2	2007	

续表

泵型号	级数	流量 Q		扬程 H (m)	转速 n (r/min)	效率 η (%)	功率 N (kW)		汽蚀余量 (NPSH)r (m)	总重 (kg)	主要生产厂
		m^3/h	L/s				轴功率	电动机功率			
D85-45	2	55 85 100	15.3 23.6 27.8	102 90 78	2950	63 72 70	24.25 28.94 30.35	37	3.2 4.2 5.2		广州水泵厂、龙岩水泵厂、兴城水泵厂、山东双轮集团有限公司(原威海水泵厂)
D85-45	3	55 85 100	15.3 23.6 27.8	153 135 117	2950	63 72 70	36.38 43.4 45.52	55	3.2 4.2 5.2		
D85-45	4	55 85 100	15.3 23.6 27.8	204 180 156	2950	63 72 70	48.5 57.87 60.7	75	3.2 4.2 5.2		
D85-45	5	55 85 100	15.3 23.6 27.8	255 225 195	2950	63 72 70	60.63 72.34 75.86	90	3.2 4.2 5.2		
D85-45	6	55 85 100	15.3 23.6 27.8	306 270 234	2950	63 72 70	72.75 86.81 91.04	110	3.2 4.2 5.2		
D85-45	7	55 85 100	15.3 23.6 27.8	357 315 273	2950	63 72 70	85.88 101.3 106.2	132	3.2 4.2 5.2		
D85-45	8	55 85 100	15.3 23.6 27.8	408 360 312	2950	63 72 70	97 115.7 121.4	132	3.2 4.2 5.2		
D85-45	9	55 85 100	15.3 23.6 27.8	459 405 351	2950	63 72 70	109.1 130.2 136.6	160	3.2 4.2 5.2		
D155-30	2	100 155 185	27.8 43.0 51.4	65 60 55	1480	64 75 75	27.66 33.77 36.95	55	3.2 3.9 4.8		广州水泵厂、兴城水泵厂、山东双轮集团有限公司(原威海水泵厂)
D155-30	3	100 155 185	27.8 43.0 51.4	97.5 90 82.5	1480	64 75 75	41.2 50.65 55.42	75	3.2 3.9 4.8		
D155-30	4	100 155 185	27.8 43.0 51.4	130 120 110	1480	64 75 75	55.32 67.54 73.9	90	3.2 3.9 4.8		
D155-30	5	100 155 185	27.8 43.0 51.4	162.5 150 137.5	1480	64 75 75	69.15 84.42 92.37	110	3.2 3.9 4.8		
D155-30	6	100 155 185	27.8 43.0 51.4	195 180 165	1480	64 75 75	82.98 101.3 110.8	132	3.2 3.9 4.8		
D155-30	7	100 155 185	27.8 43.0 51.4	227.5 210 192.5	1480	64 75 75	96.81 118.2 129.3	160	3.2 3.9 4.8		
D155-30	8	100 155 185	27.8 43.0 51.4	260 240 220	1480	64 75 75	110.6 135.1 147.8	180	3.2 3.9 4.8		
D155-30	9	100 155 185	27.8 43.0 51.4	292.5 270 247.5	1480	64 75 75	124.5 152 166.3	180	3.2 3.9 4.8		
D155-30	10	100 155 185	27.8 43.0 51.4	325 300 275	1480	64 75 75	138.3 168.8 184.7	225	3.2 3.9 4.8		

续表

泵型号	级数	流量 Q		扬程 H	转速 n	效率 η	功率 N (kW)		汽蚀余量 (NPSH)r	总重	主要生产厂
		m^3/h	L/s	(m)	(r/min)	(%)	轴功率	电动机功率	(m)	(kg)	
65D8 (50D8)	3	18	5	25.5	2950	64.5	1.935	2.2	3.7	65	唐山水泵厂、广州市第一水泵厂
	4			34.0			2.58	3		77	
	5			42.5			3.225	4		90	
	6			51.0			3.87	5.5		102	
	7			59.5			4.515	5.5		117	
	8			68.0			5.16	7.5		129	
	9			70.5			5.805	7.5		141	
80D12	2	34.6	9.6	22.8	2950	75	2.84	4	3.6	102	
	3			34.2			4.26	5.5		119	
	4			45.6			5.69	7.5		136	
	5			57			7.10	11		153	
	6			68.4			8.52	11		170	
	7			79.8			9.94	15		187	
	8			91.2			11.36	15		204	
	9			102.9			12.78	18.5		221	
100D16	2	54	15	31	2950	72.5	6.0	7.5	3.7	135	
	3			46.5			9.0	15		157	
	4			62			12.0	18.5		181	
	5			77.5			15.0	22		205	
	6			93			18.0	22		229	
	7			105.8			21.0	30		253	
	8			124			24.0	30		277	
	9			139.5			27.0	37		300	
D155-30 (150D-30)	3	155	43	87.0	1480	77	47.6	75	3.8	575	
	4			116			63.5	90		660	
	5			145			79.5	110		750	
	6			174			95	132		840	
	7			203			111	160		930	
	8			232			127	180		1020	
	9			261			143	180		1110	
	10			290			159	225		1200	
D280-43 (200D-43)	2	288	80	81.6	1480	80	80.0	110	4.6	750	唐山水泵厂
	3			122.4			120	160		870	
	4			163.2			160	225		1000	
	5			204.0			200	260		1130	
	6			244.8			240	300		1260	
	7			285.6			280	360		1420	
	8			326.4			320	440		1580	
	9			367.2			360	440		1740	

五、外形及安装尺寸

D、DG 型多级单吸分段式离心泵外形及安装尺寸（生产厂见性能表），分带底座见图 3-329 和表 3-79；泵自带底座见图 3-330 和表 3-80；D 型多级单吸分段式离心泵的外形及安装尺寸（唐山水泵厂、广州市第一水泵厂）见图 3-331 和表 3-81～83。

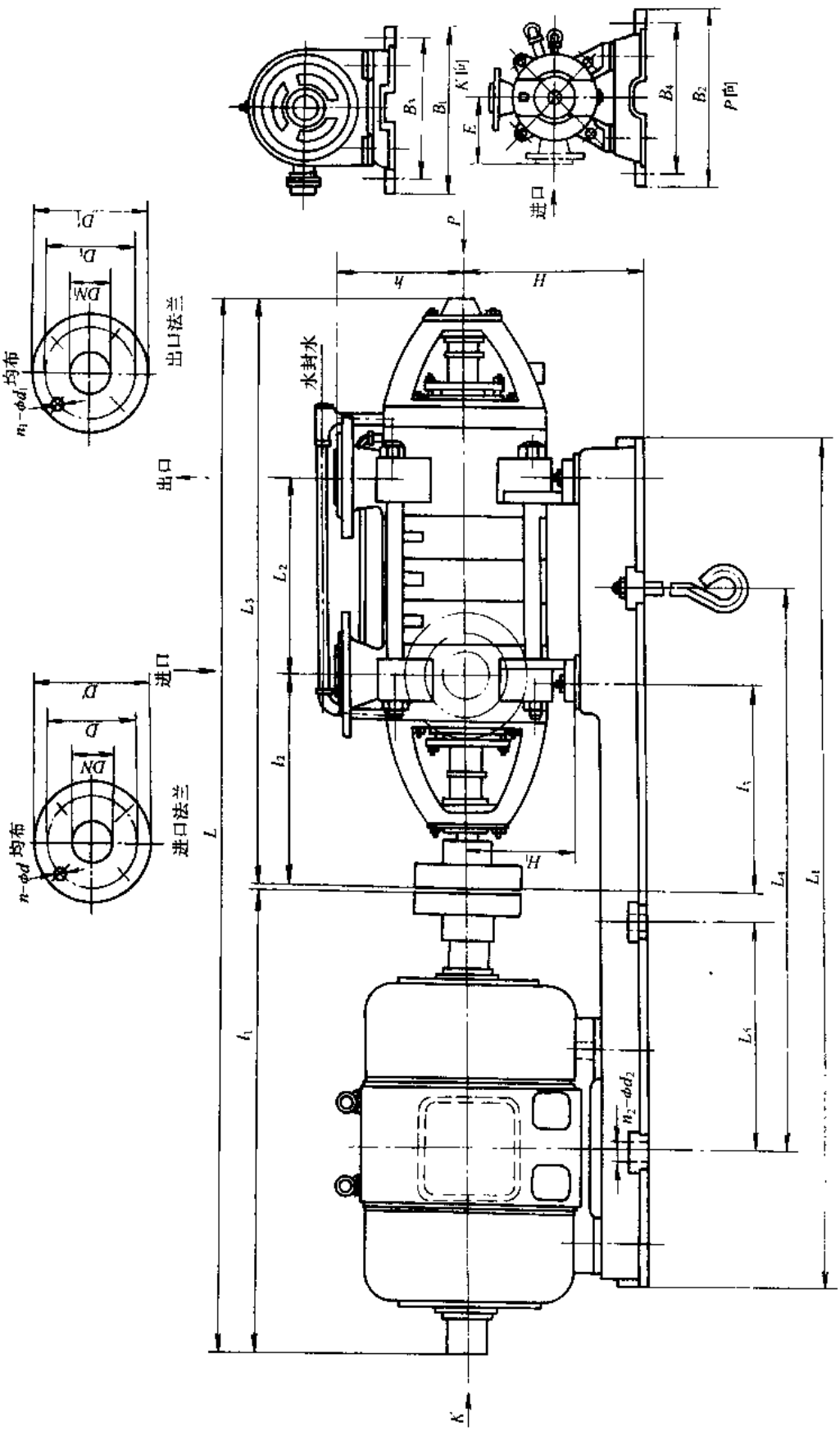

图 3-329 D、DG型多级单吸分段式离心泵外形及安装尺寸(带底座)(生产厂见性能表)

$\frac{D}{DG}$型多级单吸分段式离心泵的外形及安装尺寸(带底座)(mm)(生产厂见性能表)

表 3-79

泵型号	电动机型号	L	L_1	L_2	L_3	L_4	L_5	l_1	l_2	l_3	B_1	B_2	B_3	B_4	E	H	H_1	h	直径						$n-\phi d$	$n_1-\phi d_1$	$n_2-\phi d_2$	地脚螺栓 $Md\times L$
																			DN	DN_1	D	D_1	D'	D'_1				
$\frac{D}{DG}$6-25×2	Y100L-2	1030	885	130	645	600		380			440	440	390	390	170	230												
$\frac{D}{DG}$6-25×3	Y112M-2	1175	985	180	695	600		475			440	440	390	390	170	230												
$\frac{D}{DG}$5-25×4	Y132S1-2	1225	985	230	745	650		475			440	440	390	390	170	230												
$\frac{D}{DG}$6-25×5	Y132S2-2	1275	985	280	795	650		475			440	440	390	390	170	230												
$\frac{D}{DG}$6-25×6	Y132S2-2	1450	1206	330	845	785		600			485	485	435	435	170	240												
$\frac{D}{DG}$6-25×7	Y160M1-2	1500	1206	380	895	785		600	265	265	485	485	435	435	170	240	150	170	40	40	110	110	145	145	4-18	4-18	4-24	M20×300
$\frac{D}{DG}$6-25×8	Y160M1-2	1550	1306	430	945	835		600			485	485	435	435	170	240												
$\frac{D}{DG}$6-25×9	Y160M2-2	1600	1306	480	995	835		600			485	485	435	435	170	240												
$\frac{D}{DG}$6-25×10	Y160M2-2	1695	1500	530	1045	935		645			485	485	435	435	170	240												
$\frac{D}{DG}$6-25×11	Y160M2-2	1745	1500	580	1095	935		645			485	485	435	435	170	240												
$\frac{D}{DG}$6-25×12	Y160L-2	1795	1500	630	1145	935		645			485	485	435	435	170	240												
$\frac{D}{DG}$12-25×2	Y132S1-2	1125	874	130	645	600		477			445	445	395	395	170	230												
$\frac{D}{DG}$12-25×3	Y132S2-2	1175	874	180	695	600		477			445	445	395	395	170	230												
$\frac{D}{DG}$12-25×4	Y160M1-2	1350	1040	230	745	710		602			480	480	430	430	170	240												
$\frac{D}{DG}$12-25×5	Y160M1-2	1400	1090	280	795	730		602			480	480	430	430	170	240												
$\frac{D}{DG}$12-25×6	Y160M2-2	1450	1140	330	845	740		602			480	480	430	430	170	240												
$\frac{D}{DG}$12-25×7	Y160M2-2	1500	1190	380	895	780		602	265	265	480	480	430	430	170	240	150	170	50	40	110	110	145	145	4-18	4-18	4-24	M20×300
$\frac{D}{DG}$12-25×8	Y160L-2	1595	1284	430	945	830		647			480	480	430	430	170	240												
$\frac{D}{DG}$12-25×9	Y160L-2	1645	1334	480	995	850		647			480	480	430	430	170	240												
$\frac{D}{DG}$12-25×10	Y180M-2	1720	1397	530	1045	870		672			510	450	460	460	170	260												
$\frac{D}{DG}$12-25×11	Y180M-2	1770	1447	580	1095	900		672			510	450	460	460	170	260												
$\frac{D}{DG}$12-25×12	Y200L1-2	1925	1571	630	1145	980		777			550	450	500	500	170	280												

续表

泵型号	电动机型号	L	L_1	L_2	L_3	L_4	L_5	l_1	l_2	l_3	B_1	B_2	B_3	B_4	E	H	H_1	h	直径 DN	DN_1	D	D_1	D'	D'_1	$n-\phi d$	$n_1-\phi d_1$	$n_2-\phi d_2$	地脚螺栓 $Md\times l$
$\frac{D}{DG}$25-30×2	Y160M1-2	1385	1110	165	780	760		600			530	530	460	460	210	250												
$\frac{D}{DG}$25-30×3	Y160M2-2	1450	1110	230	845	760		600			530	530	460	460	210	250												
$\frac{D}{DG}$25-30×4	Y160L-2	1560	1219	295	910	850		645			530	530	460	460	210	250												
$\frac{D}{DG}$25-30×5	Y180M-2	1650	1297	360	975	880		670			530	530	460	460	210	260												
$\frac{D}{DG}$25-30×6	Y200L1-2	1825	1432	425	1045	970		775	330	315	575	530	505	460	210	280	170	210	80	80	150	160	185	195	4-18	8-18	4-30	M24×400
$\frac{D}{DG}$25-30×7	Y200L1-2	1885	1497	490	1105	1000		775			575	530	505	460	210	280												
$\frac{D}{DG}$25-30×8	Y200L1-2	1950	1562	555	1170	1030		775			575	530	505	460	210	280												
$\frac{D}{DG}$25-30×9	Y200L2-2	2015	1627	620	1235	1080		775			575	530	505	460	210	280												
$\frac{D}{DG}$25-30×10	Y225M-2	2150	1728	685	1300	1120		815			610	530	540	460	210	305												
$\frac{D}{DG}$46-30×2	Y160M2-2	1385	1167	165	380	845		602			530	530	460	460	210	260												
$\frac{D}{DG}$46-30×3	Y180M-2	1520	1167	230	845	845		672			530	530	460	460	210	260												
$\frac{D}{DG}$46-30×4	Y200L1-2	1690	1302	295	910	850		777			575	530	505	460	210	280												
$\frac{D}{DG}$46-30×5	Y200L2-2	1755	1367	360	975	910		777			575	530	505	460	210	280												
$\frac{D}{DG}$46-30×6	Y200L2-2	1820	1432	425	1040	935		777	330	315	575	530	505	460	210	280	170	210	80	65	150	145	190	185	4-17.5	8-17.5	4-30	M24×400
$\frac{D}{DG}$46-30×7	Y225M-2	1925	1532	490	1105	1010		817			615	530	545	460	210	305												
$\frac{D}{DG}$46-30×8	Y250M-2	2105	1694	555	1170	1110		932			664	530	594	460	210	330												
$\frac{D}{DG}$46-30×9	Y250M-2	2170	1759	620	1235	1140		932			664	530	594	460	210	330												
$\frac{D}{DG}$46-30×10	Y230S-2	2305	1897	685	1300	1245		1002			720	530	650	460	210	360												

续表

泵型号	电动机型号	L	L_1	L_2	L_3	L_4	L_5	l_1	l_2	l_3	B_1	B_2	B_3	B_4	E	H	H_1	h	直径 DN	直径 DN_1	直径 D	直径 D_1	直径 D'	直径 D'_1	$n-\phi d$	$n_1-\phi d_1$	$n_2-\phi d_2$	地脚螺栓 $Md\times l$
$\frac{D}{DG}$46-50×2	Y200L1-2	1657	1317	185	877	875		776			570	570	500	500	300	360												
$\frac{D}{DG}$46-50×3	Y200L2-2	1717	1317	245	937	875		776			570	570	500	500	300	360											4-24	
$\frac{D}{DG}$46-50×4	Y225M-2	1817	1415	305	997	925		816			620	570	550	500	300	420												
$\frac{D}{DG}$46-50×5	Y250M-2	1992	1571	365	1057	1020		931			670	570	600	500	300	420												
$\frac{D}{DG}$46-50×6	Y280S-2	2122	1758	425	1117	1130	565	1001	353	3205	720	570	650	500	300	420												
$\frac{D}{DG}$46-50×7	Y280S-2	2182	1758	485	1177	1130		1001			720	570	650	500	300	420	210	270	80	80	170	170	210	210	8-23	8-23		M20×300
$\frac{D}{DG}$46-50×8	Y280M-2	2292	1869	545	1237	1180	590	1051			720	570	650	500	300	420												
$\frac{D}{DG}$46-50×9	Y315S-2	2473	2046	605	1297	1330	665	1172			820	570	750	500	300	515											6-24	
$\frac{D}{DG}$46-50×10	Y315S-2	2533	2046	665	1357	1330		1172			820	570	750	500	300	515												
$\frac{D}{DG}$46-50×11	Y315M1-2	2641	2222	725	1417	1480	740	1220			820	570	750	500	300	515												
$\frac{D}{DG}$46-50×12	Y315M1-2	2701	2222	785	1477	1480		1220			820	570	750	500	300	515												
D85-45×2	Y200L2-2	1613	1263	203	832	850		777			580	580	520	520	250	325												
D85-45×3	Y250M-2	1842	1528	277	906	1040		932	326	309	675	580	615	520	250	365											4-25	
D85-45×4	Y280S-2	1986	1615	351	980	1060	530	1002			730	580	670	520	250	395	210	250	100	100	170	180	210	235	4-17.5	8-22		M20×300
D85-45×5	Y280M-2	2110	1740	425	1054	1120	560	1062			730	580	670	520	250	395											6-25	
D155-30×2	Y250M-4	2065	1550	310	1131	1060	530	930			650	650	580	580	350	430												
D155-30×3	Y280S-4	2250	1730	425	1246	1100	550	1000	430	455	710	650	640	580	350	430	280	350	150	150	240	250	285	300	8-22	8-26	6-30	M24×300
D155-30×4	Y280M-4	2415	1895	540	1361	1260	630	1050			710	650	640	580	350	430												

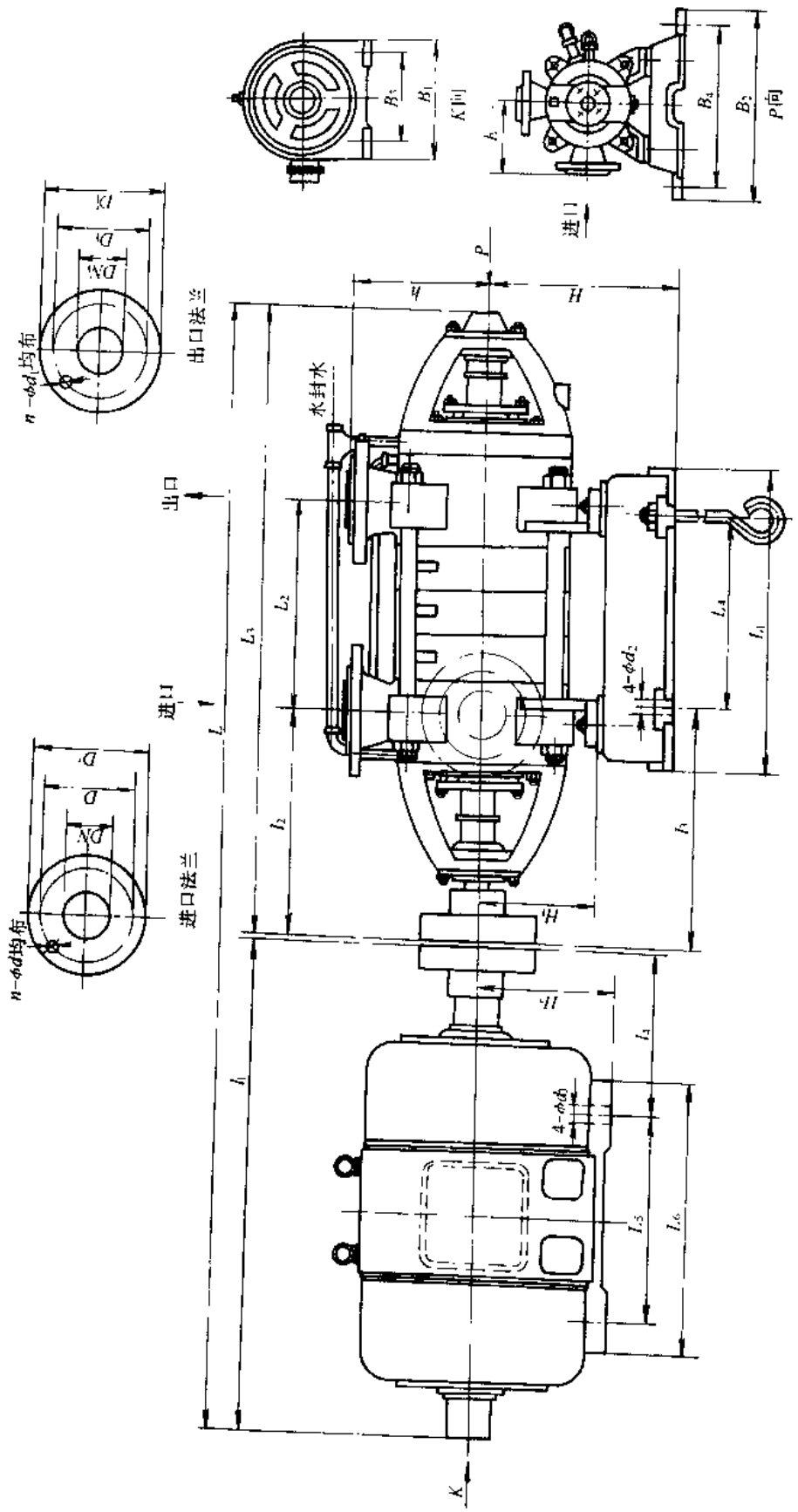

图 3-330 D、DG 型多级单吸分段式离心泵外形及安装尺寸(泵自带底座)(生产厂见性能表)

D、DG 型多级单吸分段式离心泵外形及安装尺寸(泵自带底座)(mm)(生产厂见性能表) 表 3-80

泵型号	电动机型号	L	L_1	L_2	L_3	L_4	L_5	L_6	l_1	l_2	l_3	l_4	B_1	B_2	B_3	B_4	E	H	H_1	H_2	h	直径 DN	直径 DN_1	直径 D	直径 D_1	直径 D'	直径 D'_1	$n-\phi d$	$n_1-\phi d_1$	$n-\phi d_2$	$n-\phi d_3$	地脚螺栓 $Md\times l$
D85-45×6	Y315S-2	2324	683	499	1128	303	406	620	1192	326	309	358	635	580	508	520	250	345	210	315	250	100	100	170	180	210	235	4-17.5	8-22	4-25	4-28	M20×300
D85-45×7	Y315M1-2	2448	757	573	1202	377	457	670	1242			388																				
D85-45×8	Y315M1-2	2522	831	647	1276	451																										
D85-45×9	Y315M2-2	2596	905	721	1350	525																										
D155-30×5	Y315S-4	2670	800	655	1476	450	406	620	1190	430	455	356	640	670	508	600	350	430	280	315	350	150	150	240	250	280	300	8-22	8-26	4-30	4-28	M24×300
D155-30×6	Y315M1-4	2835	915	770	1591	565	457	670	1240			386																				
D155-30×7	Y315M2-4	2950	1030	885	1706	680			1240																							
D155-30×8	J117-4	3595	1145	1000	1821	795	640	730	1770			460								375											4-26	
D155-30×9	J117-4	3710	1260	1115	1936	910			1770																							
D155-30×10	J126-4	3785	1375	1230	2051	1025	550	690	1730			475								450											4-30	

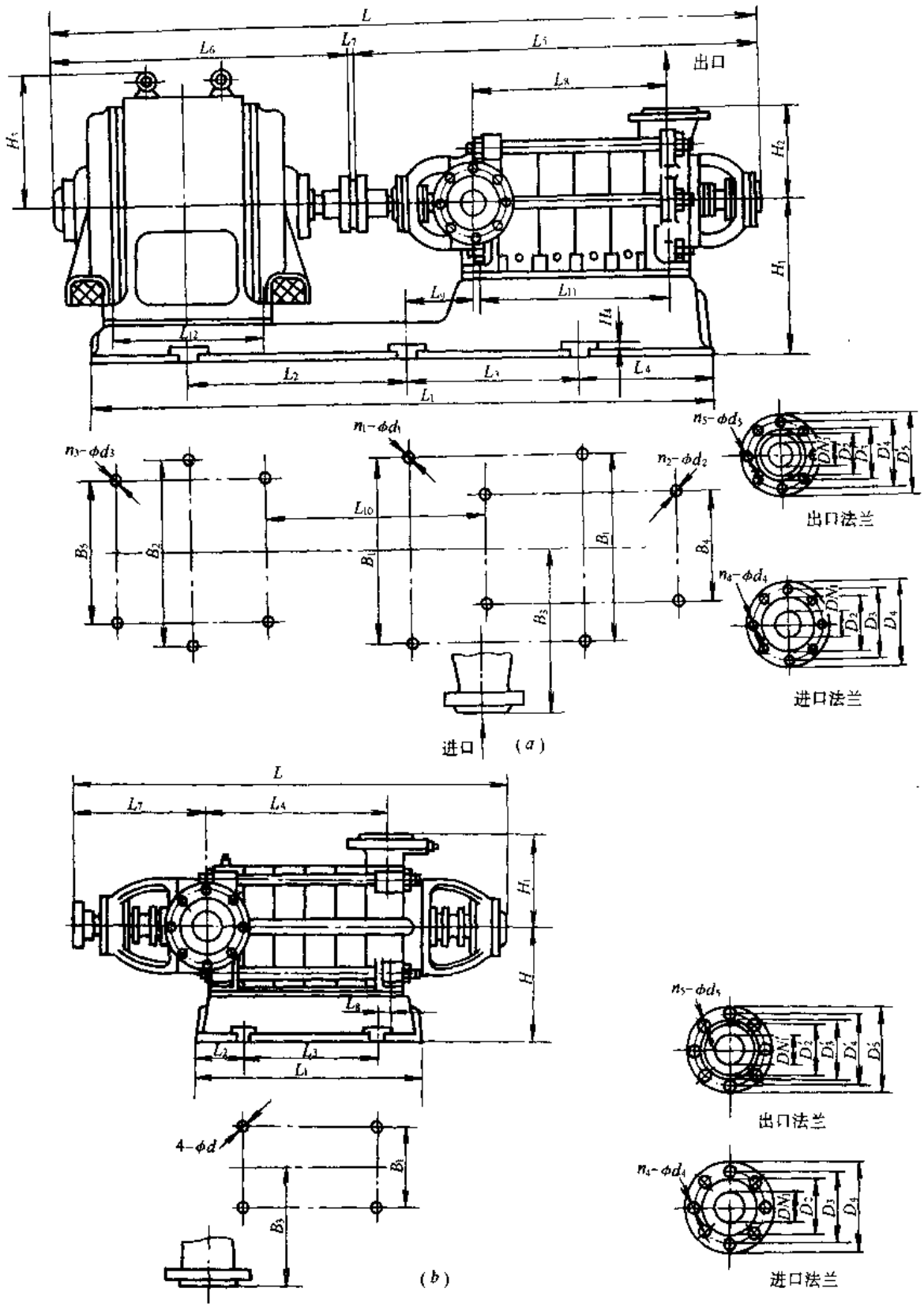

图 3-331 D 型多级单吸分段式离心泵的外形及安装尺寸（唐山水泵厂、广州市第一水泵厂）

(a) 65D8（50D8）、80D12、100D16、D155-30（150D30）型泵（配带底座）；

(b) D155-30（150D30）、D280-43（200D43）型泵（单泵带底座）

65D8（50D8）、80D12、100D16、D155-30（150D30）型泵外形安装尺寸（带底座）

（唐山水泵厂、广州市第一水泵厂）［见图 3-331（a）］　　**表 3-81**

泵型号	外形尺寸（mm）																			泵底座（mm）			电动机底座（mm）		
	L	L_1	L_2	L_3	L_4	L_5	L_6	L_7	L_8	L_9	L_{10}	H_1	H_2	H_3	H_4	B_1	B_2	B_3	n_1-ϕd_1	L_{11}	B_4	n_2-ϕd_2	L_{12}	B_5	n_3-ϕd_3
65D8×3 50D8×3	1044	864	570	0	163	697	344	3	227	-150	386	270	170	100	40	370	370	170	4-20	215	230	4-14	125	140	4-10
65D8×4 50D8×4	1149	958	610	0	193	757	389	3	287	-180	403	270	170	145	40	370	370	170	4-20	275	230	4-14	140	160	4-12
65D8×5 50D8×5	1230	1032	650	0	223	817	410	3	347	-215	411	270	170	153	40	370	370	170	4-20	335	230	4-14	140	190	4-12
65D8×6 50D8×6	1365	1199	746	0	283	877	485	3	407	-275	450	270	170	183	40	390	390	170	4-20	395	230	4-14	140	216	4-12
65D8×7 50D8×7	1425	1199	746	0	283	937	485	3	467	-275	450	270	170	183	40	390	390	170	4-20	455	230	4-14	140	216	4-12
65D8×8 50D8×8	1485	1319	815	0	342	997	485	3	527	-336	450	270	170	183	40	390	390	170	4-20	515	230	4-14	140	216	4-12
65D8×9 50D8×9	1545	1319	815	0	342	1057	485	3	587	-336	450	270	170	183	40	390	390	170	4-20	575	230	4-14	140	216	4-12
80D12×2	1124	895	650	0	130	710	410	4	192	-147	440	300	210	153	40	430	430	170	4-22	177	275	4-18	140	190	4-12
80D12×3	1269	1032	720	0	222	780	485	4	262	-195	479	300	210	183	40	430	430	170	4-22	247	275	4-18	140	216	4-12
80D12×4	1339	1082	720	0	222	850	485	4	332	-195	479	300	210	183	40	430	430	170	4-22	317	275	4-18	140	216	4-12
80D12×5	1537	1346	810	0	310	920	613	4	402	-247	531	300	210	225	40	430	430	170	4-22	387	275	4-18	210	254	4-15
80D12×6	1607	1346	810	0	310	990	613	4	472	-247	531	300	210	225	40	430	430	170	4-22	457	275	4-18	210	254	4-15
80D12×7	1677	1416	880	0	310	1060	613	4	542	-317	531	300	210	225	40	450	450	170	4-22	527	275	4-18	210	254	4-15
80D12×8	1747	1486	940	0	360	1130	613	4	612	-337	531	300	210	225	40	470	470	170	4-22	597	275	4-18	210	254	4-15
80D12×9	1862	1600	900	0	420	1200	658	4	682	-347	531	300	210	225	40	470	470	170	4-22	667	275	4-18	254	254	4-15
100D16×2	1240	1012	660	—	170	750	485	5	229	-142	468	285	230	183	40	470	470	220	4-20	222	315	4-18	140	216	4-12
100D16×3	1442	1166.5	740	—	226.5	827	610	5	306	-169.5	517	305	230	225	40	470	470	220	4-20	299	315	4-18	210	254	4-15
100D16×4	1564	1291.5	815	—	245	904	655	5	383	-228	517	305	230	225	40	470	470	220	4-20	376	315	4-18	254	254	4-15
100D16×5	1679	1462	975	—	252	991	683	5	460	-376.5	543	300	230	250	40	550	550	220	4-20	453	315	4-18	241	279	4-15
100D16×6	1756	1462	975	—	252	1068	683	5	537	-376.5	543	300	230	250	40	550	550	220	4-20	530	315	4-18	241	279	4-15
100D16×7	1938	1788.5	620	565	303.5	1145	788	5	614	-8	561	320	230	275	40	506	640	220	6-20	607	315	4-18	305	318	4-19
100D16×8	2027	1788.5	620	565	303.5	1232	790	5	691	4	561	320	230	275	40	506	640	220	6-20	684	315	4-18	305	318	4-19

续表

泵型号	外形尺寸（mm）																			泵底座（mm）			电动机底座（mm）		
	L	L_1	L_2	L_3	L_4	L_5	L_6	L_7	L_8	L_9	L_{10}	H_1	H_2	H_3	H_4	B_1	B_2	B_3	n_1-ϕd_1	L_{11}	B_4	n_2-ϕd_2	L_{12}	B_5	n_3-ϕd_3
100D16×9	2104	1788.5	620	565	303.5	1309	790	5	768	4	561	320	230	275	40	506	640	220	6－20	761	315	4-18	305	318	4-19
D155-30×3 150D30×3	2217	1711	550	665	226	1213	1000	4	425	415	755	460	350	360	50	725	725	350	6－30	355	420	4-18	368	457	4-24

65D8（50D8）、80D12、100D16、D155-30（150D30）型泵进口、出口法兰尺寸（带底座）

（唐山水泵厂、广州市第一水泵厂） **表 3-82**

泵型号	进口法兰（mm）					出口法兰（mm）						泵型号	进口法兰（mm）					出口法兰（mm）					
	DN_1	D_2	D_3	D_4	n_4-ϕd_4	DN_1'	D_2'	D_3'	D_4'	D_5'	n_5-ϕd_5		DN_1	D_2	D_3	D_4	n_4-ϕd_4	DN_1'	D_2'	D_3'	D_4'	D_5'	n_5-ϕd_5
65D8×3～9 50D8×3～9	65	110	130	160	4-14	50		100	125	160	4-18	100D16×2～9	100	145	170	205	4-18	100		155	180	215	4-18
80D12×2～9	80	125	150	185	4-18	80		135	160	195	4-18	D155-30×3 150D30×3	150	210	240	280	8-23	150	218		250	300	8-25

D155-30（150D30）、D280-43（200D43）型泵外形安装尺寸

（单泵带底座）（唐山水泵厂、广州市第一水泵厂）［见图 3-331（b）］ **表 3-83**

泵型号	级数	尺寸（mm）												进口法兰尺寸（mm）					出口法兰尺寸（mm）					
		L	L_1	L_2	L_3	L_4	L_7	L_8	B_1	B_3	H	H_1	ϕd	DN_1	D_2	D_3	D_4	n_4-ϕd_4	DN_1'	D_2'	D_3'	D_4'	D_5'	n_5-ϕd_5
D115-30 150D30	4	1358	766	158	450	540	431	－55	600	350	430	350	30	150	210	240	280	8－23	150	218		250	300	8－25
	5	1473	766	158	450	655	431	60	600	350	430	350	30	150	210	240	280	8－23	150	218		250	300	8－25
	6	1588	996	158	680	770	431	－55	600	350	430	350	30	150	210	240	280	8－23	150	218		250	300	8－25
	7	1703	996	158	680	885	431	30	600	350	430	350	30	150	210	240	280	8－23	150	218		250	300	8－25
	8	1818	1226	158	910	1000	431	－55	600	350	430	350	30	150	210	240	280	8－23	150	218		250	300	8－25
	9	1933	1226	158	910	1115	431	60	600	350	430	350	30	150	210	240	280	8－23	150	218		250	300	8－25
	10	2048	1341	158	1025	1230	431	60	600	350	430	350	30	150	210	240	280	8－23	150	218		250	300	8－25
D280-43 200D43	2	1143	463	141.5	180	373	387	57.5	720	450	480	400	30	200	265	295	340	8－23	200	259	282	320	375	12－30
	3	1273	593	141.5	310	503	387	57.5	720	450	480	400	30	200	265	295	340	8－23	200	259	282	320	375	12－30
	4	1403	723	141.5	440	633	387	57.5	720	450	480	400	30	200	265	295	340	8－23	200	259	282	320	375	12－30
	5	1533	853	141.5	570	763	387	57.5	720	450	480	400	30	200	265	295	340	8－23	200	259	282	320	375	12－30
	6	1663	983	141.5	700	893	387	57.5	720	450	480	400	30	200	265	295	340	8－23	200	259	282	320	375	12－30
	7	1823	1113	141.5	830	1023	387	57.5	720	450	480	400	30	200	265	295	340	8－23	200	259	282	320	375	12－30
	8	1953	1213	141.5	960	1153	387	57.5	720	450	480	400	30	200	265	295	340	8－23	200	259	282	320	375	12－30
	9	2083	1373	141.5	1090	1283	387	57.5	720	450	480	400	30	200	265	295	340	8－23	200	259	282	320	375	12－30

六、成套供应范围

D、DG 型单吸多级分段式离心泵成套供应范围参见表 3-84。

D、DG 型单吸多级分段式离心泵成套供应范围　表 3-84

项　目	名　称	数　量	备　注	项　目	名　称	数　量	备　注
主机	泵 电动机 底座	1 1 1		附件	闸阀 止回阀 底阀	1 1 1	
工具	专用工具		按合同供应				

3.1.21　JS、JSh 型离心式集输泵

一、适用范围

JS、JSh 型离心式集输泵供输送清水和物理、化学性质类似于水的其他液体，温度一般不超过 80℃，增加水冷后可用于 110℃。适用于城镇给水排水及输送石油产品。

二、型号意义说明

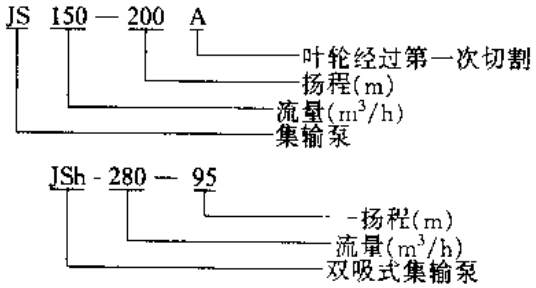

三、结构

JS、JSh 型离心式集输泵为水平中开式卧式离心泵。由泵体、泵盖、一级叶轮、二级叶轮、密封环、隔板、轴套、轴、联轴器、机械密封等组成。

四、性能

JS、JSh 型离心式集输泵性能见图 3-332～340 和表 3-85。

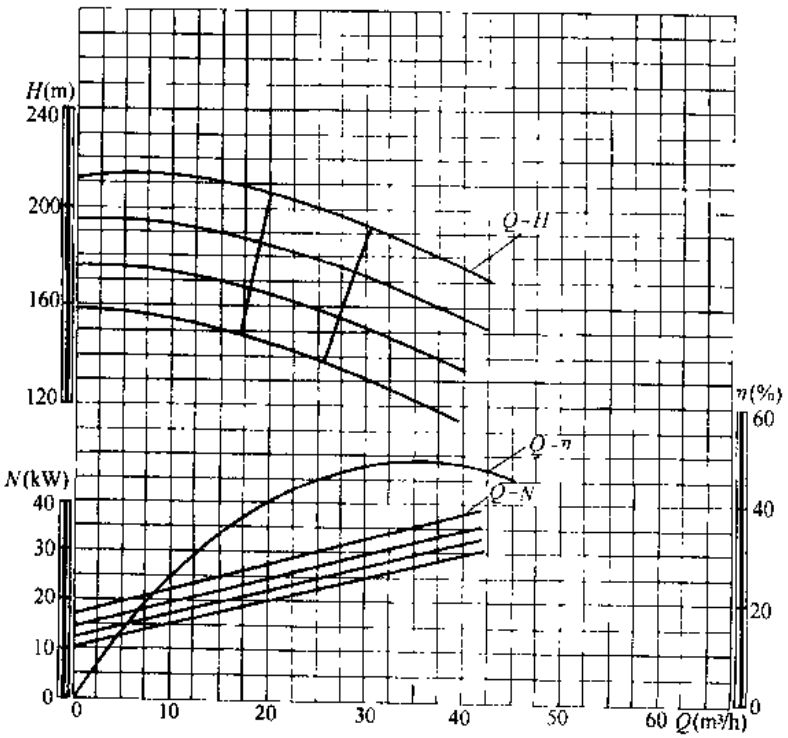

图 3-332　JS25-200 型泵性能曲线

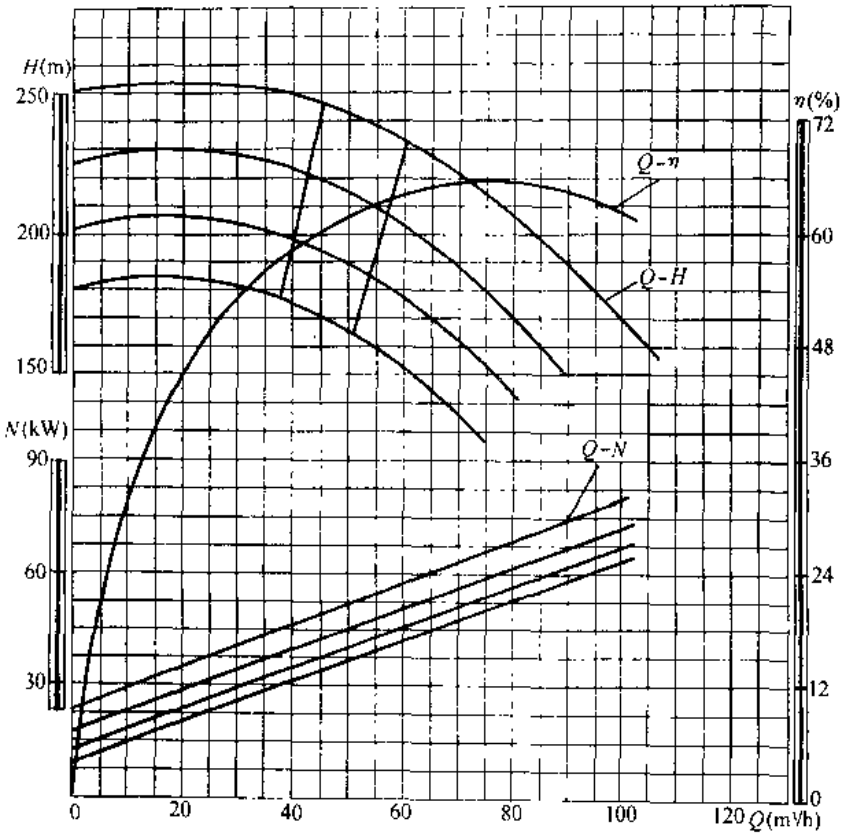

图 3-333 JS50-240 型泵性能曲线

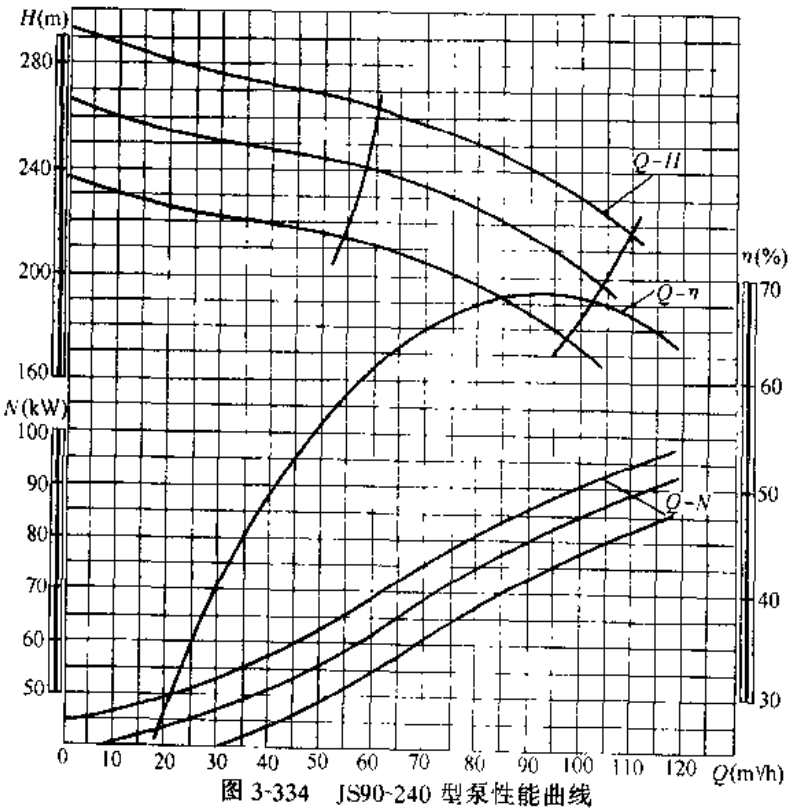

图 3-334 JS90-240 型泵性能曲线

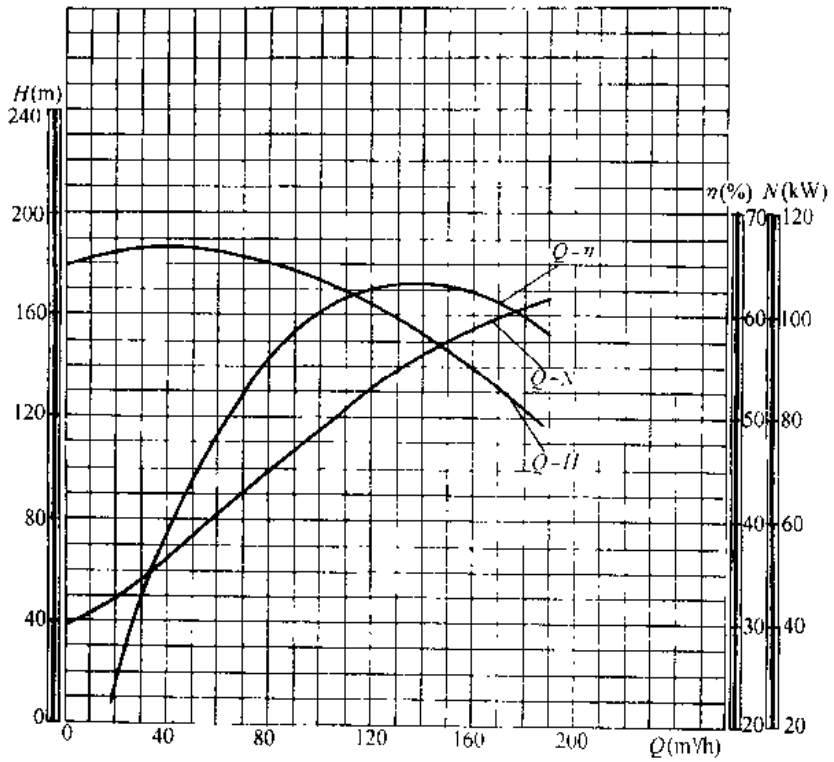

图 3-335　JS110-170 型泵性能曲线

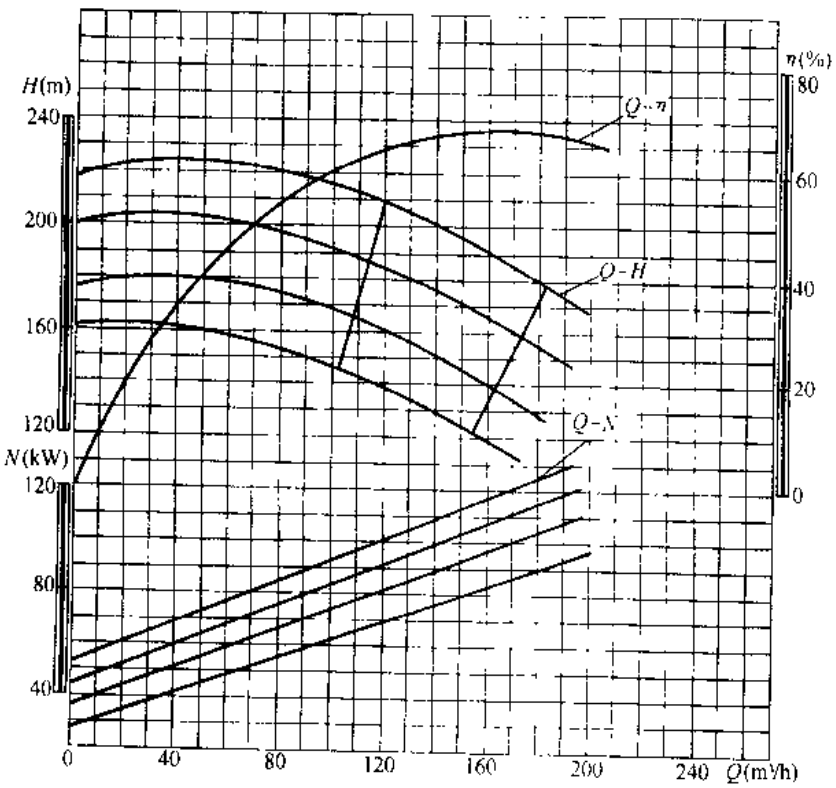

图 3-336　JS150-200 型泵性能曲线

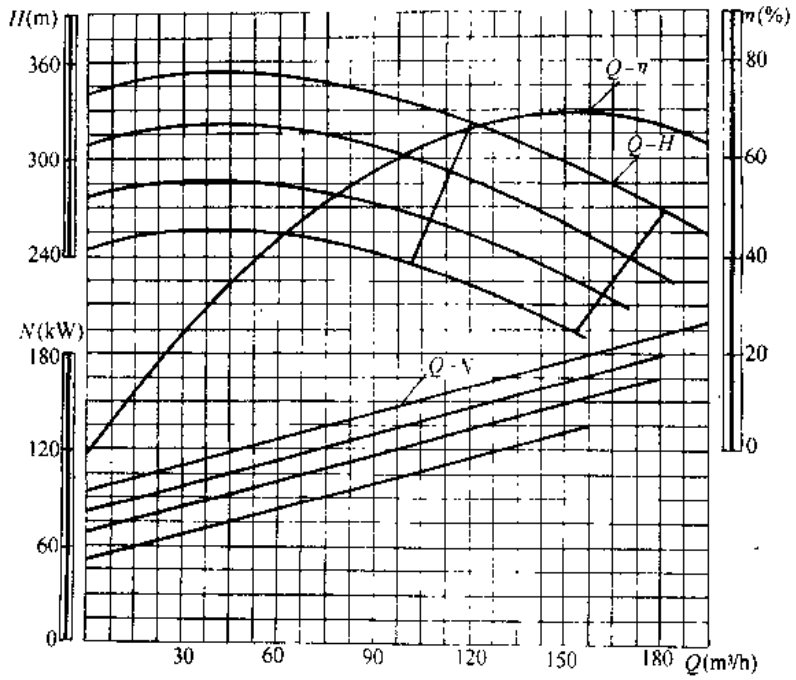

图 3-337 JS150-300 型泵性能曲线

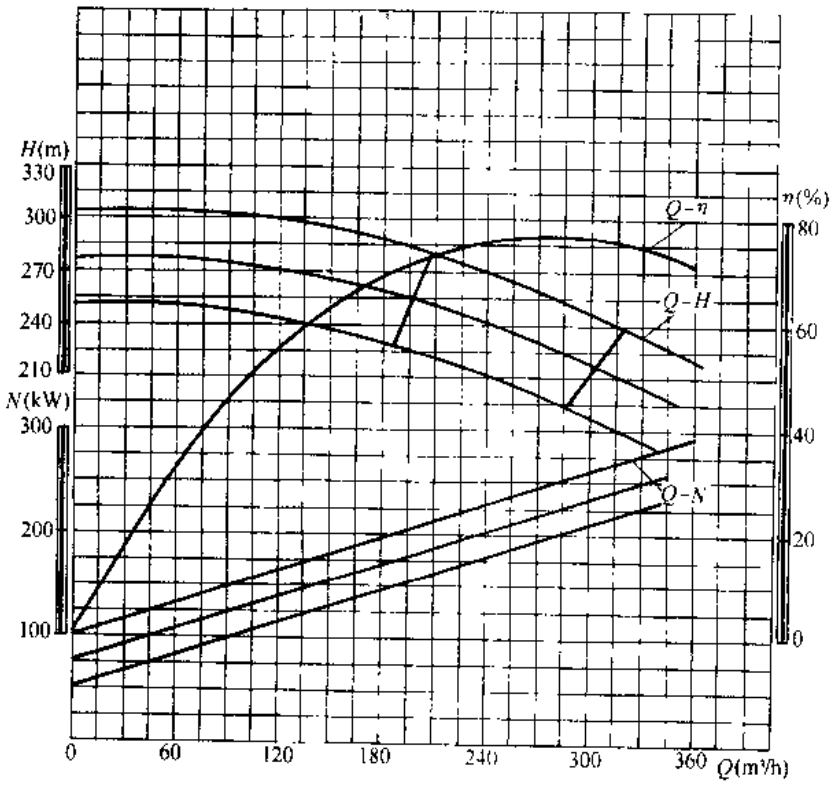

图 3-338 JS250-260 型泵性能曲线

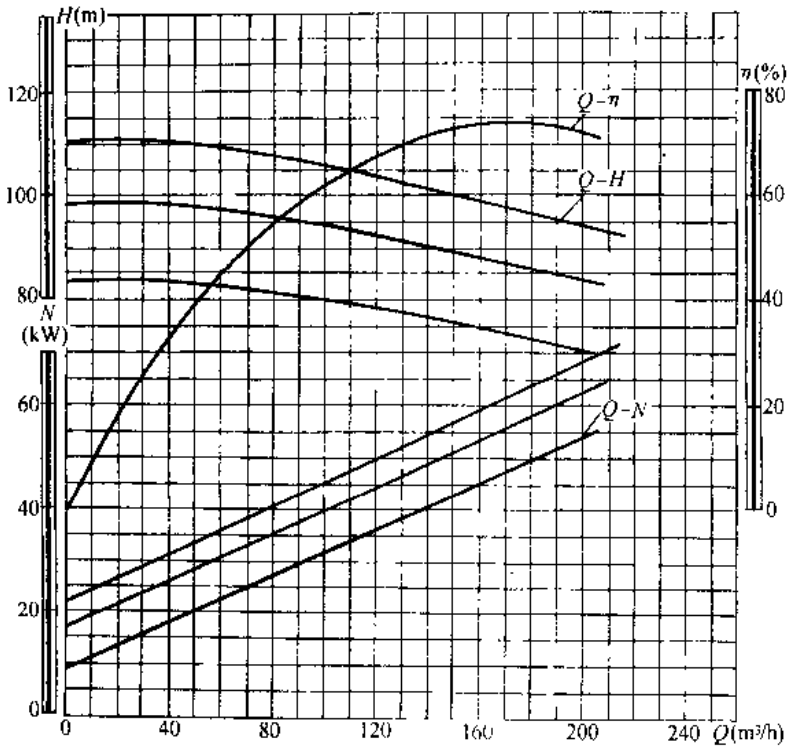

图 3-339 JSh160-100 型泵性能曲线

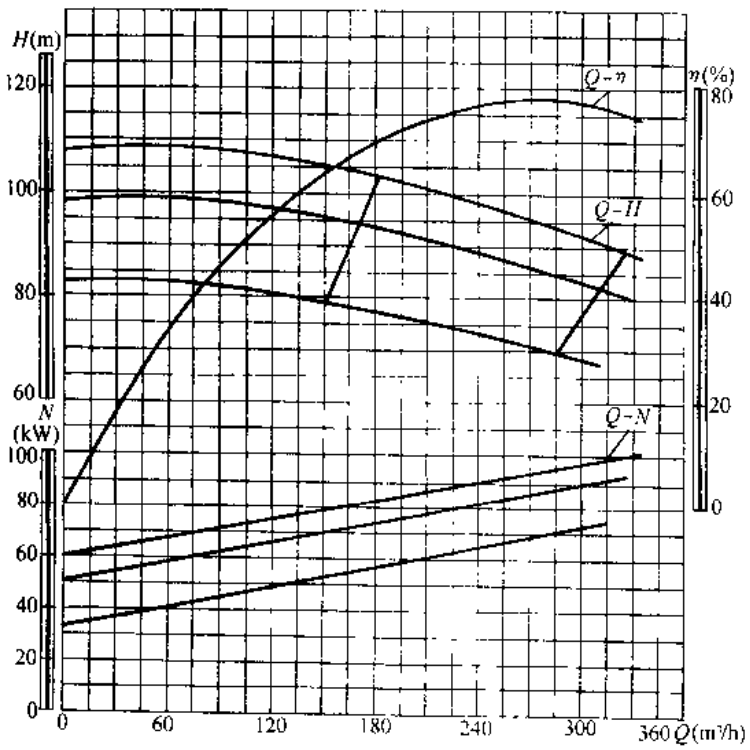

图 3-340 JSh280-95 型泵性能曲线

JS、JSh 型离心式集输泵性能 表 3-85

泵型号	流量 Q		扬程 H	转速 n	功率 N (kW)		泵效率 η	叶轮直径 D_2	重量	主要生产厂
	m^3/h	L/s	(m)	(r/min)	轴功率	电动机功率	(%)	(mm)	(kg)	
JS25-200	20	5.6	206	2950	28	45	40	214	1604	
	25	6.9	200		30		45			
	30	8.3	192		33		48			
JS25-200A	19	5.3	186	2950	25	37	39	203	1528	
	24	6.7	180		26		45			
	28.5	7.9	173		29		47			
JS25-200B	18	5	167	2950	22	30	38	193	1514	
	22.5	6.25	162		23		43			
	27	7.5	156		26		45			
JS25-200C	17	4.7	149	2950	19	30	36	182	1513	
	21	5.8	145		21		40			
	25.5	7.1	139		23		42			
JS50-240	45	12.5	245	2950	49	75	61	220	1864	
	50	13.9	240		52		63			
	60	16.7	230		59		64			
JS50-240A	43	12	221	2950	43	55	60	209	1664	
	47.5	13	217		45		62			
	57	16	198		50		63			
JS50-240B	40.5	11.3	198	2950	37	55	59	198	1663	
	45	12.5	194		39		61			
	54	15	186		44		62			
JS50-240C	38	10.6	177	2950	32	45	58	187	1604	北京市杂质泵厂
	42.5	11.8	173		33		60			
	51	14	166		38		61			
JS90-240	60	16.7	262	2950	67	132	62	230	2264	
	90	25	240		85		66			
	108	30	216		94		67			
JS90-240A	57	15.8	240	2950	61	110	61	220	2263	
	85	23.6	220		78		65			
	103	28.6	196		83		66			
JS90-240B	54	15	212	2950	52	90	60	208	2261	
	80	22.2	196		67		64			
	96	26.7	176		71		65			
JS110-170	88	24.4	178	2950	82	110	52	256	2388	
	110	30.6	170		82		62			
	132	36.7	158		86		66			
JS150-200	120	33	210	2950	107	160	64	280	2738	
	150	41.7	200		116		70			
	180	50	178		128		68			
JS150-200A	114	31.7	186	2950	93	132	62	267	2428	
	143	40	174		101		67			
	172	48	158		112		66			
JS150-200B	108	30	164	2950	80	110	60	252	2387	
	135	37.5	156		88		65			
	162	45	138		95		64			

续表

泵型号	流量 Q		扬程 H (m)	转速 n (r/min)	功率 N (kW)		泵效率 η (%)	叶轮直径 D_2 (mm)	重量 (kg)	主要生产厂
	m^3/h	L/s			轴功率	电动机功率				
JS150-200C	102	28	144	2950	68	90	59	240	2098	北京市杂质泵厂
	128	35	134		73		64			
	154	43	120		81		62			
JS150-300	120	33	324	2950	160	220	66	280	3419	
	150	41.7	300		175		70			
	180	50	264		196		66			
JS150-300A	114	31.7	294	2950	140	200	65	266	3039	
	142.5	39.6	270		154		69			
	170	47.2	240		170		64			
JS150-300B	108	30	260	2950	120	185	64	252	2969	
	135	37.5	243		130		68			
	162	45	220		150		65			
JS150-300C	102	28.3	237	2950	104	160	63	238	2857	
	127.5	35.4	217		112		67			
	153	42.5	192		125		64			
JS250-260	207	57.5	283	2950	228	315	70	336	3648	
	250	72	260		247		76			
	320	88.9	237		279		74			
JS250-260A	197	55	255	2950	198	280	69	319	3647	
	247	69	239		217		74			
	304	84	216		247		72			
JS250-260B	186	52	229	2950	171	250	68	302	3488	
	234	65	214		187		73			
	288	80	190		212		70			
JSh160-100	126	35	102	2950	50	75	70	281	995	
	160	44.4	100		60		73			
	202	56	90		69		72			
JSh160-100A	120	33.3	92	2950	44	75	69	267	990	
	152	42.2	90		52		72			
	192	53.3	80		59		71			
JSh160-100B	110	30.6	78	2950	34	55	68	246	804	
	140	38.9	76		41		71			
	176	48.9	70		48		70			
JSh280-95	183	50.8	103	2950	73.3	132	70	282	1549	
	280	77.8	95		91.7		78			
	324	90	85		100		75			
JSh280-95A	178	49.4	94	2950	74.5	110	68	270	1509	
	270	75	87		85.3		75			
	310	86.1	80		91.1		74			
JSh280-95B	160	44.4	80	2950	52	75	66	250	1149	
	245	68	72		64.9		74			
	284	78.9	65		68.8		73			

五、外形及安装尺寸

JS、JSh 型离心式集输泵的外形及安装尺寸见图 3-341 和表 3-86、87。

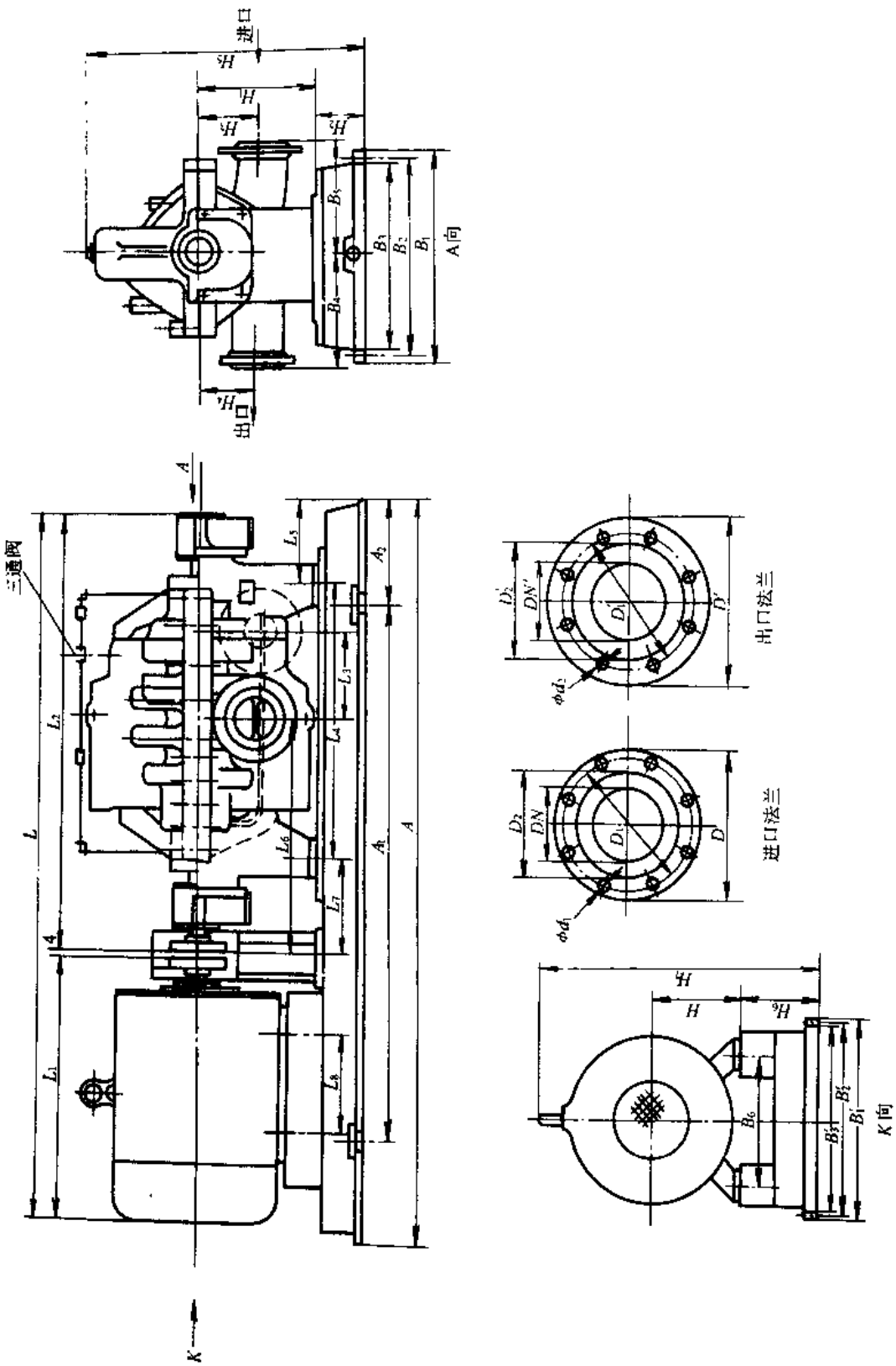

图 3-341 JS、JSh型离心式集输泵的外形及安装尺寸

JS 型离心式集输泵的外形及安装尺寸 表 3-86

泵型号	电动机			各部尺寸 (mm)																								对接法兰 (mm)									
	型号	机座号	功率 (kW)	A	A_1	A_2	B_1	B_2	B_3	B_4	B_5	B_6	H	H_1	H_2	H_3	H_4	H_5	H_6	H_7	L	L_1	L_2	L_3	L_4	L_5	L_6	L_7	L_8	进口					出口				
																													D	D_1	D_2	DN	ϕd_1	D'	D'_1	D'_2	DN'	ϕd_2
JS25-200	YB	225M-2	45	1930	1000	465	730	660	625	320	320	356	225	350	140	190	175	820	265	935	2139	840	1295	255	787	190	688	289	311	215	180	155	100	18	230	190	160	100	23
JS25-200A	YB	200L2-2	37	1930	1000	465	730	660	625	320	320	318	200	350	140	190	175	820	290	915	2104	805	1295	255	787	190	688	289	305	215	180	155	100	18	230	190	160	100	23
JS25-200B	YB	200L1-2	30	1930	1000	465	730	660	625	320	320	318	200	350	140	190	175	820	290	915	2104	805	1295	255	787	190	688	289	305	215	180	155	100	18	230	190	160	100	23
JS25-200C	YB	200L1-2	30	1930	1000	465	730	660	625	320	320	318	200	350	140	190	175	820	290	915	2104	805	1295	255	787	190	688	289	305	215	180	155	100	18	230	190	160	100	23
JS50-240	YB	280S-2	75	2100	1000	460	730	660	625	320	320	457	280	350	140	190	175	820	210	1040	2309	1010	1295	255	787	190	688	289	368	215	180	155	100	18	230	190	160	100	23
JS50-240A	YB	250M-2	55	2100	1000	460	730	660	625	320	320	406	250	350	140	190	175	820	240	1010	2234	935	1295	255	787	190	688	289	349	215	180	155	100	18	230	190	160	100	23
JS50-240B	YB	250M-2	55	2100	1000	460	730	660	625	320	320	406	250	350	140	190	175	820	240	1010	2234	935	1295	255	787	190	688	289	349	215	180	155	100	18	230	190	160	100	23
JS50-240C	YB	225M-2	45	2100	1000	460	730	660	625	320	320	356	225	350	140	190	175	820	265	935	2139	840	1295	255	787	190	688	289	311	215	180	155	100	18	230	190	160	100	23
JS90-240	YB	315M-2	132	2180	1000	460	760	660	690	320	320	508	315	350	140	190	175	820	175	1175	2619	1320	1295	255	787	190	688	289	457	215	180	155	100	18	230	190	160	100	23
JS90-240A	YB	315S-2	110	2180	1000	460	760	660	690	320	320	508	315	350	140	190	175	820	175	1175	2539	1240	1295	255	787	190	688	289	406	215	180	155	100	18	230	190	160	100	23
JS90-240B	YB	280M-2	90	2180	1000	460	760	660	690	320	320	457	280	350	140	190	175	820	210	1040	2359	1060	1295	255	787	190	688	289	419	215	180	155	100	18	230	190	160	100	23
JS110-170	YB	315S-2	110	2200	1250	475	870	800	760	355	400	508	315	350	150	155	215	860	185	1185	2544	1240	1300	189	630	302	573	400	406	300	250	210	150	25	230	190	160	100	23
JS150-200	YB	315L1-2	160	2300	1250	525	870	800	780	355	400	508	315	350	150	155	215	860	185	1185	2714	1410	1300	189	630	213	573	400	508	300	250	210	150	25	230	190	160	100	23
JS150-200A	YB	315M-2	132	2300	1250	525	870	800	780	355	400	508	315	350	150	155	215	860	185	1185	2624	1320	1300	189	630	213	573	400	457	300	250	210	150	25	230	190	160	100	23
JS150-200B	YB	315S-2	110	2300	1250	525	870	800	780	355	400	508	315	350	150	155	215	860	185	1185	2544	1240	1300	189	630	213	573	400	406	300	250	210	150	25	230	190	160	100	23
JS150-200C	YB	280M-2	90	2300	1250	525	870	800	780	355	400	457	280	350	150	155	215	860	220	1050	2364	1060	1300	189	630	213	573	400	419	300	250	210	150	25	230	190	160	100	23
JS150-300	YB	355M1-2	220	2678	1250	714	900	800	860	355	400	610	355	350	150	155	215	860	145	1215	3274	1740	1530	419	860	210	573	400	560	300	250	210	150	25	230	190	160	100	23

续表

泵型号	电动机			各部尺寸 (mm)																									对接法兰 (mm)									
	型号	机座号	功率 (kW)	A	A_1	A_2	B_1	B_2	B_3	B_4	B_5	B_6	H	H_1	H_2	H_3	H_4	H_5	H_6	H_7	L	L_1	L_2	L_3	L_4	L_5	L_6	L_7	L_8	进口					出口				
																													D	D_1	D_2	DN	ϕd_1	D'	D'_1	D'_2	DN'	ϕd_2
JS150-300A	YB	355S2-2	200	267	812	507	149	008	008	603	554	006	103	553	501	501	55	215	860	145	1215	3114	1580	1530	419	860	210	573	400	500	300	250	210	150	25	230	190	160	100	23
JS150-300B	YB	355S1-2	185	267	812	507	149	008	008	603	554	006	103	553	501	501	55	215	860	145	1215	3114	1580	1530	419	860	210	573	400	500	300	250	210	150	25	230	190	160	100	23
JS150-300C	YB	315L1-2	160	267	812	507	149	008	008	603	554	005	083	153	501	501	55	215	860	185	1185	2944	1410	1530	419	860	210	573	400	508	300	250	210	150	25	230	190	160	100	23

JS 型、JSh 型离心式集输泵的外形及安装尺寸 表 3-87

泵型号	电动机			各部尺寸 (mm)																															对接法兰 (mm)									
	型号	机座号	功率 (kW)	A	A_1	A_2	B_1	B_2	B_3	B_4	B_5	B_6	B_1	B'_2	B_3	H	H_1	H_2	H_3	H_4	H_5	H_6	H_7	h①	L	L_1	L_2	L_3	L_4	L_5	L_6	L_7	L_8	进口					出口				
																																	D	D_1	D_2	DN	ϕd_1	D'	D'_1	D'_2	DN'	ϕd_2
JS250-260	YB	355L2-2	315	255	80	400	800	740	720	375	430	610	980	920	900	355	375	150	155	250	900	145	1240	253	1441	1840	1300	1896	302	875	734	400	630	300	250	210	150	25	230	190	160	100	23
JS250-260A	YB	355L1-2	280	255	80	400	800	740	720	375	430	610	980	920	900	355	375	150	155	250	900	145	1240	253	1441	1840	1300	1896	302	875	734	400	630	300	250	210	150	25	230	190	160	100	23
JS250-260B	YB	355M2-2	250	255	80	400	800	740	720	375	430	610	980	920	900	355	375	150	155	250	900	145	1240	253	1044	1740	1300	1896	302	875	734	400	560	300	250	210	150	25	230	190	160	100	23
JSh160-100	YB	280S-2	75																																									
JSh160-100A	YB	280S-2	75																																									
JSh160-100B	YB	250M-2	55																																									
JSh280-95	YB	315M-2	132	193	100	004	65	860	800	760	300	350	508	—	—	—	315	350	150	170	170	715	185	1205	—	2326	1320	1002	—	504	212	538	286	457	335	295	265	200	23	245	210	185	125	18
JSh280-95A	YB	315S-2	110	193	100	004	65	860	800	760	300	350	508	—	—	—	315	350	150	170	170	715	185	1205	—	2246	1240	1002	—	504	212	538	286	406	335	295	265	200	23	245	210	185	125	18
JSh280-95B	YB	280S-2	75	193	100	004	65	860	800	760	300	350	475	—	—	—	280	350	150	170	170	715	220	1050	—	2014	1010	1002	—	504	212	538	286	368	335	295	265	200	23	245	210	185	125	18

①表中 h 为电动机垫尺寸。

六、成套供应范围

JS、JSh 型离心式集输泵成套供应范围见表 3-88。

JS、JSh 型离心式集输泵成套供应范围　　表 3-88

项　目	名　称	数量	备　注
主机	泵 电动机	1 1	
附件			
工具			

3.1.22　MH、MHG 型卧式节段式多级离心泵

一、适用范围

MH、MHG 型卧式节段式多级离心泵供输送清水（杂质含量小于 1%、颗粒直径小于 0.1mm）或物理化学性质类似清水的液体。MH 型泵输送介质温度不大于 80℃，适用于城镇、工厂、矿山及农村给水排水和农田灌溉等；MHG 型泵输送介质温度不大于 105℃，适用于小型锅炉给水或输送类似热水的场合。

二、型号意义说明

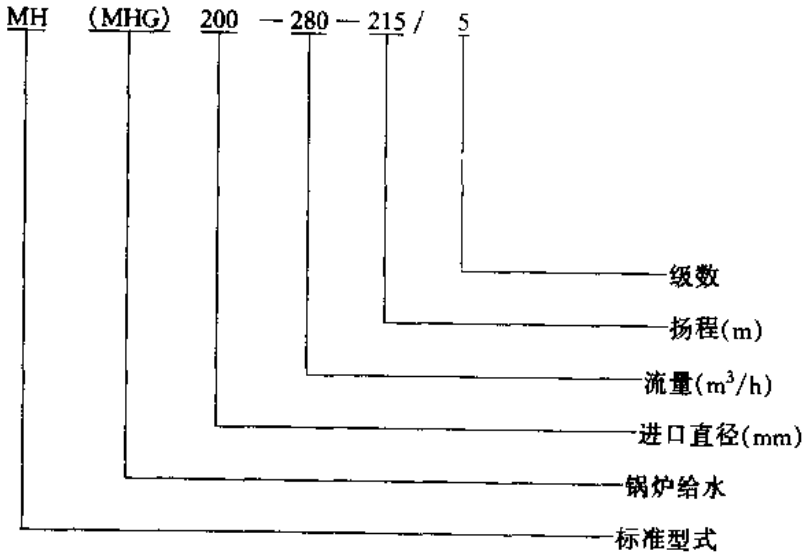

三、结构

MH、MHG 型卧式节段式多级离心泵出口均垂直向上，MHG 型进口为垂直向上、MH 型为水平方向。

四、性能

MH、MHG 型卧式节段式多级离心泵性能见图 3-342 和表 3-89。

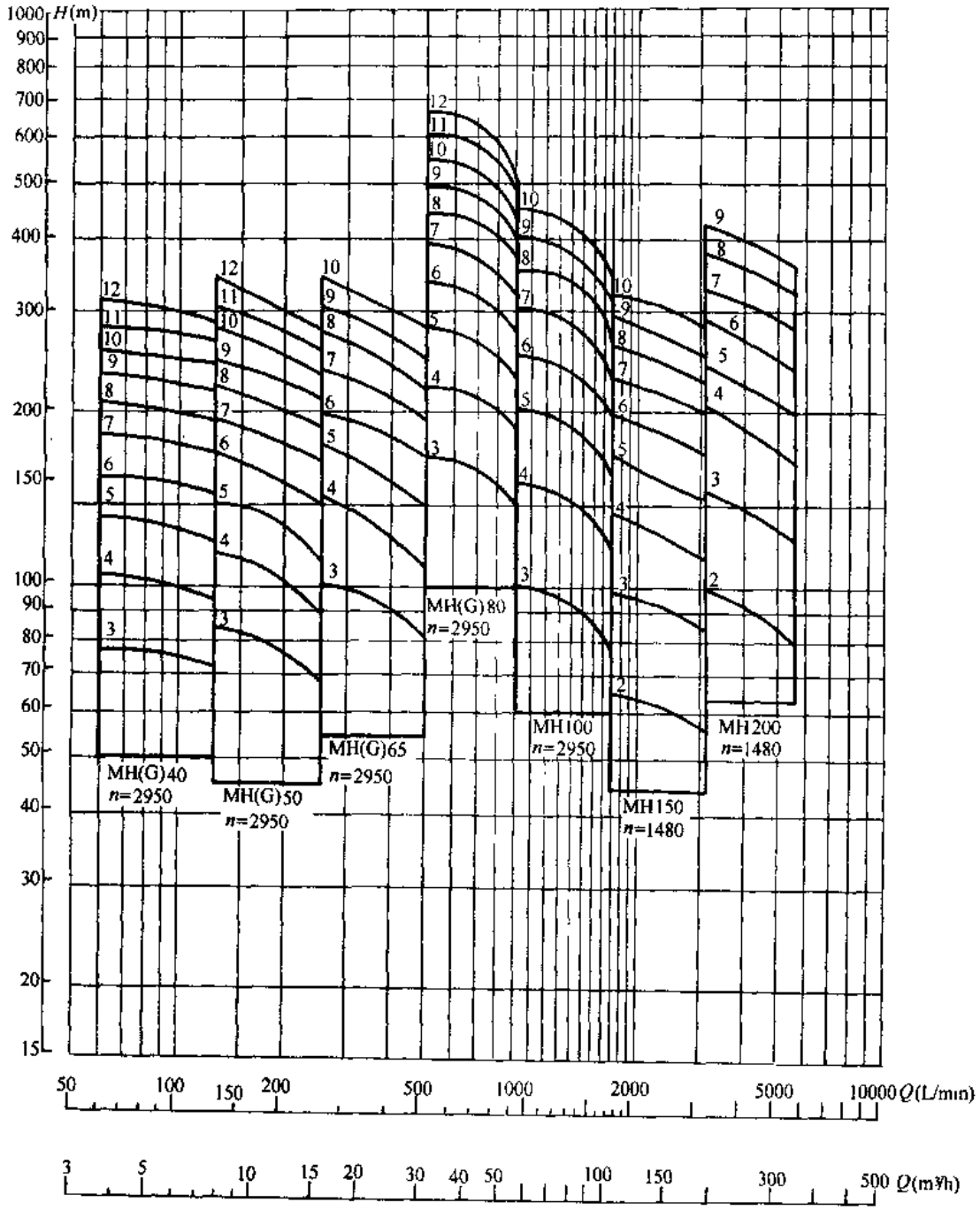

图 3-342 MH、MHG 型泵性能曲线范围

MH、MHG 型卧式节段式多级离心泵性能 表 3-89

泵型号	泵							电动机			电频 (Hz)	主要生产厂
	流量 Q		扬程 H	效率 η	轴功率 N	汽蚀余量 (NPSH)r	重量 (kg)	型号	功率 (kW)	转速 n		
	m^3/h	L/s	(m)	(%)	(kW)	(m)				(r/min)		
MH MHG 40-6-75/3	3.75 6.3 7.5	1.04 1.75 2.08	76.5 75 73.5	33 45 47	2.37 2.86 3.19	2.0 2.0 2.5	86/90	Y132S1-2	5.5	2950	50	川源股份有限公司
MH MHG 40-6-100/4	3.75 6.3 7.5	1.04 1.75 2.08	102 100 98	33 45 47	3.16 3.81 4.26	2.0 2.0 2.5	96/100	Y132S2-2	7.5	2950	50	
MH MHG 40-6-125/5	3.75 6.3 7.5	1.04 1.75 2.08	127.5 125 122.5	33 45 47	3.95 4.77 5.32	2.0 2.0 2.5	106/100	Y132S2-2	7.5	2950	50	
MH MHG 40-6-150/6	3.75 6.3 7.5	1.04 1.75 2.08	153 150 147	33 45 47	4.73 5.72 6.39	2.0 2.0 2.5	116/120	Y160M1-2	11	2950	50	
MH MHG 40-6-175/7	3.75 6.3 7.5	1.04 1.75 2.08	178.5 175 171.5	33 45 47	5.52 6.67 7.45	2.0 2.0 2.5	126/130	Y160M1-2	11	2950	50	
MH MHG 40-6-200/8	3.75 6.3 7.5	1.04 1.75 2.08	204 200 196	33 45 47	6.31 7.63 8.52	2.0 2.0 2.5	136/140	Y160M2-2	15	2950	50	
MH MHG 40-6-225/9	3.75 6.3 7.5	1.04 1.75 2.08	229.5 225 220.5	33 45 47	7.10 8.58 9.58	2.0 2.0 2.5	146/150	Y160M2-2	15	2950	50	
MH MHG 40-6-250/10	3.75 6.3 7.5	1.04 1.75 2.08	255 250 245	33 45 47	7.89 9.53 10.65	2.0 2.0 2.5	156/160	Y160L-2	18.5	2950	50	
MH MHG 40-6-275/11	3.75 6.3 7.5	1.04 1.75 2.08	280.5 275 269.5	33 45 47	8.68 10.5 11.71	2.0 2.0 2.5	166/170	Y160L-2	18.5	2950	50	
MH MHG 40-6-300/12	3.75 6.3 7.5	1.04 1.75 2.08	306 300 294	33 45 47	9.47 11.44 12.78	2.0 2.0 2.5	176/180	Y160L-2	18.5	2950	50	
MH MHG 50-12-75/3	7.5 12.5 15.0	2.08 3.47 4.17	84.6 75 69	44 54 53	3.93 4.73 5.32	2.0 2.0 2.5	110/90	Y132S2-2	7.5	2950	50	
MH MHG 50-12-100/4	7.5 12.5 15.0	2.08 3.47 4.17	112.8 100 92	44 54 53	5.24 6.30 7.07	2.0 2.0 2.5	123/100	Y160M1-2	11	2950	50	
MH MHG 50-12-125/5	7.5 12.5 15.0	2.08 3.47 4.17	141 125 115	44 54 53	6.55 7.88 8.86	2.0 2.0 2.5	135/110	Y160M1-2	11	2950	50	

续表

泵型号	泵							电动机			电频 (Hz)	主要生产厂
	流量 Q		扬程 H (m)	效率 η (%)	轴功率 N (kW)	汽蚀余量 $(NPSH)_r$ (m)	重量 (kg)	型号	功率 (kW)	转速 n (r/min)		
	m^3/h	L/s										
MH MHG 50-12-150/6	7.5 12.5 15.0	2.08 3.47 4.17	169.2 150 138	44 54 53	7.85 9.46 10.64	2.0 2.0 2.5	148/120	Y160M2-2	15	2950	50	川源股份有限公司
MH MHG 50-12-175/7	7.5 12.5 15.0	2.08 3.47 4.17	197.4 175 161	44 54 53	9.16 11.0 12.41	2.0 2.0 2.5	161/130	Y160M2-2	15	2950	50	
MH MHG 50-12-200/8	7.5 12.5 15.0	2.08 3.47 4.17	225.6 200 184	44 54 53	10.47 12.61 14.18	2.0 2.0 2.5	174/140	Y160L-2	18.5	2950	50	
MH MHG 50-12-225/9	7.5 12.5 15.0	2.08 3.47 4.17	253.8 225 207	44 54 53	11.78 14.18 15.95	2.0 2.0 2.5	187/150	Y160L-2	18.5	2950	50	
MH MHG 50-12-250/10	7.5 12.5 15.0	2.08 3.47 4.17	282 250 230	44 54 53	13.09 15.76 17.73	2.0 2.0 2.5	199/160	Y180M-2	22	2950	50	
MH MHG 50-12-275/11	7.5 12.5 15.0	2.08 3.47 4.17	310.2 275 253	44 54 53	14.4 17.34 19.5	2.0 2.0 2.5	212/170	Y180M-2	22	2950	50	
MH MHG 50-12-300/12	7.5 12.5 15.0	2.08 3.47 4.17	338.4 300 276	44 54 53	15.7 18.9 21.3	2.0 2.0 2.5	234/180	Y200L1-2	30	2950	50	
MH MHG 65-25-90/3	15 25 30	4.17 6.94 8.33	102 90 82.5	50 62 63	8.33 9.88 10.7	2.2 2.2 2.6	175/188	Y160M2-2	15	2950	50	
MH MHG 65-25-120/4	15 25 30	4.17 6.94 8.33	136 120 110	50 62 63	11.11 13.1 14.26	2.2 2.2 2.6	192/205	Y160L-2	18.5	2950	50	
MH MHG 65-25-150/5	15 25 30	4.17 6.94 8.33	170 150 137.5	50 62 63	13.89 16.47 17.83	2.2 2.2 2.6	209/222	Y180M-2	22	2950	50	
MH MHG 65-25-180/6	15 25 30	4.17 6.94 8.33	204 180 165	50 62 63	16.67 19.77 21.4	2.2 2.2 2.6	226/239	Y200L1-2	30	2950	50	
MH MHG 65-25-210/7	15 25 30	4.17 6.94 8.33	238 210 192.5	50 62 63	19.44 23.1 24.97	2.2 2.2 2.6	243/256	Y200L1-2	30	2950	50	
MH MHG 65-25-240/8	15 25 30	4.17 6.94 8.33	272 240 220	50 62 63	22.22 26.4 28.53	2.2 2.2 2.6	260/273	Y200L2-2	37	2950	50	

续表

泵型号	泵							电动机			电频 (Hz)	主要生产厂
	流量 Q		扬程 H (m)	效率 η (%)	轴功率 N (kW)	汽蚀余量 $(NPSH)_r$ (m)	重量 (kg)	型号	功率 (kW)	转速 n (r/min)		
	m^3/h	L/s										
MH MHG65-25-270/9	15 25 30	4.17 6.94 8.33	306 270 247.5	50 62 63	25.0 29.65 32.1	2.2 2.2 2.6	277/290	Y200L2-2	37	2950	50	川源股份有限公司
MH MHG65-25-300/10	15 25 30	4.17 6.94 8.33	340 300 275	50 62 63	27.8 32.9 35.7	2.2 2.2 2.6	294/307	Y225M-2	45	2950	50	
MH MHG80-46-150/3	30 46 55	8.33 12.8 15.3	166.5 150 138	54 63 64	25.19 29.83 32.3	2.5 2.8 3.2	264/264	Y200L2-2	37	2950	50	
MH MHG80-46-200/4	30 46 55	8.33 12.8 15.3	222 200 184	54 63 64	33.59 39.77 43.06	2.5 2.8 3.2	285/285	Y225M-2	45	2950	50	
MH MHG80-46-250/5	30 46 55	8.33 12.8 15.3	277.5 250 230	54 63 64	41.98 49.71 53.83	2.5 2.8 3.2	307/307	Y250M-2	55	2950	50	
MH MHG80-46-300/6	30 46 55	8.33 12.8 15.3	333 300 276	54 63 64	50.38 59.65 64.59	2.5 2.8 3.2	327/327	Y280S-2	75	2950	50	
MH MHG80-46-350/7	30 46 55	8.33 12.8 15.3	388.5 350 322	54 63 64	58.78 69.6 75.36	2.5 2.8 3.2	348/348	Y280S-2	75	2950	50	
MH MHG80-46-400/8	30 46 55	8.33 12.8 15.3	440 400 368	54 63 64	67.18 79.54 86.12	2.5 2.8 3.2	373/373	Y280M-2	90	2950	50	
MH MHG80-46-450/9	30 46 55	8.33 12.8 15.3	499.5 450 414	54 63 64	75.57 89.48 96.89	2.5 2.8 3.2	390/390	Y315S-2	110	2950	50	
MH MHG80-46-500/10	30 46 55	8.33 12.8 15.3	555 500 460	54 63 64	83.97 99.42 107.66	2.5 2.8 3.2	411/411	Y315S-2	110	2950	50	
MH MHG80-46-550/11	30 46 55	8.33 12.8 15.3	610.5 550 506	54 63 64	92.37 109.36 118.42	2.5 2.8 3.2	432/432	Y315M1-2	132	2950	50	
MH MHG80-46-600/12	30 46 55	8.33 12.8 15.3	666 600 552	54 63 64	100.8 119.3 129.2	2.5 2.8 3.2	453/453	Y315M1-2	132	2950	50	
MH100-85-90/2	55 85 100	15.3 23.6 27.8	102 90 78	63 72 70	24.25 28.94 30.35	3.2 4.2 5.2	200	Y200L2-2	37	2950	50	

续表

泵型号	泵							电动机			电频 (Hz)	主要生产厂
	流量 Q		扬程 H (m)	效率 η (%)	轴功率 N (kW)	汽蚀余量 $(NPSH)_r$ (m)	重量 (kg)	型号	功率 (kW)	转速 n (r/min)		
	m^3/h	L/s										
MH100-85-135/3	55 85 100	15.3 23.6 27.8	153 135 117	63 72 70	36.38 43.4 45.52	3.2 4.2 5.2	225	Y250M-2	55	2950	50	川源股份有限公司
MH100-85-180/4	55 85 100	15.3 23.6 27.8	204 180 156	63 72 70	48.5 57.87 60.7	3.2 4.2 5.2	250	Y280S-2	75	2950	50	
MH100-85-225/5	55 85 100	15.3 23.6 27.8	255 225 195	63 72 70	60.63 72.34 75.86	3.2 4.2 5.2	275	Y280M-2	90	2950	50	
MH100-85-270/6	55 85 100	15.3 23.6 27.8	306 270 234	63 72 70	72.75 86.81 91.04	3.2 4.2 5.2	300	Y315S-2	110	2950	50	
MH100-85-315/7	55 85 100	15.3 23.6 27.8	357 315 273	63 72 70	84.88 101.3 106.2	3.2 4.2 5.2	325	Y315M1-2	132	2950	50	
MH100-85-360/8	55 85 100	15.3 23.6 27.8	408 360 312	63 72 70	97 115.7 121.4	3.2 4.2 5.2	350	Y135M1-2	132	2950	50	
MH100-85-405/9	55 85 100	15.3 23.6 27.8	459 405 351	63 72 70	109.1 130.2 136.6	3.2 4.2 5.2	375	Y135M2-2	160	2950	50	
MH150-155-60/2	100 155 185	27.8 43 51.4	65 60 55	64 75 75	27.66 33.77 36.95	3.2 3.9 4.8	490	Y250M-4	55	1480	50	
MH150-155-90/3	100 155 185	27.8 43 51.4	97.5 90 82.5	64 75 75	41.2 50.65 55.42	3.2 3.9 4.8	560	Y280S-4	75	1480	50	
MH150-155-120/4	100 155 185	27.8 43 51.4	130 120 110	64 75 75	55.32 67.54 73.9	3.2 3.9 4.8	630	Y280M-4	90	1480	50	
MH150-155-150/5	100 155 185	27.8 43 51.4	162.5 150 137.5	64 75 75	69.15 84.42 92.37	3.2 3.9 4.8	700	Y315S-4	110	1480	50	
MH150-155-180/6	100 155 185	27.8 43 51.4	195 180 165	64 75 75	82.98 101.3 110.8	3.2 3.9 4.8	770	Y315M1-4	132	1480	50	
MH150-155-210/7	100 155 185	27.8 43 51.4	227.5 210 192.5	64 75 75	96.81 118.2 129.3	3.2 3.9 4.8	840	Y315M2-4	100	1480	50	

续表

泵型号	泵							电动机			电频 (Hz)	主要生产厂
	流量 Q		扬程 H (m)	效率 η (%)	轴功率 N (kW)	汽蚀余量 $(NPSH)_r$ (m)	重量 (kg)	型号	功率 (kW)	转速 n (r/min)		
	m^3/h	L/s										
MH150-155-240/8	100 155 185	27.8 43 51.4	260 240 220	64 75 75	110.6 135.1 147.8	3.2 3.9 4.8	910	JR117 4	180	1480	50	川源股份有限公司
MH150-155-270/9	100 155 185	27.8 43 51.4	292.5 270 247.5	64 75 75	124.5 152 166.3	3.2 3.9 4.8	980	JR117-4	180	1480	50	
MH150-155-300/10	100 155 185	27.8 43 51.4	325 300 275	64 75 75	138.3 168.8 184.7	3.2 3.9 4.8	1050	JR126-4	225	1480	50	
MH200-280-86/2	185 280 335	51.4 77.8 93.1	94 86 76	69 77 75	68.6 85.17 92.4	3.0 4.7 6.0	723	JR115-4	110	1480	50	
MH200-280-129/3	185 280 335	51.4 77.8 93.1	141 129 114	69 77 75	103 127.7 138.7	3.0 4.7 6.0	836	JR117-4	150	1480	50	
MH200-280-172/4	185 280 335	51.4 77.8 93.1	188 172 152	69 77 75	137.3 170.3 184.9	3.0 4.7 6.0	1004	JR127-4	230	1480	50	
MH200-280-215/5	185 280 335	51.4 77.8 93.1	235 215 190	69 77 75	171.6 212.9 231.1	3.0 4.7 6.0	1117	JR136-4	300	1480	50	
MH200-280-258/6	185 280 335	51.4 77.8 93.1	282 258 228	69 77 75	205.9 255.5 277.3	3.0 4.7 6.0	1231	JR136-4	300	1480	50	
MH200-280-301/7	185 280 335	51.4 77.8 93.1	329 301 266	69 77 75	240.2 298.1 323.6	3.0 4.7 6.0	1345	JR137-4	350	1480	50	
MH200-280-344/8	185 280 335	51.4 77.8 93.1	376 344 306	69 77 75	274.5 304.7 369.8	3.0 4.7 6.0	1458	JR138-4	410	1480	50	
MH200-280-387/9	185 280 335	51.4 77.8 93.1	423 387 342	69 77 75	308.9 383.2 416	3.0 4.7 6.0	1572	JR146-4	430	1480	50	

五、外形及安装尺寸

MH、MHG 型卧式节段式多级离心泵的外形及安装尺寸见图 3-343 和表 3-90。

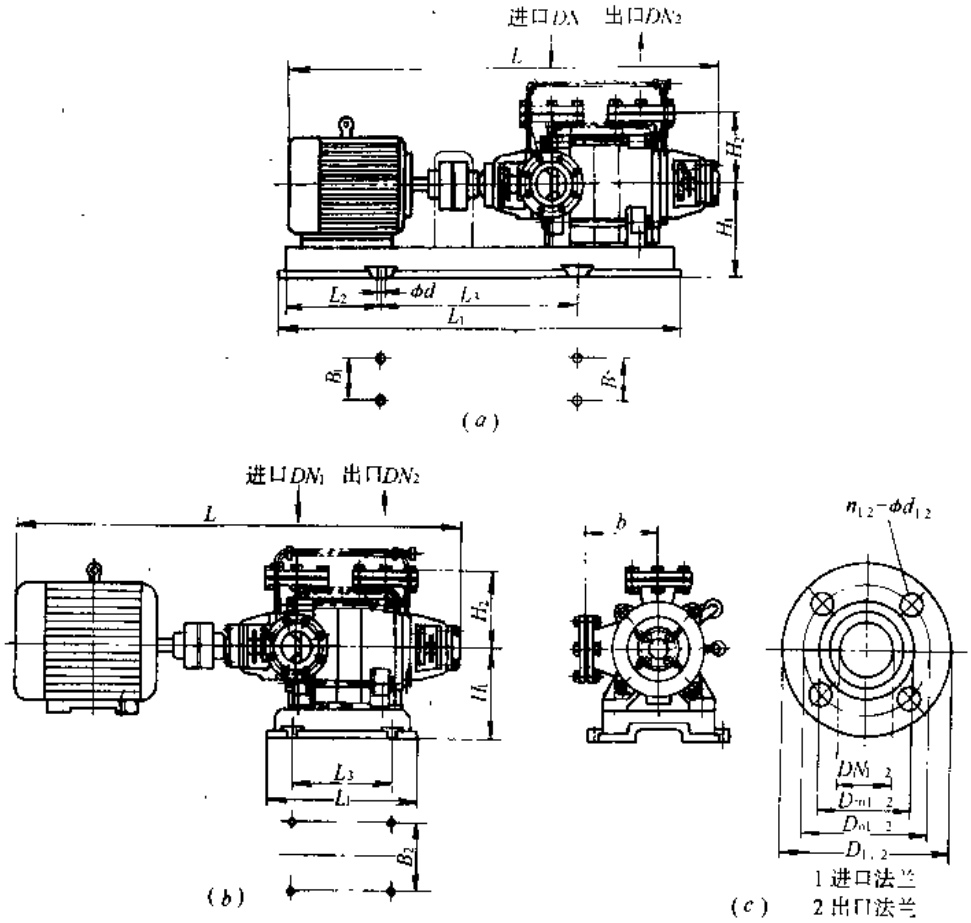

图 3-343 MH、MHG 型卧式节段式多级离心泵的外形及安装尺寸

(a) 共同底座；(b) 单独底座；(c) 泵外形和进出口法兰

MH、MHG 型卧式节段式多级离心泵的外形及安装尺寸 表 3-90

泵型号	外形尺寸(mm)											进口法兰(mm)					出口法兰(mm)				
	图示	L	L_1	L_2	L_3	H_1	H_2	B_1	B_2	b	ϕd	DN_1	D_{m1}	D_{o1}	D_1	n_1-ϕd_1	DN_2	D_{m2}	D_{o2}	D_2	n_2-ϕd_2
MH(G)40-6-75/3	(a)	1175	885	140	600	230	170	390	390	210	20	40	80	100	130	4-13.5	40	88	110	150	4-17.5
MH(G)40-6-100/4	(a)	1225	985	140	650	230	170	390	390	210	20	40	80	100	130	4-13.5	40	88	110	150	4-17.5
MH(G)40-6-125/5	(a)	1275	985	140	650	230	170	390	390	210	20	40	80	100	130	4-13.5	40	88	110	150	4-17.5
MH(G)40-6-150/6	(a)	1450	1206	176	785	240	170	435	435	255	20	40	80	100	130	4-13.5	40	88	110	150	4-17.5
MH(G)40-6-175/7	(a)	1500	1206	176	785	240	170	435	435	255	20	40	80	100	130	4-13.5	40	88	110	150	4-17.5
MH(G)40-6-200/8	(a)	1550	1306	176	835	240	170	435	435	255	20	40	80	100	130	4-13.5	40	88	110	150	4-17.5
MH(G)40-6-225/9	(a)	1600	1306	176	835	240	170	435	435	255	20	40	80	100	130	4-13.5	40	88	110	150	4-17.5
MH(G)40-6-250/10	(a)	1695	1510	205	935	240	170	435	435	255	20	40	80	100	130	4-13.5	40	88	110	150	4-17.5
MH(G)40-6-275/11	(a)	1745	1510	205	935	240	170	435	435	255	20	40	80	100	130	4-13.5	40	88	110	150	4-17.5
MH(G)40-6-300/12	(a)	1795	1510	205	935	240	170	435	435	255	20	40	80	100	130	4-13.5	40	88	110	150	4-17.5
MH(G)50-12-75/3	(a)	1175	874	134	600	230	170	395	395	210	20	50	90	110	140	4-13.5	40	88	110	150	4-17.5
MH(G)50-12-100/4	(a)	1350	1040	165	710	240	170	430	430	255	20	50	90	110	140	4-13.5	40	88	110	150	4-17.5

续表

泵型号	外形尺寸(mm)											进口法兰(mm)					出口法兰(mm)				
	图示	L	L_1	L_2	L_3	H_1	H_2	B_1	B_2	b	ϕd	DN_1	D_{m1}	D_{o1}	D_1	n_1-ϕd_1	DN_2	D_{m2}	D_{o2}	D_2	n_2-ϕd_2
MH(G)50-12-125/5	(a)	1400	1090	168	730	240	170	430	430	255	20	50	90	110	140	4-13.5	40	88	110	150	4-17.5
MH(G)50-12-150/6	(a)	1450	1140	168	740	240	170	430	430	255	20	50	90	110	140	4-13.5	40	88	110	150	4-17.5
MH(G)50-12-175/7	(a)	1500	1190	168	780	240	170	430	430	255	20	50	90	110	140	4-13.5	40	88	110	150	4-17.5
MH(G)50-12-200/8	(a)	1595	1284	188	830	240	170	430	430	255	20	50	90	110	140	4-13.5	40	88	110	150	4-17.5
MH(G)50-12-225/9	(a)	1645	1334	190	850	240	170	430	430	255	20	50	90	110	140	4-13.5	40	88	110	150	4-17.5
MH(G)50-12-250/10	(a)	1720	1397	200	870	260	170	460	460	285	20	50	90	110	140	4-13.5	40	88	110	150	4-17.5
MH(G)50-12-275/11	(a)	1770	1447	200	900	260	170	460	460	285	20	50	90	110	140	4-13.5	40	88	110	150	4-17.5
MH(G)50-12-300/12	(a)	1925	1571	220	980	280	170	500	500	310	20	50	90	110	140	4-13.5	40	88	110	150	4-17.5
MH(G)65-25-90/3	(a)	1450	1110	185	760	250	210	460	460	255	24	65	110	130	160	4-17.5	65	122	145	185	4-17.5
MH(G)65-25-120/4	(a)	1560	1219	204	850	250	210	460	460	255	24	65	110	130	160	4-17.5	65	122	145	185	4-17.5
MH(G)65-25-150/5	(a)	1650	1297	237	880	260	210	460	460	285	24	65	110	130	160	4-17.5	65	122	145	185	4-17.5
MH(G)65-25-180/6	(a)	1825	1432	262	970	280	210	505	505	310	24	65	110	130	160	4-17.5	65	122	145	185	4-17.5
MH(G)65-25-210/7	(a)	1885	1497	297	1000	280	210	505	505	310	24	65	110	130	160	4-17.5	65	122	145	185	4-17.5
MH(G)65-25-240/8	(a)	1950	1562	332	1030	280	210	505	505	310	24	65	110	130	160	4-17.5	65	122	145	185	4-17.5
MH(G)65-25-270/9	(a)	2015	1627	347	1080	280	210	505	505	310	24	65	110	130	160	4-17.5	65	122	145	185	4-17.5
MH(G)65-25-300/10	(a)	2150	1728	398	1120	305	210	540	540	345	24	65	110	130	160	4-17.5	65	122	145	185	4-17.5
MH(G)80-46-150/3	(a)	1717	1317	227	875	360	270	570	500	310	24	80	128	150	190	4-17.5	80	133	170	215	8-22
MH(G)80-46-200/4	(a)	1817	1420	210	925	420	270	620	550	345	24	80	128	150	190	4-17.5	80	133	170	215	8-22
MH(G)80-46-250/5	(a)	1992	1571	270	1020	420	270	670	600	385	24	80	128	150	190	4-17.5	80	133	170	215	8-22
MH(G)80-46-300/6	(a)	2122	1758	307	1130	420	270	650	500	410	24	80	128	150	190	4-17.5	80	133	170	215	8-22
MH(G)80-46-350/7	(a)	2182	1758	307	1130	420	270	650	500	410	24	80	128	150	190	4-17.5	80	133	170	215	8-22
MH(G)80-46-400/8	(a)	2292	1869	358	1180	420	270	650	500	410	24	80	128	150	190	4-17.5	80	133	170	215	8-22
MH(G)80-46-450/9	(a)	2473	2046	355.5	1330	515	270	750	500	530	24	80	128	150	190	4-17.5	80	133	170	215	8-22
MH(G)80-46-500/10	(a)	2533	2046	355.5	1330	515	270	750	500	530	24	80	128	150	190	4-17.5	80	133	170	215	8-22
MH(G)80-46-550/11	(a)	2641	2222	371.5	1480	515	270	750	500	530	24	80	128	150	190	4-17.5	80	133	170	215	8-22
MH(G)80-46-600/12	(a)	2701	2222	371.5	1480	515	270	750	500	530	24	80	128	150	190	4-17.5	80	133	170	215	8-22
MH100-85-90/2	(a)	1613	1263	213	850	325	250	520	520	250	25	100	148	170	210	4-17.5	100	158	190	235	8-22
MH100-85-135/3	(a)	1842	1528	258	1040	365	250	615	520	250	25	100	148	170	210	4-17.5	100	158	190	235	8-22
MH100-85-180/4	(a)	1986	1615	280	1060	395	250	670	520	250	25	100	148	170	210	4-17.5	100	158	190	235	8-22
MH100-85-225/5	(a)	2110	1740	315	1120	395	250	670	520	250	25	100	148	170	210	4-17.5	100	158	190	235	8-22
MH100-85-270/6	(b)	2326	683		303	345	250		520	250	25	100	148	170	210	4-17.5	100	158	190	235	8-22
MH100-85-315/7	(b)	2450	757		377	345	250		520	250	25	100	148	170	210	4-17.5	100	158	190	235	8-22
MH100-85-360/8	(b)	2524	831		451	345	250		520	250	25	100	148	170	210	4-17.5	100	158	190	235	8-22
MH100-85-405/9	(b)	2598	905		525	345	250		520	250	25	100	148	170	210	4-17.5	100	158	190	235	8-22

续表

泵型号	外形尺寸(mm)											进口法兰(mm)					出口法兰(mm)				
	图示	L	L_1	L_2	L_3	H_1	H_2	B_1	B_2	b	ϕd	DN_1	D_{m1}	D_{o1}	D_1	n_1-ϕd_1	DN_2	D_{m2}	D_{o2}	D_2	n_2-ϕd_2
MH150-155-60/2	(a)	2065	1563	283	1060	430	350	580	580	385	30	150	211	240	285	8-22	150	211	250	300	8-26
MH150-155-90/3	(a)	2250	1743	331	1100	430	350	640	580	410	30	150	211	240	285	8-22	150	211	250	300	8-26
MH150-155-120/4	(a)	2415	1908	336	1260	430	350	640	580	410	30	150	211	240	285	8-22	150	211	250	300	8-26
MH150-155-150/5	(b)	2670	800		450	430	350		600	530	30	150	211	240	285	8-22	150	211	250	300	8-26
MH150-155-180/6	(b)	2835	915		565	430	350		600	530	30	150	211	240	285	8-22	150	211	250	300	8-26
MH150-155-210/7	(b)	2950	1030		680	430	350		600	530	30	150	211	240	285	8-22	150	211	250	300	8-26
MH150-155-240/8	(b)	3595	1145		795	430	350		600	620	30	150	211	240	285	8-22	150	211	250	300	8-26
MH150-155-270/9	(b)	3710	1260		910	430	350		600	620	30	150	211	240	285	8-22	150	211	250	300	8-26
MH150-155-300/10	(b)	3785	1375		125	430	350		600	660	30	150	211	240	285	8-22	150	211	250	300	8-26
MH200-280-86/2	(b)	2916	495		180	480	400		720	620	28	200	268	295	340	8-22	200	285	320	375	12-30
MH200-280-129/3	(b)	3096	625		310	480	400		720	620	28	200	268	295	340	8-22	200	285	320	375	12-30
MH200-280-172/4	(b)	3286	755		440	480	400		720	660	28	200	268	295	340	8-22	200	285	320	375	12-30
MH200-280-215/5	(b)	3466	885		570	480	400		720	725	28	200	268	295	340	8-22	200	285	320	375	12-30
MH200-280-258/6	(b)	3596	1015		700	480	400		720	725	28	200	268	295	340	8-22	200	285	320	375	12-30
MH200-280-301/7	(b)	3858	1145		830	480	400		720	725	28	200	268	295	340	8-22	200	285	320	375	12-30
MH200-280-344/8	(b)	3988	1275		960	480	400		720	725	28	200	268	295	340	8-22	200	285	320	375	12-30
MH200-280-387/9	(b)	4238	1405		1090	480	400		720	800	28	200	268	295	340	8-22	200	285	320	375	12-30

注：尺寸 b 只适用于 MH 泵。

六、成套供应范围

MH、MHG 型卧式节段式多级离心泵成套供应范围见表 3-91。

MH、MHG 型卧式节段式多级离心泵成套供应范围 表 3-91

项目	名称	数量	备注	项目	名称	数量	备注
主机	泵	1		附件	底座	1	
	电动机	1		工具			

3.1.23 MHA 型卧式多级节段式离心泵

一、适用范围

MHA 型卧式多级节段式离心泵供输送清水（杂质含量小于 1%，颗粒直径小于 0.1mm）或物理化学性质类似清水的液体，介质温度不大于 80℃。适用于矿山排水和工厂、城市供水及农村引水灌溉等。

二、型号意义说明

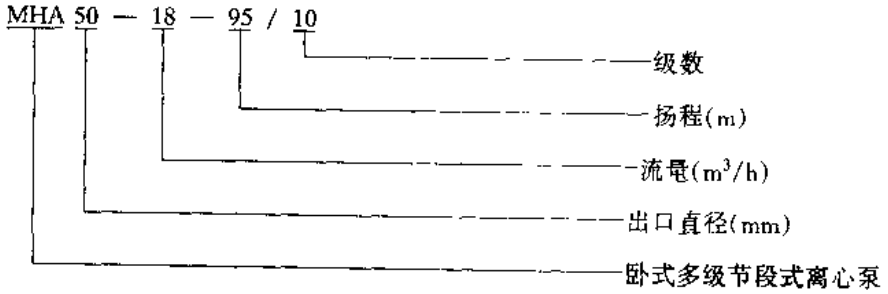

三、结构

MHA 型卧式多级节段式离心泵定子主要由吸入段、中段、吐出段、导叶、填料函等组成。进水口为水平方向，出水口为垂直方向。转子由轴、叶轮、平衡盘、轴套等组成。

四、性能

MHA 型卧式多级节段式离心泵性能见图 3-344 和表 3-92。

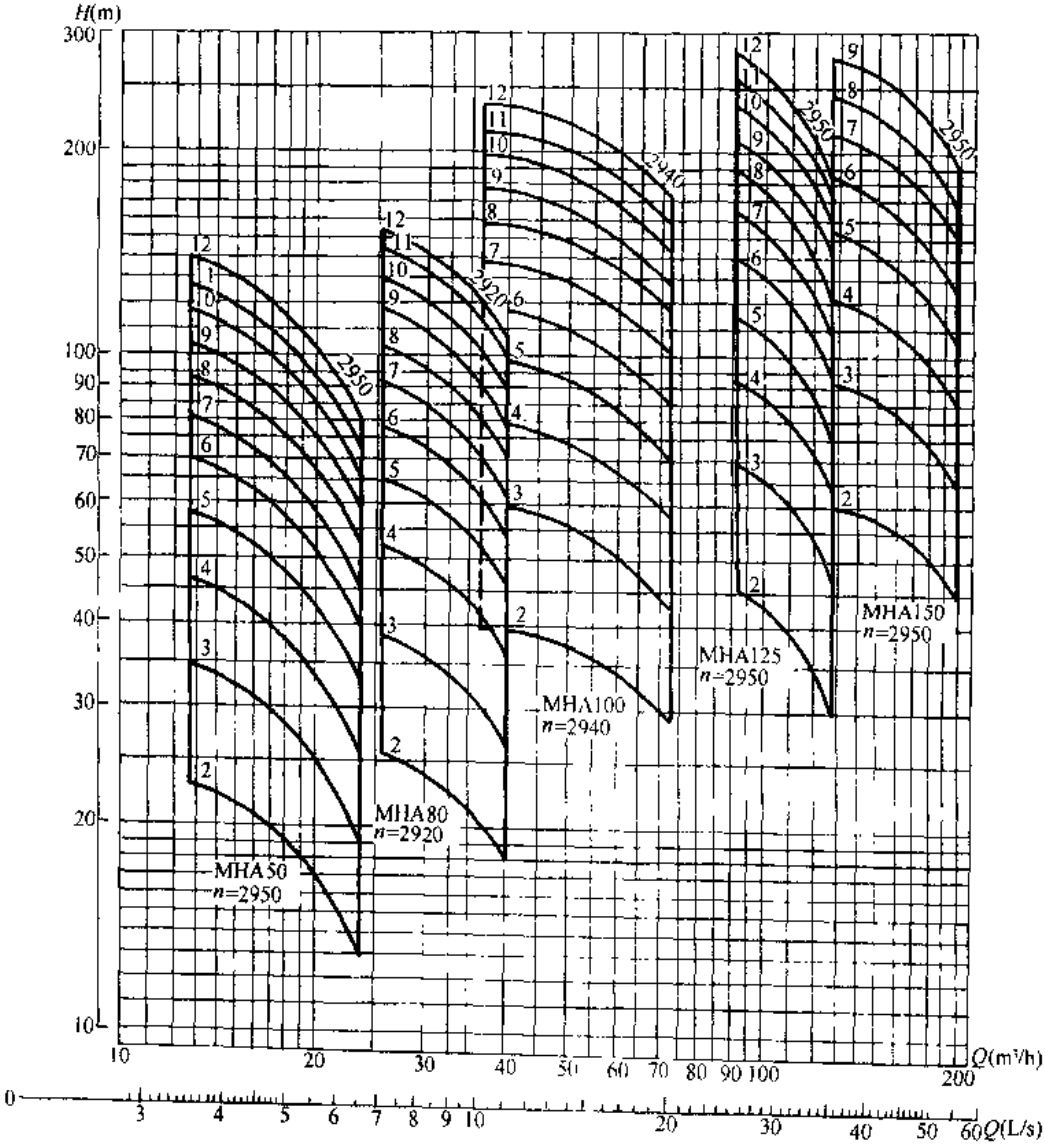

图 3-344　MHA 型泵性能范围

MHA 型卧式多级节段式离心泵性能　　表 3-92

泵型号	级数	流量 Q (m³/h)	扬程 H (m)	转数 n (r/min)	功率 轴功率 N (kW)	功率 电动机功率 (kW)	效率 η (%)	允许吸程 H_s (m)	主要生产厂
MHA50-18-19/2	2	12.6 18 23.4	23 19 13	2950	1.43 1.5 1.48	2.2	50 55 50	8	川源股份有限公司

续表

泵型号	级数	流量 Q (m^3/h)	扬程 H (m)	转数 n (r/min)	功率 轴功率 N (kW)	功率 电动机功率 (kW)	效率 η (%)	允许吸程 H_s (m)	主要生产厂
MHA50-18-28.5/3	3	12.6 18 23.4	34.5 28.5 19.5	2950	2.145 2.25 2.22	3	50 55 50	8	川源股份有限公司
MHA50-18-38/4	4	12.6 18 23.4	46 38 26	2950	2.86 3 2.96	4	50 55 50	8	
MHA50-18-47.5/5	5	12.6 18 23.4	57.5 47.5 32.5	2950	3.575 3.75 3.7	5.5	55 62 56	8	
MHA50-18-57/6	6	12.6 18 23.4	69 57 39	2950	4.29 4.5 4.44	5.5	55 62 56	8	
MHA50-18-66.5/7	7	12.6 18 23.4	80.5 66.5 45.5	2950	5.005 5.25 5.18	7.5	55 62 56	8	
MHA50-18-76/8	8	12.6 18 23.4	92 76 52	2950	5.72 6 5.92	7.5	55 62 56	8	
MHA50-18-85.5/9	9	12.6 18 23.4	103.5 85.5 58.5	2950	6.435 6.75 6.66	7.5	55 62 56	8	
MHA50-18-95/10	10	12.6 18 23.4	115 95 71.5	2950	7.15 7.5 8.14	11	55 62 56	8	
MHA50-18 104.5/11	11	12.6 18 23.4	126.5 104.5 71.5	2950	7.865 8.25 8.14	11	55 62 56	8	
MHA50-18-114/12	12	12.6 18 23.4	138 114 78	2950	8.58 9 8.88	11	55 62 56	8	
MHA80-32.4-22.7/2	2	25.2 32.4 39.6	25.6 22.7 17.6	2920	2.52 2.68 2.72	3	64 72 67	7.5	
MHA80-32.4-34/3	3	25.2 32.4 39.6	38.4 34.05 26.4	2920	3.78 4.02 4.08	5.5	64 72 67	7.5	
MHA80-32.4-45.4/4	4	25.2 32.4 39.6	51.2 45.4 35.2	2920	5.04 5.36 5.44	7.5	64 72 67	7.5	
MHA80-32.4-57/5	5	25.2 32.4 39.6	64 56.75 44	2920	6.3 6.7 6.8	7.5	64 72 67	7.5	
MHA80-32.4-68.1/6	6	25.2 32.4 39.6	76.8 68.1 52.8	2920	7.56 8.04 8.16	11	65.5 75 70.5	7.5	

续表

泵型号	级数	流量 Q (m³/h)	扬程 H (m)	转数 n (r/min)	功率 轴功率 N (kW)	功率 电动机功率 (kW)	效率 η (%)	允许吸程 H_s (m)	主要生产厂
MHA80-32.4-79.5/7	7	25.2 32.4 39.6	89.6 79.45 61.6	2920	8.82 9.38 9.52	15	65.5 75 70.5	7.5	
MHA80-32.4-90.8/8	8	25.2 32.4 39.6	102.4 90.8 70.4	2920	10.08 10.72 10.88	15	65.5 75 70.5	7.5	
MHA80-32.4-102/9	9	25.2 32.4 39.6	115.2 102.15 79.2	2920	11.34 12.06 12.24	15	65.5 75 70.5	7.5	
MHA80-32.4-113.5/10	10	25.2 32.4 39.6	115.2 113.5 88	2920	11.34 13.4 13.6	18.5	65.5 75 70.5	7.5	
MHA80-32.4-125/11	11	25.2 32.4 39.6	140.8 124.85 96.8	2920	13.86 14.74 14.96	18.5	65.5 75 70.5	7.5	
MHA80-32.4-136.2/12	12	25.2 32.4 39.6	153.6 136.2 105.6	2920	15.12 16.08 16.32	18.5	65.5 75 70.5	7.5	
MHA100-54-35.4/2	2	36 54 72	38.8 35.4 28.4	2940	6.59 7.2 7.65	11	58 71.5 73.5	7	
MHA100-54-52.8/3	3	36 54 72	58.2 52.8 42.6	2940	9.885 10.8 11.45	15	58 71.5 73.5	7	川源股份有限公司
MHA100-54-70.4/4	4	36 54 72	77.6 70.4 56.8	2940	13.18 14.4 15.28	18.5	58 71.5 73.5	7	
MHA100-54-88/5	5	36 54 72	97 88 71	2940	16.475 18 19.1	22	58 71.5 73.5	7	
MHA100-54-105.6/6	6	36 54 72	116.4 105.6 85.2	2940	19.77 21.6 22.9	30	58 71.5 73.5	7	
MHA100-54-123.2/7	7	36 54 72	135.8 123.2 99.4	2940	23.065 25.2 26.7	37	58 71.5 73.5	7	
MHA100-54-140.8/8	8	36 54 72	155.2 140.8 113.6	2940	26.36 28.8 30.5	37	58 71.5 73.5	7	
MHA100-54-158.4/9	9	36 54 72	174.6 158.4 127.8	2940	29.655 32.4 34.4	45	58 71.5 73.5	7	
MHA100-54-176/10	10	36 54 72	194 176 142	2940	32.95 36 38.2	45	58 71.5 73.5	7	

续表

泵型号	级数	流量 Q (m^3/h)	扬程 H (m)	转数 n (r/min)	功率 轴功率 N (kW)	功率 电动机功率 (kW)	效率 η (%)	允许吸程 H_s (m)	主要生产厂
MHA100-54-193.6/11	11	36 54 72	213.4 193.6 156.2	2940	36.245 39.6 43.7	55	58 71.5 73.5	7	川源股份有限公司
MHA100-54-211.2/12	12	36 54 72	232.8 211.2 170.4	2940	39.54 43.2 45.9	55	58 71.5 73.5	7	
MHA125-108-40/2	2	90 108 126	46 40 30	2950	15.2 15.6 15.4	22	75 76 73	6.7 6.3 5	
MHA125-108-60/3	3	90 108 126	69 60 45	2950	22.8 23.4 23.1	30	75 75 73	6.7 6.3 5	
MHA125-108-80/4	4	90 108 126	92 80 62	2950	30.4 31.2 30.8	37	75 76 73	6.7 6.3 5	
MHA125-108-100/5	5	90 108 126	116 100 75	2950	38 39 38.5	45	75 76 73	6.7 6.3 5	
MHA125-108-120/6	6	90 108 126	138 120 90	2950	45.6 46.8 46.2	55	75 76 73	6.7 6.3 5	
MHA125-108-140/7	7	90 108 126	161 140 105	2950	53.2 54.6 53.9	75	75 76 73	6.7 6.3 5	
MHA125-100-160/8	8	90 108 126	184 160 120	2950	60.8 62.4 61.6	75	75 76 73	6.7 6.3 5	
MHA125-108-180/9	9	90 108 126	207 180 135	2950	68.4 70.2 69.3	90	75 76 73	6.7 6.3 5	
MHA125-108-200/10	10	90 108 126	230 200 150	2950	76 78 77	90	75 76 73	6.7 6.3 5	
MHA125-108-220/11	11	90 108 126	253 220 165	2950	83.6 85.8 84.7	110	75 76 73	6.7 6.3 5	
MHA125-108-240/12	12	90 108 126	276 240 180	2950	91.2 93.6 92.4	110	75 76 73	6.7 6.3 5	
MHA150-162-54.6/2	2	126 144 162 180	60.6 57.8 54.6 49.2	2950	30.4 31.2 31.46 31.44	37	68.6 72.7 76.6 76.8	6.5 6.4 6.2 6	

续表

泵型号	级数	流量 Q (m³/h)	扬程 H (m)	转数 n (r/min)	功率 轴功率 N (kW)	功率 电动机功率 (kW)	效率 η (%)	允许吸程 H_s (m)	主要生产厂
MHA150-162-81.9/3	3	126 144 162 180	90.9 86.7 81.9 73.8	2950	45.6 46.8 47.19 47.16	55	68.6 72.7 76.6 76.8	6.5 6.4 6.2 6	
MHA150-162-109.2/4	4	126 144 162 180	121.2 115.6 109.2 98.4	2950	60.8 62.4 62.92 62.88	75	68.6 72.7 76.6 76.8	6.5 6.4 6.2 6	
MHA150-162-136.5/5	5	126 144 162 180	151.5 144.5 136.5 123	2950	76 78 78.65 78.6	90	68.6 72.7 76.6 76.8	6.5 6.4 6.2 6	
MHA150-162-163.8/6	6	126 144 162 180	181.8 173.4 163.8 147.6	2950	91.2 93.6 94.38 94.32	110	68.6 72.7 76.6 76.8	6.5 6.4 6.2 6	
MHA150-162-191.1/7	7	126 144 162 180	212.1 202.3 191.1 172.2	2950	106.4 109.2 110.11 110.04	132	68.6 72.7 76.6 76.8	6.5 6.4 6.2 6	
MHA150-162-218.4/8	8	126 144 162 180	242.4 231.2 218.4 196.8	2950	121.6 124.8 125.84 125.76	160	68.6 72.7 76.6 76.8	6.5 6.4 6.2 6	川源股份有限公司
MHA150-162-245.7/9	9	126 144 162 180	272.7 260.1 245.7 221.4	2950	136.8 140.4 141.57 141.48	160	68.6 72.7 76.6 76.8	6.5 6.4 6.2 6	
MHA50-18-18.4/2	2	15 18 22	20 18.4 16.8	1450	1.28 1.36 1.55	2.2	64 66 65	7.6 7.2 6.5	
MHA50-18-27.6/3	3	15 18 22	30 27.6 25.2	1450	1.92 2.05 2.32	3	64 66 65	7.6 7.2 6.5	
MHA50-18-36.8/4	4	15 18 22	40 36.8 33.6	1450	2.55 2.73 3.09	4	64 66 65	7.6 7.2 6.5	
MHA50-18-46/5	5	15 18 22	50 46 42	1450	3.19 3.42 3.87	5.5	64 66 65	7.6 7.2 6.5	
MHA50-18-55.2/6	6	15 18 22	60 55.2 50.4	1450	3.83 4.09 4.65	5.5	64 66 65	7.6 7.2 6.5	

续表

泵型号	级数	流量 Q (m^3/h)	扬程 H (m)	转数 n (r/min)	功率 轴功率 N (kW)	功率 电动机功率 (kW)	效率 η (%)	允许吸程 H_s (m)	主要生产厂
MHA50-18-64.4/7	7	15 18 22	70 64.4 58.8	1450	4.46 4.78 5.42	7.5	64 66 65	7.6 7.2 6.5	
MHA50-18-73.6/8	8	15 18 22	80.0 73.6 67.2	1450	5.1 5.47 6.19	7.5	64 66 65	7.6 7.2 6.5	
MHA50-18-82.8/9	9	15 18 22	90 82.8 75.6	1450	5.74 6.14 6.97	7.5	64 66 65	7.6 7.2 6.5	
MHA80-36-23/2	2	30 36 42	25 23 20	1450	3.00 3.22 3.36	5.5	68 70 68	7.3 7.6 6.5	
MHA80-36-34.5/3	3	30 36 42	37.5 34.5 30	1450	4.5 4.83 5.04	7.5	68 70 68	7.3 7.0 6.5	
MHA80-36-46/4	4	30 36 42	50 46 40	1450	6 6.44 6.72	11	68 70 68	7.3 7.0 6.5	
MHA80-36-57.55/5	5	30 36 42	62.5 57.5 50	1450	7.5 8.05 8.4	11	68 70 68	7.3 7.0 6.5	
MHA80-36-69/6	6	30 36 42	75 69 60	1450	9 9.66 10.08	15	68 70 68	7.3 7.0 6.5	川源股份有限公司
MHA80-36-80.5/7	7	30 36 42	87.5 80.5 70	1450	10.5 11.27 11.76	15	68 70 68	7.3 7.0 6.5	
MHA80-36-92/8	8	30 36 42	100 92 80	1450	12 12.88 13.44	18.5	68 70 68	7.3 7.0 6.5	
MHA80-36-103.5/9	9	30 36 42	112.5 103.5 90	1450	13.5 14.49 15.12	18.5	68 70 68	7.3 7.0 6.5	
MHA100-69-31.2/2	2	62 69 80	32.4 31.2 28	1450	7.65 8.03 8.59	11	71.5 73 71	7.3 7 6.2	
MHA100-69-46.8/3	3	62 69 80	48.6 46.8 42	1450	11.48 12.05 12.89	15	71.5 73 71	7.3 7 6.2	
MHA100-69-62.4/4	4	62 69 80	64.8 62.4 56	1450	15.3 16.06 17.18	18.5	71.5 73 71	7.3 7 6.2	
MHA100-69-78/5	5	62 69 80	81 78 70	1450	19.13 20.08 21.48	30	71.5 73 71	7.3 7 6.2	

续表

泵型号	级数	流量 Q (m³/h)	扬程 H (m)	转数 n (r/min)	功率 轴功率 N (kW)	功率 电动机功率 (kW)	效率 η (%)	允许吸程 H_s (m)	主要生产厂
MHA100-69-93.6/6	6	62	97.2	1450	22.95	30	71.5	7.3	川源股份有限公司
		69	93.6		24.09		73	7	
		80	84		25.78		71	6.2	
MHA100-69-109.2/7	7	62	113.4	1450	26.78	37	71.5	7.3	
		69	109.2		28.11		73	7	
		80	98		30.07		71	6.2	
MHA100-69-124.8/8	8	62	129.6	1450	30.61	45	71.5	7.3	
		69	124.8		32.12		73	7	
		80	112		34.37		71	6.2	
MHA100-69-140.4/9	9	62	145.8	1450	34.43	45	71.5	7.3	
		69	140.4		36.14		73	7	
		80	126		38.66		71	6.2	
MHA125-90-43.2/2	2	72	46	1450	12.8	22	70	7.2	
		90	43.2		14.4		74	6.8	
		108	40		15.6		75.5	6.2	
MHA125-90-64.8/3	3	72	69	1450	19.2	30	70	7.2	
		90	64.8		21.6		74	6.8	
		108	60		23.4		75.5	6.2	
MHA125-90-86.4/4	4	72	92	1450	25.6	45	70	7.2	
		90	86.4		28.8		74	6.8	
		108	80		31.2		75.5	6.2	
MHA125-90-108/5	5	72	115	1450	32	55	70	7.2	
		90	108		36		74	6.8	
		108	100		39		75.5	6.2	
MHA125-90-129.6/6	6	72	139	1450	38.4	75	70	7.2	
		90	129.6		43.2		74	6.8	
		108	120		46.8		75.5	6.2	
MHA125-90-151.2/7	7	72	161	1450	44.8	75	70	7.2	
		90	151.2		50.4		74	6.8	
		108	140		54.6		75.5	6.2	
MHA125-90-172.8/8	8	72	184	1450	51.2	90	70	7.2	
		90	172.8		57.6		74	6.8	
		108	160		62.4		75.5	6.2	
MHA125-90-194.4/9	9	72	207	1450	57.4	90	70	7.2	
		90	194.4		64.8		74	6.8	
		108	180		70.2		75.5	6.2	
MHA150-155-90/3	3	119	97.4	1480	43.5	75	72.6	2.1	
		155	90		49.3		77	2.5	
		191	82.3		54.3		78.8	3.5	
MHA150-155-120/4	4	119	129.9	1480	58	90	72.6	2.1	
		155	120		65.8		77	2.5	
		191	109.7		72.4		78.8	3.5	
MHA150-155-150/5	5	119	162.3	1480	72.4	110	72.6	2.1	
		155	150		82.8		77	2.5	
		191	137.2		90.6		78.8	3.5	
MHA150-155-180/6	6	119	194.8	1480	87	135	72.6	2.1	
		155	180		98.7		77	2.5	
		191	164.6		108.7		78.8	3.5	

续表

泵型号	级数	流量 Q (m^3/h)	扬程 H (m)	转数 n (r/min)	功率 轴功率 N (kW)	功率 电动机功率 (kW)	效率 η (%)	允许吸程 H_s (m)	主要生产厂
MHA150-155-210/7	7	119	227.3	1480	101.5	155	72.6	2.1	川源股份有限公司
		155	210		115.1		77	2.5	
		191	192		126.7		78.8	3.5	
MHA150-155-240/8	8	119	259.7	1480	115.9	180	72.6	2.1	
		155	240		131.6		77	2.5	
		191	219.5		144.9		78.8	3.5	
MHA150-155-270/9	9	119	292.9	1480	130.4	180	72.6	2.1	
		155	270		148		77	2.5	
		191	246.9		163		78.8	3.5	

五、外形及安装尺寸

MHA 型卧式多级节段式离心泵的外形及安装尺寸见图 345～347 和表 3-93～95。

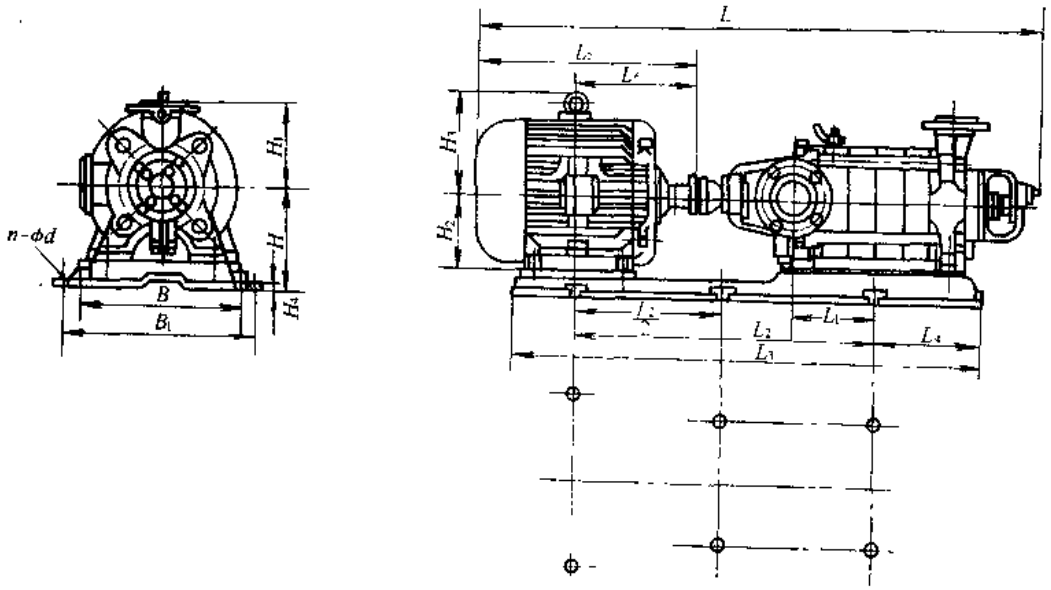

图 3-345 MHA 型卧式多级节段式离心泵（带底座）的外形及安装尺寸（2 极）

MHA 型卧式多级节段式离心泵（带底座）的外形及安装尺寸（2 极） **表 3-93**

泵型号	级数	安装尺寸（mm） L	L_1	L_2	L_3	L_4	L_5	L_6	B	B_1	H	H_1	H_2	H_3	H_4	$n-\phi d$	电动机 型号	功率 (kW)
MHA50-18-19/2	2	959	78.5	496	740	125	335	168.5	358	288	240	150	90	100	25	4-15	Y90L-2	2.2
MHA50-18-28.5/3	3	1062	107.5	550	829	154	380	193	358	311	240	150	100	145	25	4-15	Y100L-2	3
MHA50-18-38/4	4	1140	136.5	585	898	183	400	200	358	349	240	150	112	153	25	4-15	Y112M-2	4
MHA50-18-47.5/5	5	1273	195	683	1057	240	475	239	378	378	235	150	132	183	25	4-15	Y132S1-2	5.5
MHA50-18-57/6	6	1331	195	683	1057	240	475	239	378	378	235	150	132	183	25	4-15	Y132S1-2	5.5
MHA50-18-66.5/7	7	1389	309	797	1231	300	475	239	378	378	235	150	132	183	25	4-15	Y132S2-2	7.5
MHA50-18-76/8	8	1447	309	797	1231	300	475	239	378	378	235	150	132	183	25	4-15	Y132S2-2	7.5
MHA50-18-85.5/9	9	1505	309	797	1231	300	475	239	378	378	235	150	132	183	25	4-15	Y132S2-2	7.5
MHA50-18-95/10	10	1688	405	970	1524	380	600	323	362	428	255	150	160	225	30	4-15	Y160M1-2	11
MHA50-18-104.5/11	11	1746	405	970	1524	380	600	323	362	428	255	150	160	225	30	4-15	Y160M1-2	11
MHA50-18-114/12	12	1804	405	970	1524	380	600	323	362	428	255	150	160	225	30	4-15	Y160M1-2	11

续表

泵型号	级数	安装尺寸（mm）															电动机	
		L	L_1	L_2	L_3	L_4	L_5	L_6	B	B_1	H	H_1	H_2	H_3	H_4	n-ϕd	型号	功率(kW)
MHA80-32.4-22.7/2	2	1136	71	606	881	145	380	193	412	318	250	210	100	145	25	4-15	Y100L-2	3
MHA80-32.4-34/3	3	1301	176	758	1146	250	475	239	412	386	250	210	132	183	25	4-15	Y132S1-2	5.5
MHA80-32.4-45.4/4	4	1371	176	758	1146	250	475	239	412	386	250	210	132	183	25	4-15	Y132S2-2	7.5
MHA80-32.4-57/5	5	1441	176	758	1146	250	475	239	412	386	250	210	132	183	25	4-15	Y132S2-2	7.5
MHA80-32.4-68.1/6	6	1636	211	876	1332	286	600	323	418	418	260	210	160	225	25	4-15	Y160M1-2	11
MHA80-32.4-79.5/7	7	1706	316	982	1542	391	600	323	418	418	260	210	160	225	30	4-15	Y160M2-2	15
MHA80-32.4-90.8/8	8	1776	316	982	1542	391	600	323	418	418	260	210	160	225	30	4-15	Y160M2-2	15
MHA80-32.4-102/9	9	1846	316	982	1542	391	600	323	418	418	260	210	160	225	30	4-15	Y160M2-2	15
MHA80-32.4-113.5/10	10	1961	421	1109	1792	494	645	345	418	418	260	210	160	225	30	4-15	Y160L-2	18.5
MHA80-32.4-125/11	11	2031	421	1109	1792	494	645	345	418	418	260	210	160	225	30	4-15	Y160L-2	18.5
MHA80-32.4-136.2/12	12	2101	421	1109	1792	494	645	345	418	418	260	210	160	225	30	4-15	Y160L-2	18.5
MHA100-54-35.4/2	2	1378	151	800	1162	201	600	323	458	458	290	220	160	225	30	4-20	Y160M1-2	11
MHA100-54-52.8/3	3	1458	151	800	1162	201	600	323	458	458	290	220	160	225	30	4-20	Y160M2-2	15
MHA100-54-70.4/4	4	1583	186	848	1286	246	645	345	458	458	290	220	160	225	30	4-20	Y160L-2	18.5
MHA100-54-88/5	5	1688	224	892	1377	288	670	351.5	460	460	290	220	180	250	35	4-20	Y180M-2	22
MHA100-54-105.6/6	6	1873	304	1016	1686	450	775	395.5	460	520	310	220	200	275	35	4-20	Y200L1-2	30
MHA100-54-123.2/7	7	1953	304	1016	1686	450	775	395.5	460	520	310	220	200	275	35	4-20	Y200L2-2	37
MHA100-54-140.8/8	8	2033	304	1016	1686	450	775	395.5	460	520	310	220	200	275	35	4-20	Y200L2-2	37
MHA100-54-158.4/9	9	2153	384	1115	1881	532	815	414.5	465	555	335	220	225	305	35	4-20	Y225M-2	45
MHA100-54-176/10	10	2233	384	1115	1881	532	815	414.5	465	555	335	220	225	305	35	4-20	Y225M-2	45
MHA100-54-193.6/11	11	2428	524	1323	2138	555	930	482.5	470	605	360	220	250	325	35	4-20	Y250M-2	55
MHA100-54-211.2/12	12	2508	524	1323	2138	555	930	482.5	470	605	360	220	250	325	35	4-20	Y250M-2	55
MHA125-108-40/2	2	1646	119.5	876	1270	189.5	670	351.5	560	560	330	270	180	250	40	4-25	Y180M-2	22
MHA125-108-60/3	3	1851	219.5	1020	1535	289.5	775	395.5	560	560	330	270	200	275	40	4-25	Y200L1-2	30
MHA125-108-80/4	4	1951	219.5	1020	1535	289.5	775	395.5	560	560	330	270	200	275	40	4-25	Y200L2-2	37
MHA125-108-100/5	5	2091	270.5	1090	1666	338.5	815	414.5	560	560	332	270	225	305	40	4-25	Y225M-2	45
MHA125-108-120/6	6	2306	319.5	1207	1863	392.5	930	482.5	560	610	370	270	250	325	40	4-25	Y250M-2	55
MHA125-108-140/7	7	2476	611	1530	2135	302	1000	514	560	670	400	270	280	360	40	6-25	Y280S-2	75
MHA125-108-160/8	8	2576	611	1530	2135	302	1000	514	560	670	400	270	280	360	40	6-25	Y280S-2	75
MHA125-108-180/9	9	2767	783.5	1728	2386	329.5	1050	539.5	560	670	400	270	280	360	40	6-25	Y280M-2	90
MHA125-108-200/10	10	2868	783.5	1728	2386	329.5	1050	539.5	560	670	400	270	280	360	40	6-25	Y280M 2	90
MHA125-108-220/11	11	3066	980	1944	2624	340	1190	559	560	750	435	270	315	445	40	6-25	Y315S-2	110
MHA125-108-240/12	12	3166	980	1944	2624	340	1190	559	560	750	435	270	315	445	40	6-25	Y315S-2	110

续表

泵型号	级数	安装尺寸（mm）															电动机	
		L	L_1	L_2	L_3	L_4	L_5	L_6	B	B_1	H	H_1	H_2	H_3	H_4	$n\cdot\phi d$	型号	功率(kW)
MHA150-162-54.6/2	2	1849	129.5	975	1407	200.5	775	395.5	600	535	380	320	200	275	40	4-25	Y200L2-2	37
MHA150-162-81.9/3	3	2119	187.5	1120	1646	258.5	930	182.5	600	600	390	320	250	325	40	4-25	Y250M-2	55
MHA150-162-109.2/4	4	2304	246	1210	1830	316	1000	514	600	670	400	320	280	360	40	6-25	Y280S-2	75
MHA150-162-136.5/5	5	2469	246.5	1336	1996	330.5	1050	539.5	600	670	400	320	280	360	40	6-25	Y280M-2	90
MHA150-162-163.8/6	6	2724	545.5	1580	2310	364.5	1190	559	600	750	435	320	315	445	40	6-25	Y315S-2	110
MHA150-162-191.1/7	7	2889	545.5	1580	2310	364.5	1240	584.5	600	750	435	320	315	445	40	6-25	Y315M1-2	132
MHA150-162-218.4/8	8	3004	775.5	1810	2540	364.5	1240	584.5	600	750	435	320	315	445	40	6-25	Y315M2-2	160
MHA150-162-245.7/9	9	3119	775.5	1810	2540	364.5	1240	584.5	600	750	435	320	315	445	40	6-25	Y315M2-2	160

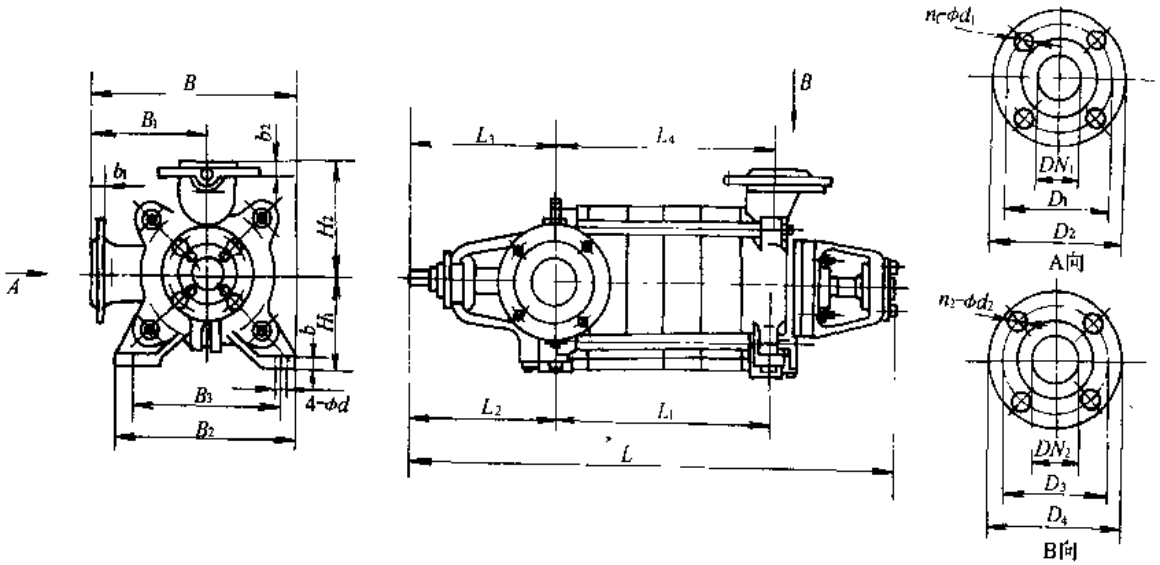

图 3-346 MHA 型卧式多级节段式离心泵（不带底座）的外形及安装尺寸

MHA 型卧式多级节段式离心泵（不带底座）的外形及安装尺寸 **表 3-94**

泵型号	级数	泵外形尺寸（mm）															进口法兰（mm）				出口法兰（mm）			
		L	L_1	L_2	L_3	L_4	B	B_1	B_2	B_3	b	b_1	b_2	H_1	H_2	$4\text{-}\phi d$	DN_1	D_1	D_2	$n_1\text{-}\phi d_1$	DN_2	D_3	D_4	$n_2\text{-}\phi d_2$
MHA50-18-19/2	2	620	157			141																		
MHA50-18-28.5/3	3	678	215			199																		
MHA50-18-38/4	4	736	273			257																		
MHA50-18-47.5/5	5	794	331			315																		
MHA50-18-57/6	6	852	389			373																		
MHA50-18-66.5/7	7	910	447	247	259	431	285	150	270	235	18	20	20	140	150	4-14	75	150	190	4-18	50	125	165	4-18
MHA50-18-76/8	8	968	505			489																		
MHA50-18-85.5/9	9	1026	563			547																		
MHA50-18-95/10	10	1084	621			605																		
MHA50-18-104.5/11	11	1142	679			663																		
MHA50-18-114.1/2	12	1200	737			721																		

续表

泵型号	级数	泵外形尺寸（mm）															进口法兰（mm）				出口法兰（mm）			
		L	L_1	L_2	L_3	L_4	B	B_1	B_2	B_3	b	b_1	b_2	H_1	H_2	4-ϕd	DN_1	D_1	D_2	n_1-ϕd_1	DN_2	D_3	D_4	n_2-ϕd_2
MHA80-32.4-22.7/2	2	752	141			192																		
MHA80-32.4-34/3	3	822	211			262																		
MHA80-32.4-45.4/4	4	892	281			332																		
MHA80-32.4-57/5	5	962	351			402																		
MHA80-32.4-68.1/6	6	1032	421			472																		
MHA80-32.4-79.5/7	7	1102	491	339	291	542	330	170	320	254	20	18	20	160	210	4-18	80	150	190	4-18	80	160	200	8-18
MHA80-32.4-90.8/8	8	1172	561			612																		
MHA80-32.4-102/9	9	1242	631			682																		
MHA80-32.4-113.5/10	10	1312	701			752																		
MHA80-32.4-125/11	11	1382	771			822																		
MHA80-32.4-136.2/12	12	1452	841			892																		
MHA100-54-35.4/2	2	773	208			217																		
MHA100-54-52.8/3	3	853	288			297																		
MHA100-54-70.4/4	4	933	368			377																		
MHA100-54-88/5	5	1013	448			457																		
MHA100-54-105.6/6	6	1093	528			537																		
MHA100-54-123.2/7	7	1173	608	313	306	617	410	230	360	315	20	22	22	190	220	4-18	100	170	210	4-18	100	180	220	8-18
MHA100-54-140.8/8	8	1253	688			697																		
MHA100-54-158.4/9	9	1333	768			777																		
MHA100-54-176/10	10	1413	848			857																		
MHA100-54-193.6/11	11	1493	928			937																		
MHA100-54-211.2/12	12	1573	1008			1017																		
MHA125-108-40/2	2	972	240			288																		
MHA125-108-60/3	3	1072	340			388																		
MHA125-108-80/4	4	1172	440			488																		
MHA125-108-100/5	5	1272	540			588																		
MHA125-108-120/6	6	1372	640			688																		
MHA125-108-140/7	7	1472	740	401	356	788	490	270	440	390	20	25	25	230	270	4-18	125	200	240	8-18	125	210	250	8-18
MHA125-108-160/8	8	1572	840			888																		
MHA125-108-180/9	9	1672	940			988																		
MHA125-108-200/10	10	1772	1040			1088																		
MHA125-108-220/11	11	1872	1140			1188																		
MHA125-108-240/12	12	1972	1240			1288																		
MHA150-162-54.6/2	2	1080	260			357																		
MHA150-162-81.9/3	3	1195	375			472																		
MHA150-162-109.2/4	4	1310	490			587																		
MHA150-162-136.5/5	5	1425	605	446	374	702	560	320	480	430	25	25	25	270	320	4-18	150	225	265	8-18	150	240	285	8-23
MHA150-162-163.8/6	6	1540	720			817																		
MHA150-162-191.1/7	7	1655	835			932																		
MHA150-162-218.4/8	8	1770	950			1047																		
MHA150-162-245.7/9	9	1885	1065			1162																		

MHA 型卧式多级节段式离心泵带底座的外形尺寸（4 极） 表 3-95

泵型号	级数	泵外形和安装尺寸（mm）																							进出口法兰（mm）				配用电机型号
		L	L_1	L_2	L_3	L_4	L_5	L_6	L_7	L_8	L_9	H	H_1	H_2	H_3	H_4	H_5	B	B_1	B_2	B_3	B_4	n_1-ϕd_1	n-Md	DN	D_1	D_2	n_2-ϕd_2	
MHA50-18-18.4/2	2	1087	380	297	160	901	600	141	409	297	145	480	190	210	415	245	100	430	270	335	210	180	4-25	4-12	50	125	160	4-18	Y100L1-4
MHA50-18-27.6/3	3	1152	380	297	225	901	600	141	409	297	210	480	190	210	415	245	100	430	270	335	210	180	4-15	4-12	50	125	160	4-18	Y100L2-4
MHA50-18-36.8/4	4	1237	400	297	290	974	640	144	444	297	275	480	190	210	423	265	112	430	270	375	210	190	4-25	4-12	50	125	160	4-18	Y112M-4
MHA50-18-46/5	5	1377	475	297	355	1153	740	153	509	297	340	490	190	210	463	315	132	430	270	430	210	210	4-25	4-12	50	125	160	4-18	Y132S-4
MHA50-18-55.2/6	6	1442	475	297	420	1153	740	153	505	297	405	490	190	210	463	315	132	430	270	430	210	210	4-25	4-12	50	125	160	4-18	Y132S-4
MHA50-18-64.4/7	7	1547	515	297	485	1321	840	156	570	297	470	490	190	210	463	315	132	430	270	430	210	210	4-25	4-12	50	125	160	4-18	Y132M-4
MHA50-18-73.6/8	8	1612	515	297	550	1321	840	156	570	297	535	490	190	210	463	315	132	430	270	430	210	210	4-25	4-12	50	125	160	4-18	Y132M-4
MHA50-18-82.8/9	9	1677	515	297	615	1386	860	166	600	297	600	490	190	210	463	315	132	430	270	430	210	210	4-25	4-12	50	125	160	4-18	Y132M-4
MHA75-36-23/2	2	1241	475	293	177	926	630	145	387	296	180	535	205	250	468	315	132	475	310	410	250	210	4-25	4-16	80	160	195	4-18	Y132S-4
MHA75-36-34.5/3	3	1361	515	293	257	1046	690	165	428	296	260	545	205	250	478	315	132	475	310	410	250	210	4-25	4-16	80	160	195	4-18	Y132M-4
MHA75-36-46/4	4	1526	600	293	337	1204	790	180	465	296	340	545	205	250	520	395	160	475	310	475	250	255	4-25	4-16	80	160	195	4-18	Y160M-4
MHA75-36-57.5/5	5	1606	600	293	417	1284	830	180	505	296	420	545	205	250	520	385	160	475	310	475	250	255	4-25	4-16	80	160	195	4-18	Y160M-4
MHA75-36-69/6	6	1731	645	293	497	1408	900	200	551	296	500	545	205	250	520	385	160	475	310	475	250	255	4-25	4-16	80	160	195	4-18	Y160L-4
MHA75-36-80.5/7	7	1811	645	293	577	1488	980	200	631	296	580	545	205	250	520	385	160	475	310	475	250	255	4-25	4-16	80	160	195	4-18	Y160L-4
MHA75-36-92/8	8	1916	670	293	657	1573	1070	200	717	296	660	560	205	250	560	430	180	480	310	480	250	285	4-25	4-16	80	160	195	4-18	Y180M-4
MHA75-36-103.5/9	9	1996	670	293	737	1653	1150	200	797	296	740	560	205	250	560	430	180	480	310	480	250	285	4-25	4-16	80	160	195	4-18	Y180M-4
MHA100-69-31.2/2	2	1575	600	383	255	1178	825	180	498	398	200	610	220	300	535	385	160	505	320	505	310	255	4-30	4-16	100	190	230	8-23	Y160M-4
MHA100-69-46.8/3	3	1720	645	383	355	1322	900	200	549	398	300	610	220	300	535	385	160	505	320	505	310	255	4-30	4-16	100	190	230	8-23	Y160L-4
MHA100-69-62.4/4	4	1885	710	383	455	1463	975	215	598	398	400	610	220	300	560	430	180	505	320	505	310	285	4-30	4-16	100	190	230	8-23	Y180L-4
MHA100-69-78/5	5	2050	775	383	555	1601	1095	230	696	398	500	620	220	300	595	475	200	525	320	525	310	310	4-30	4-16	100	190	230	8-23	Y200L-4
MHA100-69-93.6/6	6	2150	775	383	655	1701	1240	230	841	398	600	620	220	300	595	475	200	525	320	525	310	310	4-30	4-16	100	190	230	8-25	Y200L-4

续表

泵型号	级数	泵外形和安装尺寸（mm）																						进出口法兰（mm）				配用电动机型号
		L	L_1	L_2	L_3	L_4	L_5	L_6	L_7	L_8	L_9	H	H_1	H_2	H_3	H_4	H_5	B	B_1	B_2	B_3	B_4	n_1-ϕd_1	n-Md	DN	D_1	D_2	n_2-ϕd_2	
MHA100-69-109.2/7	7	2295	820	383	755	1832	1330	230	900	398	700	630	220	300	635	530	225	565	320	565	310	345	4-30	4-16	100	190	230	8-23	Y225S-4
MHA100-69-124.8/8	8	2420	845	383	855	1959	1450	235	999	398	800	640	220	300	645	530	225	565	320	565	310	345	4-30	4-16	100	190	230	8-23	Y225M-4
MHA100-69-140.4/9	9	2520	845	383	955	2059	1550	235	1099	398	900	640	220	300	645	530	225	565	320	565	310	345	4-30	4-16	100	190	230	8-23	Y225M-4
MHA125-90-43.2/2	2	1827	710	452	325	1387	975	220	598	482	225	700	260	350	600	430	180	565	360	495	350	285	4-30	4-16	125	220	270	8-25	Y180L-4
MHA125-90-64.8/3	3	2017	775	452	450	1549	1060	230	656	482	350	700	260	350	625	475	200	565	360	565	350	310	4-30	4-16	125	220	270	8-25	Y200L-4
MHA125-90-86.4/4	4	2212	845	452	575	1728	1170	240	722	482	475	710	260	350	665	530	225	565	360	565	350	345	4-30	4-16	125	220	270	8-25	Y225M-4
MHA125-90-108/5	5	2422	930	452	700	1924	1270	270	783	482	600	725	260	350	700	575	250	620	360	620	350	385	4-30	4-16	125	220	270	8-25	Y250M-4
MHA125-90-129.6/6	6	2617	1000	452	825	2118	1365	305	845	482	725	755	260	350	765	640	280	570	360	675	350	410	4-30	4-16	125	220	270	8-25	Y280S-4
MHA125-90-151.2/7	7	2742	1000	452	950	2243	1430	305	910	482	850	755	260	350	765	640	280	570	360	675	350	410	4-30	4-16	125	220	270	8-25	Y280S-4
MHA125-90-172.8/8	8	2917	1050	452	1075	2419	1520	330	974	482	975	755	260	350	765	640	280	570	360	675	350	410	4-30	4-16	125	220	270	8-25	Y280M-4
MHA125-90-194.4/9	9	3042	1050	452	1200	2544	1580	330	1034	482	1100	755	260	350	765	640	280	570	360	675	350	410	4-30	4-16	125	220	270	8-25	Y280M-4
MHA150-155-90/3	3	2234	1000	418	430	1735	1165	265	305	443	352	735	280	350	765	640	280	610	420	675	675	410	4-30	4-20	150	240/250	280/300	8-25	Y280S-4
MHA150-155-120/4	4	2399	1050	418	545	1922	1260	332	330	443	467	745	280	350	765	640	280	610	420	675	675	410	4-30	4-20	150	240/250	280/300	8-25	Y280M-4
MHA150-155-150/5	5	2664	1200	418	660	2129	1470	329	330	443	582	780	280	350	980	865	315	620	420	765	765	576	4-30	4-20	150	240/250	280/300	8-25	Y315S-4
MHA150-155-180/6	6	1574	1295	418	775	810	550	130	810	443	697	725	280	350	875	875	375	590	420	590	590	620	4-30	4-20	150	240/250	280/300	8-25	JS-115-4
MHA150-155-210/7	7	1689	1295	418	890	925	625	150	925	443	812	725	280	350	875	875	375	590	420	590	590	620	4-30	4-20	150	240/250	280/300	8-25	JS-116-4
MHA150-155-240/8	8	1804	1295	418	1005	1040	740	150	1040	443	927	725	280	350	875	875	375	590	420	590	590	620	4-30	4-20	150	240/250	280/300	8-25	JS-117-4
MHA150-155-270/9	9	1919	1295	418	1120	1155	855	150	1155	443	1042	800	280	350	950	875	375	590	420	590	590	620	4-30	4-20	150	240/250	280/300	8-25	JS-117-4

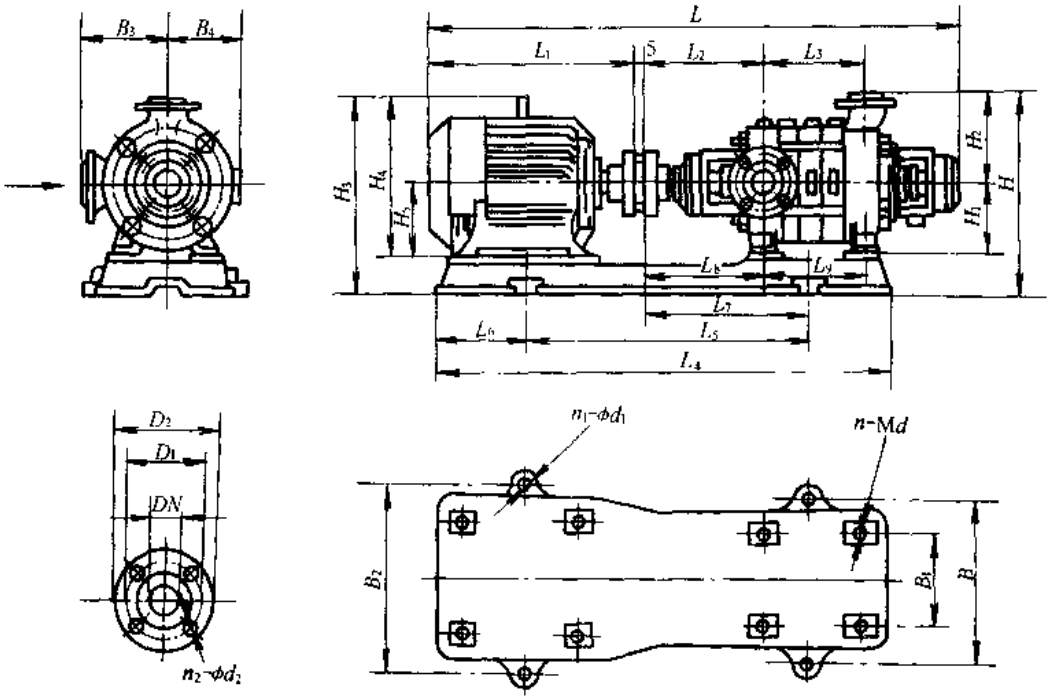

图 3-347 MHA 型卧式多级节段式离心泵带底座的外形尺寸（4 极）

六、成套供应范围

MHA 型卧式多级节段式离心泵成套供应范围见表 3-96。

MHA 型卧式多级节段式离心泵成套供应范围 表 3-96

项　目	名　称	数　量	备　注
主机	泵 电动机	1 1	
附件	底座	1	
工具			

3.1.24 TSWA 型卧式多级单吸节段式离心泵

一、适用范围

TSWA 型卧式多级单吸节段式离心泵供输送清水与物理、化学性质类似于水的液体，液体温度不大于 80℃。适用于工厂、城镇高层建筑及矿山给水排水，也可用于工业锅炉与冷冻空调机组的配套设备。

二、型号意义说明

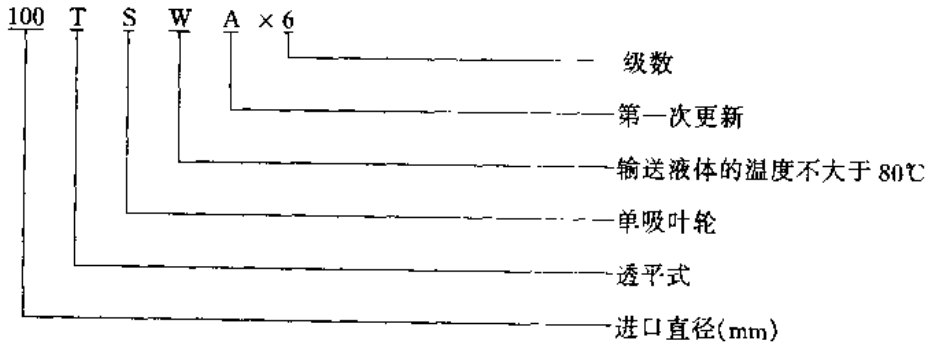

三、结构

TSWA 型卧式多级单吸节段式离心泵进口为水平方向、出口为垂直向上。轴一端装联轴器部件，采用弹性联轴器与电动机联接。从驱动端看，转子为顺时针方向旋转。

四、性能

TSWA 型卧式多级单吸节段式离心泵性能见图 3-348～352 和表 3-97。

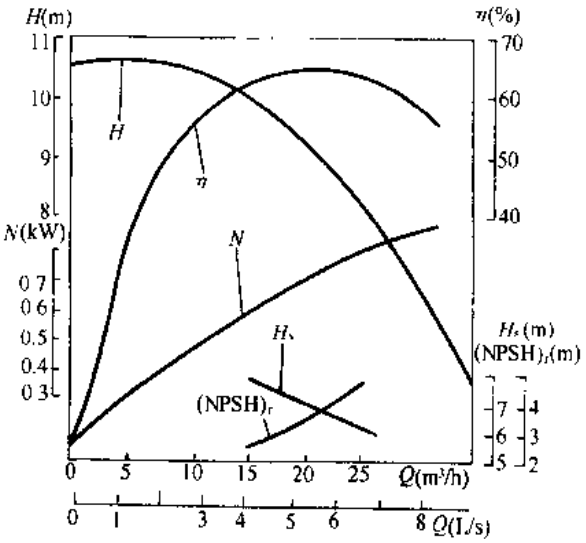

图 3-348　50TSWA 型泵性能曲线
（单级扬程）

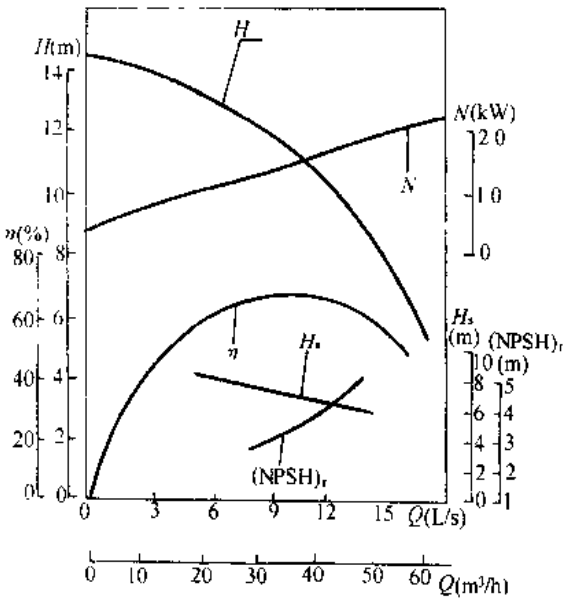

图 3-349　75TSWA 型泵性能曲线
（单级扬程）

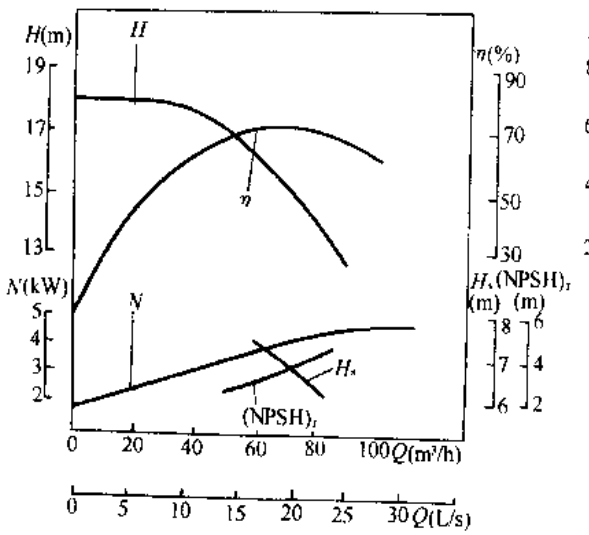

图 3-350　100TSWA 型泵性能曲线
（单级扬程）

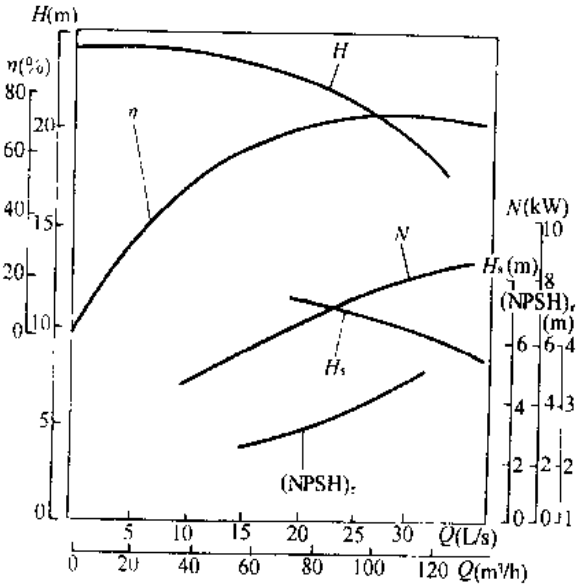

图 3-351　125TSWA 型泵性能曲线
（单级扬程）

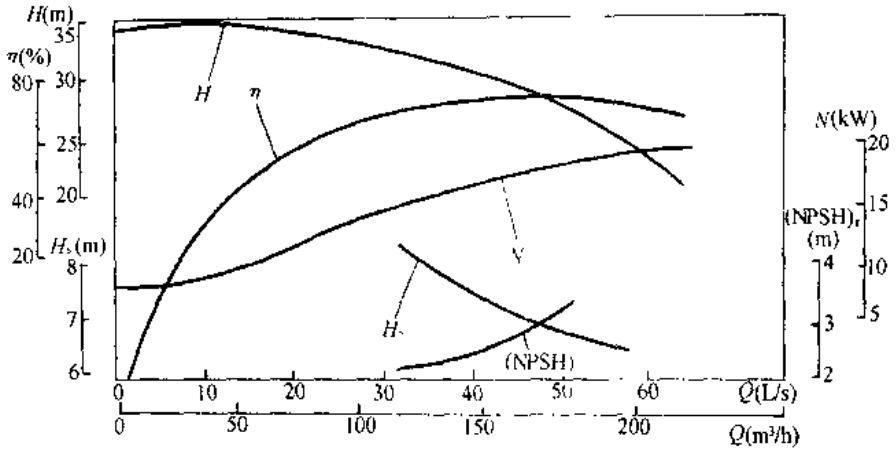

图 3-352 150TSWA 型泵性能曲线（单级扬程）

TSWA 卧式多级单吸节段式离心泵性能 表 3-97

泵型号	级数	流量 Q		总扬程 H (m)	转速 n (r/min)	功率（kW）		效率（%）	允许吸上真空高度 H_s（m）	汽蚀余量 $(NPSH)_r$ (m)	重量 (kg)	主要生产厂
		m^3/h	L/s			轴功率 N	电动机功率					
50 TSWA	2	15	4.17	20	1450	1.28	2.2	64	7.6	2.6	121	杭州南方特种泵厂、上海第一水泵厂、黄岩八一通用机械厂、广州市第一水泵厂、江山伟懋制泵有限公司
		18	5	18.4		1.36		66	7.2	3.1		
		22	6.1	16.8		1.55		65	6.5	4.0		
	3	15	4.17	30	1450	1.92	3	64	7.6	2.6	140	
		18	5	27.6		2.05		66	7.2	3.1		
		22	6.1	25.2		2.32		65	6.5	4.0		
	4	15	4.17	40	1450	2.55	4	64	7.6	2.6	159	
		18	5	36.8		2.73		66	7.2	3.1		
		22	6.1	33.6		3.09		65	6.5	4.0		
	5	15	4.17	50	1450	3.19	5.5	64	7.6	2.6	178	
		18	5	46		3.42		66	7.2	3.1		
		22	6.1	42		3.87		65	6.5	4.0		
	6	15	4.17	60	1450	3.83	5.5	64	7.6	2.6	197	
		18	5	55.2		4.09		66	7.2	3.1		
		22	6.1	50.4		4.65		65	6.5	4.0		
	7	15	4.17	70	1450	4.46	7.5	64	7.6	2.6	216	
		18	5	64.4		4.78		66	7.2	3.1		
		22	6.1	58.8		5.42		65	6.5	4.0		
	8	15	4.17	80.0	1450	5.1	7.5	64	7.6	2.6	235	
		18	5	73.6		5.47		66	7.2	3.1		
		22	6.1	67.2		6.19		65	6.5	4.0		
	9	15	4.17	90	1450	5.74	7.5	64	7.6	2.6	254	
		18	5	82.8		6.14		66	7.2	3.1		
		22	6.1	75.6		6.97		65	6.5	4.0		

续表

泵型号	级数	流量 Q		总扬程 H (m)	转速 n (r/min)	功率 (kW)		效率 (%)	允许吸上真空高度 H_s (m)	汽蚀余量 $(NPSH)_r$ (m)	重量 (kg)	主要生产厂
		m^3/h	L/s			轴功率 N	电动机功率					
75 TSWA	2	30	8.33	25	1450	3.00	5.5	68	7.3	2.8	151	杭州南方特种泵厂、上海第一水泵厂，黄岩八一通用机械厂、广州市第一水泵厂
		36	10	23		3.22		70	7.2	3.0		
		42	11.65	20		3.36		68	6.5	3.8		
	3	30	8.33	37.5	1450	4.5	7.5	68	7.3	2.8	222	
		36	10	34.3		4.83		70	7.2	3.0		
		42	11.65	30		5.04		68	6.5	3.8		
	4	30	8.33	50	1450	6	11	68	7.3	2.8	253	
		36	10	46		6.44		70	7.2	3.0		
		42	11.65	40		6.72		68	6.5	3.8		
	5	30	8.33	62.5	1450	7.5	11	68	7.3	2.8	284	
		36	10	57.5		8.05		70	7.2	3.0		
		42	11.65	50		8.4		68	6.5	3.8		
	6	30	8.33	75	1450	9	15	68	7.3	2.8	315	
		36	10	69		9.66		70	7.2	3.0		
		42	11.65	60		10.08		68	6.5	3.8		
	7	30	8.33	87.5	1450	10.5	15	68	7.3	2.8	346	
		36	10	80.5		11.27		70	7.2	3.0		
		42	11.65	70		11.76		68	6.5	3.8		
	8	30	8.33	100	1450	12	18.5	68	7.3	2.8	377	
		36	10	92		12.88		70	7.2	3.0		
		42	11.65	80		13.44		68	6.5	3.8		
	9	30	8.33	112.5	1450	13.5	18.5	68	7.3	2.8	408	
		36	10	103.5		14.49		70	7.2	3.0		
		42	11.65	90		15.12		68	6.5	3.8		
100 TSWA	2	62	17.2	32.4	1450	7.65	11	71.5	7.3	2.9	267	
		69	19.2	31.2		8.03		73	7	3.3		
		80	22.2	28		8.59		71	6.2	4.2		
	3	62	17.2	48.6	1450	11.48	15	71.5	7.3	2.9	314	
		69	19.2	46.8		12.05		73	7	3.3		
		80	22.2	42		12.89		71	6.2	4.2		
	4	62	17.2	64.8	1450	15.3	22	71.5	7.3	2.9	361	
		69	19.2	62.4		16.06		73	7	3.3		
		80	22.2	56		17.18		71	6.2	4.2		
	5	62	17.2	81	1450	19.13	30	71.5	7.3	2.9	408	
		69	19.2	78		20.08		73	7	3.3		
		80	22.2	70		21.48		71	6.2	4.2		
	6	62	17.2	97.2	1450	22.95	30	71.5	7.3	2.9	455	
		69	19.2	93.6		24.09		73	7	3.3		
		80	22.2	84		25.78		71	6.2	4.2		
	7	62	17.2	113.4	1450	26.78	37	71.5	7.3	2.9	502	
		69	19.2	109.2		28.11		73	7	3.3		
		80	22.2	98		30.07		71	6.2	4.2		
	8	62	17.2	129.6	1450	30.61	45	71.5	7.3	2.9	549	
		69	19.2	124.8		32.12		73	7	3.3		
		80	22.2	112		34.37		71	6.2	4.2		
	9	62	17.2	145.8	1450	34.43	45	71.5	7.3	2.9	596	
		69	19.2	140.4		36.14		73	7	3.3		
		80	22.2	126		38.66		71	6.2	4.2		

续表

泵型号	级数	流量 Q		总扬程 H (m)	转速 n (r/min)	功率（kW）		效率 (%)	允许吸上真空高度 H_s (m)	汽蚀余量 (NPSH)$_r$ (m)	重量 (kg)	主要生产厂
		m^3/h	L/s			轴功率 N	电动机功率					
125 TSWA	2	72	20	46	1450	12.8	22	70	7.2	2.9	385	杭州南方特种泵厂、上海第一水泵厂，黄岩八一通用机械厂、广州市第一水泵厂、江山伟懋制泵有限公司
		90	25	43.2		14.4		74	6.8	3.4		
		108	30	40		15.6		75.5	6.2	4.1		
	3	72	20	69	1450	19.2	30	70	7.2	2.9	445	
		90	25	64.8		21.6		74	6.8	3.4		
		108	30	60		23.4		75.5	6.2	4.1		
	4	72	20	92	1450	25.6	45	70	7.2	2.9	505	
		90	25	86.4		28.8		74	6.8	3.4		
		108	30	80		31.2		75.5	6.2	4.1		
	5	72	20	115	1450	32	55	70	7.2	2.9	565	
		90	25	108		36		74	6.8	3.4		
		108	30	100		39		75.5	6.2	4.1		
	6	72	20	138	1450	38.4	75	70	7.2	2.9	625	
		90	25	129.6		43.2		74	6.8	3.4		
		108	30	120		46.8		75.5	6.2	4.1		
	7	72	20	161	1450	44.8	75	70	7.2	2.9	685	
		90	25	151.2		50.4		74	6.8	3.4		
		108	30	140		54.6		75.5	6.2	4.1		
	8	72	20	184	1450	51.2	90	70	7.2	2.9	745	
		90	25	172.8		57.6		74	6.8	3.4		
		108	30	160		62.4		75.5	6.2	4.1		
	9	72	20	207	1450	57.6	90	70	7.2	2.9	805	
		90	25	194.4		64.8		74	6.8	3.4		
		108	30	180		70.2		75.5	6.2	4.1		
150 TSWA	2	119	33	64.9	1480	29	45	72.6	8.0	2.1	543	
		155	43	60		32.9		77	7.7	2.5		
		191	53	54.9		36.3		78.8	6.6	3.5		
	3	119	33	97.4	1480	43.5	75	72.6	8.0	2.1	606	
		155	43	90		49.3		77	7.7	2.5		
		191	53	82.3		54.3		78.8	6.6	3.5		
	4	119	33	129.9	1480	58	90	72.6	8.0	2.1	669	
		155	43	120		65.8		77	7.7	2.5		
		191	53	109.7		72.4		78.8	6.6	3.5		
	5	119	33	162.3	1480	72.4	110	72.6	8.0	2.1	732	
		155	43	150		82.2		77	7.7	2.5		
		191	53	137.2		90.6		78.8	6.6	3.5		
	6	119	33	194.8	1480	87	135	72.6	8.0	2.1	795	
		155	43	180		98.7		77	7.7	2.5		
		191	53	164.6		108.7		78.8	6.6	3.5		
	7	119	33	227.3	1480	101.5	155	72.6	8.0	2.1	858	
		155	43	210		115.1		77	7.7	2.5		
		191	53	192		126.7		78.8	6.6	3.5		
	8	119	33	259.7	1480	115.9	180	72.6	8.0	2.1	921	
		155	43	240		131.6		77	7.7	2.5		
		191	53	219.5		144.9		78.8	6.6	3.5		
	9	119	33	292.2	1480	130.4	180	72.6	8.0	2.1	984	
		155	43	270		148		77	7.7	2.5		
		191	53	246.9		163		78.8	6.6	3.5		

五、外形及安装尺寸

TSWA 型卧式多级单吸节段式离心泵的外形及安装尺寸见图 3-353 和表 3-98、99。

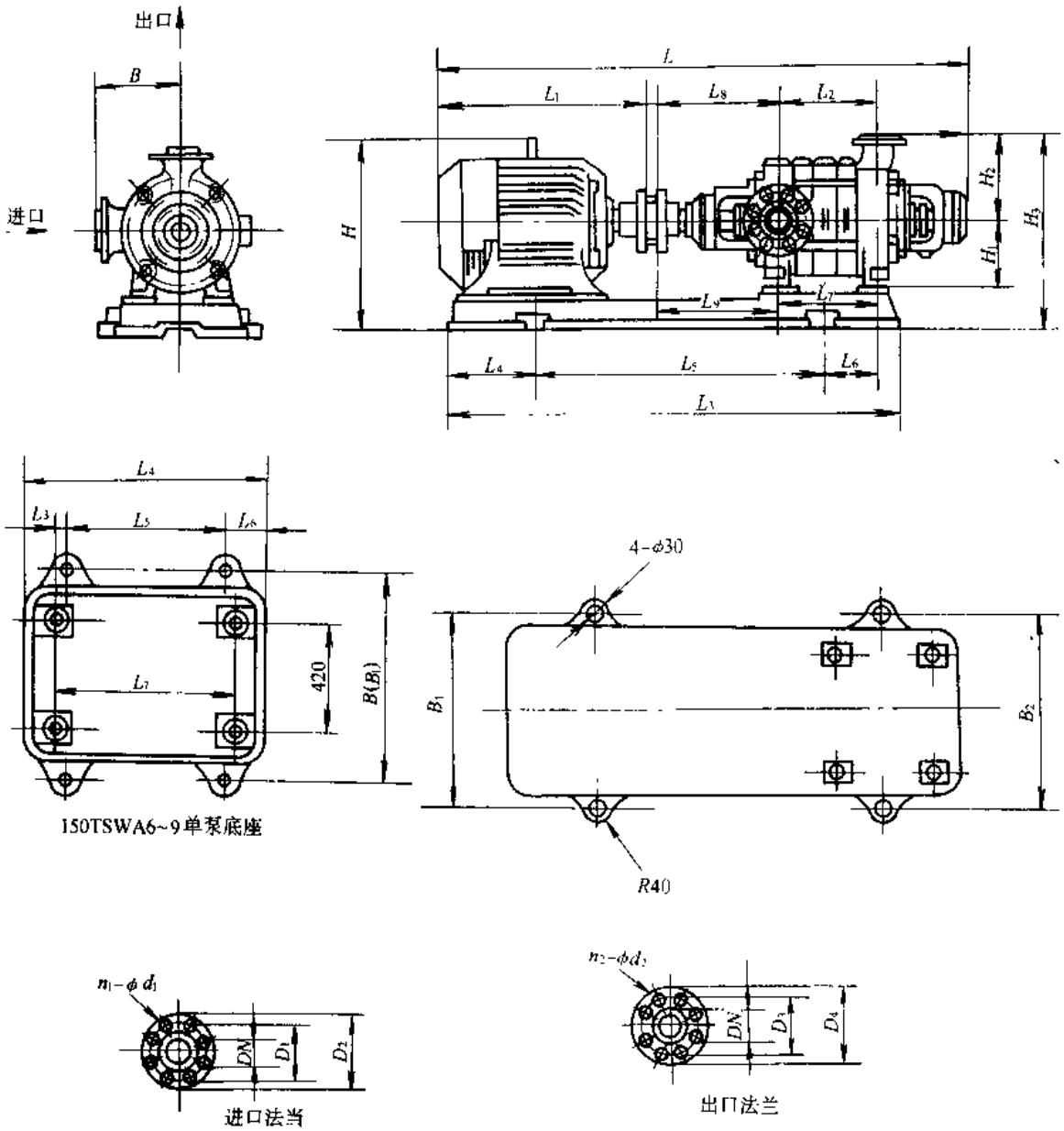

图 3-353　TSWA 型卧式多级单吸节段式离心泵的外形及安装尺寸

TSWA 型卧式多级单吸节段式离心泵的外形及安装尺寸　　**表 3-98**

泵型号	级数	尺寸 (mm)																	配用电动机型号
		L	L_1	L_2	L_3	L_4	L_5	L_6	L_7	H	H_1	H_2	H_3	B	B_1	B_2	L_8	L_9	
50 TSWA	2	1087	380	160	901	141	600	33	145	415			480		335	430			Y100L$_1$-4
	3	1152	380	225	901	141	600	98	210	415			480		335	430			Y100L$_2$-4
	4	1237	400	290	974	144	640	128	275	423			480		375	430			Y112M-4
	5	1377	475	305	1153	153	740	132	340	463	190	210	490	210	430	430	297	297	Y132S-4
	6	1442	475	420	1153	153	740	197	405	463			490		430	430			Y132S-4

续表

泵型号	级数	尺寸 (mm)																	配用电动机型号
		L	L_1	L_2	L_3	L_4	L_5	L_6	L_7	H	H_1	H_2	H_3	B	B_1	B_2	L_8	L_9	
50 TSWA	7	1547	515	485	1321	156	840	197	470	463			490		430	430			Y132M-4
	8	1612	515	550	1321	156	840	262	535	463			490		430	430			Y132M-4
	9	1677	515	615	1386	166	860	297	600	463			490		430	430			Y132M-4
75 TSWA	2	1241	475	177	926	145	630	89	180	468			535		410	475			Y132S-4
	3	1361	515	257	1046	165	690	128	260	478			545		410	475			Y132M-4
	4	1526	600	337	1204	180	790	171	340	520			545		475	475			Y160M-4
	5	1606	600	417	1284	180	830	211	420	520	205	250	545	250	475	475	293	296	Y160M-4
	6	1731	645	497	1408	200	900	245	500	520			545		475	475			Y160L-4
	7	1811	645	577	1488	200	980	245	580	520			545		475	475			Y160L-4
	8	1916	670	657	1573	200	1070	239	660	560			560		480	480			Y180M-4
	9	1996	670	737	1653	200	1150	239	740	560			560		480	480			Y180M-4
100 TSWA	2	1575	600	255	1178	180	825	100	200	535			610		505	505			Y160M-4
	3	1720	645	355	1322	200	900	149	300	535			610		505	505			Y160L-4
	4	1885	710	455	1463	215	975	200	400	560			610		505	505			Y180L-4
	5	2050	775	555	1601	230	1095	202	500	595			620		525	525			Y200L-4
	6	2150	775	655	1701	230	1240	157	600	595	220	300	620	310	525	525	383	398	Y200L-4
	7	2295	820	755	1832	230	1330	198	700	635			630		565	565			Y225S-4
	8	2420	845	855	1959	235	1450	199	800	645			640		565	565			Y225M-4
	9	2520	845	955	2059	235	1550	199	900	645			640		565	565			Y225M-4
125 TSWA	2	1827	710	325	1387	220	975	109	225	600			700		495	565			Y180L-4
	3	2017	775	450	1549	230	1060	176	350	625			700		565	565			Y200L-4
	4	2212	845	575	1728	240	1170	235	475	665			710		565	565			Y225M-4
	5	2422	930	700	1924	270	1270	299	600	700			725		620	620			Y250M-4
	6	2617	1000	825	2118	305	1365	362	725	765	260	530	755	350	675	570	452	482	Y280S-4
	7	2742	1000	950	2243	305	1430	422	850	765			755		675	570			Y280S-4
	8	2917	1050	1075	2419	330	1520	483	975	765			755		675	570			Y280M-4
	9	3042	1050	1200	2544	330	1580	548	1100	765			755		675	570			Y280M-4
150 TSWA	2	1895	775	315	1377	230	962	173	237	535			710		610	610			Y200L-4
	3	2234	1000	430	1735	305	1165	148	352	745			735		675	610			Y280S-4
	4	2399	1050	545	1922	330	1260	195	467	755			745		675	610			Y280M-4
	5	2664	1200	660	2129	330	1470	169	582	885			780		765	620			Y315S-4
150 TSWA 单泵底座	6	1574	-	775	73.5	810	550	130	697	-	280	350	725	350	590	590	418	443	JS-115-4
	6	1689	-	890	93.5	925	625	150	812	-			725		590	590			JS-116-4
	8	1804	-	1005	93.5	1040	740	150	927	-			725		590	590			JS-117-4
	9	1919	-	1120	93.5	1155	855	150	1042	-			800		590	590			JS-117-4

进口、出口法兰尺寸 表 3-99

泵型号	进口法兰 (mm)				出口法兰 (mm)			
	DN	D_1	D_2	n_1-ϕd_1	DN_2	D_3	D_4	n_2-ϕd_2
50TSWA	50	125	160	4-17.5 (4-18)	50	125	160	4-17.5 (4-18)
75TSWA	80	160	195	4-17.5 (4-18)	80	160	195	4-17.5 (4-18)

续表

泵型号	进口法兰(mm)				出口法兰(mm)			
	DN	D_1	D_2	n_1-ϕd_1	DN_1	D_3	D_4	n_2-ϕd_2
100TSWA	100	190	230	8-22 (8-23)	100	190	230	8-22 (8-23)
125TSWA	125	220	270	8-25	125	220	270	8-25
150TSWA	150	240	280	8-23	150	250	300	8-25

注：括号内为上海第一水泵厂的数据。

六、成套供应范围

TSWA 型卧式多级单吸节段式离心泵成套供应范围见表 3-100。

TSWA 型卧式多级单吸节段式离心泵成套供应范围　　表 3-100

项目	名称	数量	备注
主机	泵 电动机	1 1	
附件			
工具			

3.1.25　XD 型卧式多级节段式离心消防泵

一、适用范围

XD 型卧式多级节段式离心消防泵供输送清水与物理、化学性质类似于水的液体。适用于高层建筑、民用住宅楼群、宾馆及各种其他建筑群的消防给水，也可用于变流量而需恒定出口压力的场合。

二、型号意义说明

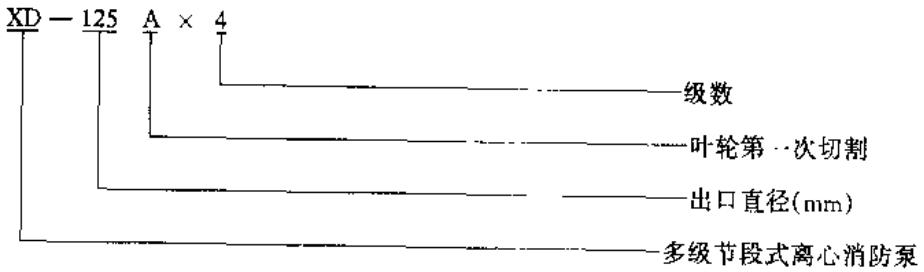

三、结构

XD 型卧式多级节段式离心消防泵进口水平方向、出口垂直向上。从电动机方向看，泵为顺时针方向旋转。

四、性能

XD 型卧式多级节段式离心消防泵性能见表 3-101。

XD 型卧式多级节段式离心消防泵性能 表 3-101

泵型号	级数	流量 Q m³/h	流量 Q L/s	总扬程 H (m)	转数 n (r/min)	功率 (kW) 轴功率	功率 (kW) 电动机功率	效率 η (%)	最大许可吸上真空高度 H_s (m)	压力控制器调整值 (MPa)	主要生产厂
XD-80	2	25.2 32.4 39.6	7 9 11	25.6 22.7 17.6	2920	2.52 2.68 2.72	3	64 72 67	7.5	0.20	赣州水泵厂
	3	25.2 32.4 39.6	7 9 11	38.4 34.0 26.4	2920	3.78 4.02 4.08	5.5	64 72 67	7.5	0.30	
	4	25.2 32.4 39.6	7 9 11	51.2 45.4 35.2	2920	5.04 5.36 5.44	7.5	64 72 67	7.5	0.40	
	5	25.2 32.4 39.6	7 9 11	64.0 56.7 44.0	2920	6.3 6.7 6.8	7.5	64 72 67	7.5	0.50	
	6	25.2 32.4 39.6	7 9 11	76.8 68.1 52.8	2920	7.56 8.04 8.16	11	64 72 67	7.5	0.65	
	7	25.2 32.4 39.6	7 9 11	89.6 79.4 61.6	2920	8.82 9.38 9.52	11	64 72 67	7.5	0.80	
	8	25.2 32.4 39.6	7 9 11	102.4 90.8 70.4	2920	10.08 10.72 10.88	15	64 72 67	7.5	0.90	
	9	25.2 32.4 39.6	7 9 11	115.2 102.1 79.2	2920	11.34 12.06 12.24	15	64 72 67	7.5	1.00	
	10	25.2 32.4 39.6	7 9 11	128 113.5 88	2920	12.6 13.4 13.6	18.5	64 72 67	7.5	1.10	
	11	25.2 32.4 39.6	7 9 11	140.8 124.8 96.8	2920	13.86 14.74 14.96	18.5	64 72 67	7.5	1.20	
	12	25.2 32.4 39.6	7 9 11	153.6 136.2 105.6	2920	15.12 16.08 16.32	18.5	64 72 67	7.5	1.35	
XD-100	3	36 54 72	10 15 20	58.2 52.8 42.6	2940	9.885 10.8 11.45	15	58 71.5 73.5	7	0.50	
	4	36 54 72	10 15 20	77.6 70.4 56.8	2940	13.18 14.4 15.28	18.5	58 71.5 73.5	7	0.70	
	5	36 54 72	10 15 20	97 88 71	2940	16.475 18.0 19.1	22	58 71.5 73.5	7	0.85	
	6	36 54 72	10 15 20	116.4 106.6 85.2	2940	19.77 21.6 22.9	30	58 71.5 73.5	7	1.00	
	7	36 54 72	10 15 20	135.8 123.2 99.4	2940	23.065 25.2 26.7	30	58 71.5 73.5	7	1.20	
	8	36 54 72	10 15 20	155.2 140.8 113.6	2940	26.36 28.8 30.5	37	58 71.5 73.5	7	1.40	
	9	36 54 72	10 15 20	174.6 158.4 127.8	2940	29.655 32.4 34.4	37	58 71.5 73.5	7	1.55	
	10	36 54 72	10 15 20	194 176 142	2940	32.95 36.0 38.2	45	58 71.5 73.5	7	1.75	
	11	36 54 72	10 15 20	213.4 193.6 156.2	2940	36.245 39.6 43.7	55	58 71.5 73.5	7	1.90	
	12	36 54 72	10 15 20	232.8 211.2 170.4	2940	39.54 43.2 45.9	55	58 71.5 73.5	7	2.10	

续表

泵型号	级数	流量 Q		总扬程 H (m)	转数 n (r/min)	功率 (kW)		效率 η (%)	最大许可吸上真空高度 H_s (m)	压力控制器调整值 (MPa)	主要生产厂
		m^3/h	L/s			轴功率	电动机功率				
XD-125	3	90	25	69	2950	22.56	30	75	6.7	0.6	赣州水泵厂
		108	30	60		23.22		76	6.3		
		126	35	45		21.18		73	5		
	4	90	25	92	2950	30.03	37	75	6.7	0.8	
		108	30	80		30.96		76	6.3		
		126	35	62		28.24		73	5		
	5	90	25	115	2950	37.6	45	75	6.7	1.0	
		108	30	100		38.7		76	6.3		
		126	35	75		35.3		73	5		
	6	90	25	138	2950	45.12	55	75	6.7	1.2	
		108	30	120		46.44		76	6.3		
		126	35	90		42.36		73	5		
	7	90	25	161	2950	52.64	75	75	6.7	1.4	
		108	30	140		54.18		76	6.3		
		126	35	105		49.42		73	5		
	8	90	25	184	2950	60.16	75	75	6.7	1.6	
		108	30	160		61.92		76	6.3		
		126	35	120		56.46		73	5		
	9	90	25	207	2950	67.68	90	75	6.7	1.8	
		108	30	180		69.66		76	6.3		
		126	35	135		63.54		73	5		
	10	90	25	230	2950	75.2	90	75	6.7	2.0	
		108	30	200		77.4		76	6.3		
		126	35	150		70.6		73	5		
XD-125A	3	54	15	69	2950	9.15	22	53	6.7	0.6	
		72	20	60		18.38		64	6.3		
		90	25	45		16.22		68	5		
	4	54	15	92	2950	25.53	30	53	6.7	0.8	
		72	20	80		24.51		64	6.3		
		90	25	62		22.35		68	5		
	5	54	15	115	2950	31.91	37	53	6.7	1.0	
		72	20	100		30.64		64	6.3		
		90	25	75		27.03		68	5		
	6	54	15	138	2950	38.29	45	53	6.7	1.2	
		72	20	120		36.16		64	6.3		
		90	25	90		32.44		68	5		
	7	54	15	161	2950	44.67	55	53	6.7	1.4	
		72	20	140		42.89		64	6.3		
		90	25	105		37.85		68	5		
	8	54	15	184	2950	51.05	55	53	6.7	1.6	
		72	20	160		49.02		64	6.3		
		90	25	120		43.25		68	5		
	9	54	15	207	2950	57.44	75	53	6.7	1.8	
		72	20	180		55.15		64	6.3		
		90	25	135		48.66		68	5		
	10	54	15	230	2950	63.82	75	53	6.7	2.2	
		72	20	200		61.27		64	6.3		
		90	25	150		54.07		68	5		

续表

泵型号	级数	流量 Q		总扬程 H (m)	转数 n (r/min)	功率（kW）		效率 η (%)	最大许可吸上真空高度 H_s (m)	压力控制器调整值 (MPa)	主要生产厂
		m^3/h	L/s			轴功率	电动机功率				
XD-150	3	126	35	90.9	2950	45.6	55	68.6	6.5	0.8	赣州水泵厂
		144	40	86.7		46.8		72.7	6.4		
		162	45	81.9		47.19		76.6	6.2		
		180	50	73.8		47.18		76.8	6		
		198	55	63.6		46.2		74.2	5.5		
	4	126	35	121.2	2950	60.8	75	68.6	6.5	1.10	
		144	40	115.6		62.4		72.7	6.4		
		162	45	109.2		62.92		76.6	6.2		
		180	50	98.4		62.88		76.8	6		
		198	55	84.8		61.6		74.2	5.5		
	5	126	35	151.5	2950	76	90	68.6	6.5	1.35	
		144	40	144.5		78		72.7	6.4		
		162	45	136.5		78.65		76.6	6.2		
		180	50	123		78.6		76.8	6		
		198	55	106		77		74.2	5.5		
	6	126	35	181.8	2950	91.2	110	68.6	6.5	1.60	
		144	40	173.4		93.6		72.7	6.4		
		162	45	163.8		94.38		76.6	6.2		
		180	50	147.6		94.32		76.8	6		
		198	55	127.2		92.4		74.2	5.5		
	7	126	35	212.1	2950	106.4	132	68.6	6.5	1.90	
		144	40	202.3		109.2		72.7	6.4		
		162	45	191.1		110.11		76.6	6.2		
		180	50	172.2		110.04		76.8	6		
		198	55	148.4		107.8		74.2	5.5		
	8	126	35	242.4	2950	121.6	160	68.6	6.5	2.15	
		144	40	231.2		124.8		72.7	6.4		
		162	45	218.4		125.84		76.6	6.2		
		180	50	196.8		125.76		76.8	6		
		198	55	169.6		123.2		74.2	5.5		
	9	126	35	272.7	2950	136.8	160	68.6	6.5	2.40	
		144	40	260.1		140.4		72.7	6.4		
		162	45	245.7		141.57		76.6	6.2		
		180	50	221.4		141.48		76.8	6		
		198	55	190.8		138.6		74.2	5.5		

注：在同一压力调整值下，性能表中各流量点均有效。当工况流量小于泵设计点时，泵出口压力保持表中压力控制器调整值的压力值不变。

五、外形及安装尺寸

XD 型卧式多级节段式离心消防泵的外形及安装尺寸见图 3-354 和表 3-102、103。

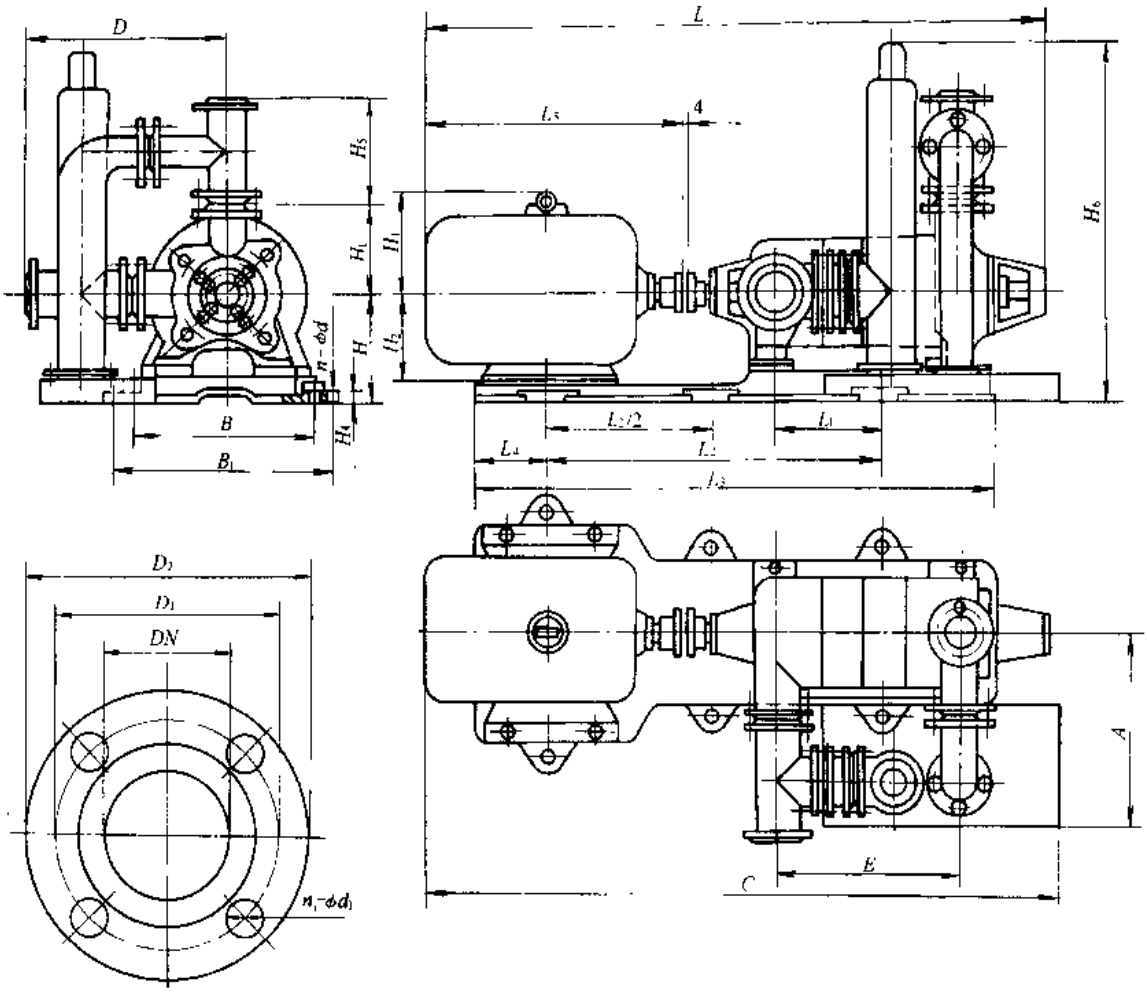

进口、出口法兰

图 3-354　XD 型卧式多级节段式离心消防泵的外形及安装尺寸

注：尺寸 E 为泵进口出口之间的轴向距离。

XD 型卧式多级节段式离心消防泵的外形及安装尺寸（mm）　　**表 3-102**

泵型号	级数	L	L_1	L_2	L_3	L_4	L_5	A	B	B_1	C	D	E	H	H_1	H_2	H_3	H_4	H_5	H_6	$n-\phi d$
XD-80	2	1166	118	613	876	121	380	510	412	341	1270	413	192	245	210	100	145	25	243	723	4-15
	3	1301	154	688	999	136	475	510	412	367	1365	413	262	245	210	132	183	25	243	723	4-15
	4	1371	243	777	1141	137	475	510	412	367	1365	413	332	245	210	132	183	25	243	723	4-15
	5	1441	243	777	1141	137	475	510	412	367	1365	413	402	245	210	132	183	25	243	723	4-15
	6	1636	248	866	1385	159	600	510	412	412	1490	413	472	260	210	160	225	25	243	738	4-15
	7	1706	248	866	1385	159	600	510	412	412	1490	413	542	260	210	160	225	25	243	738	4-15
	8	1776	341	959	1525	159	600	510	412	412	1490	413	612	275	210	160	225	25	243	753	4-16
	9	1846	341	959	1525	159	600	510	412	412	1490	413	682	275	210	160	225	25	243	753	4-16
	10	1961	577	1089	1615	109	645	510	346	346	1536	413	752	290	210	160	225	25	243	768	4-16
	11	2031	647	1159	1685	74	645	510	346	346	1536	413	822	290	210	160	225	25	243	768	4-16
	12	2101	717	1229	1755	39	645	510	346	346	1536	413	892	290	210	160	225	25	243	768	4-16

续表

泵型号	级数	L	L_1	L_2	L_3	L_4	L_5	A	B	B_1	C	D	E	H	H_1	H_2	H_3	H_4	H_5	H_6	n-ϕd
XD-100	2	1377	89	698	1075	187	600	641	460	460	1606	533	217	275	220	160	225	30	303	865	4-19
	3	1457	147	754	1156	190	600	641	460	460	1606	533	297	275	220	160	225	30	303	865	4-19
	4	1582	188	833	1288	201	645	641	460	460	1651	533	377	295	220	160	225	30	303	885	4-19
	5	1687	247	943	1370	152	670	641	460	460	1675	533	457	295	220	180	250	35	303	885	4-19
	6	1872	306	1035	1605	195	775	641	460	550	1781	533	537	305	220	200	275	35	303	895	4-19
	7	1952	306	1035	1605	195	775	641	460	550	1781	533	617	305	220	200	275	35	303	895	4-19
	8	2032	485	1183	1765	226	775	641	460	550	1781	533	697	305	220	200	275	35	303	895	4-19
	9	2112	485	1183	1765	226	775	641	460	550	1781	533	777	305	220	200	275	35	303	895	4-19
	10	2232	533	1223	1880	267	815	641	460	550	1821	533	857	335	220	225	305	35	303	925	4-19
	11	2427	511	1335	2135	224	930	641	460	610	1936	533	937	360	220	250	325	35	303	950	4-19
	12	2507	511	1335	2135	224	930	641	460	610	1936	533	1017	360	220	250	325	35	303	950	4-19
XD-125	2	1646	162	927	1260	139	670	681	550	550	1726	573	288	325	270	180	250	35	303	915	4-19
	3	1851	307	1107	1538	181	775	681	550	550	1831	573	388	325	270	200	275	35	303	915	4-19
	4	1951	307	1107	1538	181	775	681	550	550	1831	573	488	325	270	200	275	35	303	915	4-19
	5	2091	417	1189	1665	236	815	681	550	550	1871	573	588	340	270	225	305	40	303	930	4-20
	6	2306	390	1239	1864	255	930	681	550	620	1986	573	688	365	270	250	325	40	303	955	4-24
	7	2476	663	1554	2138	284	1000	681	550	680	2056	573	788	398	270	280	360	40	303	988	6-24
	8	2576	663	1554	2138	284	1000	681	550	680	2056	573	888	398	270	280	360	40	303	988	6-24
	9	2726	784	1695	2390	315	1050	681	550	680	2106	573	988	398	270	280	360	40	303	988	6-24
	10	2826	784	1695	2390	315	1050	681	550	680	2106	573	1088	398	270	280	360	40	303	988	6-24
XD-125A	3	1746	274	1000	1352	172	670	681	550	550	1766	573	388	330	270	180	250	35	303	920	4-19
	4	1951	307	1107	1637	181	775	681	550	550	1836	573	488	325	270	200	275	35	303	915	4-19
	5	2051	307	1107	1637	182	775	681	550	550	1801	573	588	325	270	200	275	35	303	920	4-19
	6	2191	472	1200	1710	255	815	681	550	550	1901	573	688	330	270	225	305	35	303	920	4-19
	7	2406	663	2098	2098	298	930	681	550	620	1986	573	788	398	270	250	325	35	303	920	6-24
	8	2506	663	1500	2098	298	930	681	550	620	1986	573	888	398	270	250	325	35	303	920	6-24
	9	2676	784	1650	2324	304	1000	681	550	620	2056	573	988	398	270	280	360	35	303	920	6-24
	10	2776	784	1650	2324	304	1000	681	550	620	2056	573	1088	398	270	280	360	35	303	920	6-24

续表

泵型号	级数	L	L_1	L_2	L_3	L_4	L_5	A	B	B_1	C	D	E	H	H_1	H_2	H_3	H_4	H_5	H_6	n-ϕd
XD-150	2	1849	198	1000	1396	196	775	825	600	600	2026	683	357	375	320	200	275	35	363	1025	4-23
	3	2119	272	1150	1630	240	930	825	600	600	2181	683	472	375	320	250	325	35	363	1025	4-23
	4	2304	545	1520	1984	264	1000	825	605	670	2251	683	587	398	320	280	360	40	363	1048	6-24
	5	2469	545	1520	1984	264	1050	825	605	670	2301	683	702	398	320	280	360	40	363	1048	6-24
	6	2723	518	1534	2229	345	1189	825	605	755	2440	683	817	450	320	315	445	40	363	1100	6-24
	7	2889	717	1800	2260	230	1240	825	610	610	2491	683	932	445	320	315	445	45	363	1095	6-24
	8	3004	832	1900	2375	245	1240	825	610	610	2491	683	1047	445	320	315	445	45	363	1095	6-24
	9	3119	832	1900	2490	245	1240	825	610	890	2491	683	1162	490	320	315	445	45	363	1140	6-24

XD 型卧式多级节段式离心消防泵进口、出口法兰尺寸　　**表 3-103**

泵型号	进口法兰				出口法兰			
	DN	D_1	D_2	n_1-ϕd_1	DN	D_1	D_2	n_1-ϕd_1
XD-80	80	150	185	4-18	80	160	195	4-18
XD-100	100	170	205	4-18	100	180	215	8-18
XD-125 XD-125A	125	200	235	8-18	125	210	245	8-18
XD-150	150	225	260	8-23	150	240	280	8-23

六、成套供应范围

XD 型卧式多级节段式离心消防泵成套供应范围见表 3-104。

XD 型卧式多级节段式离心消防泵成套供应范围　　**表 3-104**

项　　目	名　　称	数　量	备　注
主机	泵 电动机	1 1	
附件			
工具			

3.1.26　ADY 型卧式多级无平衡盘离心泵

一、适用范围

ADY 型卧式多级无平衡盘离心泵供输送清水和污水以及易燃、易爆类似于水的液体，液体温度不超过 130℃。适用于城镇给水排水，也可用于冶金、矿业、建筑行业输送类似水的液体。

二、型号意义说明

50 ADY 12 — 50 f I × 4 A

- A：叶轮外径第一次切割
- 4：级数
- I：泵第一次改型
- f：泵高压端采用封闭式滑动轴承
- 50：单级扬程(m)
- 12：流量(m^3/h)
- ADY：多级无平衡盘离心泵
- 50：进口、出口直径(mm)

三、结构

ADY 型卧式多级无平衡盘离心泵进口、出口法兰中心线垂直相交泵轴线。泵通过柱销弹性联轴器由电动机驱动，从传动端看泵为顺时针方向旋转。

四、性能

ADY 型卧式多级无平衡盘离心泵性能见图 3-355 和表 3-105。

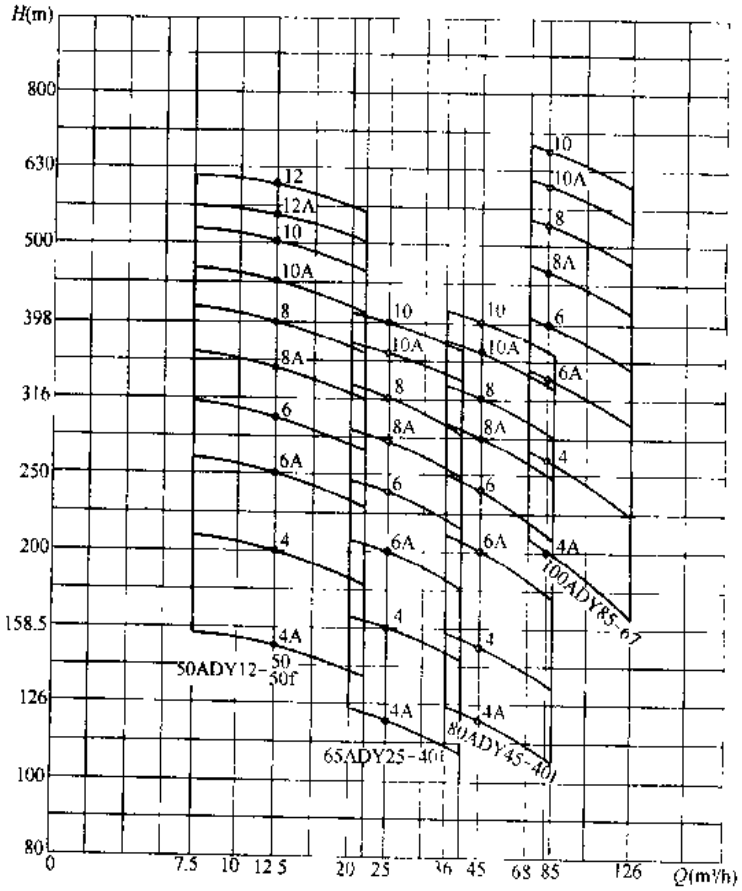

图 3-355 ADY 型泵性能曲线范围（n = 2950r/min）

五、外形及安装尺寸

ADY 型卧式多级无平衡盘离心泵的外形及安装尺寸见图 3-356 和表 3-106、107。

ADY 型卧式多级无平衡盘离心泵性能　　表 3-105

泵型号	流量 Q m³/h	流量 Q L/s	扬程 H (m)	转速 n (r/min)	轴功率 N (kW)	配套电动机 功率 (kW)	配套电动机 型号	效率 η (%)	汽蚀余量 (NPSH)r (m)	叶轮直径 D2 (mm)	总重 (kg)	主要生产厂
50ADY12-50×4A 50ADY12-50f×4A	7.5 12.5 15	2.08 3.47 4.16	150	2950	12.61	18.5	YB160L-2	40.5	2.5	178	498	山东双轮集团有限公司（原威海水泵厂）
50ADY12-50×4 50ADY12-50f×4	7.5 12.5 15	2.08 3.47 4.16	210 200 195		13.84 16.82 18.11	22 30	YB180M-2 YB200L1-2	31 40.5 44	2.5	200	498	
50ADY12-50×6A 50ADY12-50f×6A	7.5 12.5 15	2.08 3.47 4.16	250		21.03	30	YB200L1-2	40.5	2.5	188	548	
50ADY12-50×6 50ADY12-50f×6	7.5 12.5 15	2.08 3.47 4.16	315 300 292.5		20.76 25.23 27.16	30 37	YB200L1-2 YB200L2-2	31 40.5 44	2.5	200	548	
50ADY12-50×8A 50ADY12-50f×8A	7.5 12.5 15	2.08 3.47 4.16	350		29.43	45	YB225M-2	40.5	2.5	192	598	
50ADY12-50×8 50ADY12-50f×8	7.5 12.5 15	2.08 3.47 4.16	420 400 390		27.68 33.64 36.22	45 55	YB225M-2 YB250M-2	31 40.5 44	2.5	200	598	
50ADY12-50×10A 50ADY12-50f×10A	7.5 12.5 15	2.08 3.47 4.16	450		37.8	55	YB250M-2	40.5	2.5	194.5	648	
50ADY12-50×10 50ADY12-50f×10	7.5 12.5 15	2.08 3.47 4.16	525 500 487.5		34.6 42.05 45.27	55 75	YB250M-2 YB280S-2	31 40.5 44	2.5	200	648	
50ADY12-50f×12A	7.5 12.5 15	2.08 3.47 4.16	550		46.25	75	YB280S-2	40.5	2.5	194.5	698	
50ADY12-50f×12	7.5 12.5 15	2.08 3.47 4.16	630 600 585		41.52 50.46 54.33	75 90	YB280S-2 YB280M-2	31 40.5 44	2.5	200	698	
65ADY25-40I×4A	20 25 30	5.55 6.94 8.33	120		14.59	22	YB180M-2	56	3.0	164	465	
65ADY25-40I×4	20 25 30	5.55 6.94 8.33	166 160 154		18.09 19.46 21.71	30	YB200L1-2	50 56 58	2.6 3.0 4.1	182	465	
65ADY25-40I×6A	20 25 30	5.55 6.94 8.33	200		24.33	37	YB200L2-2	56	3.0	169	500	
65ADY25-40I×6	20 25 30	5.55 6.94 8.33	249 240 231		27.14 19.19 32.55	37 45	YB200L2-2 YB225M-2	50 56 58	2.6 3.0 4.1	182	500	
65ADY25-40I×8A	20 25 30	5.55 6.94 8.33	280		34.06	45	YB225M-2	56	3.0	173	535	
65ADY25-40I×8	20 25 30	5.55 6.94 8.33	332 320 308		36.18 38.93 43.4	45 55	YB225M-2 YB250M-2	50 56 58	2.6 3.0 4.1	182	535	
65ADY25-40I×10A	20 25 30	5.55 6.94 8.33	360		43.79	55	YB250M-2	56	3.0	176	570	

续表

泵型号	流量 Q		扬程 H	转速 n	轴功率 N	配套电动机		效率 η	汽蚀余量 $(NPSH)_r$	叶轮直径 D_2	总重	主要生产厂
	m^3/h	L/s	(m)	(r/min)	(kW)	功率(kW)	型号	(%)	(m)	(mm)	(kg)	
65ADY25-40I×10	20 25 30	5.55 6.94 8.33	415 400 385	2950	45.23 48.66 54.26	55 75	YB250M-2 YB280S-2	50 56 58	2.6 3.0 4.1	182	570	山东双轮集团有限公司（威海水泵厂）
80ADY45-40I×4A	36 45 60	10.0 12.50 16.67	120		23.35	37	YB200L2-2	63	3.2	172	570	
80ADY45-40I×4	36 45 60	10.0 12.50 16.67	168 160 139		27.46 31.14 36.65	37 45	YB200L2-2 YB225M-2	60 63 62	2.5 3.2 4.8	188	570	
80ADY45-40I×6A	36 45 60	10.0 12.50 16.67	200		38.92	55	YB250M-2	63	3.2	177	663	
80ADY45-40I×6	36 45 60	10.0 12.50 16.67	252 240 208.5		41.20 46.71 54.98	55 75	YB250M-2 YB280S-2	60 63 62	2.5 3.2 4.8	188	663	
80ADY45-40I×8A	36 45 60	10.0 12.50 16.67	280		54.5	75	YB280S-2	63	3.2	181	758	
80ADY45-40I×8	36 45 60	10.0 12.50 16.67	336 320 278.5		54.93 62.28 73.44	75 90	YB280S-2 YB280M-2	60 63 62	2.5 3.2 4.8	188	758	
80ADY45-40I×10A	36 45 60	10.0 12.50 16.67	360		70.07	90	YB280M-2	63	3.2	184	849	
80ADY45-40I×10	36 45 60	10.0 12.50 16.67	420 400 347.5		68.67 77.85 91.63	90 110	YB280M-2 YB315S-2	60 63 62	2.5 3.2 4.8	188	849	
100ADY85-67×4A	68 85 102	18.89 23.61 28.33	201		70.54	90	YB280M-2	66	4.5	212	985	
100ADY85-67×4	68 85 102	18.89 23.61 28.33	268		94.05	110 132	YB315S-2 YB315M-2	66	4.5	240	985	
100ADY85-67×6A	68 85 102	18.89 23.61 28.33	335		117.56	160	YB315L1-2	66	4.5	225	1093	
100ADY85-67×6	68 85 102	18.89 23.61 28.33	402		141.08	160 185	YB315L1-2 YB355S1-2	66	4.5	240	1093	
100ADY85-67×8A	68 85 102	18.89 23.61 28.33	469		164.59	220	YB355S3-2	66	4.5	225	1201	
100ADY85-67×8	68 85 102	18.89 23.61 28.33	536		188.10	220 250	YB355S3-2 YB355S4-2	66	4.5	240	1201	
100ADY85-67×10A	68 85 102	18.89 23.61 28.33	603		211.62	280	YB355M-2	66	4.5	231	1309	
100ADY85-67×10	68 85 102	18.89 23.61 28.33	670		235.13	280	YB355M-2	66	4.5	240	1309	

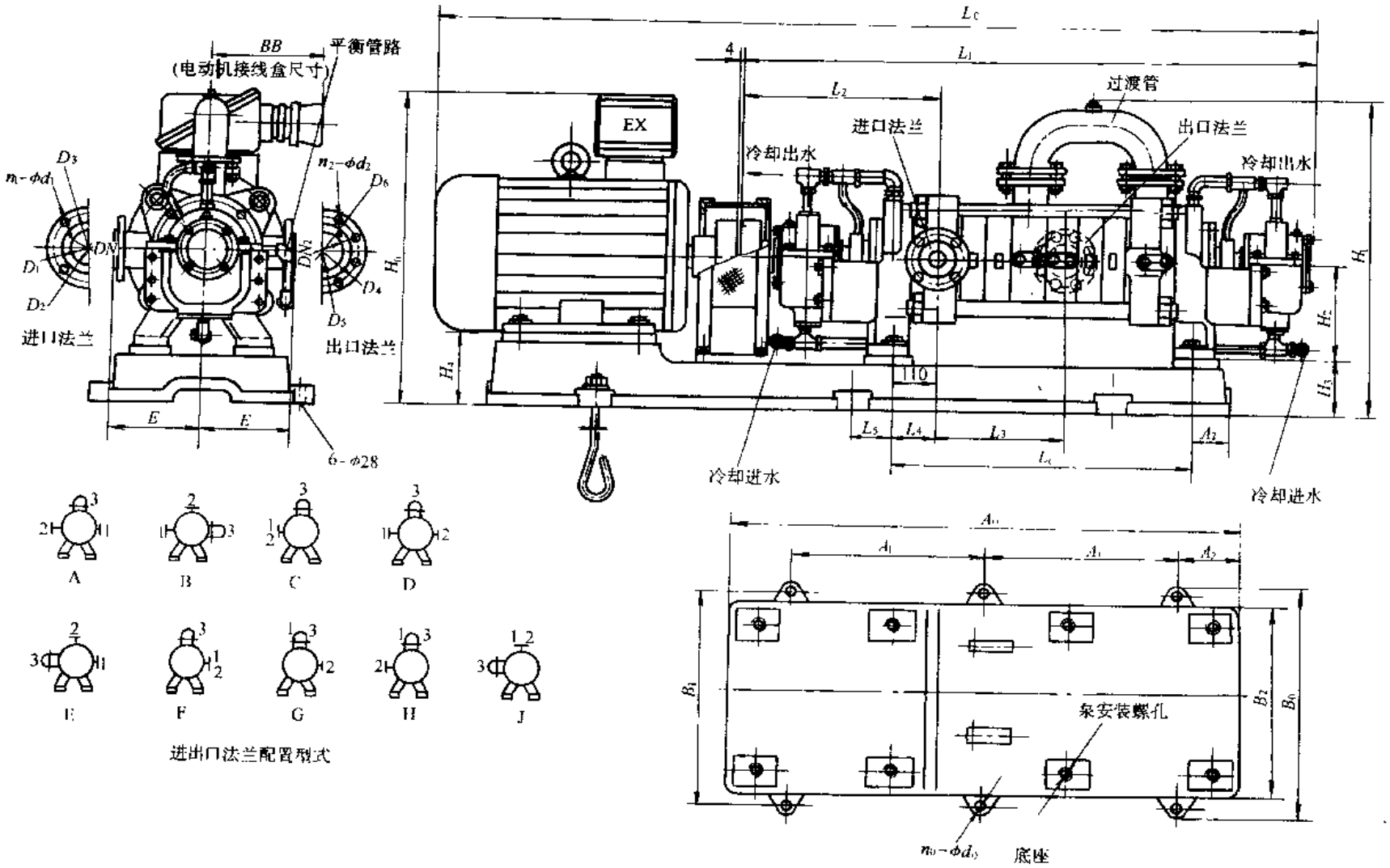

图 3-356 ADY 型卧式多级无平衡盘离心泵的外形及安装尺寸

注：进出口法兰配置型式示意图为从泵联轴器端所看到法兰位置。图中数字 1 表示进口法兰；2 表示口法兰；3 表示过渡管。用户可根据现场管路要求确定泵进、出口法兰配置型式 A～J。订货时如无法兰配置要求，泵出厂时按 A 型供应。

ADY 型卧式多级无平衡盘离心泵的外形及安装尺寸（mm）

表 3-106

泵型号	电动机型号	功率(kW)	L_0	L_1	L_2	L_3	L_4	L_5	L_6	E	BB	H_0	H_1	H_2	H_3	H_4	A_0	A_1	A_2	B_0	B_1	B_2	n_0-ϕd_0
50ADYA12-50×4A 50ADY12-50f×4A	YB160L-2	18.5	2046	1347	509	253.5	110	168	638	220	240	760	803	250	140	230	1690	600	300	540	480	437	6-28
50ADY12-50×4 50ADY12-50f×4	YB180M-2	22	2081									775				210	1690						
	YB200L1-2	30	2156					101			290												
50ADY12-50×6A 50ADY12-50f×6A	YB200L1-2	30	2283	1474		317			765			815				190	1889	660		580	520	473	
50ADY12-50×6 50ADY12-50f×6	YB200L1-2	30																					
	YB200L2-2	37																					
50ADY12-50×8A 50ADY12-50f×8A	YB225M-2	45	2445	1601		380.5		64	892			835				165	2041	750		610	55	503	
50ADY12-50×8 50ADY12-50f×8	YB225M-2	45																					
	YB250M-2	55	2540								330												
50ADY12-50×10A 50ADY12-50f×10A	YB250M-2	55	2667	1728		444		37	1091			910				140	2262	850		660	600	558	
50ADY12-50×10 50ADY12-50f×10	YB250M-2	55																					
	YB280S-2	75	2742					10				940				110	2507	950		720	660	614	
50ADY12-50f×12A	YB280S-2	75	2869	1855		507.5			1146														

续表

泵型号	电动机型号	功率(kW)	L_0	L_1	L_2	L_3	L_4	L_5	L_6	E	BB	H_0	H_1	H_2	H_3	H_4	A_0	A_1	A_2	B_0	B_1	B_2	n_0-ϕd_0
50ADY12-50I×12	YB280S-2	75	2869	1855	509	507.5	110	10	1146	220	330	940	803	250	140	110	2507	950	300	720	660	614	6-28
	YB280M-2	90																					
65ADY25-40I×4A	YB180M-2	22	2104	1370	488.5	294.5	95	150	668	240	240	775	805	250	140	210	1690	600		540	480	437	
65ADY25-40I×4	YB200L1-2	30	2179																				
65ADY25-40I×6A	YB200L2-2	37	2326	1517		368		56	815			815				190	1928	660		580	520	473	
65ADY25-40I×6	YB200L2-2	37																					
	YB225M-2	45	2361																				
65ADY25-40I×8A	YB225M-2	45	2508	1664		441.5		-1	962			835				165	2092	750		610	550	503	
65ADY25-40I×8	YB225M-2	45																					
	YB250M-2	55	2603																				
65ADY25-40I×10A	YB250M-2	55	2750	1811		515		-48	1109		330	910				140	2340	850		660	600	558	
65ADY25-40I×10	YB250M-2	55																					
	YB280S-2	75	2825					-48				940				110	2400	950		720	660	614	
80ADY45-40I×4A	YB200L2-2	37	2306	1497	517	341	108	137.5	765	237	290	855	925	280	150	230	1904	600	400	585	525	481	
80ADY45-40I×4	YB200L2-2	37																					
	YB225M-2	45	2341									875				205	1927			620	560	516	
80ADY45-40I×6A	YB250M-2	55	2596	1657		421		77.5	925		330	950				180	2184	700		670	610	566	
80ADY45-40I×6	YB250M-2	55																					

续表

泵型号	电动机型号	功率(kW)	L_0	L_1	L_2	L_3	L_4	L_5	L_6	E	BB	H_0	H_1	H_2	H_3	H_4	A_0	A_1	A_2	B_0	B_1	B_2	n_0-ϕd_0
80ADY45-40I×6	YB280S-2	75	2617	1657		421			925														
80ADY45-40I×8A	YB280S-2	75	2831	1817		501			1085														
80ADY45-40I×8	YB280S-2	75									330	980				150	2620	950		720	660	615	
	YB280M-2	90	2881		517		108	7.5		237			925	280	150				400				
80ADY45-40I×10A	YB280M-2	90	3041	1977		581			1245														
80ADY45-40I×10	YB280M-2	90																					
	YB315S-2	110	3221								480	1115				115	2620	950		805	745	700	
100ADY85-67×4A	YB280M-2	90	2847					181				1010				180	2370	900		720	660	615	
100ADY85-67×4	YB315S-2	110	3027	1783		398			908														
	YB315M-2	132	3157					97			480	1165				145	2668	1000		780	720	669	6-28
100ADY85-67×6A	YB315L1-2	160	3467																				
100ADY85-67×6	YB315L1-2	160		1967		490			1092														
	YB355S1-2	185	3571		631		129			330			890	280	180				300				
100ADY85-67×8A	YB355S3-2	220																					
100ADY85-67×8	YB355S3-2	220	3755	2151		582			1276														
	YB355S4-2	250						-71			600	1205				105	3207	1200		900	840	791	
100ADY85-67×10A	YB355M-2	280	4079	2335		674			1460														
100ADY85-67×10	YB355M-2	280																					

注：表中 L_5 数据为负数表示泵进口法兰中心位于底座中孔左端。50ADY12-50f 型泵表中尺寸 L_0、L_1 均减去 232。

ADY 型卧式多级无平衡盘离心泵进口、出口法兰尺寸（mm）　表 3-107

泵型号	D_3	DN	D_1	D_2	n_1-ϕd_1	D_6	DN_2	D_4	D_5	n_2-ϕd_2
50ADY12-50 50ADY12-50f	165	50	100	125	4-19	165	50	100	125	8-19
65ADY25-40	185	65	118	145	8-19	185	65	118	145	8-M16
80ADY45-40	200	80	132	160	8-19	200	80	132	160	8-M16
100ADY85-67	255	100	157	200	8-23	275	100	157	216	8-26

六、成套供应范围

ADY 型卧式多级无平衡盘离心泵成套供应范围见表 3-108。

ADY 型卧式多级无平衡盘离心泵成套供应范围　表 3-108

项　目	名　称	数量	备　注
主　机	泵（包括标准进出口钢法兰） 电机 底座 联轴器及护罩	1 1 1 各 1	按合同供货 根据合同可配套不同电压或不同系列的电动机
附　件	地脚螺栓 闸阀、止回阀、底阀	6 各 1	按合同供货
工　具	钩搬手	1	按合同供货

3.1.27　FDL、FDW 型卧式、立式不锈钢多级离心泵

一、适用范围

FDL、FDW 型立、卧式不锈钢多级离心泵供输送不含颗粒杂质的清水、中性液体、微酸性液体，液体温度在－15～120℃范围，环境温度不超过 40℃。适用于科研、化工、水处理、蒸馏水器配套海水淡化、冷热水交换及液体输送的高压给水设备。

二、型号意义说明

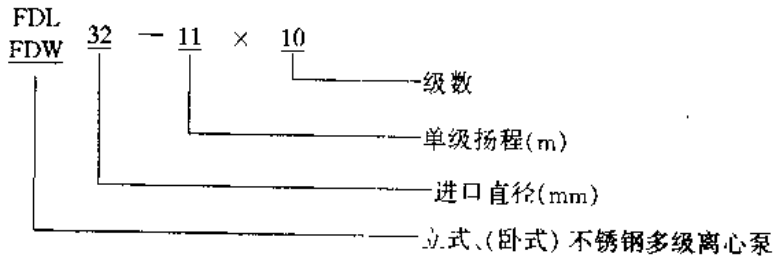

三、结构

FDL、FDW 型立、卧式不锈钢多级离心泵配用三相或二相异步电动机。由支架、防护板、联轴器、轴、叶轮、泵体、轴套、拉杆、轴衬等组成。FDL 型立式泵的进水口出水口方位可根据实际安装需要转动；FDW 型卧式泵进水口方位可根据实际安装需要转动。

四、性能

FDL、FDW 型立式、卧式不锈钢多级离心泵性能见图 3-357～367 和表 3-109。

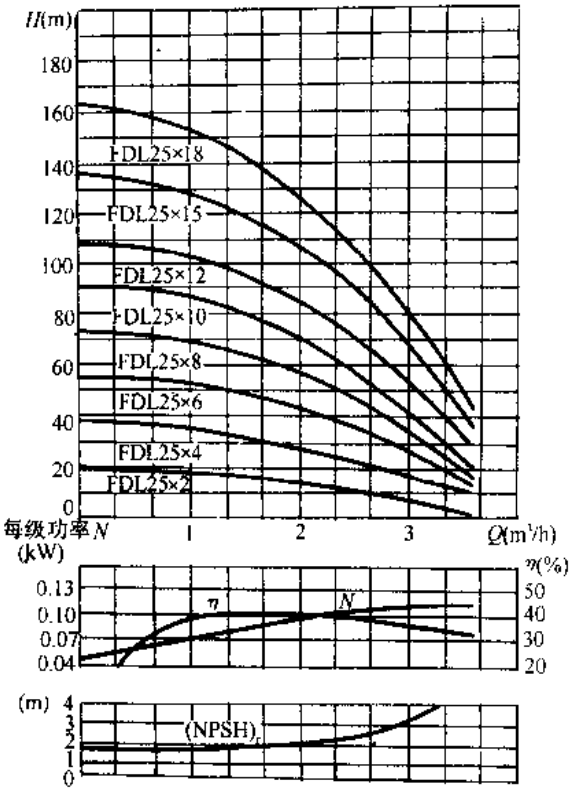

图 3-357 FDL25-8 型泵性能曲线

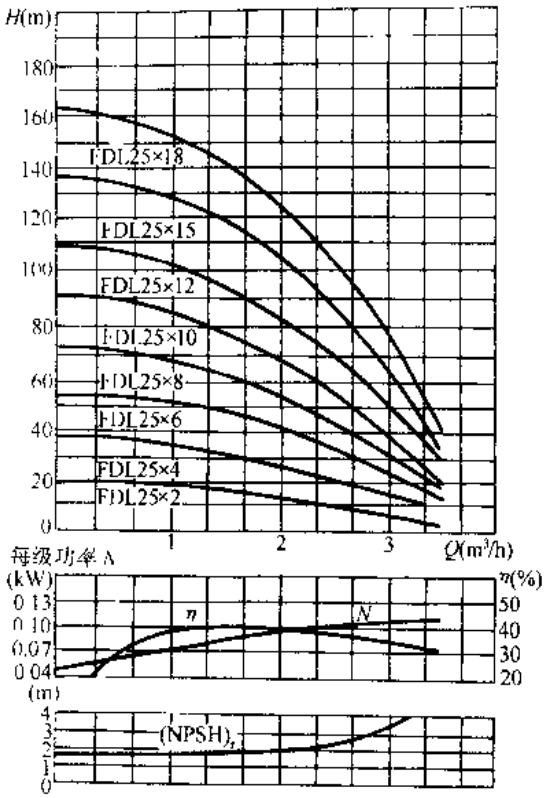

图 3-358 FDL25-7 型泵性能曲线

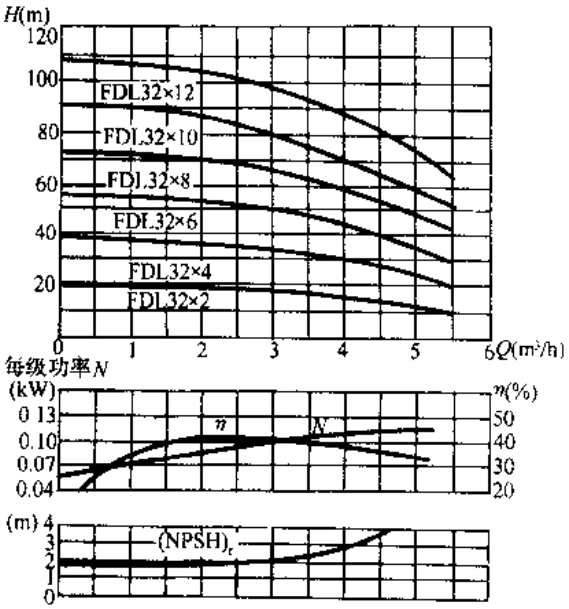

图 3-359 FDL32-8 型泵性能曲线

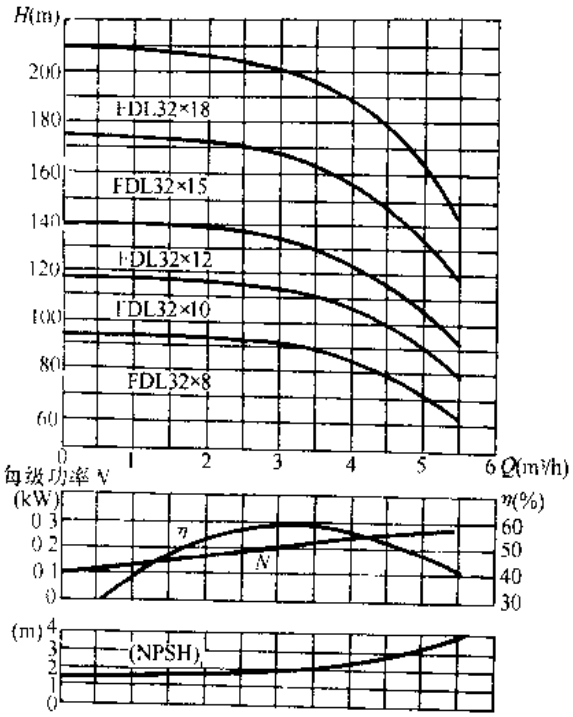

图 3-360 FDL32-11 型泵性能曲线

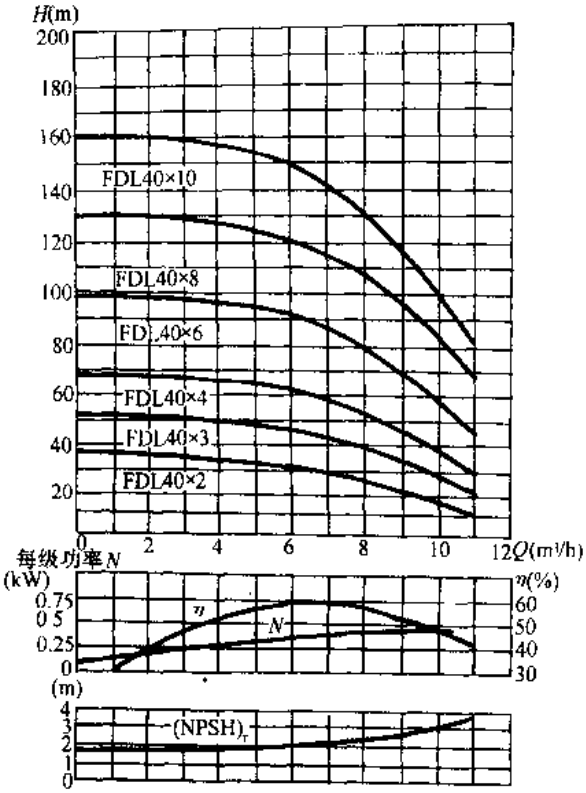

图 3-361　FDL40-15 型泵性能曲线

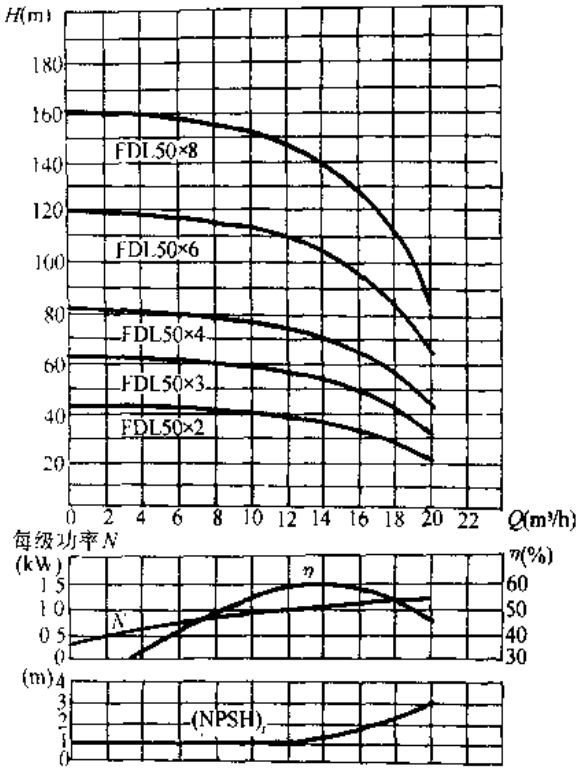

图 3-362　FDL50-18 型泵性能曲线

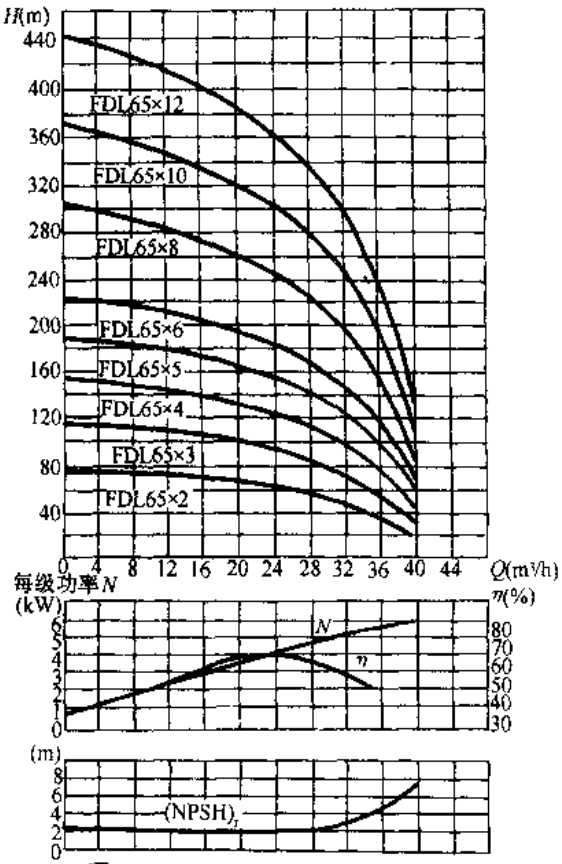

图 3-363　FDL65-30 型泵性能曲线

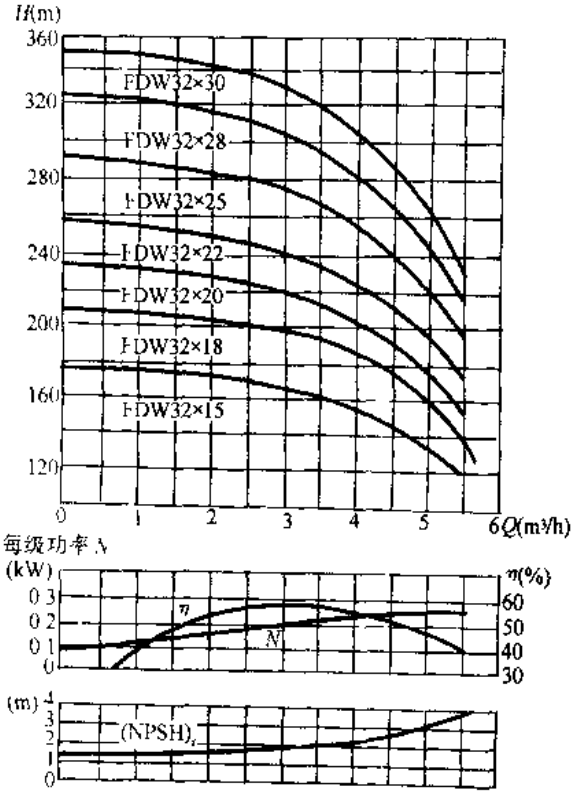

图 3-364　FDW32-11 型泵性能曲线

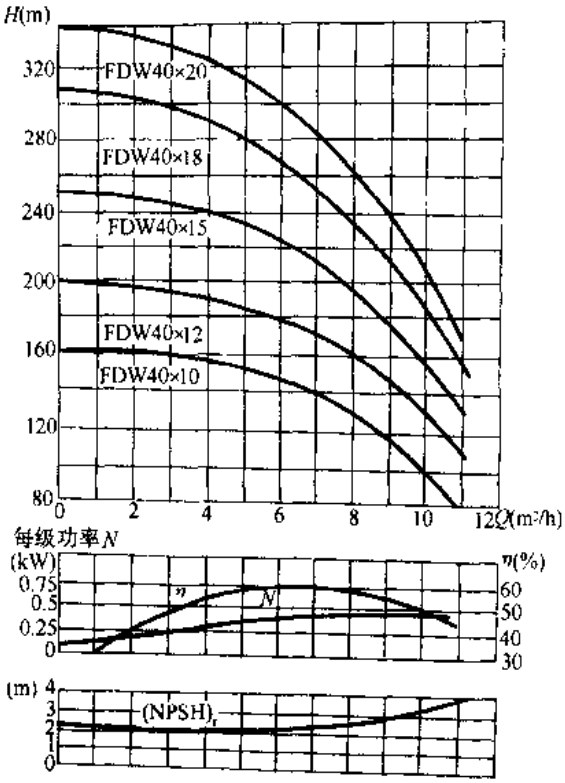

图 3-365 FDW40-15 型泵性能曲线

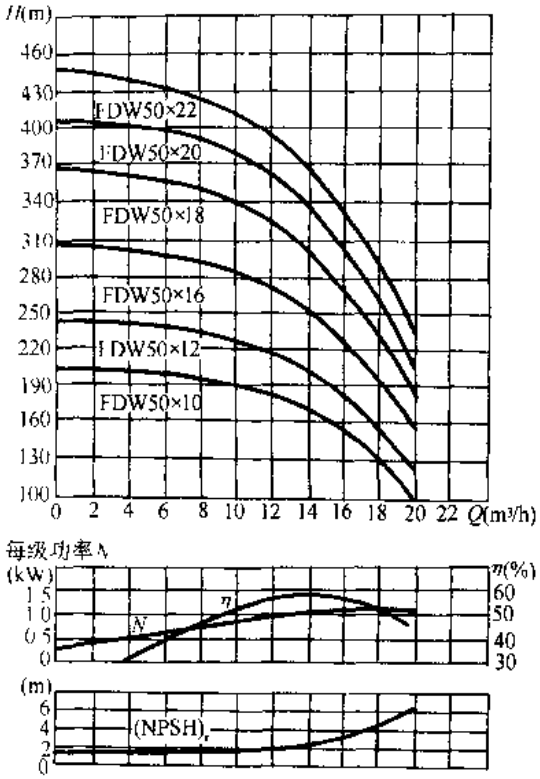

图 3-366 FDW50-18 型泵性能曲线

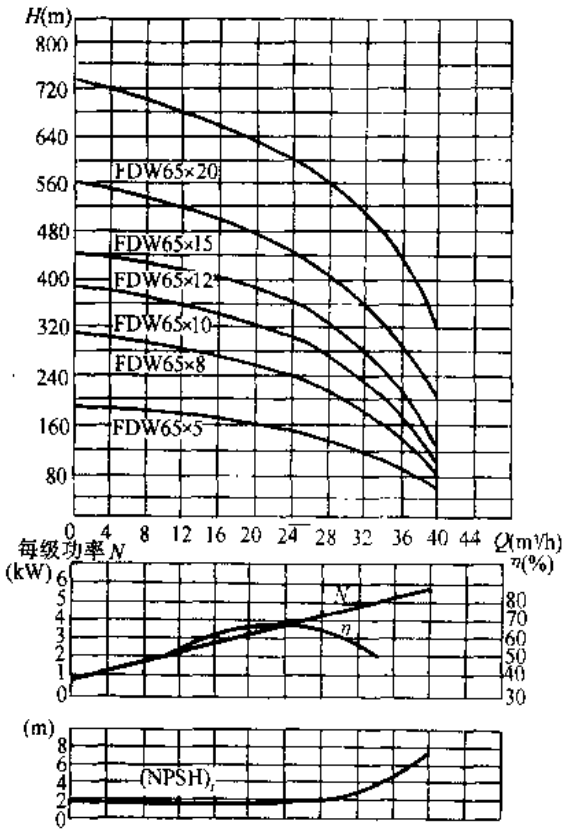

图 3-367 FDW65-30 型泵性能曲线

FDL、FDW 型泵性能 表 3-109

泵型号	级数	流量 Q (m^3/h)	扬程 H (m)	转速 n (r/min)	效率 η (%)	轴功率 N (kW)	配套功率 (kW)	汽蚀余量 $(NPSH)_r$ (m)	主要生产厂
FDL25-8×2	2	1	16	2900	≥35	0.12	0.25	2.5	宁波振国制药设备制造公司象山医疗精密仪器厂
FDL25-8×3	3		24			0.18	0.37		
FDL25-8×4	4		32			0.21	0.37		
FDL25-8×5	5		40			0.31	0.55		
FDL25-8×6	6		48			0.37	0.75		
FDL25-8×8	8		64			0.50	0.75		
FDL25-8×10	10		80			0.62	1.1		
FDL25-8×12	12		96			0.75	1.5		
FDL25-8×15	15		120			0.93	2.2		
FDL25-8×18	18		144			1.1	2.2		
FDL25-7×2	2	2	14	2900	≥35	0.22	0.25	2.5	
FDL25-7×3	3		21			0.30	0.37		
FDL25-7×4	4		28			0.34	0.37		
FDL25-7×5	5		35			0.54	0.55		
FDL25-7×6	6		42			0.60	0.75		
FDL25-7×8	8		56			0.70	0.75		
FDL25-7×10	10		70			1.0	1.1		
FDL25-7×12	12		84			1.3	1.5		
FDL25-7×15	15		105			1.6	2.2		
FDL25-7×18	18		126			2.0	2.2		
FDL32-8×2	2	3.2	16	2900	≥35	0.40	0.55	2.5	
FDL32-8×3	3		24			0.60	0.75		
FDL32-8×4	4		32			0.80	1.1		
FDL32-8×5	5		40			1.0	1.5		
FDL32-8×6	6		48			1.2	1.5		
FDL32-8×7	7		56			1.4	2.2		
FDL32-8×8	8		64			1.6	2.2		
FDL32-8×10	10		80			2.0	3.0		
FDL32-8×12	12		96			2.4	3.0		
FDL32-11×8	8	3.2	88	2900	≥50	1.5	2.2	2.0	
FDL32-11×10	10		110			1.9	3		
FDL32-11×12	12		132			2.3	4		
FDL32-11×15	15		165			2.9	5.5		
FDL32-11×18	18		198			3.4	7.5		
FDL40-15×2	2	6.3	30	2900	≥55	0.94	1.5	2.5	
FDL40-15×3	3		45			1.4	2.2		
FDL40-15×4	4		60			1.9	3		
FDL40-15×6	6		90			2.8	4		
FDL40-15×8	8		120			3.7	5.5		
FDL40-15×10	10		150			4.8	7.5		
FDL50-18×2	2	12.5	36	2900	≥55	2.2	3	2.3	
FDL50-18×3	3		54			3.3	4		
FDL50-18×4	4		72			4.5	5.5		
FDL50-18×6	6		108			6.7	7.5		
FDL50-18×8	8		144			8.8	11		

续表

泵型号	级数	流量 Q (m^3/h)	扬程 H (m)	转速 n (r/min)	效率 η (%)	轴功率 N (kW)	配套功率 (kW)	汽蚀余量 $(NPSH)_r$ (m)	主要生产厂
FDL65-30×2	2	25	60	2900	≥65	6.28	11	2.5	宁波振国制药设备制造公司象山医疗精密仪器厂
FDL65-30×3	3		90			9.4	15		
FDL65-30×4	4		120			12.6	18.5		
FDL65-30×5	5		150			15.7	22		
FDL65-30×6	6		180			18.8	30		
FDL65-30×8	8		240			25.1	37		
FDL65-30×10	10		300			31.4	45		
FDL65-30×12	12		360			37.7	55		
FDW32-11×15	15	3.2	165	2900	≥50	2.9	5.5	2.3	
FDW32-11×20	20		220			3.8	5.5		
FDW32-11×25	25		275			4.8	7.5		
FDW32-11×28	28		308			5.4	11		
FDW32-11×30	30		330			5.7	11		
FDW40-15×10	10	6.3	150	2900	≥50	4.7	7.5	2.5	
FDW40-15×12	12		180			5.6	7.5		
FDW40-15×15	15		225			7.0	11		
FDW40-15×18	18		270			8.4	15		
FDW40-15×20	20		300			9.4	15		
FDW40-15×22	22		330			10.3	18.5		
FDW50-18×8	8	12.5	144	2900	≥55	8.9	11	2.3	
FDW50-18×10	10		180			11.1	15		
FDW50-18×12	12		216			13.4	15		
FDW50-18×15	15		270			16.7	18.5		
FDW50-18×18	18		324			20	22		
FDW50-18×20	20		360			22	30		
FDW50-18×22	22		396			24.5	30		
FDW65-30×5	5	25	150	2900	≥65	15.7	22	2.5	
FDW65-30×8	8		240			25.4	37		
FDW65-30×10	10		300			31.4	45		
FDW65-30×12	12		360			37.7	55		
FDW65-30×15	15		450			47.1	75		
FDW65-30×20	20		600			62.8	90		

注：宁波振国制药设备制造公司象山医疗精密仪器厂还生产同规格的 DL、DW 型普通材料泵，其性能和外形及安装尺寸均与 FDL、FDW 型泵相同。

五、外形及安装尺寸

FDL 型立式不锈钢多级离心泵的外形及安装尺寸见图 3-368～372 和表 3-110、111；FDW 型卧式不锈钢多级离心泵的外形及安装尺寸见图 3-373～376 和表 3-112。

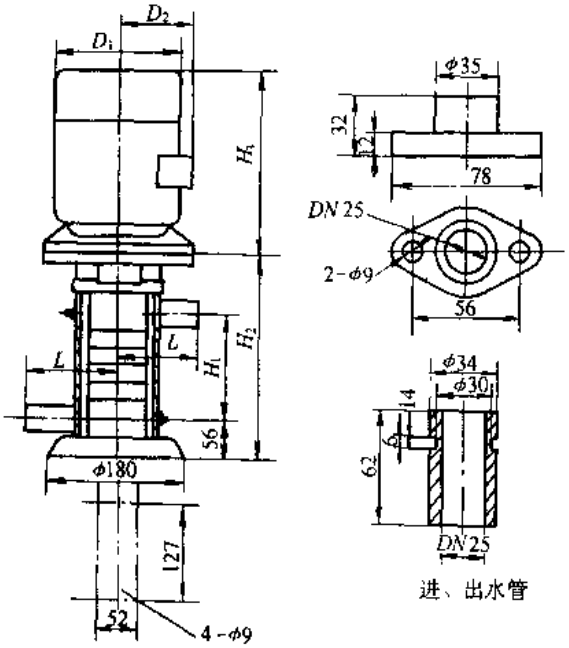

图 3-368　FDL25-8、FDL25-7、FDL32-8 型立式不锈钢多级离心泵的外形及安装尺寸

注：接口形式为椭圆法兰或活络水管。

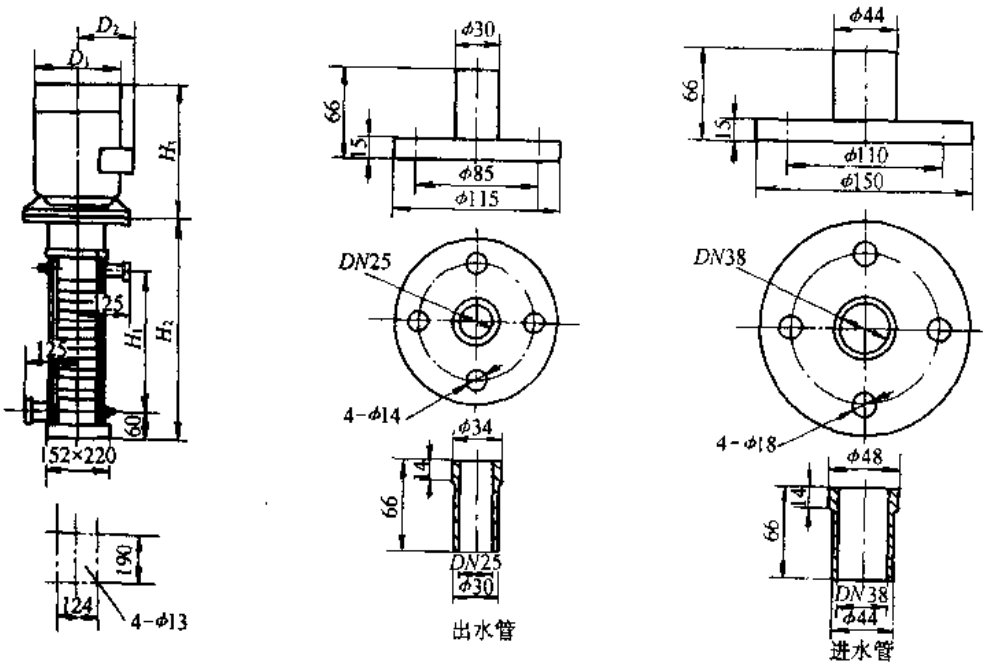

图 3-369　FDL32-11 型立式不锈钢多级离心泵的外形及安装尺寸

注：接口形式为圆形法兰或活络水管。

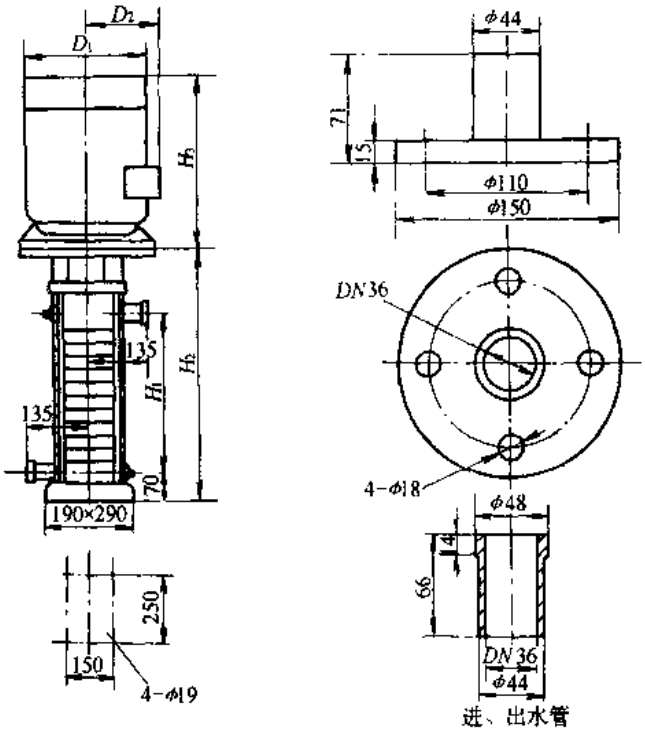

图 3-370 FDL40-15 型立式不锈钢多级离心泵的外形及安装尺寸

注：接口形式为圆形法兰或活络水管。

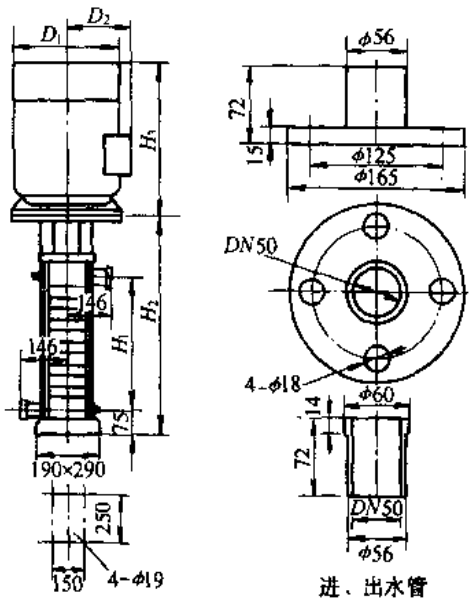

图 3-371 FDL50-18 型立式不锈钢多级离心泵的外形及安装尺寸

注：接口形式为圆形法兰或活络水管。

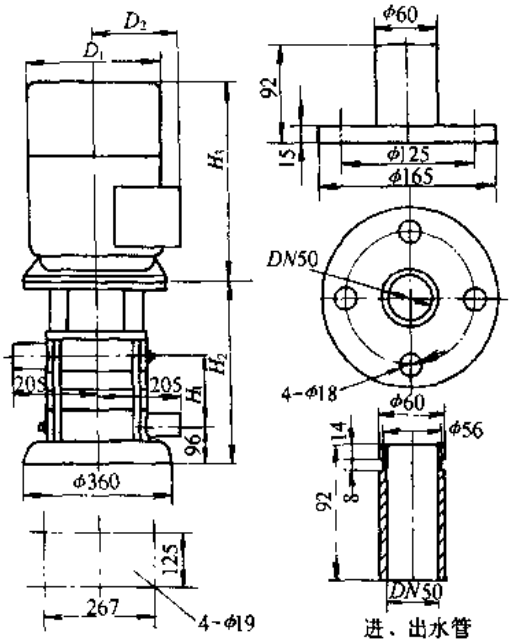

图 3-372 FDL65-30 型立式不锈钢多级离心泵的外形及安装尺寸

注：接口形式为圆形法兰或活络水管。

FDL25-8、FDL25-7、FDL32-8 型立式不锈钢多级离心泵的外形及安装尺寸　表 3-110

泵型号	H_1 (mm)	H_2 (mm)	H_3 (mm)	H_2+H_3 (mm)	D_1 (mm)	D_2 (mm)	椭圆法兰 L (mm)	活络水管 L (mm)	净重 (kg)
FDL25-8×2	85	220	190	410	120	85	80	110	11
FDL25-8×3	106	241	190	431	120	85			12
FDL25-8×4	126	261	190	451	120	85			12.5
FDL25-8×5	146	291	220	511	140	92			14.5
FDL25-8×6	166	311	220	531	140	92			16
FDL25-8×8	207	352	220	572	140	92			17
FDL25-8×10	247	387	245	632	200	150			31.5
FDL25-8×12	288	438	260	698	200	155			37
FDL25-8×15	348	498	285	783	200	155			41
FDL25-8×18	409	559	285	844	200	155			42
FDL25-7×2	85	220	190	410	120	85	80	110	11
FDL25-7×3	106	241	190	431	120	85			12
FDL25-7×4	126	261	190	451	120	85			12.5
FDL25-7×5	146	291	220	511	140	92			14.5
FDL25-7×6	106	311	220	531	140	92			16
FDL25-7×8	207	352	220	572	140	92			17
FDL25-7×10	247	387	245	632	200	150			31.5
FDL25-7×12	288	438	260	698	200	155			37
FDL25-7×15	348	498	285	783	200	155			41
FDL25-7×18	400	559	285	844	200	155			42
FDL32-8×2	94	239	220	459	140	92	80	110	13
FDL32-8×3	118	263	220	483	140	92			15
FDL32-8×4	143	283	245	528	200	150			28
FDL32-8×5	167	317	260	577	200	155			30
FDL32-8×6	192	342	260	602	200	155			32
FDL32-8×7	216	366	285	851	200	155			38
FDL32-8×8	241	391	285	676	200	155			38
FDL32-8×10	280	450	320	770	250	180			50
FDL32-8×12	338	498	320	818	250	180			54

FDL32-11、FDL40-15、FDL50-18、FDL65-30 型立式不锈钢多级离心泵的外形及安装尺寸 表 3-111

泵 型 号	H_1 (mm)	H_2 (mm)	H_3 (mm)	H_2+H_3 (mm)	D_1 (mm)	D_2 (mm)	净重 (kg)
FDL32-11×2	253	429	285	714	200	155	49
FDL32-11×10	303	489	320	809	250	180	58
FDL32-11×12	353	539	340	879	250	190	70
FDL32-11×15	428	634	395	1029	300	210	99
FDL32-11×18	503	709	395	1104	300	210	125
FDL40-15×2	123	303	260	563	200	155	46
FDL40-15×3	153	333	285	618	200	155	51
FDL40-15×4	183	373	320	693	250	180	63
FDL40-15×6	243	433	340	773	250	190	80
FDL40-15×8	303	513	395	908	300	210	108
FDL40-15×10	363	573	395	963	300	210	113
FDL50-18×2	143	361	320	681	250	180	40
FDL50-18×3	179	397	340	737	250	190	76
FDL50-18×4	215	453	395	848	300	210	104
FDL50-18×5	287	525	395	920	300	210	130
FDL50-18×8	359	627	490	1117	380	255	175
FDL65-30×2	174	457	490	947	380	255	184
FDL65 30×3	224	507	490	997	380	255	201
FDL65-30×4	274	557	535	1092	380	255	233
FDL65-30×5	324	607	580	1167	420	285	273
FDL65-30×6	374	657	665	1322	450	310	339
FDL65-30×8	474	757	665	1422	450	310	372
FDL65-30×10	574	857	705	1562	540	345	442
FDL65-30×12	674	987	790	1777	600	385	561

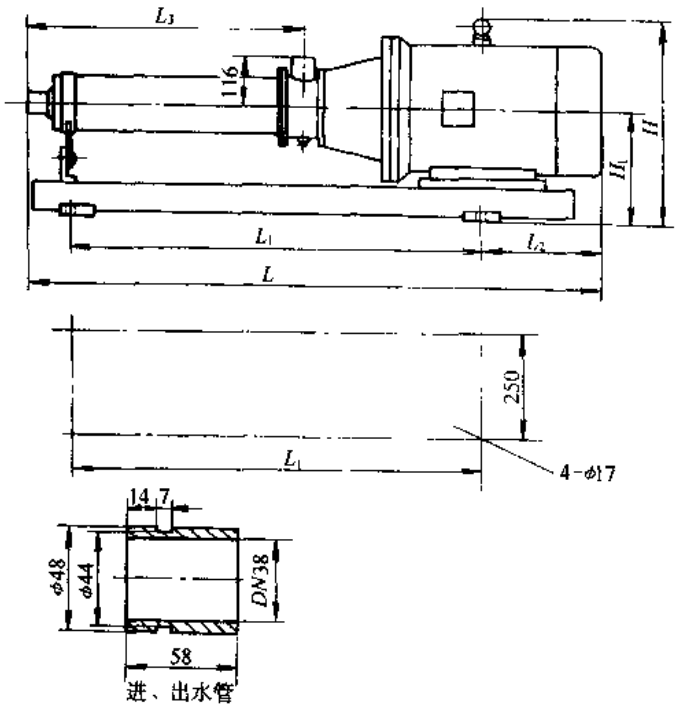

图 3-373 FDW32-11 型卧式不锈钢多级离心泵的外形及安装尺寸

注：接口形式为活络水管。

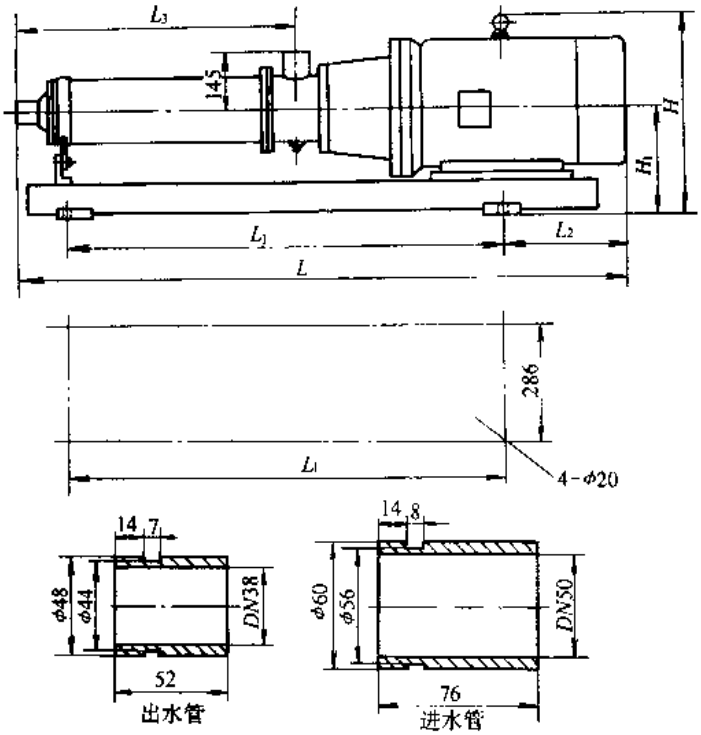

图 3-374　FDW40-15 型卧式不锈钢多级离心泵的外形及安装尺寸

注：接口形式为活络水管。

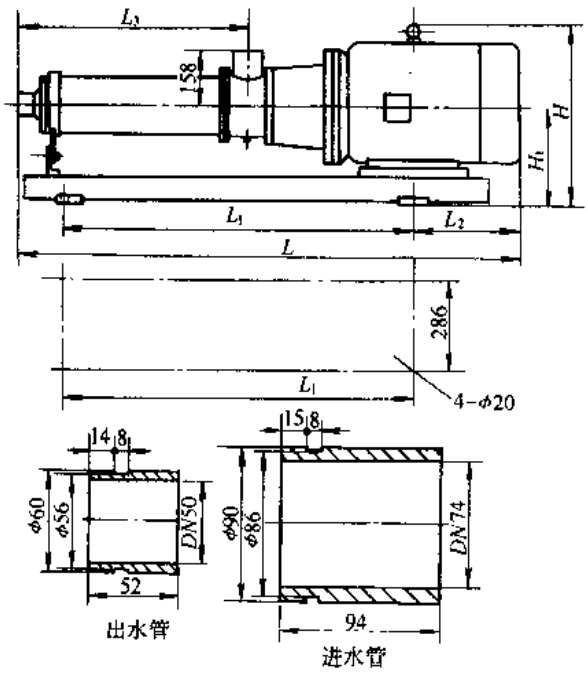

图 3-375　FDW50-18 型卧式不锈钢多级离心泵的外形及安装尺寸

注：接口形式为活络水管。

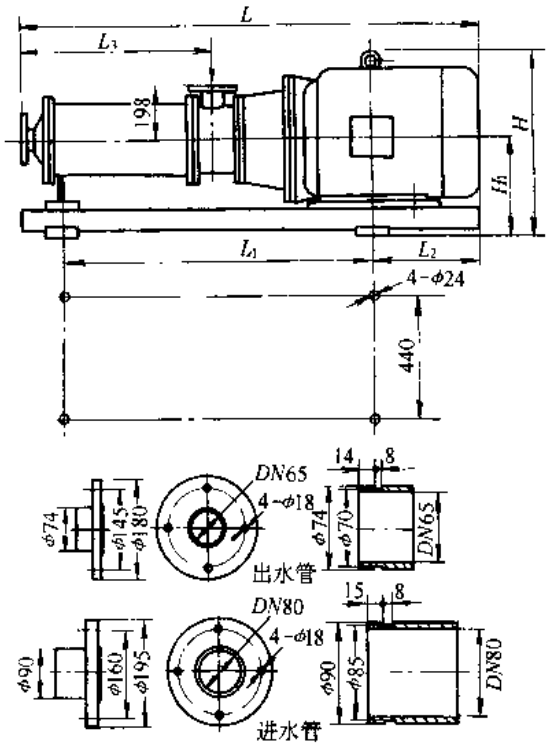

图 3-376　FDW65-30 型卧式不锈钢多级离心泵的外形及安装尺寸

注：接口形式为圆形法兰或活络水管。

FDW32-11、FDW40-15、FDW50-15、FDW65-30 型卧式不锈钢多级离心泵的外形及安装尺寸

表 3-112

泵 型 号	L_1 (mm)	L_2 (mm)	L_3 (mm)	L (mm)	H (mm)	H_1 (mm)	净重 (kg)
FDW32-11×15	760	236	527	1104	415	232	128
FDW32-11×20	900	236	652	1229	415	232	133
FDW32-11×25	1040	236	777	1354	415	232	145
FDW32-11×28	1200	277	852	1554	485	260	190
FDW32-11×30	1255	277	902	1604	485	260	200
FDW40-15×10	736	236	476	1084	415	232	162
FDW40-15×12	804	236	536	1144	415	232	169
FDW40-15×15	990	277	626	1359	485	260	230
FDW40-15×18	1092	277	716	1449	485	260	246
FDW40-15×20	1160	277	776	1509	485	260	267
FDW40-15×22	1250	300	836	1614	485	260	278
FDW50-15×8	742	277	460	1193	485	260	210
FDW50-15×10	818	277	532	1265	485	260	225
FDW50-15×12	894	277	604	1337	485	260	232
FDW50-15×15	1030	300	712	1490	485	260	262
FDW50-15×18	1150	318	820	1623	530	280	308
FDW50-15×20	1270	380	892	1800	575	300	379
FDW50-15×22	1342	380	964	1872	575	300	382
FDW65-30×5	510	282	445	940	553	303	350
FDW65-30×8	1000	380	595	1530	590	323	511
FDW65-30×10	1120	401	695	1670	653	348	563
FDW65-30×12	1288	440	795	1885	698	373	695
FDW65-30×15	1470	486	945	2105	763	403	892
FDW65-30×20	1746	510	1195	2405	763	403	1035

六、成套供应范围

FDL、FDW 型立、卧式不锈钢多级离心泵成套供应范围见表 3-113。

FDL、FDW 型立、卧式不锈钢多级离心泵成套供应范围 **表 3-113**

项 目	名 称	数 量	备 注
主 机	泵 电动机	1 1	
附件	支架	1	
工具			

3.1.28 MP、MPV 型卧式、立式多级多出口离心消防泵

一、适用范围

MP、MPV 型卧式、立式多级多出口离心消防泵供输送清水或物理、化学性质类似于水的液体，液体温度不超过 80℃。适用于高层建筑不同层高消防喷淋以及工厂、矿山、城镇给水排水。

二、型号意义说明

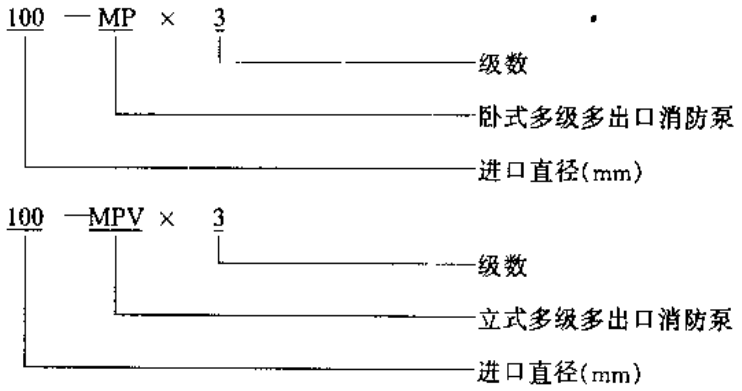

三、结构

MP、MPV 型卧式、立式多级多出口离心消防泵可呈水平或垂直方向布置多个出口。轴向力平衡采用背叶片结构，其余轴向力由向心推力球轴承承担。

四、性能

MP、MPV 型卧式、立式多级多出口离心消防泵性能见图 3-377～383 和表 3-114。

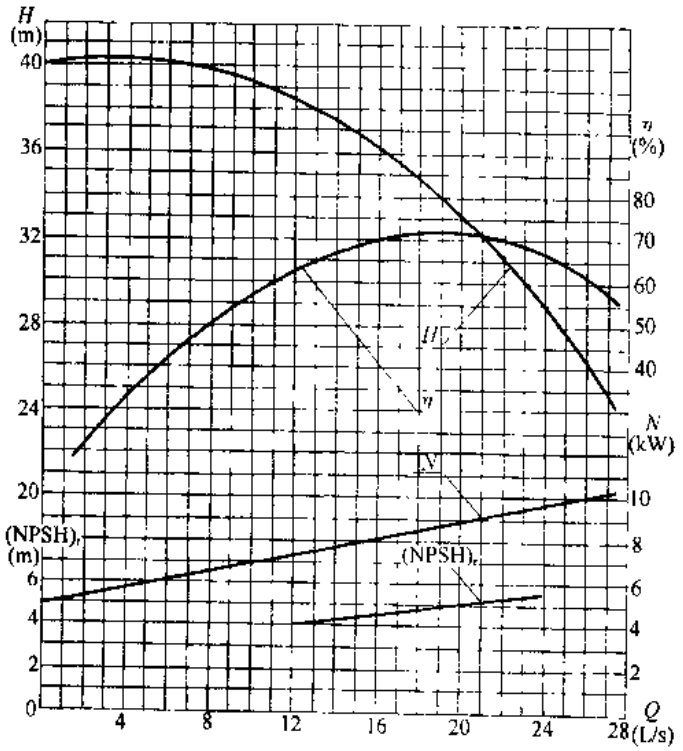

图 3-377　100MP、100MPV 型泵性能曲线（$n=2950r/min$）（单级出水）

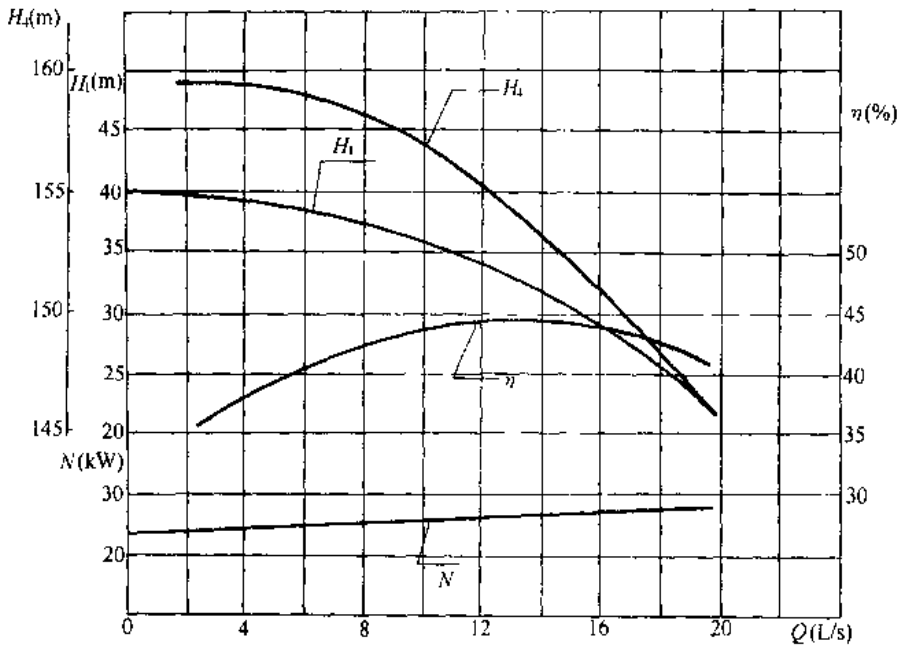

图 3-378 100MP、MPV 型泵两个出口同时出水工况下性能曲线（Q_4 = 5L/s）

注：Q_1 为第一级出口流量（L/s）；H_1 为第一级出水扬程（m）；η 为泵效率（%）；Q_4 为第四级出口流量（L/s）；H_4 为第四级出水扬程（m）；N 为轴功率（kW）。

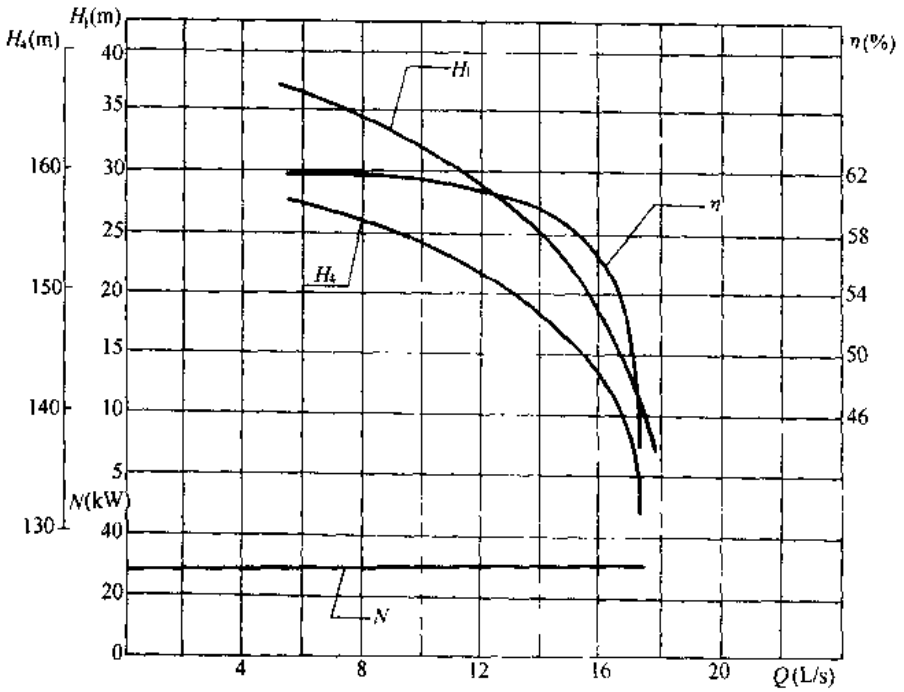

图 3-379 100MP、MPV 型泵两个出口同时出水工况下性能曲线（Q_4 = 10L/s）

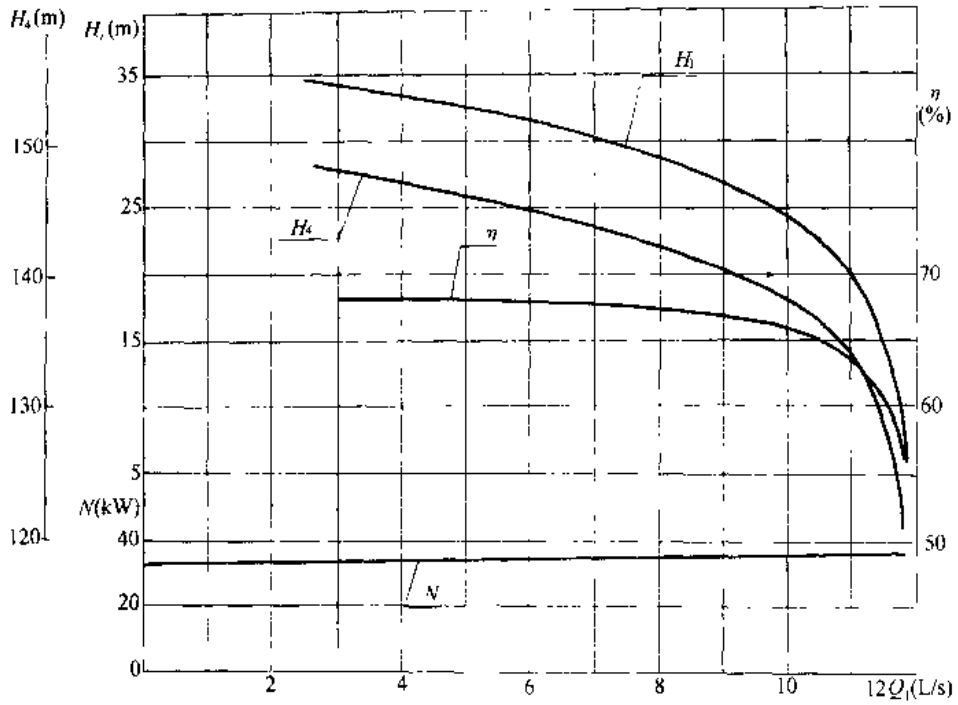

图 3-380 100MP、MPV 型泵两个出口同时出水工况下性能曲线（Q_4 = 15L/s）

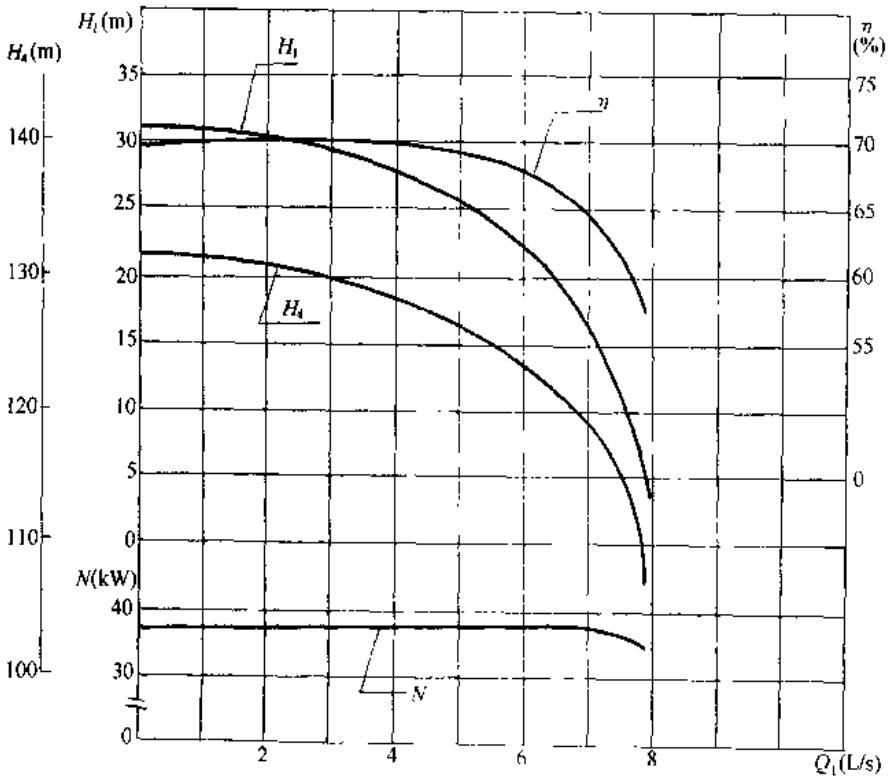

图 3-381 100MP、MPV 型泵两个出口同时出水工况下性能曲线（Q_4 = 20L/s）

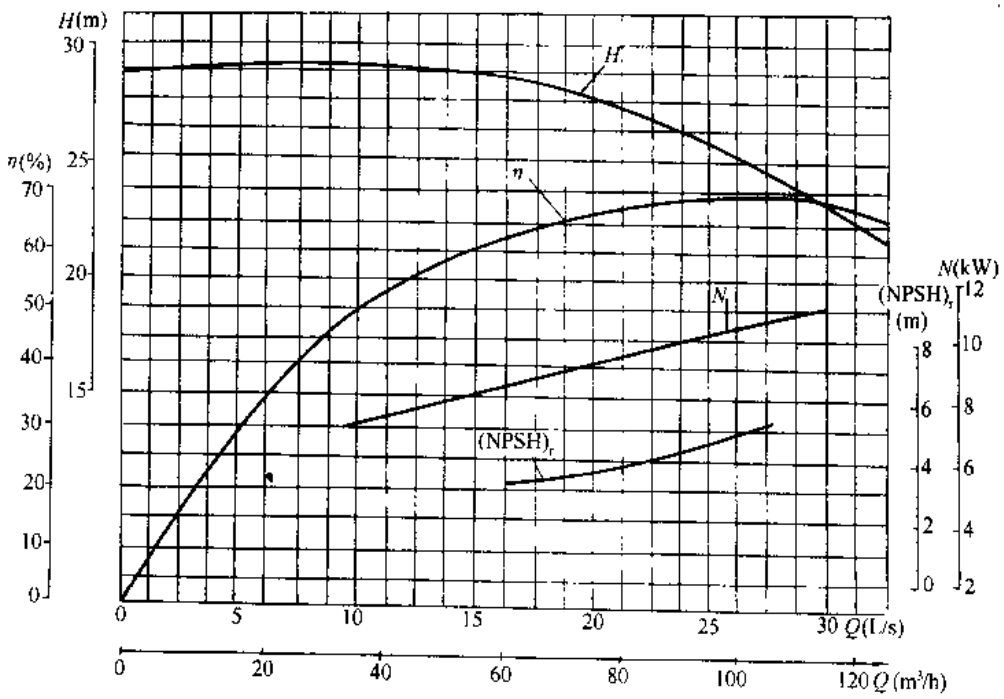

图 3-382 125MP、125MPV 型泵性能曲线（n = 1450r/min）（单级出水）

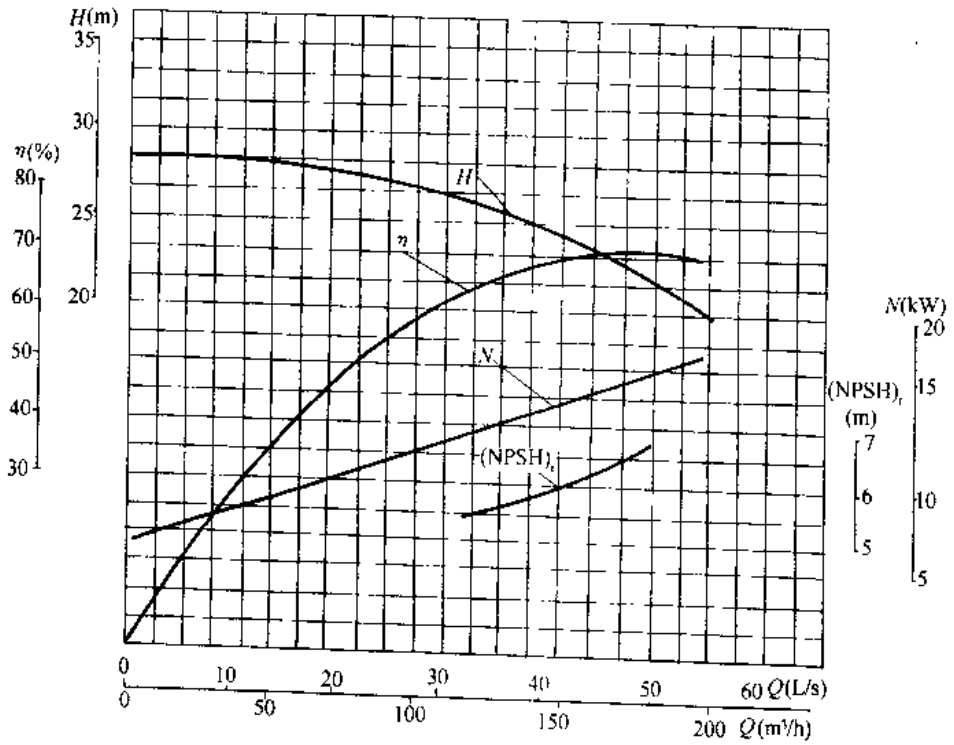

图 3-383 150MP、150MPV 型泵性能曲线（n = 1450r/min）（单级出水）

MP、MPV 型卧式、立式多级多出口离心消防泵性能　　表 3-114

泵型号	级数	流量 Q		扬程 H (m)	转速 n (r/min)	功率 (kW)		效率 η (%)	汽蚀余量 (NPSH)r (m)	重量 (kg)	主要生产厂
		m^3/h	L/s			N 轴功率	电动机功率				
100MP 100MPV	1	72	20	33	2950	9.52	15	68	5.0		黄岩八一通用机械厂
	2	72	20	66	2950	19.04	22	68	5.0		
	3	72	20	99	2950	28.56	37	68	5.0		
	4	72	20	132	2950	38.09	45	68	5.0		
	5	72	20	165	2950	47.61	55	68	5.0		
	6	72	20	198	2950	57.13	75	68	5.0		
	7	72	20	231	2950	66.65	75	68	5.0		
125MP 125MPV	2	108	30	50	1450	21.33	30	69	5.2		
	3	108	30	75	1450	31.99	45	69	5.2		
	4	108	30	100	1450	42.65	55	69	5.2		
	5	108	30	125	1450	53.32	75	69	5.2		
	6	108	30	150	1450	63.98	75	69	5.2		
	7	108	30	175	1450	74.64	90	69	5.2		
	8	108	30	200	1450	85.30	110	69	5.2		
	9	108	30	225	1450	95.97	110	69	5.2		
150MP 150MPV	2	144	40	50	1450	28.03	37	70	5.8		
	3	144	40	75	1450	42.04	55	70	5.8		
	4	144	40	100	1450	56.06	75	70	5.8		
	5	144	40	125	1450	70.07	90	70	5.8		
	6	144	40	150	1450	84.09	110	70	5.8		
	7	144	40	175	1450	98.1	132	70	5.8		
	8	144	40	200	1450	112.1	132	70	5.8		
	9	144	40	225	1450	126.1	160	70	5.8		

五、外形及安装尺寸

MP、MPV 型卧式、立式多级多出口离心消防泵的外形及安装尺寸见图 3-384、385 和表 3-115、116。

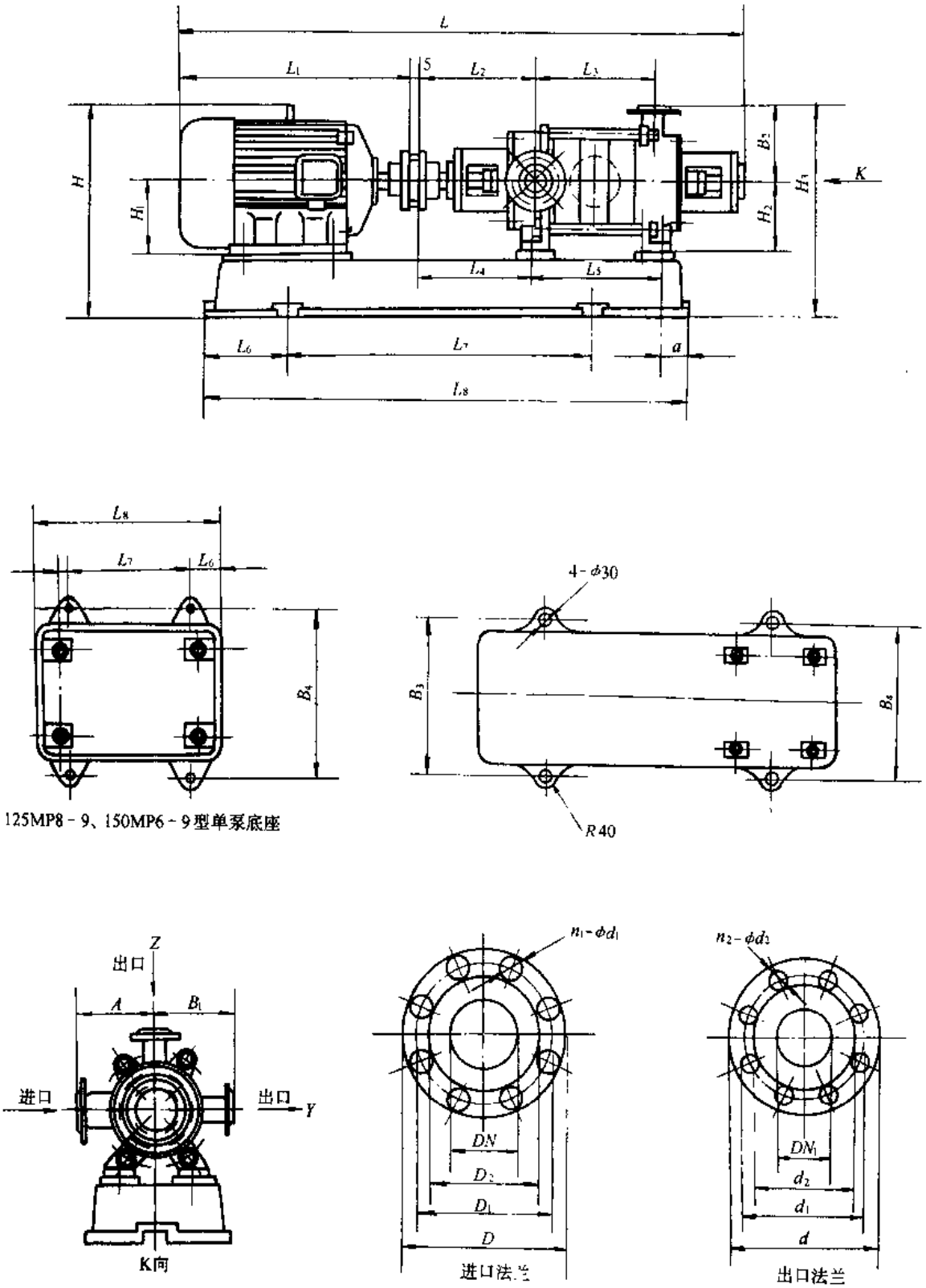

图 3-384 MP 型卧式多级多出口离心消防泵的外形及安装尺寸

MP 型卧式多级多出口离心消防泵的外形及安装尺寸 表 3-115

泵型号	级数	外形及安装尺寸 (mm)																													配用电动机	配用功率 (kW)
		a	L	L_1	L_2	L_3	L_4	L_5	L_6	L_7	L_8	H	H_1	H_2	H_3	A	B_1	B_2	D	D_1	D_2	DN	d	d_1	d_2	DN_1	n_1-ϕd_1	n_2-ϕd_2	B_3	B_4		
100 MP	1	94	1445	600	405	135	375	185	180	800	1160	525	160	210	550	250	250	250	230	190	160	100	195	160	135	80	8-23	8-18	480	460	Y160M2-2	15
	2	92	1600	670	405	220	375	270	195	870	1360	540	180	210	550	250	250	250	230	190	160	100	195	160	135	80	8-23	8-18	485	485	Y180M-2	22
	3	92	1790	775	405	305	375	355	195	975	1445	575	200	210	550	250	250	250	230	190	160	100	195	160	135	80	8-23	8-18	530	470	Y200L2-2	37
	4	95	1915	815	405	390	375	440	235	1018	1564	620	225	210	565	250	250	250	230	190	160	100	195	160	135	80	8-23	8-18	560	470	Y225M-2	45
	5	97	2115	930	405	475	375	525	265	1130	1750	665	250	210	590	250	250	250	230	190	160	100	195	160	135	80	8-23	8-18	615	475	Y250M-2	55
	6	100	2270	1000	405	560	375	610	305	1200	1907	730	280	210	620	250	250	250	230	190	160	100	195	160	135	80	8-23	8-18	670	480	Y280S-2	75
	7	100	2355	1000	405	645	375	695	305	1245	1992	730	280	210	620	250	250	250	230	190	160	100	195	160	135	80	8-23	8-18	670	480	Y280S-2	75
125 MP	2	85	1865	775	457	280	482	230	230	1000	1429	635	200	270	710	350	350	350	270	220	188	125	230	190	160	100	8-25	8-23	620	620	Y200L-4	30
	3	85	2060	845	457	405	482	355	240	1110	1608	675	225	270	720	350	350	350	270	220	188	125	230	190	160	100	8-25	8-23	620	620	Y225M-4	45
	4	85	2270	930	457	530	482	480	270	1210	1804	705	250	270	720	350	350	350	270	220	188	125	230	190	160	100	8-25	8-23	620	620	Y250M-4	55
	5	85	2465	1000	457	655	482	605	305	1305	1988	765	280	270	755	350	350	350	270	220	188	125	230	190	160	100	8-25	8-23	620	675	Y280S-4	75
	6	85	2590	1000	457	780	482	730	305	1370	2123	765	280	270	755	350	350	350	270	220	188	125	230	190	160	100	8-25	8-23	620	675	Y280S 4	75
	7	85	2765	1050	457	905	482	855	330	1460	2299	765	280	270	755	350	350	350	270	220	188	125	230	190	160	100	8 25	8-23	620	675	Y280M-4	90
	8	85	3060	1220	457	1030	482	980	250	650	1150	925	315	270	725	350	350	350	270	220	188	125	230	190	160	100	8-25	8-23	—	620	Y315S-4	110
	9	85	3185	1220	457	1155	482	1105	250	775	1275	925	315	270	725	350	350	350	270	220	188	125	230	190	160	100	8-25	8-23	—	620	Y315S-4	110
150 MP	2	95	1982	820	452.5	350	482.5	270	230	1050	1509	690	225	280	735	350	350	350	280	240	210	150	270	220	188	125	8-23	8-25	570	570	Y225S-4	37
	3	95	2222	930	452.5	480	482.5	400	270	1170	1730	710	250	280	735	350	350	350	280	240	210	150	270	220	188	125	8-23	8-25	620	620	Y250M-4	55
	4	95	2422	1000	452.5	610	482.5	530	310	1260	1935	790	280	280	785	350	350	350	280	240	210	150	270	220	188	125	8-23	8-25	680	575	Y280S-4	75
	5	95	2602	1050	452.5	740	482.5	660	330	1360	2116	790	280	280	785	350	350	350	280	240	210	150	270	220	183	125	8-23	8-25	680	575	Y280M-4	90
	6	95	2953	1270	452.5	870	482.5	790	250	474	974	925	315	280	725	350	350	350	280	240	210	150	270	220	188	125	8-23	8-25	—	575	Y315S-4	110
	7	95	3153	1340	452.5	1000	482.5	920	250	604	1104	925	315	280	725	350	350	350	280	240	210	150	270	220	188	125	8-23	8-25	—	575	Y315M-4	132
	8	95	3283	1340	452.5	1134	482.5	1050	250	734	1234	925	315	280	725	350	350	350	280	240	210	150	270	220	188	125	8-23	8-25	—	575	Y315M-4	132
	9	95	3413	1340	452.5	1260	482.5	1180	250	864	1364	925	315	280	725	350	350	350	280	240	210	150	270	220	188	125	8-23	8-25	—	575	Y315L-4	160

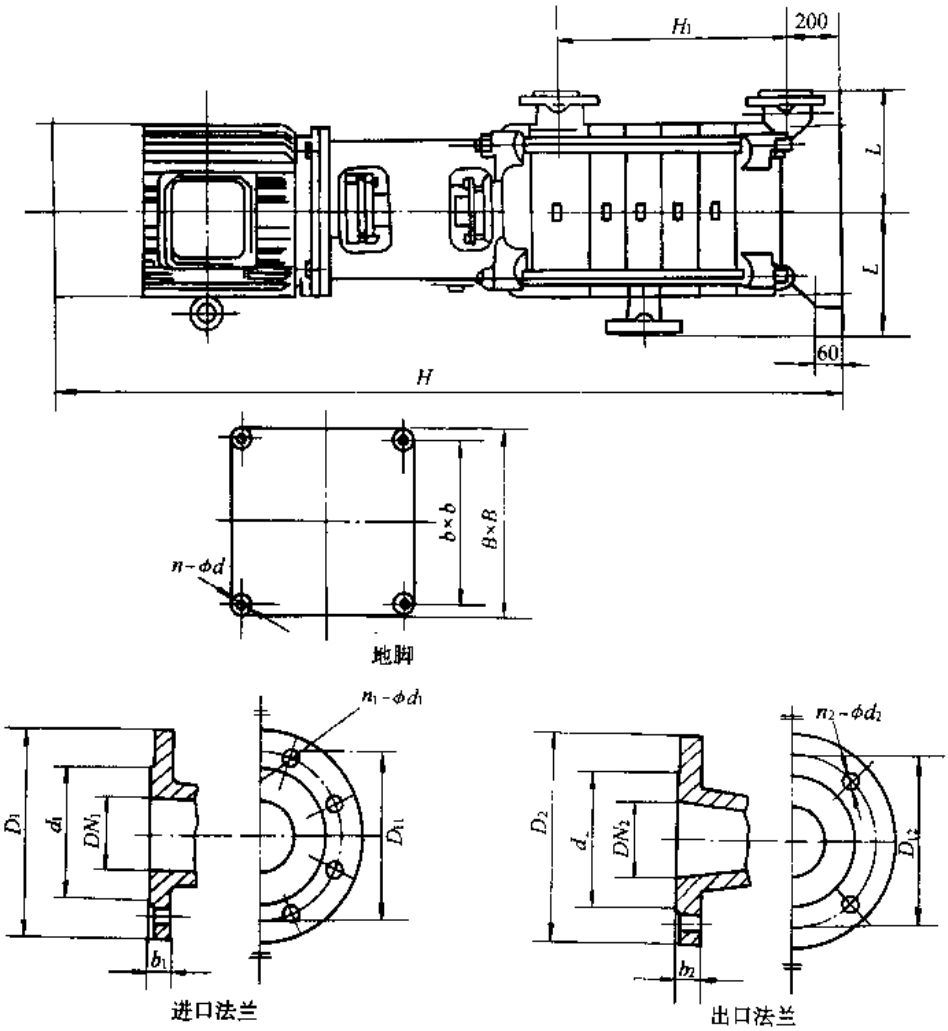

图 3-385 MPV 型立式多级多出口离心消防泵的外形及安装尺寸

MPV 型立式多级多出口离心消防泵的外形及安装尺寸 表 3-116

泵型号	尺寸	级数								
		1	2	3	4	5	6	7	8	9
100MPV	H_1	135	220	305	390	475	560	645		
	H	1380	1640	1725	1850	2050	2205	2290		
125MPV	H_1		280	405	530	655	780	905	1030	1155
	H		1690	1895	2105	2300	2425	2600	2915	3040
150MPV	H_1	350	480	610	740	870	1000	1130	1260	
	H	1827	2067	2267	2447	2767	2897	3027	3157	

泵型号	进口法兰						出口法兰						地脚		
	DN_1	d_1	D_{11}	D_1	b_1	n_1-ϕd_1	DN_2	d_2	D_{12}	D_2	b_2	n_2-ϕd_2	B	b	L
100MPV	100	160	190	230	30	8-23	80	135	160	195	26	8-23	500	440	250
125MPV	125	188	220	270	32	8-25	100	160	190	230	32	8-23	600	540	350
150MPV	150	210	240	280	34	8-25	125	188	220	270	32	8-25	600	540	350

六、成套供应范围

MP、MPV 型卧式、立式多级多出口离心消防泵成套供应范围见表 3-117。

MP、MPV 型卧式、立式多级多出口离心消防泵成套供应范围　　表 3-117

项　目	名　称	数　量	备注
主机	泵 电动机	1 1	
附件			
工具			

3.1.29　CR 型立式多级离心泵

一、适用范围

CR 型立式多级离心泵供输送 -15～120℃冷、热清洁水。适用于市政供水及增压，建筑物冷热水、空调制冷及采暖循环水、消防给水、锅炉给水及冷凝水。

二、型号意义说明

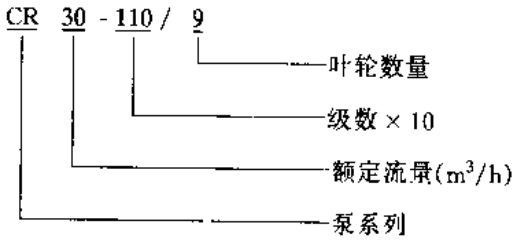

三、结构

CR 型立式离心泵系非自吸泵。泵由一个底座和一个上座组成，固定销将泵体和外保护套安装在底板与上座之间，底座设计有同轴进、出口。采用符合 DIN24960 标准尺寸的免维修机械轴封。泵的泵轴、叶轮、中间腔体、外护套、固定销均为不锈钢，上、下座为铸铁。

四、性能

(1) CR 型立式多级离心泵最大工作压力：CR 型立式多级离心泵最大工作压力曲线序号见表 3-118；最大工作压力与输送液体温度范围见图 3-386。

CR 型立式多级离心泵最大工作压力曲线号　　表 3-118

Hz	泵型号		曲线序号
50	CR CRN CRN-S	CR2-20→CR2-150	1
		CR2-180→CR2-260	2
		CR4-20/1→CR4-160	1
		CR4-190→CR4-220	2
		CR8-20/1→CR8-120	1
		CR8-140→CR8-200	3
		CR16-30/2→CR16-80	1
		CR16-100→CR16-160	3
		CR30-10→CR30-80	1
		CR30-110/9→CR30-160	4
		CR60	1
	CQN-SF	CRN-SF	5

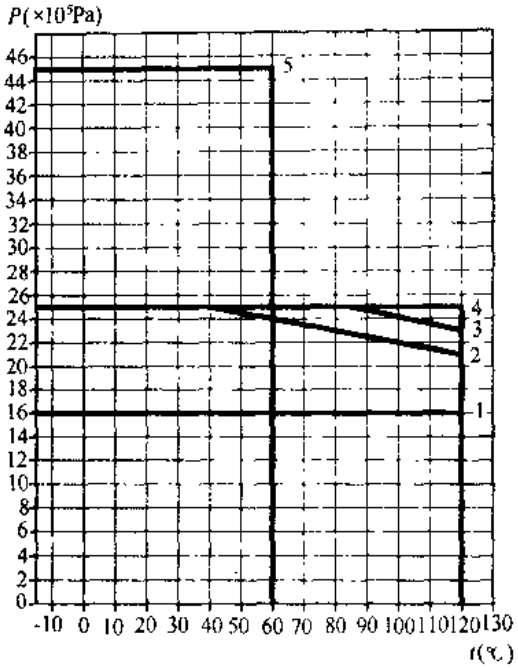

图 3-386 CR 型泵最大工作压力与输送液体温度范围

(2) CR 型立式多级离心泵最大入口压力：最大入口压力 P 见表 3-119。这里强调指出，实际入口压力 + 闭阀压力之和，应该永远低于最大允许工作压力。

CR 型离心泵最大入口压力 P 表 3-119

泵型号	最大入口压力 P ($\times 10^5$Pa)
CR2	
CR2-20	6
CR2-30→2-110	10
CR2-130→2-260	15
CR4	
CR4-20/1→4-20	6
CR4-30→4-100	10
CR4-120→4-220	15
CR8	
CR8-20/1→8-60	6
CR8-80→8-200	10
CR16	
CR16-30/2→16-30	6
CR16-40→16-160	10

续表

泵型号	最大入口压力 ($\times 10^5$Pa)
CR30	
CR30-10→30-40	4
CR30-50→30-80	6
CR30-110/9→30-160	10
CR60	
CR60-20→60-30	6
CR60-40→60-80	10

(3) 性能曲线：

1) 性能曲线的有关说明：

①加粗黑线表示推荐的使用范围。

②选泵时，泵的流量不能过小，否则会出现冷却不够而损坏泵的现象。CR 型泵最小流量规定如下：

i.CR 型 30 和 60 规格泵，最小流量为额定流量的 25%。

ii.CR 型其它规格的泵，最小流量为额定流量的 10%。

③性能是在标准状态下 20℃ 的水及运动粘度 $\upsilon = 1mm^2/s$ (1cst) 条件下。

④性能是在 3×400V，50Hz 条件下采用用于测量的 MG 型和 MMG 型标准格兰富电机。即采用可变电压电机：3×220～240V、50Hz；3×380～415V、50Hz；3×380～415V、50/60Hz。当电机分别在最高或最低额定电压下工作时，在同一频率、同一点荷载下，泵的性能曲线会有±0.5～1.0m 扬程变化。

⑤在选择水泵时，用户需在计算数值基础上加 0.5～1.0m 扬程的安全量。

2) CR 型立式多级离心泵的性能见图 3-387～393。

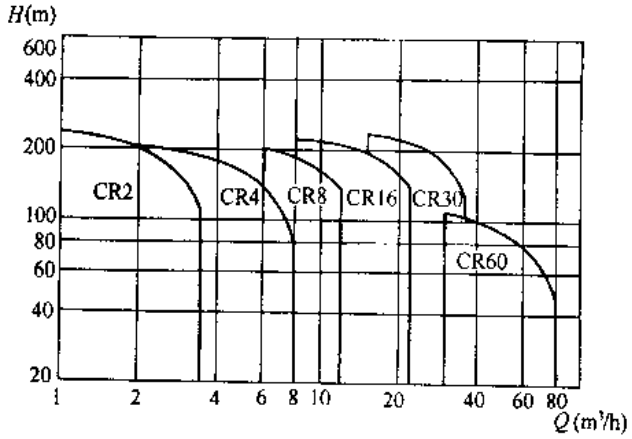

图 3-387 CR 型立式多级离心泵性能曲线范围 (50Hz)

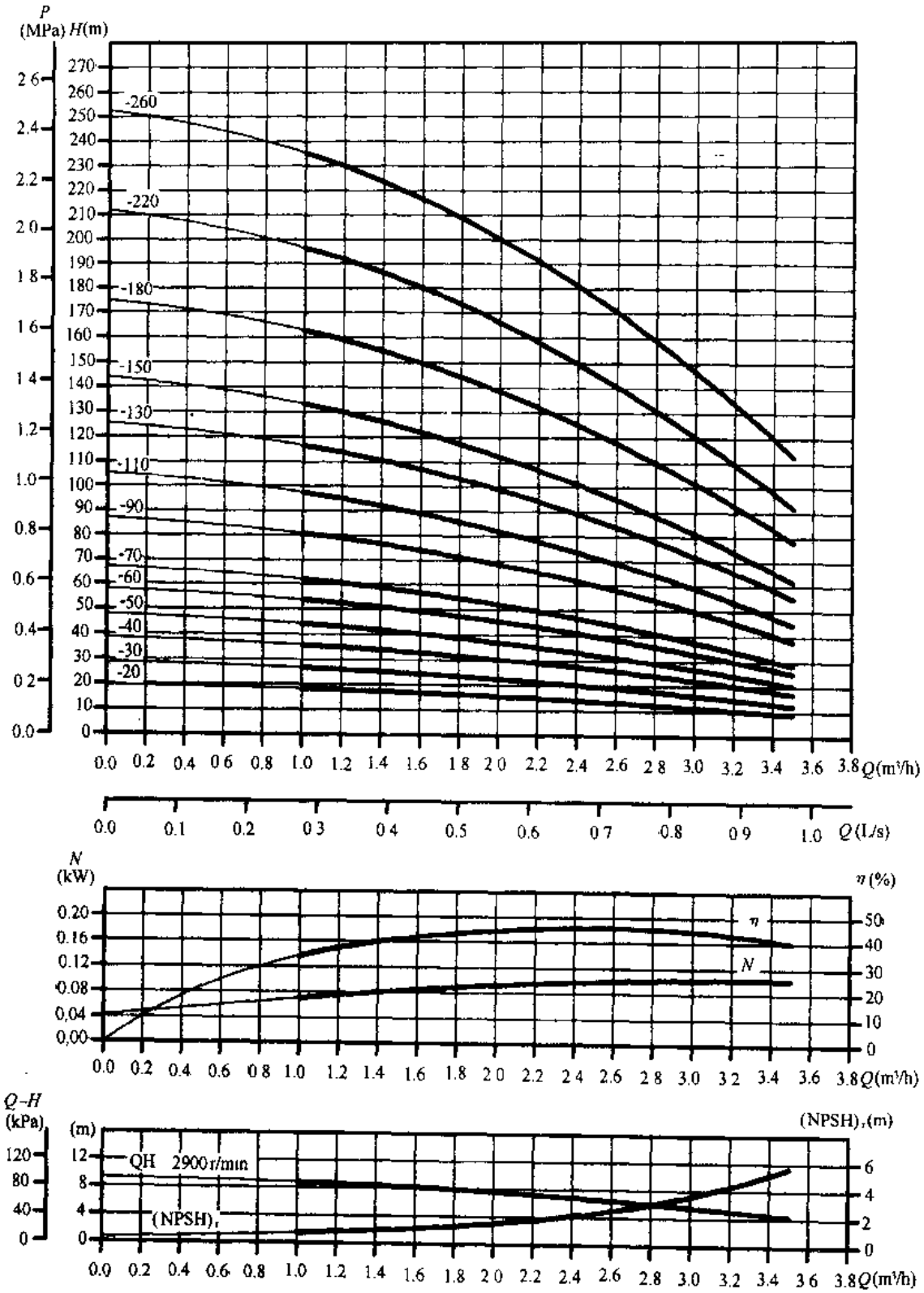

图 3-388 CR2 型泵性能曲线（50Hz）

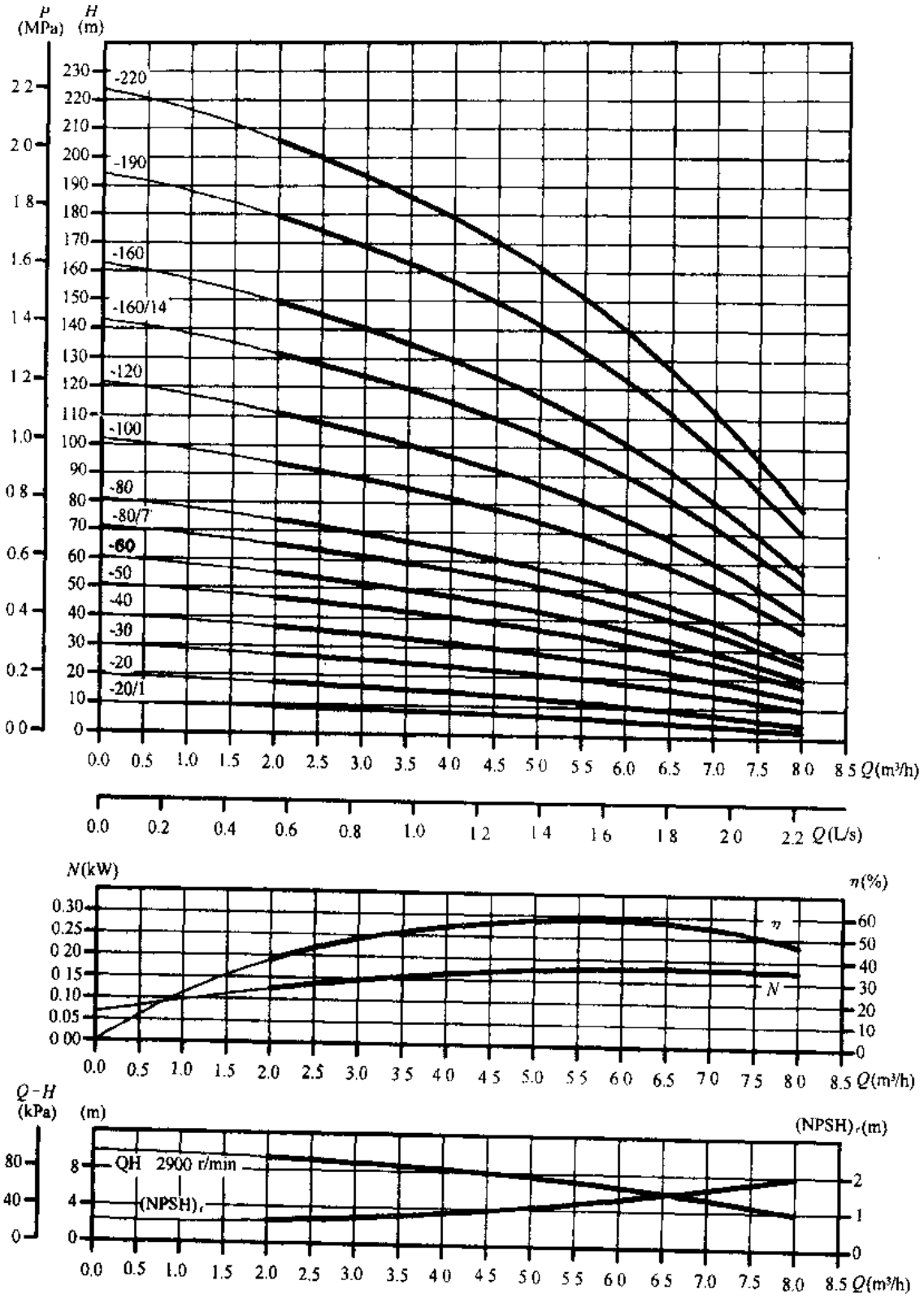

图 3-389 CR4 型泵性能曲线（50Hz）

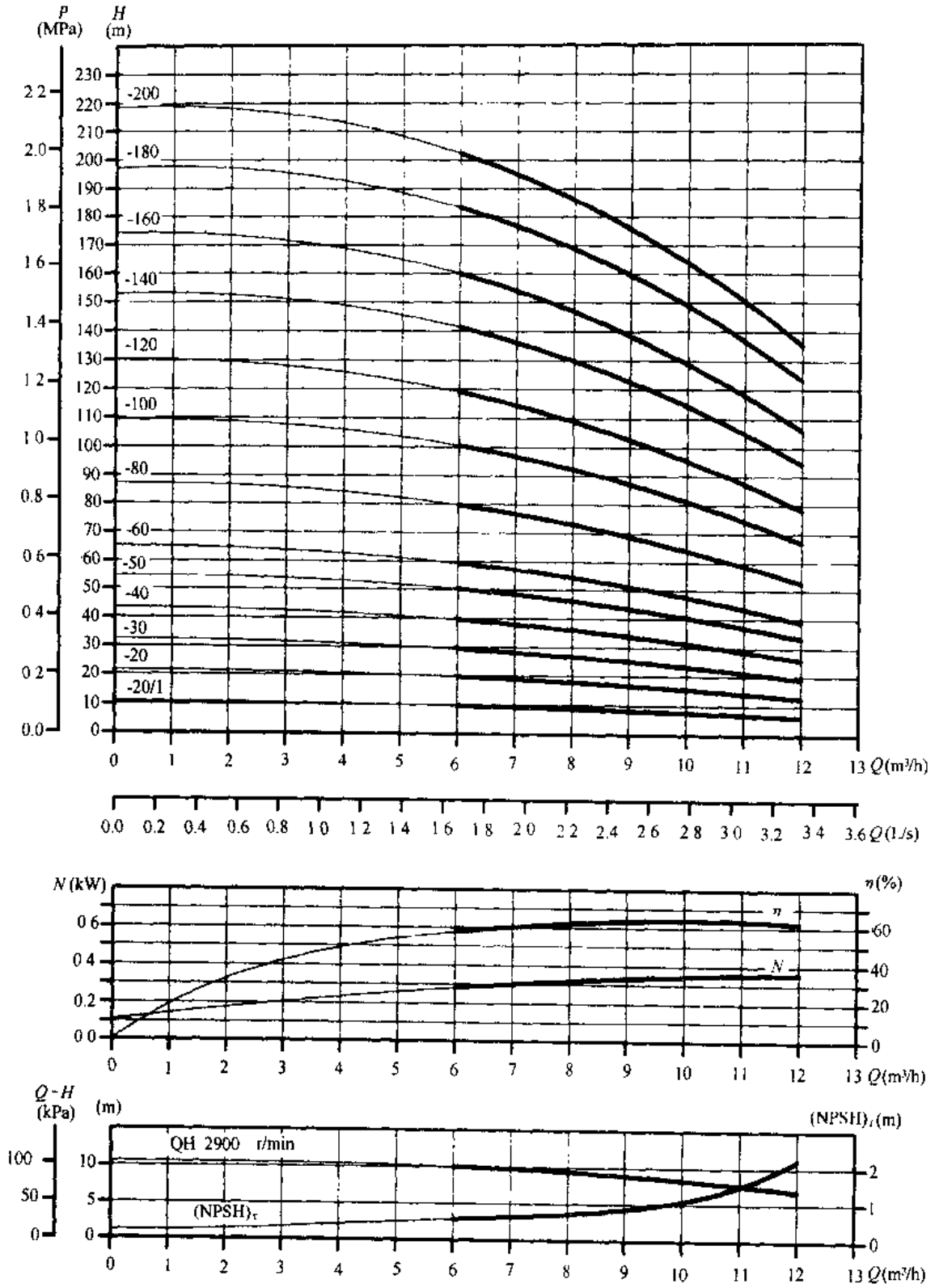

图 3-390 CR8 型泵性能曲线（50Hz）

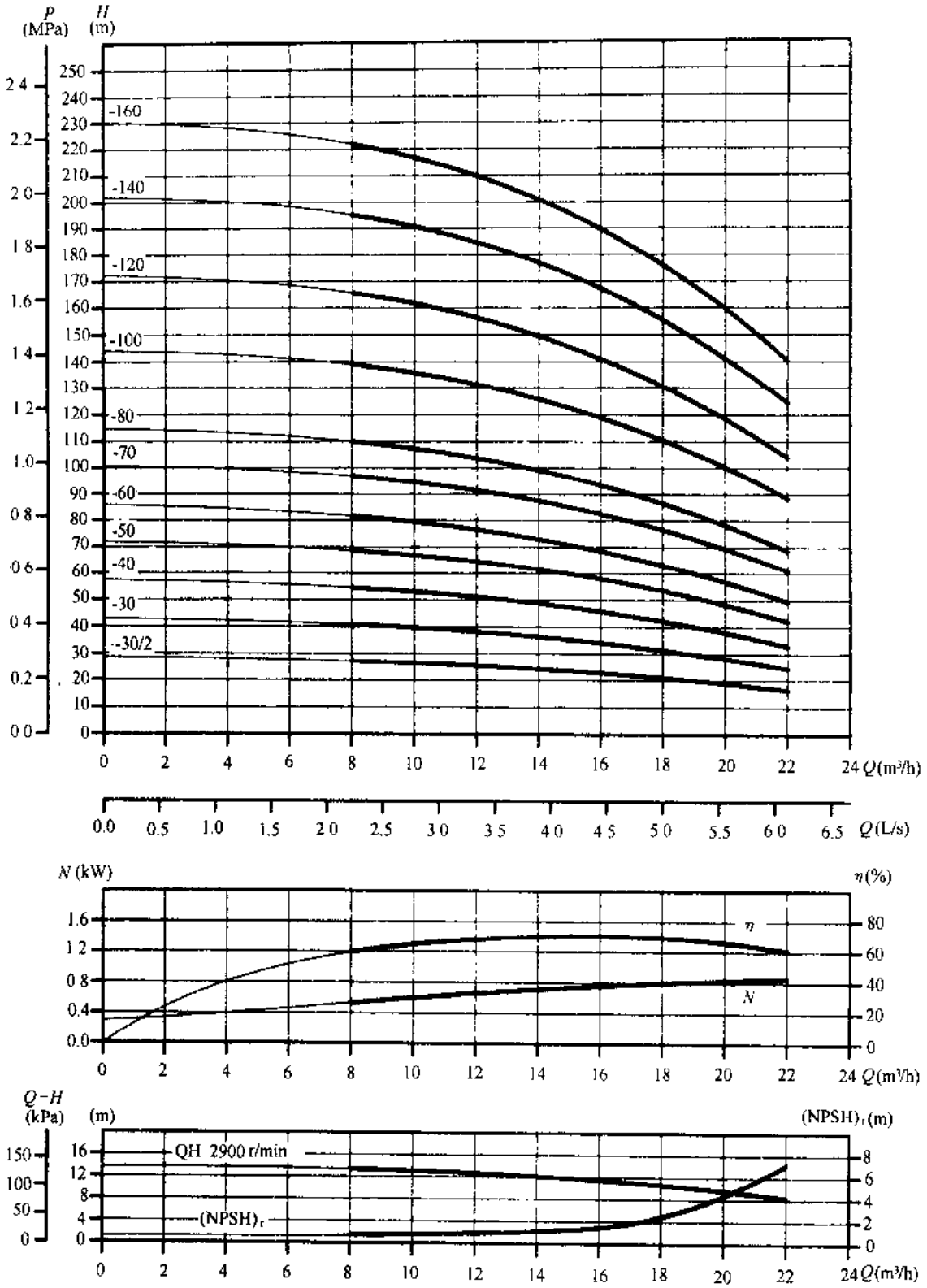

图 3-391 CR16 型泵性能曲线（50Hz）

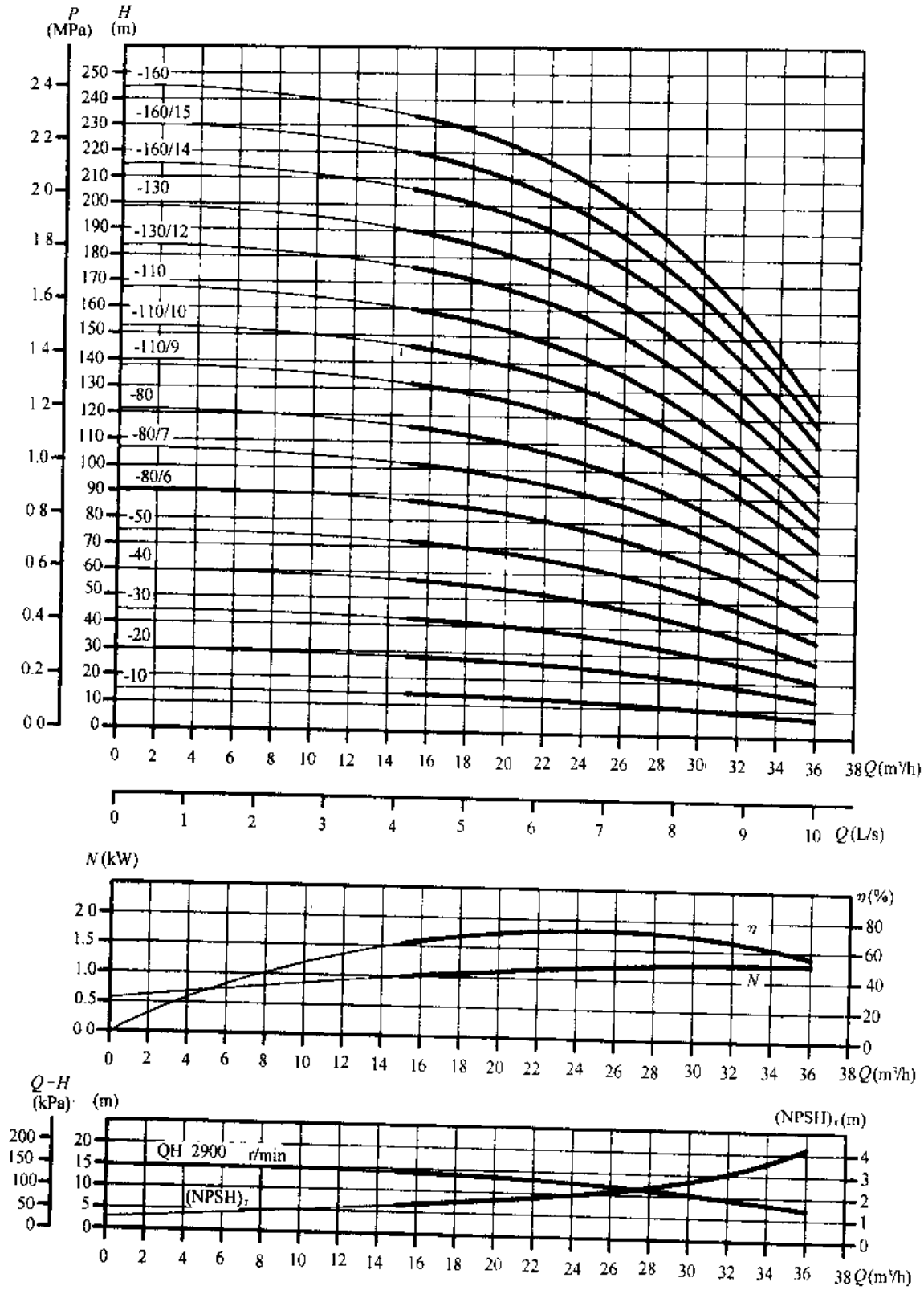

图 3-392 CR30 型泵性能曲线（50Hz）

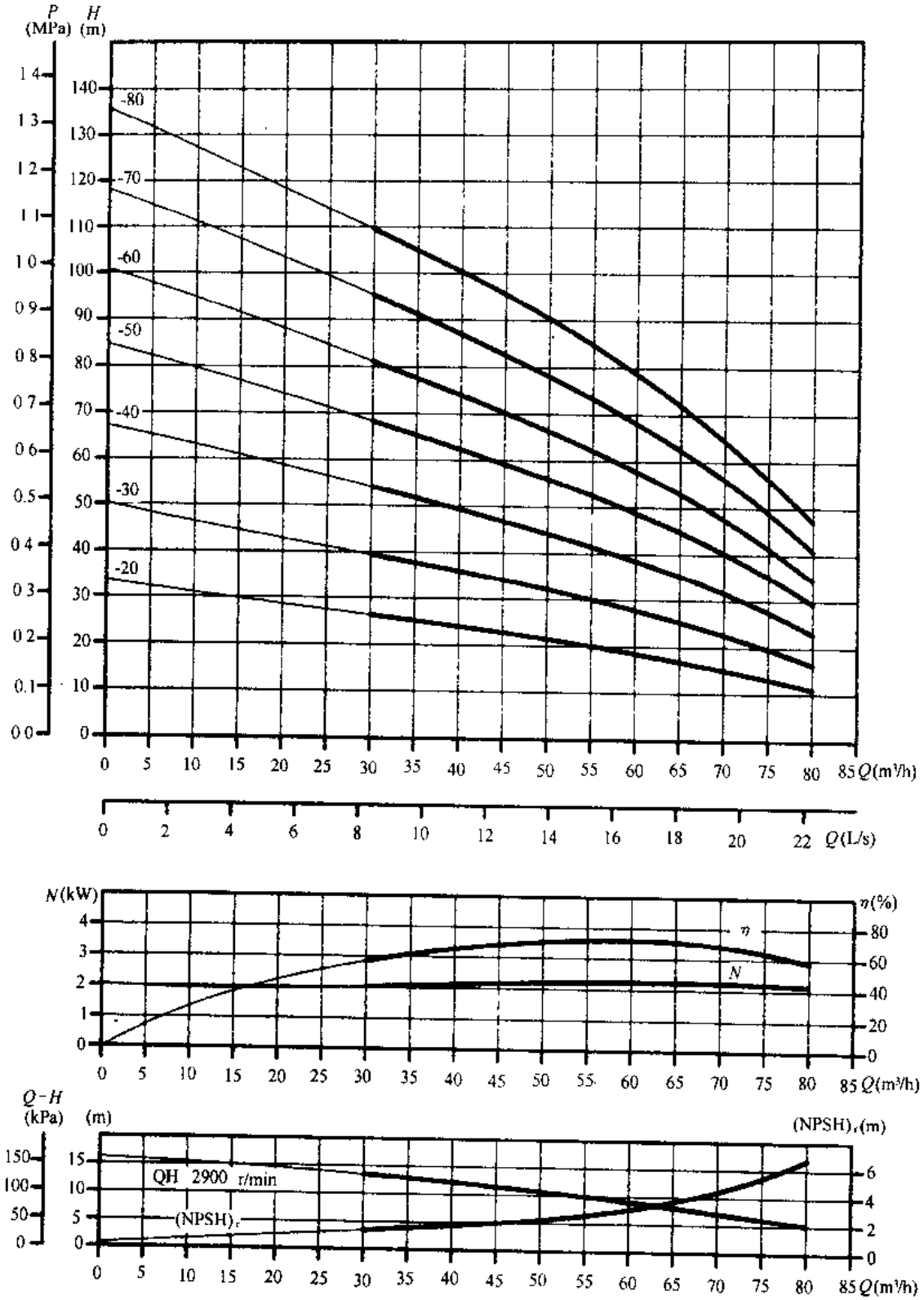

图 3-393 CR60 型泵性能曲线（50Hz）

五、外形及安装尺寸

(1) CR2 型立式多级离心泵的外形、安装尺寸见图 3-394 和表 3-120。

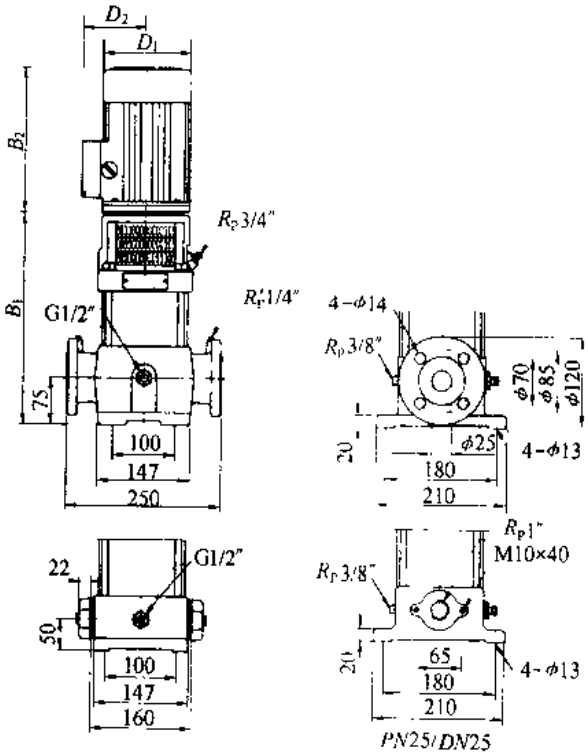

图 3-394 CR2 型离心泵外形及安装尺寸

CR2 型离心泵外形、安装尺寸和电气参数 表 3-120

泵型号	尺寸 (mm)							净重 (kg)		电动机功率 (kW)	生产厂
	$B_1$①	B_2	$B_1+B_2$①	$B_1$②	$B_1+B_2$②	D_1	D_2	①	②		
CR2-20	210	190	400	245	435	140	110	20	25	0.37	格兰富集团
CR2-30	240	190	430	265	455	140	110	20	25	0.37	
CR2-40	260	190	450	285	475	140	110	20	25	0.55	
CR2-50	275	190	465	300	490	140	110	20	25	0.55	
CR2-60	300	230	530	325	555	140	110	20	25	0.75	
CR2-70	315	230	545	340	570	140	110	25	30	0.75	
CR2-90	350	230	580	375	605	140	110	30	35	1.1	
CR2-110	385	230	615	410	640	140	110	30	35	1.1	
CR2-130	440	260	700	465	725	180	125	30	35	1.5	
CR2-150	475	260	735	500	760	180	125	30	35	1.5	
CR2-180		300		555	855	180	125		50	2.2	
CR2-220		300		625	925	180	125		55	2.2	
CR2-260		305		705	1010	180	125		60	3.0	

①CR2 椭圆型法兰。

②CR2 DIN 标准法兰。

（2）CR4 型立式多级离心泵的外形及安装尺寸见图 3-395 和表 3-121。

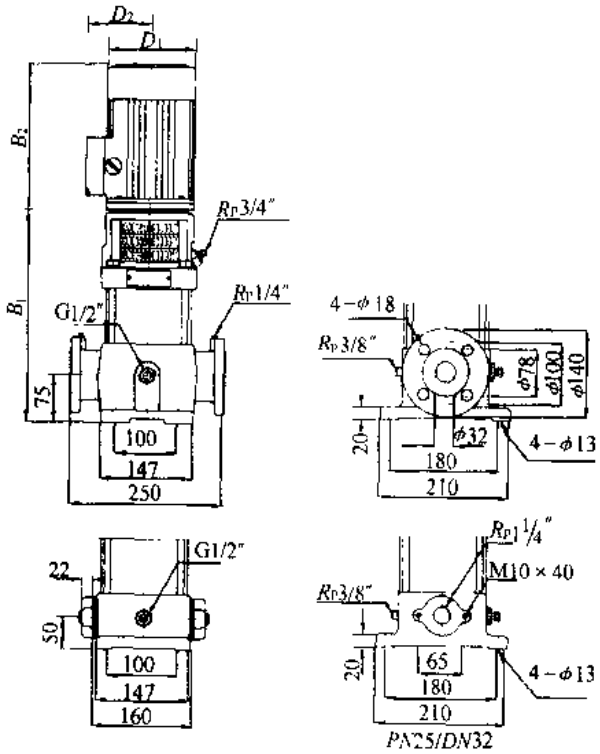

图 3-395　CR4 型离心泵外形及安装尺寸

CR4 型离心泵外形及安装尺寸　　表 3-121

泵型号	尺寸（mm）							净重（kg）		电动机功率（kW）	生产厂
	$B_1$①	B_2	$B_1+B_2$①	$B_1$②	$B_1+B_2$②	D_1	D_2	①	②		
CR4-20/1	235	190	425	260	450	140	110	20	25	0.37	格兰富集团
CR4-20	235	190	425	260	450	140	110	20	25	0.37	
CR4-30	265	190	455	290	480	140	110	20	25	0.55	
CR4-40	295	230	525	320	550	140	110	20	25	0.75	
CR4-50	325	230	555	350	580	140	110	20	25	1.1	
CR4-60	350	230	580	375	605	140	110	20	25	1.1	
CR4-80/7	420	260	680	445	705	180	125	25	30	1.5	
CR4-80	420	260	680	445	705	180	125	25	30	1.5	
CR4-100	475	300	775	500	800	180	125	30	35	2.2	
CR4-120	530	300	830	555	855	180	125	30	35	2.2	
CR4-160/14	645	305	950	670	975	180	125	40	45	3.0	
CR4-160	645	305	950	670	975	180	125	45	50	3.0	
CR4-190		305		750	1055	180	125		60	4.0	
CR4-220		305		830	1135	180	125		65	4.0	

①CR4 椭圆型法兰。

②CR4 DIN 标准法兰。

（3）CR8 型立式多级离心泵的外形及安装尺寸见图 3-396 和表 3-122。

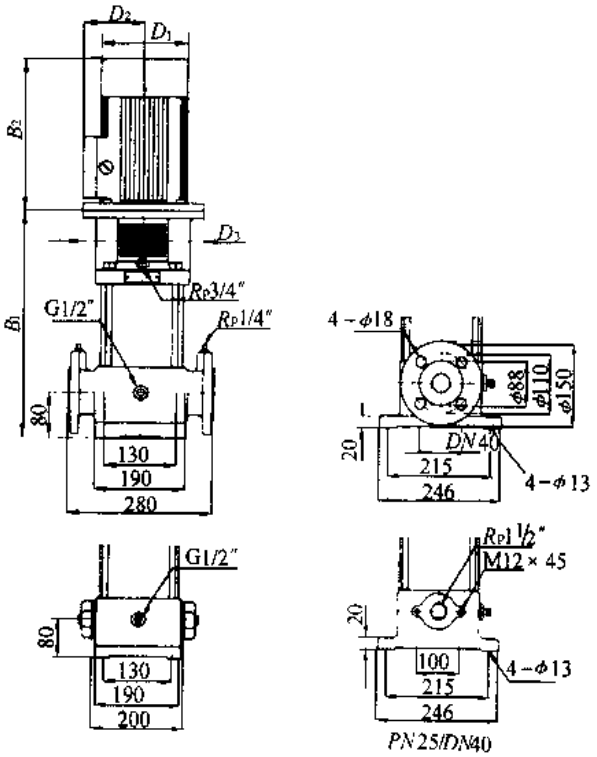

图 3-396 CR8 型立式多级离心泵的外形及安装尺寸

CR8 型立式多级离心泵的外形及安装尺寸 表 3-122

泵型号	尺寸（mm）						净重（kg）		电动机功率（kW）	生产厂
	B_1	B_2	B_1+B_2	D_1	D_2	D_3	①	②		
CR8-20/1	335	190	525	140	110		30	35	0.37	格兰富集团
CR8-20	340	230	570	140	110		30	35	0.75	
CR8-30	370	230	600	140	110		30	35	1.1	
CR8-40	415	260	675	180	125		40	45	1.5	
CR8-50	445	300	745	180	125		45	50	2.2	
CR8-60	475	300	775	180	125		45	50	2.2	
CR8-80	540	305	845	180	125		50	55	3.0	
CR8-100	600	305	905	180	125		50	55	4.0	
CR8-120	660	305	965	180	125		55	60	4.0	
CR8-140	740	375	1115	220	150	300		85	5.5	
CR8-160	800	375	1175	220	150	300		85	5.5	
CR8-180	860	375	1235	220	150	300		90	7.5	
CR8-200	920	375	1295	220	150	300		90	7.5	

①CR8 椭圆型法兰。

②CR8DIN 标准法兰。

（4）CR16 型立式多级离心泵的外形及安装尺寸见图 3-397 和表 3-123。

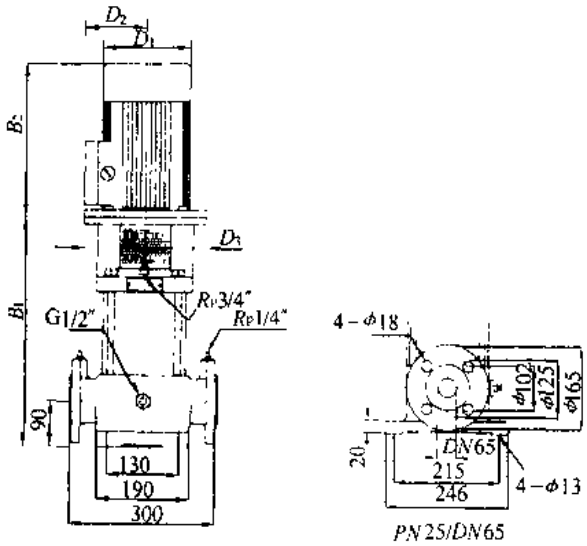

图 3-397　CR16 型立式多级离心泵的外形及安装尺寸

CR16 型立式多级离心泵的外形及安装尺寸　　表 3-123

泵型号	尺寸（mm）						净重（kg）	电动机功率（kW）	生产厂
	B_1	B_2	B_1+B_2	D_1	D_2	D_3			
CR16-30/2	460	300	760	180	125		50	2.2	格兰富集团
CR16-30	460	305	765	180	125		55	3.0	
CR16-40	505	305	810	180	125		60	4.0	
CR16-50	570	375	945	220	150	300	80	5.5	
CR16-60	615	375	990	220	150	300	85	5.5	
CR16-70	660	375	1035	220	150	300	90	7.5	
CR16-80	705	375	1080	220	150	300	90	7.5	
CR16-100	825	465	1290	260	170	350	125	11	
CR16-120	915	465	1380	260	170	350	130	11	
CR16-140	1005	510	1515	325	245	350	175	15	
CR16-160	1095	510	1605	325	245	350	180	15	

(5) CR30 型立式多级离心泵的外形及安装尺寸见图 3-398 和表 3-124。

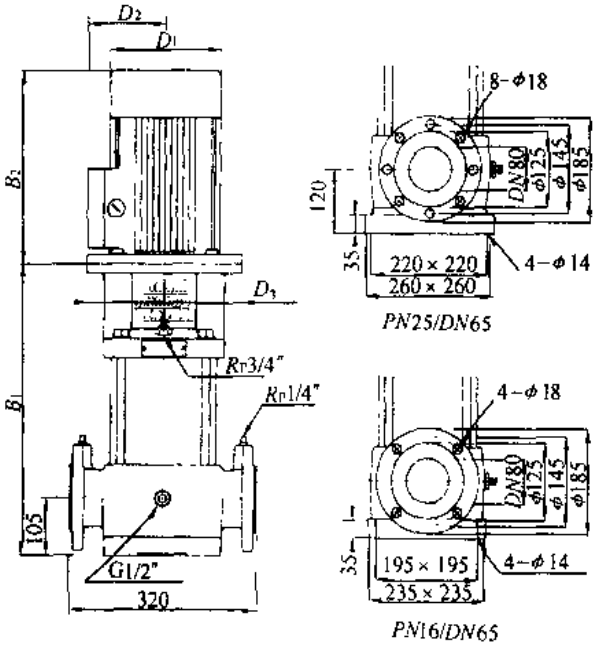

图 3-398 CR30 型立式多级离心泵的外形及安装尺寸

CR30 型立式多级离心泵的外形及安装尺寸 表 3-124

泵型号	尺寸 (mm)						净重 (kg)	电动机功率 (kW)	生产厂
	B_1	B_2	B_1+B_2	D_1	D_2	D_3			
CR30-10	415	260	675	180	125		60	1.5	格兰富集团
CR30-20	470	305	775	180	125		70	3.0	
CR30-30	530	305	835	180	125	300	80	4.0	
CR30-40	610	375	985	220	150	300	95	5.5	
CR30-50	665	375	1040	220	150	350	110	7.5	
CR30-80/6	870	465	1335	260	170	350	180	11	
CR30-80/7	870	465	1335	260	170	350	180	11	
CR30-80/8	870	465	1335	260	170	350	180	11	
CR30-110/9	1060	510	1570	325	245	350	240	15	
CR30-110/10	1060	510	1570	325	245	350	240	15	
CR30-110	1060	510	1570	325	245	350	240	15	
CR30-130/12	1175	550	1725	325	245	350	270	18.5	
CR30-130	1175	550	1725	325	245	350	270	18.5	
CR30-160/14	1350	570	1920	360	285	350	335	22	
CR30-160/15	1350	570	1920	360	285	350	340	22	
CR30-160	1350	570	1920	360	285	350	345	22	

(6) CR60 型立式多级离心泵的外形及安装尺寸见图 3-399 和表 3-125。

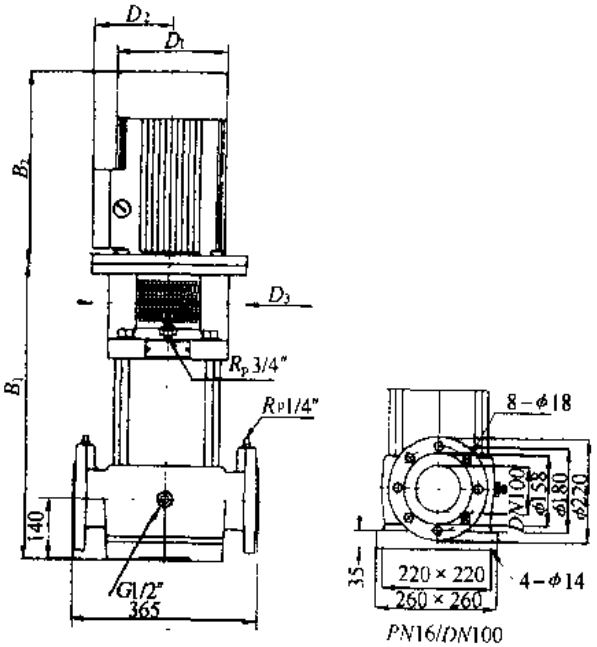

图 3-399　CR60 型立式多级离心泵的外形及安装尺寸

CR60 型立式多级离心泵的外形及安装尺寸　　表 3-125

泵型号	尺寸 (mm)						净重 (kg)	电动机功率 (kW)	主要生产厂
	B_1	B_2	B_1+B_2	D_1	D_2	D_3			
CR60-20	645	375	1020	220	150	300	105	5.5	格兰富集团
CR60-30	740	375	1115	220	150	300	115	7.5	
CR60-40	865	465	1330	260	170	350	145	11	
CR60-50	960	505	1465	325	245	350	190	15	
CR60-60	1055	505	1560	325	245	350	195	15	
CR60-70	1150	550	1700	325	245	350	225	18.5	
CR60-80	1245	570	1815	360	285	350	285	22	

六、成套供应范围

CR 型立式多级离心泵成套供应范围见下表。

CR 型立式多级离心泵成套供应范围

项　目	名　称	数　量	备　注
主　机	泵 电动机	1 1	
附　件			
工　具			

3.1.30 CV 型立式离心泵

一、适用范围

CV 型立式单级、多级离心泵供输送稀薄、清洁或略微浑浊、非侵蚀性、不爆炸和不含固体颗粒和纤维的液体。用于重载的液体增压和输送以及大流量液体的循环。主要适用于各种供水系统、喷淋系统、锅炉给水、水的回收系统和消防系统等的输送，增压和循环。

二、型号意义说明

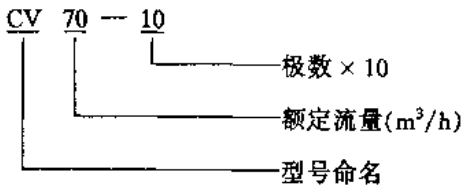

三、结构

CV 型离心泵是非自吸的立式单级和多级离心泵，由中间室、叶轮、轴及轴承等组成。径向叶轮经过动力平衡，有 6 只叶片，制造的轴向推力最小。泵体由 2 个液体润滑的滑动轴承来保持它的径向位置，轴封用的是机械式轴承。

四、性能

(1) CV 型离心泵的技术数据：

1) 工作压力：最大 2.0MPa。

2) 最小进口压力：净正吸入压头加上至少 0.5m 的安全裕量。

3) 最大进口压力：1.0、2.0MPa。

4) 液体最高温度：+120℃。

5) 额定转速：2900r/min。

(2) CV 型离心泵的选择：

1) 泵的选择：下面所列的 CV 型泵性能曲线是单级泵的曲线。因此，对一指定的工作条件，泵的类型，包括级数和电动机，必须根据所需的工作点，即 Q 和 H 值来选择。

2) 计算示例：以 $Q=50\text{m}^3/\text{h}$、$H=90\text{m}$ 为例用下列公式计算级数：

$$\text{级数}=\frac{\text{总压头}}{\text{每级的最大压头}}$$

在本例中，从 CV70 性能曲线图中找出最大单级扬程。需要的级数为$\frac{90}{34}=2.6=3$ 级。

由于叶轮车削到需要的性能，所以每级将提供的扬程是 30m。

在这例中选定的泵是 CV70-30。

电动机的选择：为了获得所需的工作点，可以利用性能曲线下面的功率曲线来求出需要的功率（N）。求出对应于所需 QH 值的功率曲线，然后再乘上计算出的级数。即

$$N=5.7\times3=17.1\text{kW}$$

更精确的功率值可以使用下列公式求得

$$N=\frac{Q\times H\times\rho}{367\times\eta}(\text{kW})$$

式中　Q——流量（m^3/h）；

H——扬程（m）；

ρ——泵送液体的密度（$10^3kg/m^3$）；

η——泵的效率（可从效率曲线求出）。

在例中所需功率为

$$N = \frac{50 \times 90 \times 1}{367 \times 0.72} = 17.0kW$$

在确定电动机大小之前，应加上安全系数15%，即17.0×1.15=19.6kW。选择时，应采用高于19.6kW的下一档电动机。

在这例中选取的电动机是：22kW。

CV泵电动机的安全系数（按照ISO5199）见表3-126。

CV泵电动机的安全系数（按照ISO5199）　**表3-126**

小于7.5kW	约为20%
11.0～37.0kW	约为15%
45kW及以上	约为10%

（3）CV型离心泵性能曲线说明：

①粗的曲线表示推荐的性能曲线；细的曲线仅供指向所需。

②由于泵有过热的危险，曲线不能应用于流量比0.1×Q还要低的情况。

（4）CV型离心泵的性能曲线见图3-400～403。

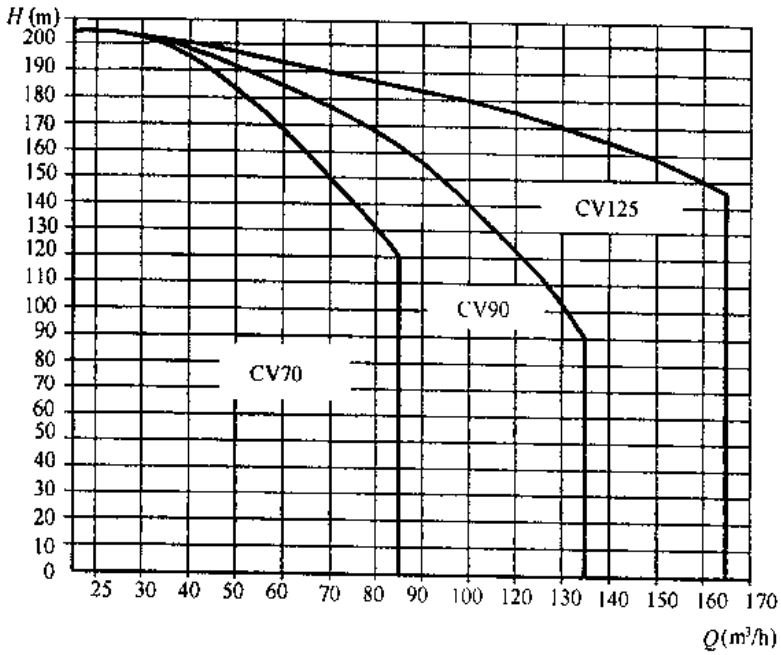

图3-400　CV型泵性能范围

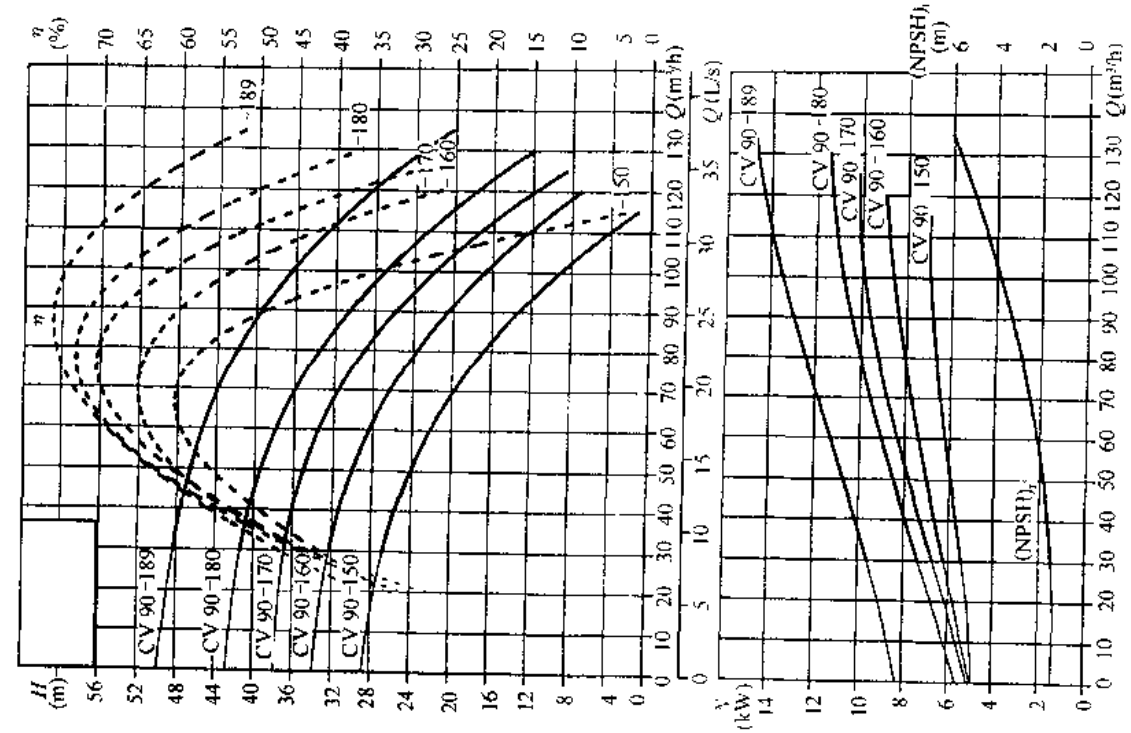

图 3-402 CV90 型泵性能曲线

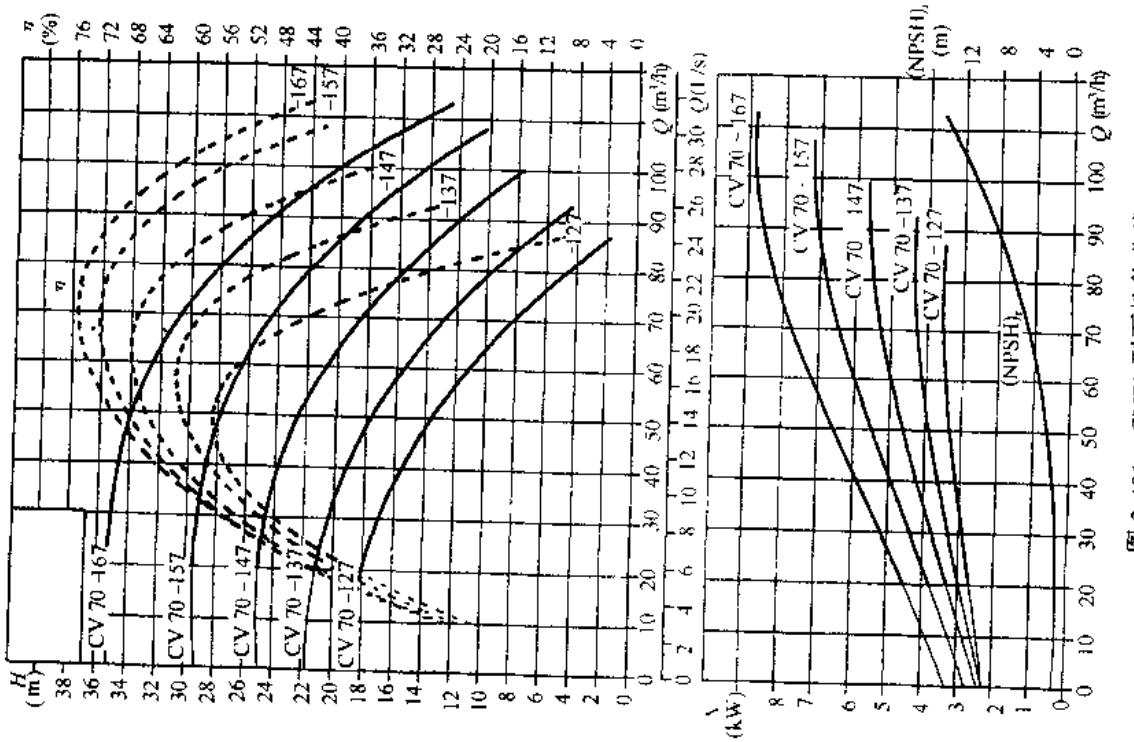

图 3-401 CV70 型泵性能曲线

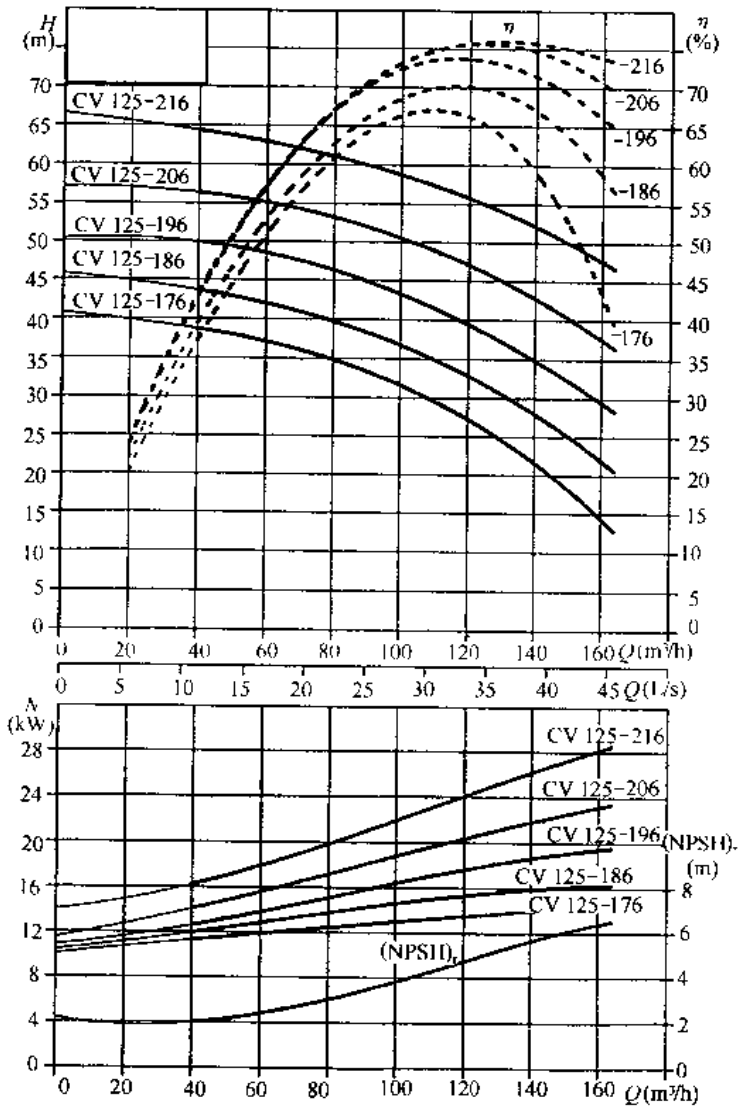

图 3-403 CV125 型泵性能曲线

五、外形及安装尺寸

CV 型离心泵的外形及安装尺寸见图 3-404 和表 3-127。

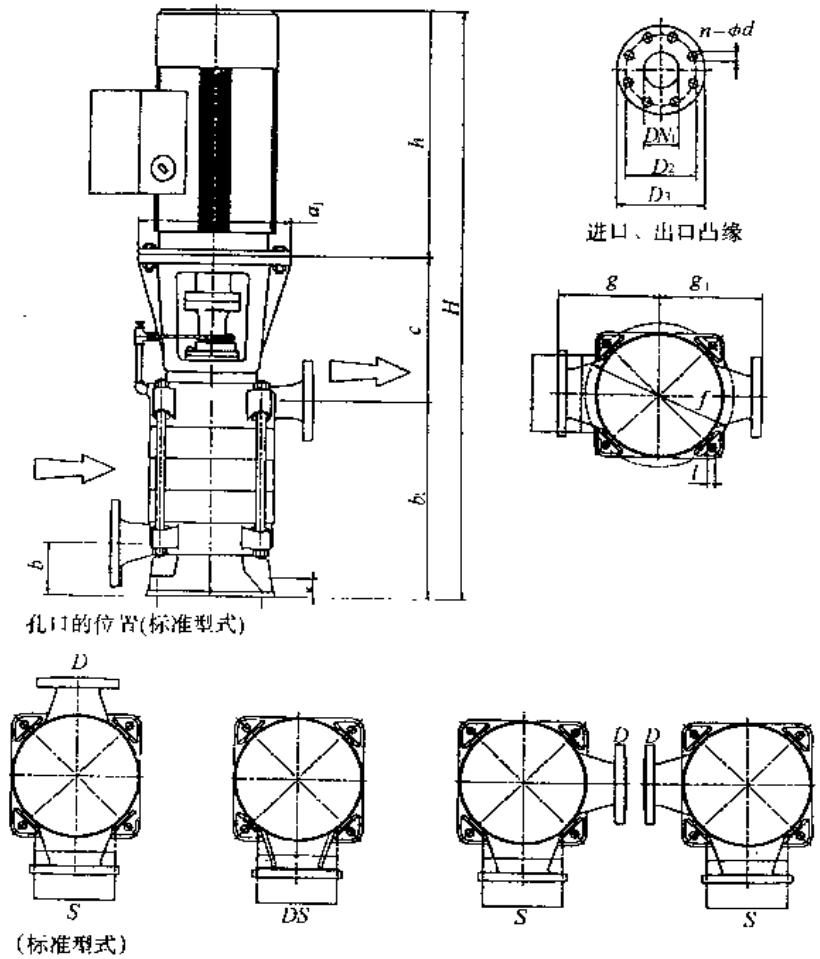

图 3-404 CV 型离心泵外形及安装尺寸

注：S 为进水口；D 为出水口。

CV 型离心泵的外形及安装尺寸 表 3-127

泵型号	电动机 (kW)	外形尺寸 (mm)											进口凸缘 (mm)				出口凸缘 (mm)				重量 (kg)	主要生产厂
		a_1	b	b_1	c	h	H	f	g	g_1	l	x	DN_1	D_2	D_3	n-ϕd	DN_1	D_2	D_3	n-ϕd		
CV70-10	7.5	300	121	236	304	377	917	335	230	230	18	45	80	160	200	8－18	65	145	185	8－18	124	
CV70-10	11	350	121	236	334	508	1048	335	230	230	18	45	80	160	200	8－18	65	145	185	8－18	156	
CV70-20	11	350	121	310	334	508	1152	335	230	230	18	45	80	160	200	8－18	65	145	185	8－18	174	
CV70-20	15	350	121	310	334	508	1152	335	230	230	18	45	80	160	200	8－18	65	145	185	8－18	234	
CV70-20	18.5	350	121	310	334	552	1196	335	230	230	18	45	80	160	200	8－18	65	145	185	8－18	261	
CV70-30	15	350	121	384	334	508	1226	335	230	230	18	45	80	160	200	8－18	65	145	185	8－18	251	
CV70-30	18.5	350	121	384	334	552	1270	335	230	230	18	45	80	160	200	8－18	65	145	185	8－18	278	
CV70-30	22	350	121	384	334	562	1280	335	230	230	18	45	80	160	200	8－18	65	145	185	8－18	299	
CV70-30	30	350	121	384	334	667	1385	335	230	230	18	45	80	160	200	8－18	65	145	185	8－18	374	
CV70-40	22	400	121	458	334	562	1364	335	230	230	18	45	80	160	200	8－18	65	145	185	8－18	321	
CV70-40	30	400	121	458	334	667	1459	335	230	230	18	45	80	160	200	8－18	65	145	185	8－18	396	格三富集团
CV70-40	37	400	121	458	334	667	1459	335	230	230	18	45	80	160	200	8－18	65	145	185	8－18	416	
CV70-50	30	400	121	532	334	667	1533	335	230	230	18	45	80	160	200	8－18	65	145	185	8－18	416	
CV70-50	37	400	121	532	334	667	1533	335	230	230	18	45	80	160	200	8－18	65	145	185	8－18	436	
CV70-50	45	450	121	532	364	683	1579	335	230	230	18	45	80	160	200	8－18	65	145	185	8－18	560	
CV70-60	37	400	121	606	334	667	1607	335	230	230	18	45	80	160	200	8－18	65	145	185	8－18	456	
CV70-60	45	450	121	606	364	683	1653	335	230	230	18	45	80	160	200	8－18	65	145	185	8－18	601	
CV70-60	55	500	121	606	364	735	1705	335	230	230	18	45	80	160	200	8－18	65	145	185	8－18	686	
CV90-10	11	350	140	250	376	508	1134	380	250	250	23	55	100	190	235	8－22	80	160	200	8－18	222	
CV90-10	15	350	140	250	376	508	1134	380	250	250	23	55	100	190	235	8－22	80	160	200	8－18	234	
CV90-10	18.5	350	140	250	376	552	1178	380	250	250	23	55	100	190	235	8－22	80	160	200	8－18	255	
CV90-20	18.5	350	140	340	376	552	1268	380	250	250	23	55	100	190	235	8－22	80	160	200	8－18	281	

续表

泵型号	电动机 (kW)	外形尺寸 (mm) a_1	b	b_1	c	h	H	f	g	g_1	l	x	进口凸缘 (mm) DN_1	D_2	D_3	n-ϕd	出口凸缘 (mm) DN_1	D_2	D_3	n-ϕd	重量 (kg)	主要生产厂
CV90-20	22	350	140	340	376	562	1278	380	250	250	23	55	100	190	235	8－22	80	160	200	8－18	310	格兰富集团
CV90-20	30	400	140	340	376	667	1383	380	250	250	23	55	100	190	235	8－22	80	160	200	8－18	396	
CV90-20	37	400	140	340	376	667	1383	380	250	250	23	55	100	190	235	8－22	80	160	200	8－18	416	
CV90-30	37	400	140	430	376	667	1473	380	250	250	23	55	100	190	235	8－22	80	160	200	8－18	442	
CV90-30	45	450	140	430	376	683	1489	380	250	250	23	55	100	190	235	8－22	80	160	200	8－18	580	
CV90-30	55	550	140	430	376	735	1541	380	250	250	23	55	100	190	235	8－22	80	160	200	8－18	671	
CV90-40	45	450	140	520	396	683	1579	380	250	250	23	55	100	190	235	8－22	80	160	200	8－18	604	
CV90-40	55	550	140	520	406	735	1661	380	250	250	23	55	100	190	235	8－22	80	160	200	8－18	695	
CV90-40	75	550	140	520	406	753	1679	380	250	250	23	55	100	190	235	8－22	80	160	200	8－18	870	
CV125-1	15	350	165	320	415	552	1287	560	315	280	23	70	125	220	270	8－26	100	190	235	8－22	324	
CV125-1	18.5	350	165	320	415	552	1287	560	315	280	23	70	125	220	270	8－26	100	190	235	8－22	345	
CV125-1	22	350	165	320	415	562	1297	560	315	280	23	70	125	220	270	8－26	100	190	235	8－22	378	
CV125-1	30	400	165	320	415	667	1402	560	315	280	23	70	125	220	270	8－26	100	190	235	8－22	460	
CV125-2	37	400	165	425	415	667	1507	560	315	280	23	70	125	220	270	8－26	100	190	235	8－22	516	
CV125-2	45	450	165	425	415	683	1523	560	315	280	23	70	125	220	270	8－26	100	190	235	8－22	646	
CV125-2	55	550	165	425	445	735	1605	560	315	280	23	70	125	220	270	8－26	100	190	235	8－22	746	
CV125-3	75	550	165	530	445	753	1728	560	315	280	23	70	125	220	270	8－26	100	190	235	8－22	963	
CV125-3	90	550	165	530	445	838	1813	560	315	280	23	70	125	220	270	8－26	100	190	235	8－22	1038	

注：CV 型离心泵的电动机电压为三相 380～415V；频率 50Hz；极数为 2 极。

六、成套供应范围

CV 型离心泵成套供应范围见表 3-128。

CV 型离心泵成套供应范围　　**表 3-128**

项　目	名　称	数　量	备　注
主　机	泵 电动机	1 1	
附　件	底脚螺钉 带有螺钉和填片的螺纹凸缘	1 套 1 套	
工具			

3.1.31　DGN 型立式多级单吸节段式离心泵

一、适用范围

DGN 型立式多级单吸节段式离心泵供锅炉给水，使用温度不超过 105℃、压力不大于 2.4MPa，适用于热力式低位除氧锅炉给水。

二、型号意义说明

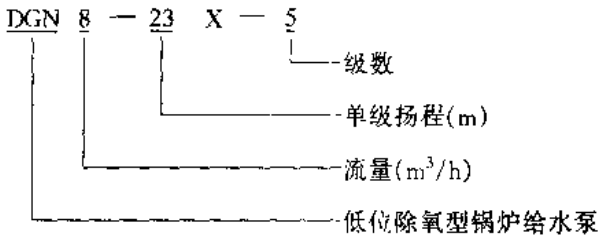

三、结构

DGN 型立式多级单吸节段式离心泵采用泵与电动机为整体结构。

四、性能

DGN 型立式多级单吸节段式离心泵性能见表 3-129。

DGN 型立式多级单吸节段式离心泵性能 表 3-129

泵型号	级数	流量（Q）		扬程 H（m）	效率 η（%）	功率（kW）		汽蚀余量 $(NPSH)_r$ (m)	进口直径 (mm)	出口直径 (mm)	主要生产厂
		m^3/h	L/s			轴功率	电动机				
DGN6-25	3	6	1.66	75	45	2.86	5.5	1.7	50	40	广州市第一水泵厂
DGN6-25	4	6	1.66	100	45	3.81	5.5	1.7			
DGN6-25	5	6	1.66	125	45	4.77	7.5	1.7			
DGN6-25	6	6	1.66	150	45	5.72	7.5	1.7			
DGN6-25	7	6	1.66	175	45	6.67	11	1.7			
DGN6-25	8	6	1.66	200	45	7.63	11	1.7			
DGN8-23	4	8	2.22	92	48	4.26	5.5	1.7	50	40	
DGN8-23	5	8	2.22	115	48	5.33	7.5	1.7			
DGN8-23	6	8	2.22	138	48	6.40	11	1.7			
DGN8-23	7	8	2.22	161	48	7.47	11	1.7			
DGN8-23	8	8	2.22	184	48	8.53	11	1.7			
DGN12-25	3	12	3.33	75	54	4.73	7.5	1.8	50	40	
DGN12-25	4	12	3.33	100	54	6.30	7.5	1.8			
DGN12-25	5	12	3.33	125	54	7.88	11	1.8			
DGN12-25	6	12	3.33	150	54	9.46	15	1.8			
DGN12-25	7	12	3.33	175	54	11.0	15	1.8			
DGN12-25	8	12	3.33	200	54	12.61	18.5	1.8			
DGN15-23	3	15	4.17	69	53	5.32	7.5	2.0	50	40	
DGN15-23	4	15	4.17	92	53	7.09	11	2.0			
DGN15-23	5	15	4.17	115	53	8.86	11	2.0			
DGN15-23	6	15	4.17	138	53	10.64	15	2.0			
DGN15-23	7	15	4.17	161	53	12.41	18.5	2.0			
DGN15-23	8	15	4.17	184	53	14.18	18.5	2.0			

五、外形及安装尺寸

DGN 型立式多级单吸节段式离心泵外形及安装尺寸见图 3-405 和表 3-130。

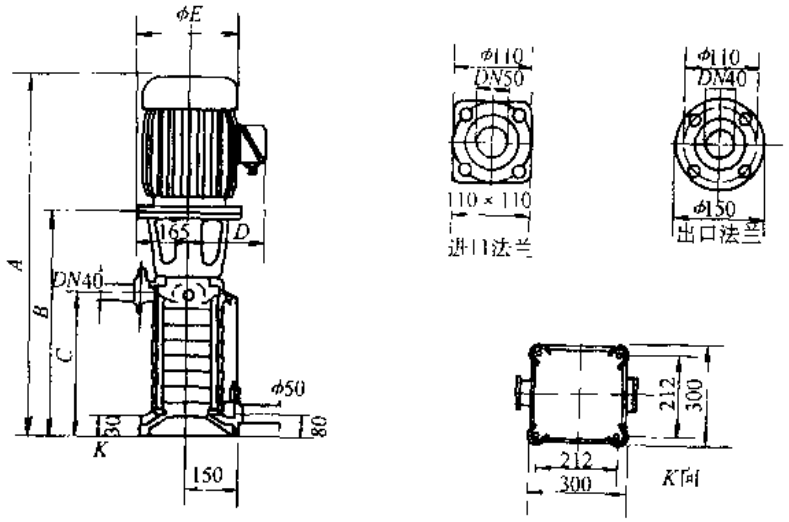

图 3-405　DGN 型立式多级单吸节段式离心泵外形及安装尺寸

DGN 型立式单吸多级节段式离心泵外形及安装尺寸（mm）　　**表 3-130**

泵型号	级数	A	B	C	D	E	泵型号	级数	A	B	C	D	E
DGN6-25	3	880	485	285	210	300	DGN12-25	3	880	485	285	210	300
DGN6-25	4	970	535	335	210	300	DGN12-25	4	1085	595	335	255	350
DGN6-25	5	1020	585	385	210	300	DGN12-25	5	1135	645	385	255	350
DGN6-25	6	1070	635	435	210	300	DGN12-25	6	1185	695	435	255	350
DGN6-25	7	1235	745	485	255	350	DGN12-25	7	1235	745	485	255	350
DGN6-25	8	1285	795	535	255	350	DGN12-25	8	1330	795	535	255	350
DGN6-25	9	1335	845	585	255	350	DGN12-25	9	1380	845	585	255	350
DGN6-25	10	1385	895	635	255	350	DGN15-23	3	880	485	285	255	300
DGN8-23	3	880	485	285	210	300	DGN15-23	4	1085	595	335	255	350
DGN8-23	4	970	535	335	210	300	DGN15-23	5	1135	645	385	255	350
DGN8-23	5	1020	585	385	210	300	DGN15-23	6	1185	695	435	255	350
DGN8-23	6	1185	635	435	255	350	DGN15-23	7	1235	745	485	255	350
DGN8-23	7	1235	745	485	255	350	DGN15-23	8	1342	795	535	305	380
DGN8-23	8	1285	795	535	255	350							

六、成套供应范围

DGN 型立式单吸多级节段式离心泵成套供应范围见表 3-131。

DGN 型立式单吸多级节段式离心泵成套供应范围　　**表 3-131**

项目	名称	数量	备注
主机	泵 电动机	1 1	
附件			
工具			

3.1.32 DL 型立式多级分段式离心泵

一、适用范围

DL 型立式多级分段式离心泵供输送清水或物理、化学性质类似于水的液体，液体温度不大于 80℃。适用于工业和城镇给水排水。

二、型号意义说明

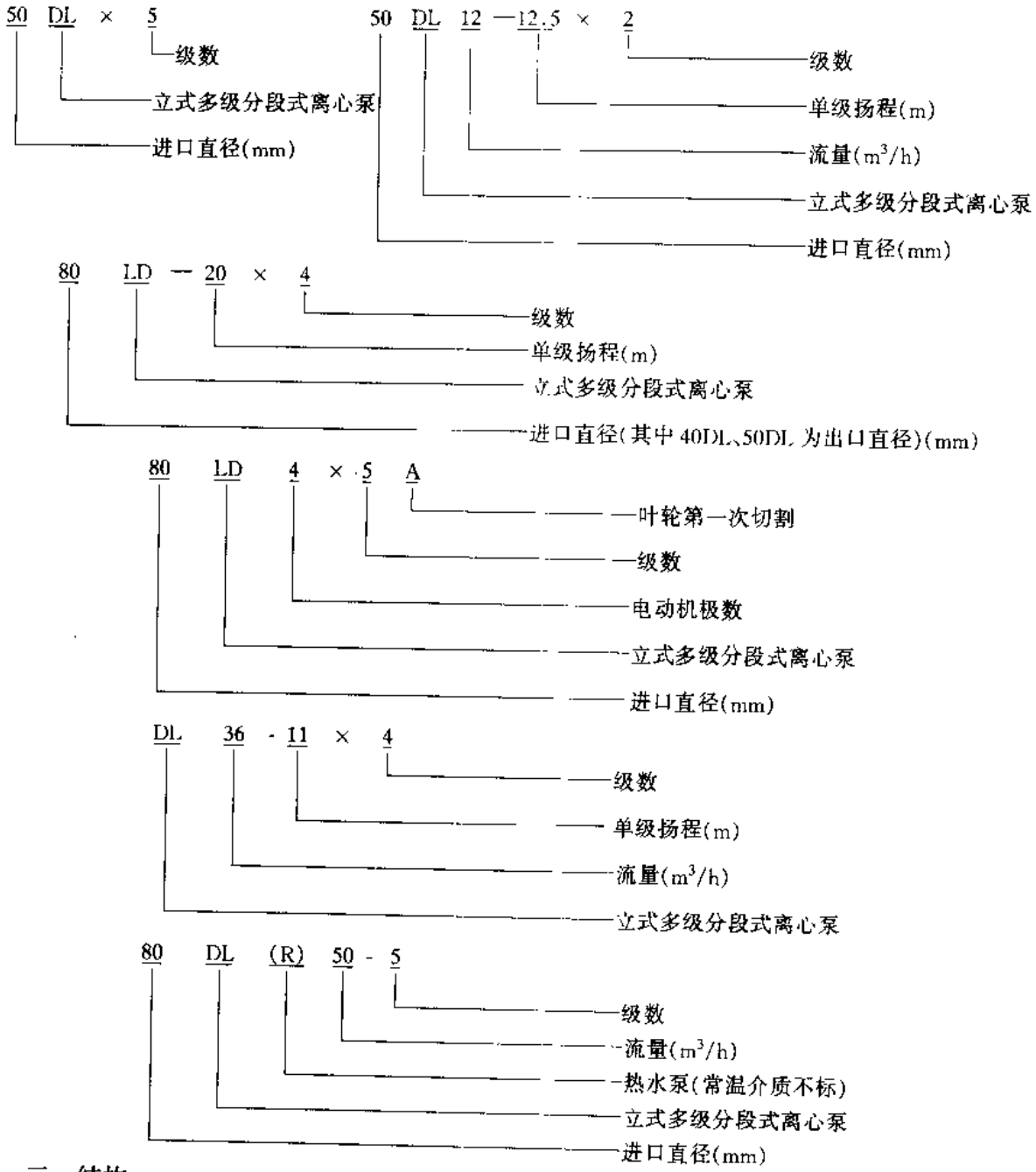

三、结构

DL 型立式多级分段式离心泵的进口与出口位于泵体的上、下两端。从电动机端向下看泵为逆时针方向旋转。

四、性能

DL 型立式多级分段式离心泵性能见图 3-406～424 和表 3-132。

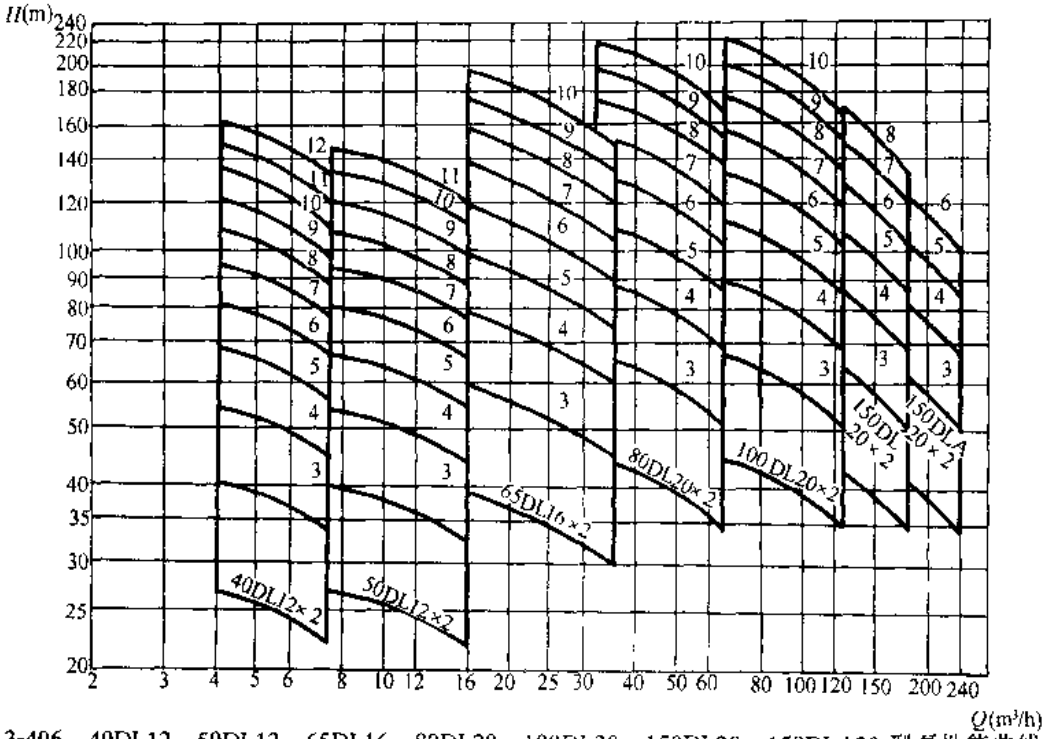

图 3-406　40DL12、50DL12、65DL16、80DL20、100DL20、150DL20、150DLA20 型泵性能曲线（n = 1480r/min）❶

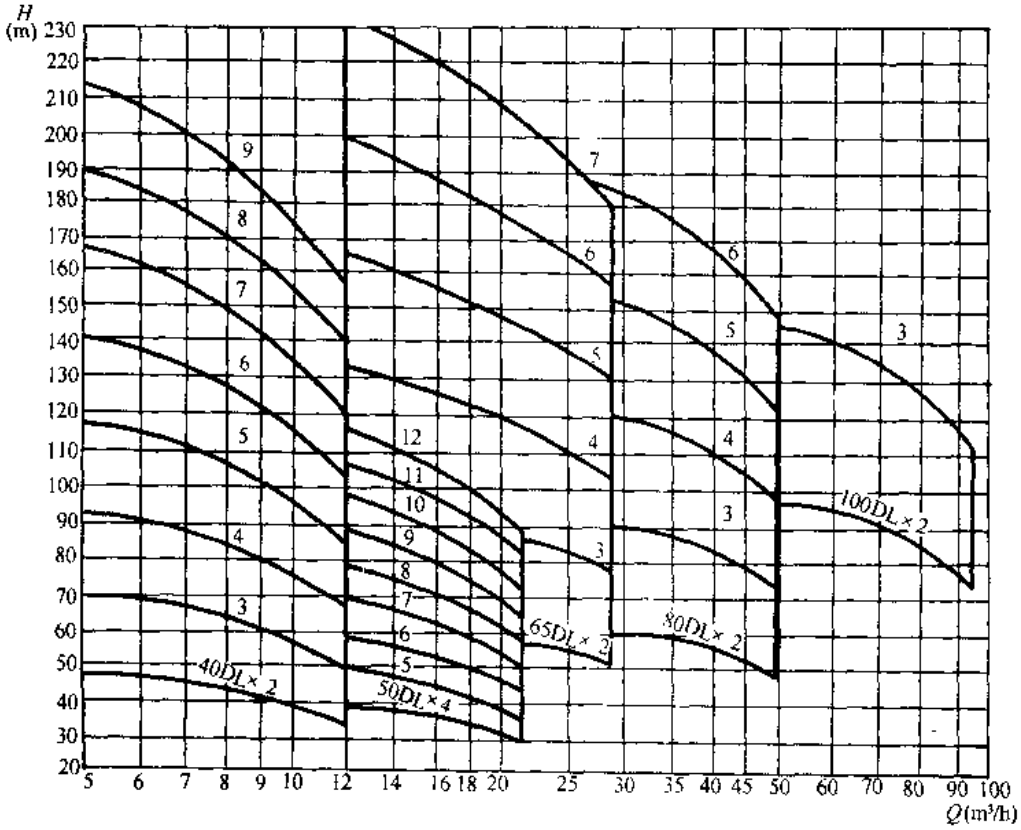

图 3-407　40DL、50DL、65DL、80DL、100DL 型泵性能曲线（n = 2950r/min）❶

❶ 广州水泵厂

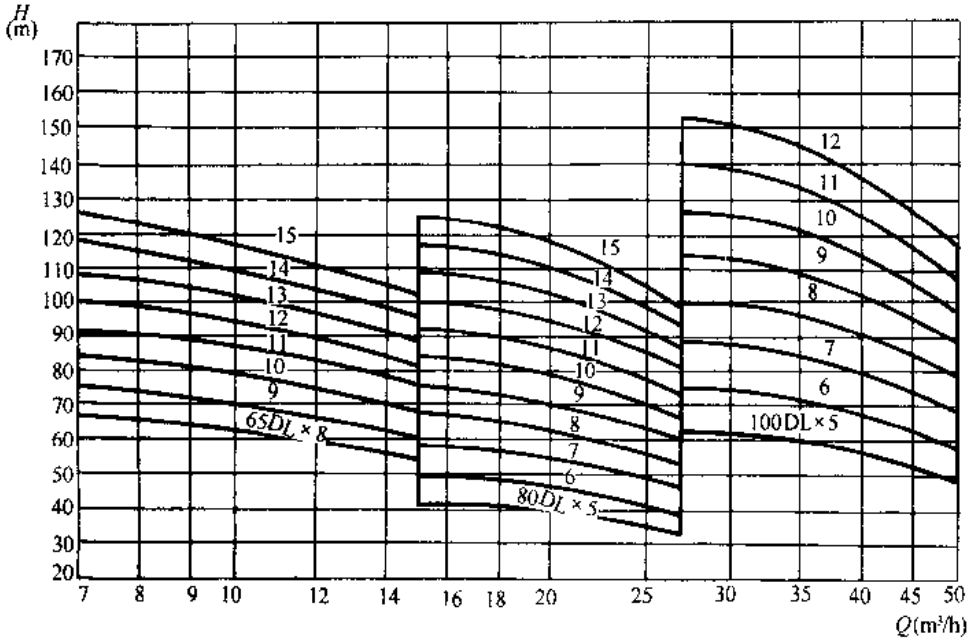

图 3-408 65DL、80DL、100DL 型泵性能曲线

(n = 1480r/min)●

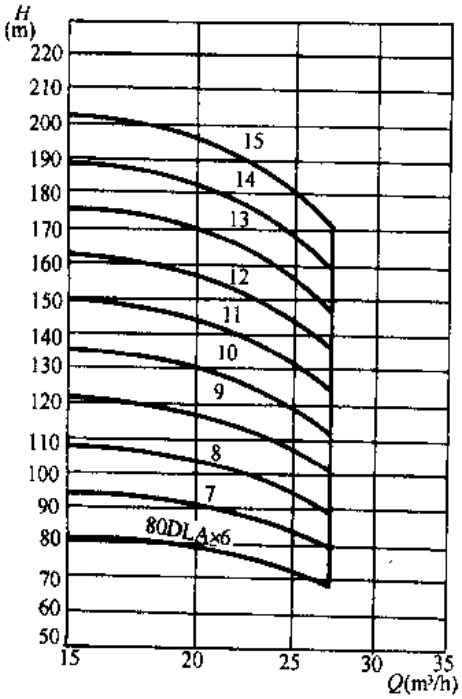

图 3-409 80DLA 型泵性能曲线

(n = 1480r/min)●

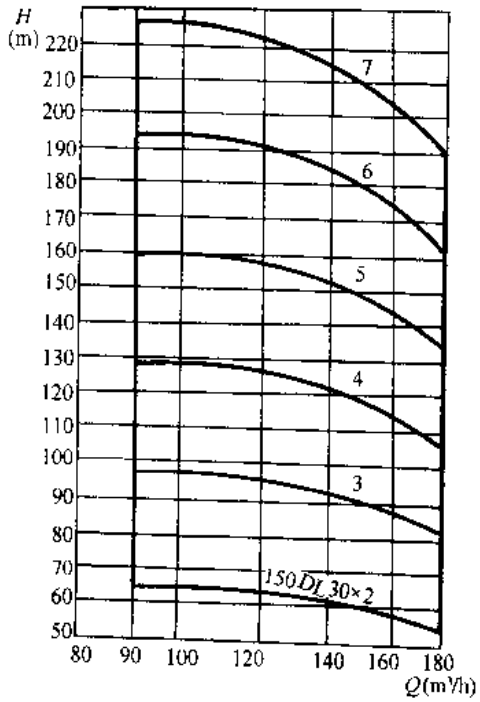

图 3-410 150DL30 型泵性能曲线

(n = 1480r/min)●

● 广州水泵厂。

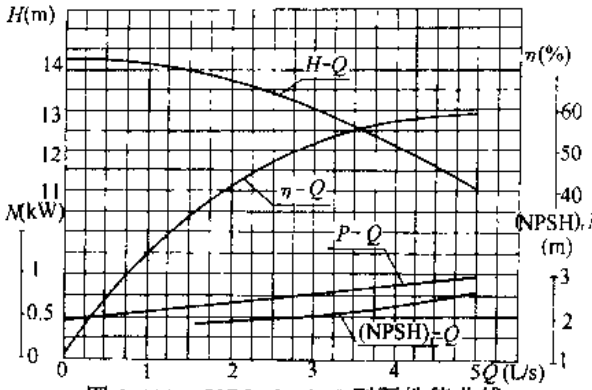

图 3-411　50DL12-12.5 型泵性能曲线

（n = 1480r/min）（单级）●

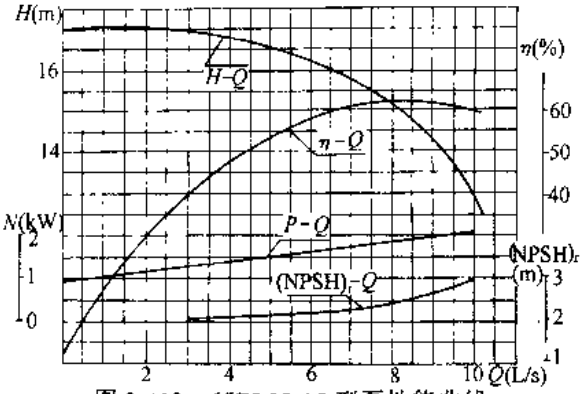

图 3-412　65DL30-15 型泵性能曲线

（n = 1480r/min）（单级）●

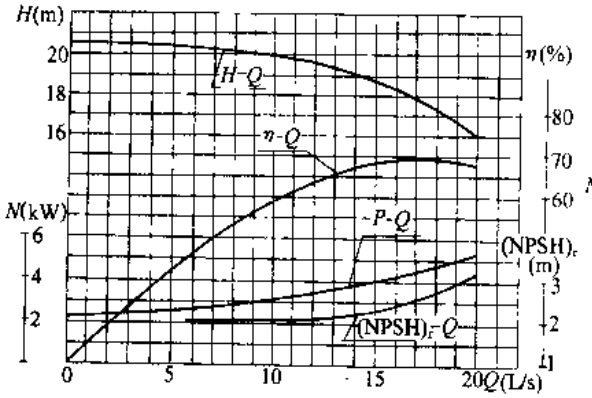

图 3-413　80DL54-20 型泵性能曲线

（n = 1480r/min）（单级）●

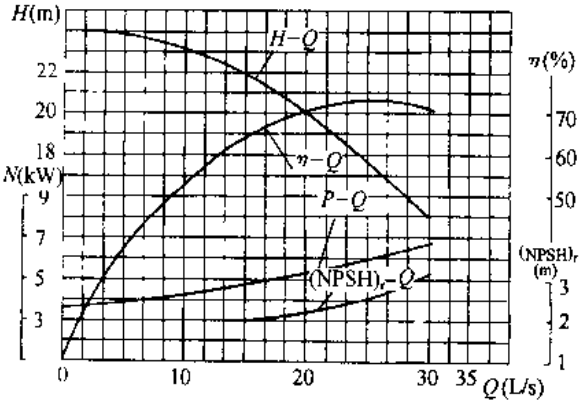

图 3-414　100DL72-20 型泵性能曲线

（n = 1480r/min）（单级）●

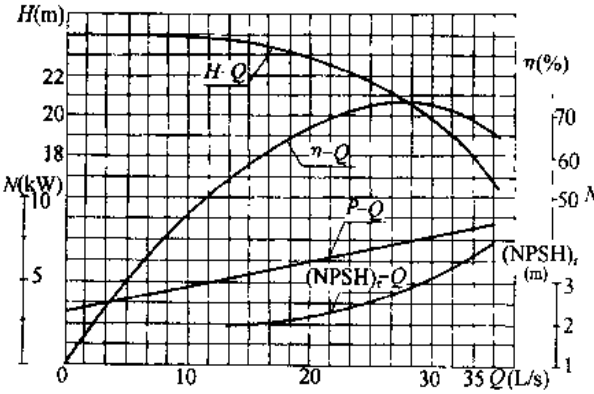

图 3-415　100DL100-20 型泵性能曲线

（n = 1480r/min）（单级）●

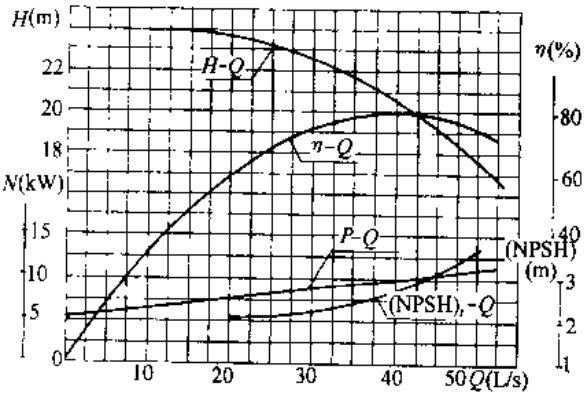

图 3-416　150DL150-20 型泵性能曲线

（n = 1480r/min）（单级）●

● 广州市第一水泵厂。

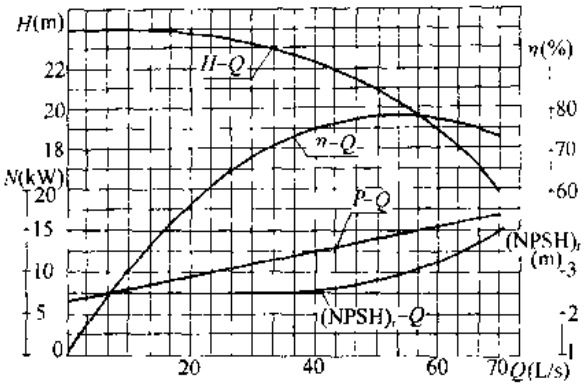

图 3-417 150DL200-20 型泵性能曲线

（n = 1480r/min）（单级）●

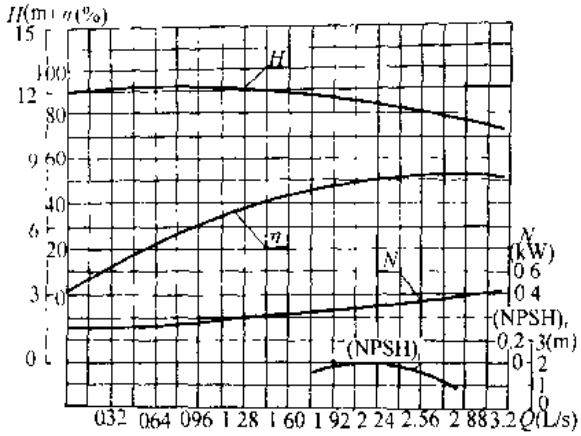

图 3-418 40DL8-10 型泵性能曲线

（n = 1450r/min）（单级）●

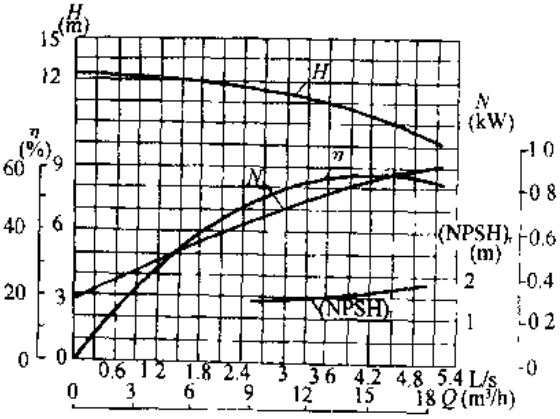

图 3-419 50DL12-12 型泵性能曲线

（n = 1450r/min）（单级）●

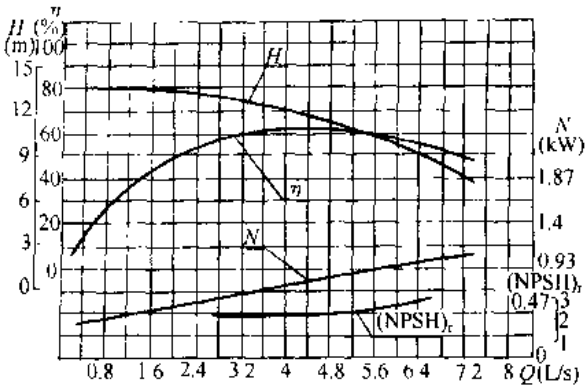

图 3-420 50DL15-12 型泵性能曲线

（n = 1450r/min）（单级）●

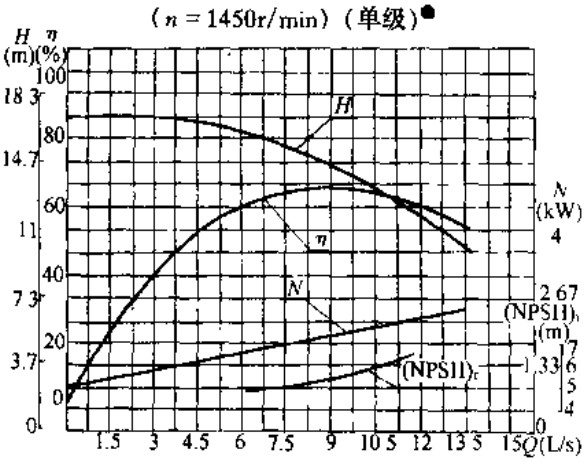

图 3-421 65DL32-15 型泵性能曲线

（n = 1450r/min）（单级）●

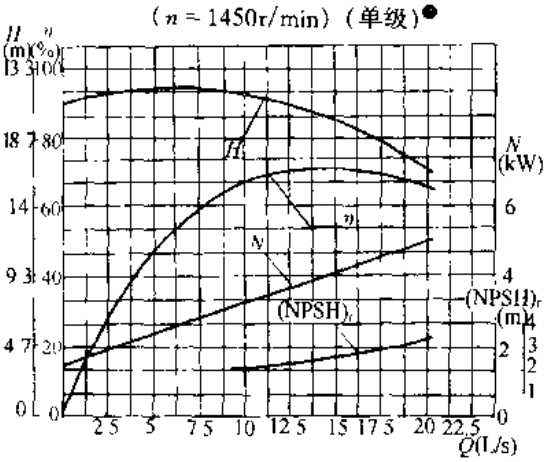

图 3-422 80DL54-20 型泵性能曲线

（n = 1450r/min）（单级）●

---

❶ 广州市第一水泵厂。

● 威海水泵厂。

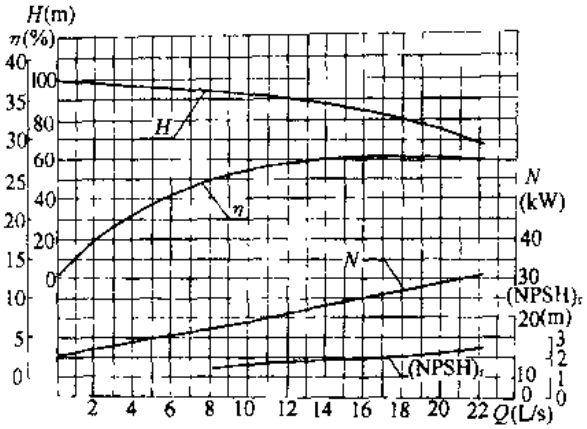

图 3-423　80DL50-35 型泵性能曲线
（n = 1450r/min）（单级）●

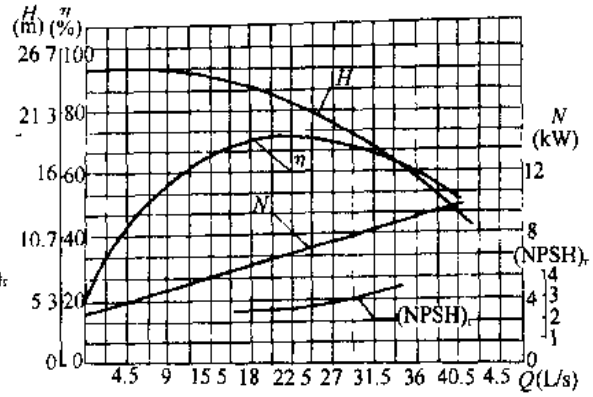

图 3-424　100DL100-20 型泵性能曲线
（n = 1450r/min）（单级）●

DL 型立式多级分段式离心泵性能　　**表 3-132**

泵型号	级数	流量 Q		扬程 H（m）	转速 n（r/min）	效率 η（%）	轴功率（kW）	电动机 功率(kW)/型号	汽蚀余量 (NPSH)r（m）	叶轮直径（mm）	总重（kg）	主要生产厂
		m^3/h	L/s									
40DL	2	4.9	1.37	24.8	1450	37	0.83	1.5	2			唐山水泵厂、赣州制泵有限责任公司
		6.2	1.74	23.6		40	0.92		2.3			
		7.4	2.07	21.6		39	1.03		2.5			
	3	4.9	1.37	37.2		37	1.25	2.2	2			
		6.2	1.74	35.4		40	1.38		2.3			
		7.4	2.07	32.4		39	1.55		2.5			
	4	4.9	1.37	49.6		37	1.67	3	2			
		6.2	1.74	47.5		40	1.84		2.3			
		7.4	2.07	43.2		39	2.07		2.5			
	5	4.9	1.37	62		37	2.08	4	2			
		6.2	1.74	59		40	2.30		2.3			
		7.4	2.07	54		39	2.58		2.5			
	6	4.9	1.37	74.4		37	2.50	4	2			
		6.2	1.74	70.8		40	2.76		2.3			
		7.4	2.07	64.8		39	3.10		2.5			
	7	4.9	1.37	86.8		37	2.91	5.5	2			
		6.2	1.74	82.6		40	3.22		2.3			
		7.4	2.07	75.6		39	3.62		2.5			
	8	4.9	1.37	99.2		37	3.33	5.5	2			
		6.2	1.74	94.4		40	3.68		2.3			
		7.4	2.07	86.4		39	4.14		2.5			
	9	4.9	1.37	111.6		37	3.75	7.5	2			
		6.2	1.74	106.2		40	4.14		2.3			
		7.4	2.07	97.2		39	4.65		2.5			
	10	4.9	1.37	124		37	4.16	7.5	2			
		6.2	1.74	118		40	4.60		2.3			
		7.4	2.07	108		39	5.17		2.5			
	11	4.9	1.37	136		37	4.58	7.5	2			
		6.2	1.74	130		40	5.06		2.3			
		7.4	2.07	119		39	5.69		2.5			
	12	4.9	1.37	149		37	5.00	11	2			
		6.2	1.74	142		40	5.52		2.3			
		7.4	2.07	121		39	6.20		2.5			

● 威海水泵厂。

续表

泵型号	级数	流量 Q		扬程 H (m)	转速 n (r/min)	效率 η (%)	轴功率 (kW)	电动机	汽蚀余量 (NPSH)$_r$ (m)	叶轮直径 (mm)	总重 (kg)	主要生产厂
		m^3/h	L/s					功率(kW)/型号				
50DL	2	9.0 12.6 16.2	2.5 3.5 4.5	26.6 24.4 21.2	1450	50 54 52	1.30 1.55 1.80	3	2.1 2.4 2.8	200		唐山水泵厂、兴城水泵厂、赣州制泵有限责任公司
	3	9.0 12.6 16.2	2.5 3.5 4.5	39.9 36.6 31.8		50 54 50	1.96 2.33 2.70	3	2.1 2.4 2.8			
	4	9.0 12.6 16.2	2.5 3.5 4.5	53.2 48.8 42.4		50 54 52	2.61 3.10 3.60	4	2.1 5.4 2.8			
	5	9.0 12.6 16.2	2.5 3.5 4.5	66.5 61 53		50 54 52	3.26 3.88 4.50	5.5	2.1 2.4 2.8			
	6	9.0 12.6 16.2	2.5 3.5 4.5	79.8 73.2 63.6		50 54 52	3.91 4.65 5.49	5.5	2.1 2.4 2.8			
	7	9.0 12.6 16.2	2.5 3.5 4.5	93.1 85.4 74.2		50 54 52	4.56 5.43 6.30	7.5	2.1 2.4 2.8			
	8	9.0 12.6 16.2	2.5 3.5 4.5	106.4 97.6 84.8		50 54 52	5.22 6.20 7.20	7.5	2.1 2.4 2.8			
	9	9.0 12.6 16.6	2.5 3.5 4.5	119.7 109.8 95.4		50 54 52	5.87 6.98 8.10	11	2.1 2.4 2.8			
	10	9.0 12.6 16.2	2.5 3.5 4.5	133 122 106		50 54 52	6.52 7.75 9.00	11	2.1 2.4 2.8			
65DL	2	18 30 35	5 8.33 9.72	37 32 29	1450	56 62 60	3.24 4.22 4.6	5.5	2.2 2.4 2.5	232		
	3	18 30 35	5 8.33 9.72	55.5 48 43.5		56 62 60	4.86 6.33 6.9	7.5	2.2 2.4 2.5			
	4	18 30 35	5 8.33 9.72	74 64 58		56 62 60	6.48 8.44 9.2	11	2.2 2.4 2.5			
	5	18 30 35	5 8.33 9.72	92.5 80 72.5		56 62 60	8.1 10.55 11.5	15	2.2 2.4 2.5			
	6	18 30 35	5 8.33 9.72	111 96 87		56 62 60	9.72 12.66 13.8	15	2.2 2.4 2.5			
	7	18 30 35	5 8.33 9.72	129.5 112 101.5		56 62 60	11.34 14.77 16.1	18.5	2.2 2.4 2.5			
	8	18 30 35	5 8.33 9.72	148 128 116		56 62 60	12.96 16.88 18.4	22	2.2 2.4 2.5			
	9	18 30 35	5 8.33 9.72	166.5 144 130.5		56 62 60	14.58 18.99 20.7	22	2.2 2.4 2.5			
	10	18 30 35	5 8.33 9.72	185 160 145		56 62 60	16.2 21.1 23	30	2.2 2.4 2.5			

续表

泵型号	级数	流量 Q		扬程 H (m)	转速 n (r/min)	效率 η (%)	轴功率 (kW)	电动机 功率(kW)/型号	汽蚀余量 (NPSH)r (m)	叶轮直径 (mm)	总重 (kg)	主要生产厂
		m^3/h	L/s									
80DL	2	32.4 50.4 65.16	9 14 18.1	43.2 40 34.2	1450	60.7 70 66.5	6.28 7.84 9.12	11	1.9 2 2.1	250		唐山水泵厂、赣州制泵有限责任公司
	3	32.4 50.4 65.16	9 14 18.1	64.8 60 51.3		60.7 70 66.5	9.42 11.76 13.68	15	1.9 2 2.1			
	4	32.4 50.4 65.16	9 14 18.1	86.4 80 68.4		60.7 70 66.5	12.56 15.68 18.24	22	1.9 2 2.1			
	5	32.4 50.4 65.16	9 14 18.1	108 100 85.5		60.7 70 66.5	15.70 19.60 22.80	30	1.9 2 2.1			
	6	32.4 50.4 65.16	9 14 18.1	129.6 120 102.6		60.7 70 66.5	18.84 23.52 27.36	30	1.9 2 2.1			
	7	32.4 50.4 65.16	9 14 18.1	151.2 140 119.7		60.7 70 66.5	21.98 27.44 31.29	37	1.9 2 2.1			
	8	32.4 50.4 65.16	9 14 18.1	172.8 160 136.8		60.7 70 66.5	25.12 31.36 36.48	45	1.9 2 2.1			
	9	32.4 50.4 65.16	9 14 18.1	194.4 180 153.9		60.7 70 66.5	28.26 35.28 41.04	45	1.9 2 2.1			
	10	32.4 50.4 65.16	9 14 18.1	216 200 171		60.7 70 66.5	31.20 39.20 45.60	55	1.9 2 2.1			
100DL	2	72 100 126	20 27.8 35	43.4 40 34	1450	65 72 70	13.1 15.14 16.67	22	2.4 2.8 3.3	265		
	3	72 100 126	20 27.8 35	65.1 60 51		65 72 70	19.65 22.713 25.005	30	2.4 2.8 3.3			
	4	72 100 126	20 27.8 35	86.8 80 68		65 72 70	26.2 30.28 33.34	37	2.4 2.8 3.3			
	5	72 100 126	20 27.8 35	108.5 100 85		65 72 70	32.75 37.86 41.68	55	2.4 2.8 3.3			
	6	72 100 126	20 27.8 35	130.2 120 102		65 72 70	39.3 54.43 50.01	55	2.4 2.8 3.3			
	7	72 100 126	20 27.8 35	151.9 140 119		65 72 70	45.85 53.00 58.35	75	2.4 2.8 3.3			
	8	72 100 126	20 27.8 35	173.6 160 136		65 72 70	52.4 60.57 66.68	75	2.4 2.8 3.3			
	9	72 100 126	20 27.8 35	195.3 180 153		65 72 70	58.95 68.14 75.05	90	2.4 2.8 3.3			
	10	72 100 126	20 27.8 35	217 200 170		65 72 70	65.5 75.71 83.35	90	2.4 2.8 3.3			

续表

泵型号	级数	流量 Q		扬程 H (m)	转速 n (r/min)	效率 η (%)	轴功率 (kW)	电动机 功率(kW)/型号	汽蚀余量 (NPSH)r (m)	叶轮直径 (mm)	总重 (kg)	主要生产厂
		m³/h	L/s									
40DL	2	3.7	1.03	51	2950	33	1.58	3	2.0			江山伟燃制泵有限公司
		6.3	1.75	50		45	1.91					
		7.6	2.11	49		47	2.13					
	3	3.7	1.03	76.5		33	2.37	4	2.0			
		6.3	1.75	75		45	2.86					
		7.6	2.11	73.5		47	3.19					
	4	3.7	1.03	102		33	3.16	5.5	2.0			
		6.3	1.75	100		45	3.81					
		7.6	2.11	98		47	4.26					
	5	3.7	1.03	127.5		33	3.95	7.5	2.0			
		6.3	1.75	125		45	4.77					
		7.6	2.11	122.5		47	5.32					
	6	3.7	1.03	153		33	4.73	11	2.0			
		6.3	1.75	150		45	5.72					
		7.6	2.11	147		47	6.39					
	7	3.7	1.03	178.5		33	5.52	11	2.0			
		6.3	1.75	175		45	6.67					
		7.6	2.11			47	7.45					
	8	3.7	1.03	204		33	6.31	11	2.0			
		6.3	1.75	200		45	7.63					
		7.6	2.11	196		47	8.52					
50DL	2	9	2.5	32	2950	55	1.43	3	2.2			江山伟燃制泵有限公司、烟台水泵厂
		12	3.33	30		60	1.63		2.9			
		18	5	24		63	1.87		4.3			
	3	9	2.5	48		55	2.14	3	2.2			
		12	3.33	45		60	2.45		2.9			
		18	5	36		63	2.80		4.3			
	4	9	2.5	64		55	2.85	4	2.2			
		12	3.33	60		60	3.27		2.9			
		18	5	48		63	3.73		4.3			
	5	9	2.5	80		55	3.57	5.5	2.2			
		12	3.33	75		60	4.08		2.9			
		18	5	60		63	4.67		4.3			
	6	9	2.5	96		55	4.28	5.5	2.2			
		12	3.33	90		60	4.90		2.9			
		18	5	72		63	5.60		4.3			
	7	9	2.5	112		55	4.99	7.5	2.2			
		12	3.33	105		60	5.72		2.9			
		18	5	84		63	6.54		4.3			
	8	9	2.5	128		55	5.70	7.5	2.2			
		12	3.33	120		60	6.54		2.9			
		18	5	96		63	7.47		4.3			
65DL	2	18	5	37	1450	56	3.24	5.5	2.41			
		30	8.33	32		62	4.22		2.82			
		35	9.72	29		60	4.6		3.03			
	3	18	5	55.5		56	4.86	7.5	2.41			
		30	8.33	48		62	6.33		2.82			
		35	9.72	43.5		60	6.9		3.03			
	4	18	5	74		56	6.48	11	2.41			
		30	8.33	64		62	8.44		2.82			
		35	9.72	58		60	9.2		3.03			
	5	18	5	92.5		56	8.1	15	2.41			
		30	8.33	80		62	10.55		2.82			
		35	9.72	72.5		60	11.5		3.03			
	6	18	5	111		56	6.72	15	2.41			
		30	8.33	96		62	12.66		2.82			
		35	9.72	87		60	13.8		3.03			
	7	18	5	129.5		56	11.34	18.5	2.41			
		30	8.33	112		62	14.77		2.82			
		35	9.72	101.5		60	16.1		3.03			
	8	18	5	148		56	12.96	22	2.41			
		30	8.33	128		62	16.88		2.82			
		35	9.72	116		60	18.4		3.03			
	9	18	5	166.5		56	14.58	22	2.41			
		30	8.33	144		62	18.99		2.82			
		35	9.72	130.5		60	20.7		3.03			
	10	18	5	185		56	16.2	30	2.41			
		30	8.33	160		62	21.1		2.82			
		35	9.72	145		60	23		3.03			

续表

泵型号	级数	流量 Q m³/h	流量 Q L/s	扬程 H(m)	转速 n (r/min)	效率 η (%)	轴功率 (kW)	电动机 功率(kW) 型号	汽蚀余量 (NPSH)r (m)	叶轮直径 (mm)	总重 (kg)	主要生产厂
80DL	2	32.4 50.4 65.6	9 14 18.1	43.2 40 34.2	1450	60.7 70 66.5	6.28 7.84 9.12	11	2.16 2.49 2.82			江山伟懋制泵有限公司
	3	32.4 50.4 65.6	9 14 18.1	64.8 60 51.3		60.7 70 66.5	9.42 11.76 13.68	15	2.16 2.49 2.82			
	4	32.4 50.4 65.6	9 14 18.1	86.4 80 68.4		60.7 70 66.5	12.56 15.68 18.24	22	2.16 2.49 2.82			
	5	32.4 50.4 65.6	9 14 18.1	108 100 85.5		60.7 70 66.5	15.70 11.60 22.80	30	2.16 2.49 2.82			
	6	32.4 50.4 65.6	9 14 18.1	129.6 120 102.6		60.7 70 66.5	18.84 23.52 27.36	30	2.16 2.49 2.80			
	7	32.4 50.4 65.6	9 14 18.1	151.2 140 119.7		60.7 70 66.5	21.98 27.44 31.92	37	2.16 2.49 2.82			
	8	32.4 50.4 65.6	9 14 18.1	172.8 160 136.8		60.7 70 66.5	25.12 31 36 36.48	45	2.16 2.49 2.82			
	9	32.4 50.4 65.6	9 14 18.1	194.4 180 153.9		60.7 70 66.5	28.26 35.28 41.04	45	2.16 2.49 2.82			
	10	32.4 50.4 65.6	9 14 18.1	216 200 171		60.7 70 66.5	31.40 39.20 45.60	55	2.16 2.49 2.82			
100DL	2	72 100 126	20 27.8 35	43.4 40 34		65 72 70	13.1 15.14 16.67	18.5	2.83 3.53 4.40			
	3	72 100 126	20 27.8 35	65.1 60 51		65 72 70	19.65 22.72 25.01	30	2.83 3.53 4.40			
	4	72 100 126	20 27.8 35	86.8 80 68		65 72 70	26.2 30.28 33.34	37	2.83 3.53 4.40			
	5	72 100 126	20 27.8 35	108.5 100 85		65 72 70	32.75 37.86 41.68	45	2.83 3.53 4.40			
	6	72 100 126	20 27.8 35	130.2 120 102		65 72 70	39.3 54.43 50.01	55	2.83 3.53 4.40			
	7	72 100 126	20 27.8 35	151.9 140 119		65 72 70	25.85 53.0 58.35	75	2.83 3.53 4.40			
	8	72 100 126	20 27.8 35	173.6 160 126		65 72 70	52.4 60.57 66.68	75	2.83 3.53 4.40			
	9	72 100 126	20 27.8 35	195.3 180 153		65 72 70	58.95 68.4 75.02	90	2.83 3.53 4.40			
	10	72 100 126	20 27.8 35	217 200 170		65 72 70	65.5 75.71 83.35	90	2.83 3.53 4.40			
150DL	2	126 160 200	35 44.44 55.56	54 50 46		66 76 74	28.07 28.67 33.86	37	3.0 3.5 4.5			
	3	126 160 200	35 44.44 55.56	81 75 69		66 76 74	42.11 43 50.79	55	3.0 3.5 4.5			

续表

泵型号	级数	流量 Q		扬程 H (m)	转速 n (r/min)	效率 η (%)	轴功率 (kW)	电动机 功率(kW)/型号	汽蚀余量 $(NPSH)_r$ (m)	叶轮直径 (mm)	总重 (kg)	主要生产厂
		m^3/h	L/s									
150DL	4	126	35	108	1450	66	56.15	75	3.0			江山伟懋制泵有限公司
		160	44.44	100		76	57.33		3.5			
		200	55.56	92		74	67.72		4.5			
	5	126	35	135		66	70.19	90	3.0			
		160	44.44	125		76	71.66		3.5			
		200	55.56	115		74	84.65		4.5			
	6	126	35	162		66	84.22	110	3.0			
		160	44.44	150		76	85.99		3.5			
		200	55.56	138		74	101.58		4.5			
	7	126	35	189		66	98.26	132	3.0			
		160	44.44	175		76	100.32		3.5			
		200	55.56	161		74	118.51		4.5			
	8	126	35	216		66	112.3	160	3.0			
		160	44.44	200		76	114.65		3.5			
		200	55.56	184		74	135.44		4.5			
	9	126	35	243		66	126.34	160	3.0			
		160	44.44	225		76	128.99		3.5			
		200	55.56	207		74	152.37		4.5			
50LD	1	16	4.44	25	2950	53	2.06	3	2.5			黄岩八一通用机械厂
	2	16	4.44	50	2950	53	4.11	5.5	2.5			
	2A	14.5	4.03	41	2950	52	3.12	4	2.5			
	3	16	4.44	75	2950	53	6.17	7.5	2.5			
	3A	14.5	4.03	61.5	2950	52	4.67	7.5	2.5			
	4	16	4.44	100	2950	53	8.23	11	2.5			
		7.9	2.19	24	1450	51	1.01	2.2	2.0			
	4A	14.5	4.03	82	2950	52	6.23	7.5	2.5			
		7	1.94	20	1450	50	0.76	2.2	2.0			
	5	16	4.44	125	2950	53	10.28	15	2.5			
		7.9	2.19	30	1450	51	1.27	2.2	2.0			
	5A	14.5	4.03	102.5	2950	52	7.79	11	2.5			
		7	1.94	25	1450	50	0.95	2.2	2.0			
	6	16	4.44	150	2950	53	12.34	15	2.5			
		7.9	2.19	36	1450	51	1.52	2.2	2.0			
	6A	14.5	4.03	123	2950	52	9.35	11	2.5			
		7	1.94	30	1450	50	1.14	2.2	2.0			
	7	16	4.44	175	2950	53	14.40	18.5	2.5			
		7.9	2.19	42	1450	51	1.77	3	2.0			
	7A	14.5	4.03	143.5	2950	52	10.90	15	2.5			
		7	1.94	35	1450	50	1.34	2.2	2.0			
	8	16	4.44	200	2950	53	16.45	18.5	2.5			
		7.9	2.19	48	1450	51	2.03	3	2.0			
	8A	14.5	4.03	164	2950	52	12.46	15	2.5			
		7	1.94	40	1450	50	1.53	2.2	2.0			

续表

泵型号	级数	流量 Q		扬程 H (m)	转速 n (r/min)	效率 η (%)	轴功率 (kW)	电动机 功率(kW)/型号	汽蚀余量 $(NPSH)_r$ (m)	叶轮直径 (mm)	总重 (kg)	主要生产厂
		m^3/h	L/s									
65LD	1	35	9.72	31.5	2950	65	4.62	7.5	3.2			黄岩八一通用机械厂
	1A	31.5	8.75	25.5	2950	64	3.42	5.5	3.2			
	2	35	9.72	63	2950	65	9.24	11	3.2			
	2A	31.5	8.75	51	2950	64	6.84	11	3.2			
	3	35	9.72	94.5	2950	65	13.87	18.5	3.2			
		17.2	4.78	22.8	1450	63	1.70	2.2	2.5			
	3A	31.5	8.75	76.5	2950	64	10.26	15	3.2			
		15.5	4.31	18.6	1450	62	1.27	2.2	2.5			
	4	35	9.72	126	2950	65	18.49	22	3.2			
		17.2	4.78	30.4	1450	63	2.26	3	2.5			
	4A	31.5	8.75	102	2950	64	13.68	18.5	3.2			
		15.5	4.31	24.8	1450	62	1.69	2.2	2.5			
	5	35	9.72	157.5	2950	65	23.11	30	3.2			
		17.2	4.78	38	1450	63	2.83	4	2.5			
	5A	31.5	8.75	127.5	2950	64	17.10	22	3.2			
		15.5	4.31	31	1450	62	2.11	3	2.5			
	6	35	9.72	189	2950	65	27.73	37	3.2			
		17.2	4.78	45.6	1450	63	3.39	5.5	2.5			
	6A	31.5	8.75	153	2950	64	20.52	30	3.2			
		15.5	4.31	37.2	1450	62	2.53	4	2.5			
	7	35	9.72	220.5	2950	65	32.35	37	3.2			
		17.2	4.78	53.2	1450	63	3.96	5.5	2.5			
	7A	31.5	8.75	178.5	2950	64	23.94	30	3.2			
		15.5	4.31	43.4	1450	62	2.96	4	2.5			
80LD	1	65	18.06	38	2950	68	9.90	15	4.0			
	1A	60	16.67	32.4	2950	66	8.03	11	4.0			
	2	65	18.06	76	2950	68	19.80	30	4.0			
	2A	60	16.67	64.8	2950	66	16.06	18.5	4.0			
	3	65	18.06	114	2950	68	29.69	37	4.0			
		32	8.89	27.6	1450	66	3.65	5.5	3.5			
	3A	60	16.67	97.2	2950	66	24.08	30	4.0			
		29.5	8.19	23.4	1450	64	2.94	5.5	3.5			
	4	65	18.06	152	2950	68	39.59	45	4.0			
		32	8.89	36.8	1450	66	4.86	7.5	3.5			
	4A	60	16.67	129.6	2950	66	32.11	37	4.0			
		29.5	8.19	31.2	1450	64	3.92	5.5	3.5			
	5	65	18.06	190	2950	68	49.49	55	4.0			
		32	8.89	46	1450	66	6.08	7.5	3.5			
	5A	60	16.67	162	2950	66	40.13	45	4.0			
		29.5	8.19	39	1450	64	4.90	7.5	3.5			
	6	65	18.06	228	2950	68	59.39	75	4.0			
		32	8.89	55.2	1450	66	7.29	11	3.5			
	6A	60	16.67	194.4	2950	66	48.16	55	4.0			
		29.5	8.19	46.8	1450	64	5.88	7.5	3.5			
	7	32	8.89	64.4	1450	66	8.51	11	3.5			
	7A	29.5	8.19	54.6	1450	64	6.86	11	3.5			
	8	32	8.89	73.6	1450	66	9.72	15	3.5			
	8A	29.5	8.19	62.4	1450	64	7.84	11	3.5			

续表

泵型号	级数	流量 Q		扬程 H (m)	转速 n (r/min)	效率 η (%)	轴功率 (kW)	电动机	汽蚀余量 (NPSH)r (m)	叶轮直径 (mm)	总重 (kg)	主要生产厂
		m^3/h	L/s					功率(kW)/型号				
80LD	9	32	8.89	82.8	1450	66	10.94	15	3.5			黄岩八·通用机械厂
	9A	29.5	8.19	70.2	1450	64	8.82	11	3.5			
	10	32	8.89	92	1450	66	12.16	15	3.5			
	10A	29.5	8.19	78	1450	64	9.80	15	3.5			
100LD	1	100	27.8	34	2950	73	12.69	15	4.2			
	1A	94	26.1	30	2950	71	10.82	15	4.2			
	2	100	27.8	68	2950	73	25.38	30	4.2			
	2A	94	26.1	60	2950	71	21.65	30	4.2			
	3	100	27.8	102	2950	73	38.08	45	4.2			
		49	13.6	24.6	1450	70	4.69	7.5	3.8			
	3A	94	26.1	90	2950	71	32.47	37	4.2			
		46	12.8	21.6	1450	68	3.98	5.5	3.8			
	4	100	27.8	136	2950	73	50.77	75	4.2			
		49	13.6	32.8	1450	70	6.26	7.5	3.8			
	4A	94	26.1	120	2950	71	43.29	55	4.2			
		46	12.8	28.8	1450	68	5.31	7.5	3.8			
	5	100	27.8	170	2950	73	63.46	75	4.2			
		49	13.6	41	1450	70	7.82	11	3.8			
	5A	94	26.1	150	2950	71	54.12	75	4.2			
		46	12.8	36	1450	68	6.64	11	3.8			
	6	49	13.6	49.2	1450	70	9.38	11	3.8			
	6A	46	12.8	43.2	1450	68	7.96	11	3.8			
	7	49	13.6	57.4	1450	70	10.95	15	3.8			
	7A	46	12.8	50.4	1450	68	9.29	11	3.8			
	8	49	13.6	65.6	1450	70	12.51	15	3.8			
	8A	46	12.8	57.6	1450	68	10.62	15	3.8			
	9	49	13.6	73.8	1450	70	14.08	18.5	3.8			
	9A	46	12.8	64.8	1450	68	11.95	15	3.8			
	10	49	13.6	82	1450	70	15.64	18.5	3.8			
	10A	46	12.8	72	1450	68	13.27	18.5	3.8			
DL12-7.5	2	12	3.34	15	1450	60	0.82	1.5	2.8			上海第一水泵厂
	3	12	3.34	22.5	1450	60	1.23	2.2	2.8			
	4	12	3.34	30	1450	60	1.64	3	2.8			
	5	12	3.34	37.5	1450	60	2.05	3	2.8			
	6	12	3.34	45	1450	60	2.45	4	2.8			
	7	12	3.34	52.5	1450	60	2.86	4	2.8			
	8	12	3.34	60	1450	60	3.27	5.5	2.8			
	9	12	3.34	67.5	1450	60	3.68	7.5	2.8			
	10	12	3.34	75	1450	60	4.09	7.5	2.8			

续表

泵型号	级数	流量 Q		扬程 H (m)	转速 n (r/min)	效率 η (%)	轴功率 (kW)	电动机 功率(kW)/型号	汽蚀余量 (NPSH)r (m)	叶轮直径 (mm)	总重 (kg)	主要生产厂
		m³/h	L/s									
DL70-15	2	62 69 80	17.2 19.2 22.2	32.4 31.2 28	1450	71.5 73 71	7.65 8.03 8.59	11	3.0 3.4 4.3			上海第一水泵厂
	3	62 69 80	17.2 19.2 22.2	48.6 46.8 42	1450	71.5 73 71	11.48 12.05 12.89	15	3.0 3.4 4.3			
	4	62 69 80	17.2 19.2 22.2	64.8 62.4 56	1450	71.5 73 71	15.3 16.06 17.18	22	3.0 3.4 4.3			
	5	62 69 80	17.2 19.2 22.2	81 78 70	1450	71.5 73 71	19.13 20.08 21.48	30	3.0 3.4 4.3			
	6	62 69 80	17.2 19.2 22.2	97.2 93.6 84	1450	71.5 73 71	22.95 24.09 25.78	30	3.0 3.4 4.3			
DGL5-20	2	5	1.39	39	2950	41.5	1.28	2.2	4.2			
	3	5	1.39	58.5	2950	41.5	1.92	3	4.2			
	4	5	1.39	78	2950	41.5	2.56	4	4.2			
	5	5	1.39	97.5	2950	41.5	3.2	4	4.2			
	6	5	1.39	117	2950	41.5	3.84	5.5	4.2			
	7	5	1.39	136.5	2950	41.5	4.48	5.5	4.2			
	8	5	1.39	156	2950	41.5	5.12	5.5	4.2			
	9	5	1.39	175.5	2950	41.5	5.76	7.5	4.2			
	10	5	1.39	195	2950	41.5	6.4	7.5	4.2			
DGL25-30	2	18 25 32	5 6.9 8.9	66 60 50	2950	59.6 63 60	5.43 6.5 7.27	11	3.0 3.3 3.9			
	3	18 25 32	5 6.9 8.9	99 90 75	2950	59.6 63 60	8.15 9.8 10.9	15	3.0 3.3 3.9			
	4	18 25 32	5 6.9 8.9	132 120 100	2950	59.6 63 60	10.36 13 14.6	18.5	3.0 3.3 3.9			
	5	18 25 32	5 6.9 8.9	165 150 125	2950	59.6 63 60	13.6 16.2 18.2	22	3.0 3.3 3.9			
	6	18 25 35	5 6.9 8.9	198 180 150	2950	59.6 63 60	16.3 19.5 21	30	3.0 3.3 3.9			
	7	18 25 32	5 6.9 8.9	231 210 175	2950	59.6 63 60	19 22.7 25.4	30	3.0 3.3 3.9			
	8	18 25 32	5 6.9 8.9	264 240 200	2950	59.6 63 60	21.7 26 29	37	3.0 3.3 3.9			
	9	18 25 32	5 6.9 8.9	297 270 225	2950	59.6 63 60	24.4 29.2 33	37	3.0 3.3 3.9			

续表

泵型号	级数	流量 Q		扬程 H (m)	转速 n (r/min)	效率 η (%)	轴功率 (kW)	电动机	汽蚀余量 (NPSH)r (m)	叶轮直径 (mm)	总重 (kg)	主要生产厂
		m^3/h	L/s					功率(kW)/型号				
DL22-7.5	2	18 22 25	5 6.1 6.95	16 15 14	1450	65 67 67	1.21 1.34 1.43	2.2	2.6 3.0 3.2			上海第一水泵厂
	3	18 22 25	5 6.1 6.95	24 22.5 21	1450	65 67 67	1.81 2.01 2.04	4	2.6 3.0 3.2			
	4	18 22 25	5 6.1 6.95	32 30 28	1450	65 67 67	2.42 2.68 2.85	5.5	2.6 3.0 3.2			
	5	18 22 25	5 6.1 6.95	40 37.5 35	1450	65 67 67	3.02 3.35 3.56	5.5	2.6 3.0 3.2			
	6	18 22 25	5 6.1 6.95	48 45 42	1450	65 67 67	3.62 4.03 4.27	7.5	2.6 3.0 3.2			
	7	18 22 25	5 6.1 6.95	56 52.5 49	1450	65 67 67	4.23 4.70 4.98	7.5	2.6 3.0 3.2			
	8	18 22 25	5 6.1 6.95	64 60 56	1450	65 67 67	4.83 5.37 5.69	7.5	2.6 3.0 3.2			
	9	18 22 25	5 6 6.95	72 67.5 63	1450	65 67 67	5.43 6.04 6.40	11	2.6 3.0 3.2			
	10	18 22 25	5 6.1 6.95	80 75 70	1450	65 67 67	6.03 6.71 7.11	11	2.6 3.0 3.2			
DL36-11	2	30 36 42	8.33 10 11.65	25 23 20	1450	68 70 68	3.0 3.22 3.36	5.5	2.9 3.0 3.9			
	3	30 36 42	8.33 10 11.65	37.5 34.5 30	1450	68 70 68	4.5 4.83 5.04	7.5	2.9 3.0 3.9			
	4	30 36 42	8.33 10 11.65	50 46 40	1450	68 70 68	6 6.44 6.72	11	2.9 3.0 3.9			
	5	30 36 42	8.33 10 11.65	62.5 57.5 50	1450	68 70 68	7.5 8.05 8.4	11	2.9 3.0 3.9			
	6	30 36 42	8.33 10 11.65	75 69 60	1450	68 70 68	9 9.66 10.08	15	2.9 3.0 3.9			
	7	30 36 42	8.33 10 11.65	87.5 80.5 70	1450	68 70 68	10.5 11.27 11.76	15	2.9 3.0 3.9			
	8	30 36 42	8.33 10 11.65	100 92 80	1450	68 70 68	12 12.88 13.44	18.5	2.9 3.0 3.9			
	9	30 36 42	8.33 10 11.65	112.5 103.5 90	1450	68 70 68	13.5 14.49 15.12	18.5	2.9 3.0 3.9			

续表

泵型号	级数	流量 Q		扬程 H (m)	转速 n (r/min)	效率 η (%)	轴功率 (kW)	电动机	汽蚀余量 $(NPSH)_r$ (m)	叶轮直径 (mm)	总重 (kg)	主要生产厂
		m^3/h	L/s					功率(kW)/型号				
DGL46-30	2	35	9.72	66	2950	67	9.38	15	3.0			上海第一水泵厂
		46	12.78	60		71	10.58		3.7			
		55	15.28	54		71	11.39		5.0			
	3	35	9.72	99	2950	67	14.09	22	3.0			
		46	12.78	90		71	15.88		3.7			
		55	15.28	81		71	17.10		5.0			
	4	35	9.72	132	2950	67	18.78	30	3.0			
		46	12.78	120		71	21.17		3.7			
		55	15.28	108		71	22.78		5.0			
	5	35	9.72	165	2950	67	23.47	37	3.0			
		46	12.78	150		71	26.47		3.7			
		55	15.28	135		71	28.47		5.0			
	6	35	9.72	198	2950	67	28.17	37	3.0			
		46	12.78	180		71	31.76		3.7			
		55	15.28	162		71	34.18		5.0			
	7	35	9.72	231	2950	67	32.86	45	3.0			
		46	12.78	210		71	37.05		3.7			
		55	15.28	189		71	39.81		5.0			
DGL12-25	2	8	2.22	55	2950	44	2.72	5.5	2.9			
		12.5	3.47	50		53	3.21		3.2			
		16	4.44	44.4		54	3.58		3.5			
	3	8	2.22	82.5	2950	44	4.08	7.5	2.9			
		12.5	3.47	75		53	4.82		3.2			
		16	4.44	66.6		54	5.37		3.5			
	4	8	2.22	110	2950	44	5.45	11	2.9			
		12.5	3.47	100		53	6.42		3.2			
		16	4.44	88.8		54	7.17		3.5			
	5	8	2.22	137.5	2950	44	6.81	11	2.9			
		12.5	3.47	125		53	8.03		3.2			
		16	4.44	111		54	8.96		3.9			
	6	8	2.22	165	2950	44	8.17	15	2.9			
		12.5	3.47	150		53	9.63		3.2			
		16	4.44	133.2		54	10.75		3.5			
	7	8	2.22	192.5	2950	44	9.53	15	2.9			
		12.5	3.47	175		53	11.24		3.2			
		16	4.44	155.4		54	12.54		3.5			
	8	8	2.22	220	2950	44	10.89	18.5	2.9			
		12.5	3.47	200		53	12.85		3.2			
		16	4.44	177.6		54	14.33		3.5			
	9	8	2.22	247.5	2950	44	12.25	18.5	2.9			
		12.2	3.47	225		53	14.45		3.2			
		16	4.44	199.8		54	16.12		3.5			

续表

泵型号	级数	流量 Q		扬程 H (m)	转速 n (r/min)	效率 η (%)	轴功率 (kW)	电动机 功率(kW)/型号	汽蚀余量 (NPSH)r (m)	叶轮直径 (mm)	总重 (kg)	主要生产厂
		m^3/h	L/s									
DL54-16	2	54	15	32	1450	66	7.13	11	3.0			上海第一水泵厂
	3	54	15	48	1450	66	10.7	15	3.0			
	4	54	15	64	1450	66	14.26	18.5	3.0			
	5	54	15	80	1450	66	17.83	22	3.0			
	6	54	15	96	1450	66	21.39	30	3.0			
	7	54	15	112	1450	66	24.96	30	3.0			
	8	54	15	128	1450	66	28.52	37	3.0			
DL90-15	2	75 90 105	20.8 25 29.2	33 30 27	1450	75 76 74	8.99 9.67 10.43	15	2.1 2.4 2.7			
	3	75 90 105	20.8 25 29.2	49.5 45 40.5	1450	75 76 74	13.48 14.5 15.65	18.5	2.1 2.4 2.7			
	4	75 90 105	20.8 25 29.2	66 60 54	1450	75 76 74	17.97 19.34 20.87	30	2.1 2.4 2.7			
	5	75 90 105	20.8 25 29.2	82.5 75 67.5	1450	75 76 74	22.47 24.20 26.08	30	2.1 2.4 2.7			
	6	75 90 105	20.8 25 29.2	99 90 81	1450	75 76 74	26.96 29.20 31.3	37	2.1 2.4 2.7			
DL12-12	2～12	8.7～16.30		27～162	2900		2.2～11	57	2.5		24～130	无锡市特种泵厂
DL30-16	2～10	18～35		30～150	1450		5.5～22	62	2.8		300～180	
DL50-30	1～6	34～65		32～193	2900		7.5～45	67	2.6		86～196	
DL100-20	2～6	60～120		48～144	1450		18.5～55	72	3.0		470～880	
QDL4-8	2～24	2.5～7		17～204	2900		0.37～5.5	50	2.5		15～32.5	

续表

泵型号	级数	流量 Q		扬程 H (m)	转速 n (r/min)	效率 η (%)	轴功率 (kW)	电动机 功率(kW)/型号	汽蚀余量 (NPSH)r (m)	叶轮直径 (mm)	总重 (kg)	主要生产厂
		m^3/h	L/s									
40DL12	2	4.9	1.36	26	1480	37	0.94	1.5	3.19		95	广州水泵厂
		6.2	1.72	24		40	1.01					
		7.4	2.06	22		39	1.14					
40DL12	3	4.9	1.36	39	1480	37	1.41	2.2	3.19		121	
		6.2	1.72	36		40	1.52					
		7.4	2.06	33		39	1.71					
40DL12	4	4.9	1.36	52	1480	37	1.88	3	3.19		152	
		6.2	1.72	48		40	2.03					
		7.4	2.06	44		39	2.27					
40DL12	5	4.9	1.36	65	1480	37	2.34	4	3.19		189	
		6.2	1.72	60		40	2.53					
		7.4	2.06	55		39	2.84					
40DL12	6	4.9	1.36	78	1480	37	2.81	4	3.19		215	
		6.2	1.72	72		40	3.04					
		7.4	2.06	66		39	3.41					
40DL12	7	4.9	1.36	91	1480	37	3.28	5.5	3.19		259	
		6.2	1.72	84		40	3.55					
		7.4	2.06	77		39	3.98					
40DL12	8	4.9	1.36	104	1480	37	3.75	5.5	3.19		285	
		6.2	1.72	96		40	4.05					
		7.4	2.06	88		39	4.55					
40DL12	9	4.9	1.36	117	1480	37	4.22	7.5	3.19		324	
		6.2	1.72	108		40	4.56					
		7.4	2.06	99		39	5.12					
40DL12	10	4.9	1.36	130	1480	37	4.69	7.5	3.19		350	
		6.2	1.72	120		40	5.07					
		7.4	2.06	110		39	5.68					
40DL12	11	4.9	1.36	143	1480	37	5.16	7.5	3.19		376	
		6.2	1.72	132		40	5.57					
		7.4	2.06	121		39	6.25					
40DL12	12	4.9	1.36	156	1480	37	5.63	7.5	3.19		402	
		6.2	1.72	144		40	6.08					
		7.4	2.06	132		39	6.82					
50DL12	2	9.0	2.5	27	1480	50	1.32	2.2	2		170	
		12.6	3.5	25		54	1.59		2.2			
		16.2	4.5	22		52	1.87		2.6			
50DL12	3	9.0	2.5	41	1480	50	1.99	3	2		196	
		12.6	3.5	38		54	2.38		2.2			
		16.2	4.5	33		52	2.80		2.6			
50DL12	4	9.0	2.5	54	1480	50	2.65	4	2		225	
		12.6	3.5	50		54	3.18		2.2			
		16.2	4.5	44		52	3.73		2.6			
50DL12	5	9.0	2.5	68	1480	50	3.31	5.5	2		266	
		12.6	3.5	63		54	3.97		2.2			
		16.2	4.5	55		52	4.67		2.6			

续表

泵型号	级数	流量 Q		扬程 H (m)	转速 n (r/min)	效率 η (%)	轴功率 (kW)	电动机 功率(kW)/型号	汽蚀余量 (NPSH)r (m)	叶轮直径 (mm)	总重 (kg)	主要生产厂
		m^3/h	L/s									
50DL12	6	9.0	2.5	81	1480	50	3.97	7.5	2		297	广州水泵厂
		12.6	3.5	75		54	4.77		2.2			
		16.2	4.5	66		52	5.60		2.6			
50DL12	7	9.0	2.5	95	1480	50	4.63	7.5	2		321	
		12.6	3.5	88		54	5.56		2.2			
		16.2	4.5	77		52	6.53		2.6			
50DL12	8	9.0	2.5	108	1480	50	5.29	7.5	2		345	
		12.6	3.5	100		54	6.35		2.2			
		16.2	4.5	88		52	7.47		2.6			
50DL12	9	9.0	2.5	122	1480	50	5.96	11	2		415	
		12.6	3.5	113		54	7.15		2.2			
		16.2	4.5	99		52	8.40		2.6			
50DL12	10	9.0	2.5	135	1480	50	6.62	11	2		439	
		12.6	3.5	125		54	7.94		2.2			
		16.2	4.5	110		52	9.33		2.6			
50DL12	11	9.0	2.5	148	1480	50	7.28	11	2		463	
		12.6	3.5	137		54	8.73		2.2			
		16.2	4.5	121		52	10.26		2.6			
65DL16	2	18	5	38	1480	56	3.33	5.5	2		280	
		30	8.33	32		62	4.22		2.1			
		36	10	30		60	4.90		2.2			
65DL16	3	18	5	57	1480	56	4.99	7.5	2		335	
		30	8.33	48		62	6.33		2.1			
		36	10	45		60	7.35		2.2			
65DL16	4	18	5	76	1480	56	6.65	11	2		423	
		30	8.33	64		62	8.43		2.1			
		36	10	60		60	9.80		2.2			
65DL16	5	18	5	95	1480	56	8.32	15	2		478	
		30	8.33	80		62	10.54		2.1			
		36	10	75		60	12.25		2.2			
65DL16	6	18	5	114	1480	56	9.98	15	2		520	
		30	8.33	96		62	12.65		2.1			
		36	10	90		60	14.71		2.2			
65DL16	7	18	5	133	1480	56	11.64	18.5	2		603	
		30	8.33	112		62	14.76		2.1			
		36	10	105		60	17.16		2.2			
65DL16	8	18	5	152	1480	56	13.31	22	2		663	
		30	8.33	128		62	16.87		2.1			
		36	10	120		60	19.61		2.2			
65DL16	9	18	5	171	1480	56	14.97	30	2		765	
		30	8.33	144		62	18.98		2.1			
		36	10	135		60	22.06		2.2			
65DL16	10	18	5	190	1480	56	16.63	30	2		807	
		30	8.33	160		62	21.08		2.1			
		36	10	150		60	24.51		2.2			

续表

泵型号	级数	流量 Q		扬程 H (m)	转速 n (r/min)	效率 η (%)	轴功率 (kW)	电动机 功率(kW)/型号	汽蚀余量 $(NPSH)_r$ (m)	叶轮直径 (mm)	总重 (kg)	主要生产厂
		m^3/h	L/s									
80DL20	2	32.4	9	44	1480	61	6.36	11	2.1		410	广州水泵厂
		50.4	14	40		70	7.84		2.2			
		65	18	34		67	8.98		2.3			
80DL20	3	32.4	9	66	1480	61	9.55	15	2.1		473	
		50.4	14	60		70	11.76		2.2			
		65	18	51		67	13.47		2.3			
80DL20	4	32.4	9	88	1480	61	12.73	18.5	2.1		564	
		50.4	14	80		70	15.69		2.2			
		65	18	68		67	17.97		2.3			
80DL20	5	32.4	9	110	1480	61	15.91	30	2.1		682	
		50.4	14	100		70	19.61		2.2			
		65	18	85		67	22.46		2.3			
80DL20	6	32.4	9	132	1480	61	19.09	30	2.1		732	
		50.4	14	120		70	23.53		2.2			
		65	18	102		67	26.95		2.3			
80DL20	7	32.4	9	154	1480	61	22.28	37	2.1		827	
		50.4	14	140		70	27.45		2.2			
		65	18	119		67	31.44		2.3			
80DL20	8	32.4	9	176	1480	61	25.46	37	2.1		877	
		50.4	14	160		70	31.37		2.2			
		65	18	136		67	35.93		2.3			
80DL20	9	32.4	9	198	1480	61	28.64	45	2.1		962	
		50.4	14	180		70	35.29		2.2			
		65	18	153		67	40.42		2.3			
80DL20	10	32.4	9	220	1480	61	31.82	55	2.1		1099	
		50.4	14	200		70	39.22		2.2			
		65	18	170		67	44.91		2.3			
100DL20	2	72	20	45	1480	65	13.57	18.5	2.5		510	
		100	27.8	40		72	15.13		2.8			
		126	35	34		70	16.67		3.3			
100DL20	3	72	20	68	1480	65	20.36	30	2.5		625	
		100	27.8	60		72	22.69		2.8			
		126	35	51		70	25.00		3.3			
100DL20	4	72	20	90	1480	65	27.15	37	2.5		725	
		100	27.8	80		72	30.26		2.8			
		126	35	68		70	33.33		3.3			
100DL20	5	72	20	113	1480	65	33.94	45	2.5		815	
		100	27.8	100		72	37.82		2.8			
		126	35	85		70	41.37		3.3			
100DL20	6	72	20	135	1480	65	40.72	55	2.5		957	
		100	27.8	120		72	45.39		2.8			
		126	35	102		70	50.00		3.3			
100DL20	7	72	20	158	1480	65	47.51	75	2.5		1137	
		100	27.8	140		72	52.95		2.8			
		126	35	119		70	58.33		3.3			

续表

泵型号	级数	流量 Q		扬程 H (m)	转速 n (r/min)	效率 η (%)	轴功率 (kW)	电动机 功率(kW)/型号	汽蚀余量 $(NPSH)_r$ (m)	叶轮直径 (mm)	总重 (kg)	主要生产厂
		m^3/h	L/s									
100DL20	8	72	20	180	1480	65	54.30	75	2.5		1192	
		100	27.8	160		72	60.52		2.8			
		126	35	136		70	66.67		3.3			
100DL20	9	72	20	203	1480	65	61.09	90	2.5		1267	
		100	27.8	180		72	68.08		2.8			
		126	35	153		70	75.00		3.3			
100DL20	10	72	20	225	1480	65	67.87	90	2.5		1322	
		100	27.8	200		72	75.65		2.8			
		126	35	170		70	83.33		3.3			
150DL20	2	108	30	45	1480	73	18.13	30	2.2		682	
		150	41.6	40		78	20.95		2.8			
		180	50	34		77	21.65		3.7			
150DL20	3	108	30	67	1480	73	27.20	37	2.2		818	
		150	41.6	60		78	31.42		2.8			
		180	50	51		77	32.47		3.7			
150DL20	4	108	30	90	1480	73	36.26	45	2.2		944	
		150	41.6	80		78	41.90		2.8			
		180	50	68		77	43.29		3.7			
150DL20	5	108	30	112	1480	73	45.33	55	2.2		1104	广州水泵厂
		150	41.6	100		78	52.37		2.8			
		180	50	85		77	54.11		3.7			
150DL20	6	108	30	135	1480	73	54.39	75	2.2		1330	
		150	41.6	120		78	62.85		2.8			
		180	50	102		77	64.94		3.7			
150DL20	7	108	30	157	1480	73	63.46	90	2.2		1445	
		150	41.6	140		78	73.32		2.8			
		180	50	119		77	75.76		3.7			
150DL20	8	108	30	180	1480	73	72.52	90	2.2		1532	
		150	41.6	160		78	83.79		2.8			
		180	50	136		77	86.58		3.7			
150DLA20	2	120	33.3	45	1480	70	21.01	30	3.0		687	
		200	55.6	40		78	27.93		3.5			
		240	66.7	34		76	29.24		4.1			
150DLA20	3	120	33.3	67	1480	70	31.51	45	3.0		861	
		200	55.6	60		78	41.89		3.5			
		240	66.7	51		76	43.86		4.1			
150DLA20	4	120	33.3	90	1480	70	42.02	75	3.0		1166	
		200	55.6	80		78	55.86		3.5			
		240	66.7	68		76	58.48		4.1			
150DLA20	5	120	33.3	110	1480	70	52.52	75	3.0		1242	
		200	55.6	100		78	69.83		3.5			
		240	66.7	85		76	73.01		4.1			
150DLA20	6	120	33.3	135	1480	70	63.03	90	3.0		1368	
		200	55.6	120		78	83.79		3.5			
		240	66.7	102		76	87.72		4.1			

续表

泵型号	级数	流量 Q		扬程 H (m)	转速 n (r/min)	效率 η (%)	轴功率 (kW)	电动机 功率(kW)/型号	汽蚀余量 (NPSH)r (m)	叶轮直径 (mm)	总重 (kg)	主要生产厂
		m^3/h	L/s									
150DL30	2	108	30	64	1480	64	29.41	37	3.2		798	广州水泵厂
		150	41.7	60		75	32.68		3.9			
		180	50	54		75	35.29		4.8			
150DL30	3	108	30	96	1480	64	44.12	55	3.2		1015	
		150	41.7	90		75	49.02		3.9			
		180	50	81		75	52.94		4.8			
150DL30	4	108	30	128	1480	64	58.82	75	3.2		1235	
		150	41.7	120		75	65.36		3.9			
		180	50	108		75	70.59		4.8			
150DL30	5	108	30	160	1480	64	73.53	90	3.2		1345	
		150	41.7	150		75	81.70		3.9			
		180	50	135		75	88.24		4.8			
150DL30	6	108	30	192	1480	64	88.24	110	3.2		1765	
		150	41.7	180		75	98.04		3.9			
		180	50	162		75	105.88		4.8			
150DL30	7	108	30	224	1480	64	102.94	132	3.2		2040	
		150	41.7	210		75	114.38		3.9			
		180	50	189		75	123.53		4.8			
40DL	2	6	1.67	46	2950	46	1.64	3	2.9		81	
		10	2.78	39		50	2.13		3.2			
		12	3.34	33		49	2.31		3.4			
40DL	3	6	1.67	69	2950	46	2.45	4	2.9		97	
		10	2.78	58.5		50	3.19		3.2			
		12	3.34	49.5		49	3.31		3.4			
40DL	4	6	1.67	92	2950	46	3.28	5.5	2.9		125	
		10	2.78	78		50	4.25		3.2			
		12	3.34	66		49	4.41		3.4			
40DL	5	6	1.67	115	2950	46	4.10	7.5	2.9		145	
		10	2.78	97.5		50	5.32		3.2			
		12	3.34	86		49	5.75		3.4			
40DL	6	6	1.67	138	2950	46	4.92	7.5	2.9		155	
		10	2.78	117		50	6.38		3.2			
		12	3.34	102		49	6.82		3.4			
40DL	7	6	1.67	161	2950	46	5.73	11	2.9		188	
		10	2.78	136.5		50	7.45		3.2			
		12	3.34	118		49	7.89		3.4			
40DL	8	6	1.67	184	2950	46	6.55	11	2.9		198	
		10	2.78	156		50	8.51		3.2			
		12	3.34	135		49	9.03		3.4			
40DL	9	6	1.67	207	2950	46	7.37	15	2.9		225	
		10	2.78	176		50	9.60		3.2			
		12	3.34	152		49	10.16		3.4			
50DL	3	12.6	3.5	29.1	2950	55	1.82	2.2	3.1		87	
		18	5.0	25.5		64.5	1.94		3.5			
		21.6	6.0	21.9		65	1.98		3.9			

续表

泵型号	级数	流量 Q		扬程 H (m)	转速 n (r/min)	效率 η (%)	轴功率 (kW)	电动机	汽蚀余量 $(NPSH)_r$ (m)	叶轮直径 (mm)	总重 (kg)	主要生产厂
		m^3/h	L/s					功率(kW)/型号				
50DL	4	12.6	3.5	38.8	2950	55	2.42	3	3.1		103	广州水泵厂
		18	5.0	34		64.5	2.58		3.5			
		21.6	6.0	29.2		65	2.64		3.9			
50DL	5	12.6	3.5	48.5	2950	55	3.03	4	3.1		117	
		18	5.0	42.5		64.5	3.23		3.5			
		21.6	6.0	36.5		65	3.30		3.9			
50DL	6	12.6	3.5	58.2	2950	55	3.63	5.5	3.1		142	
		18	5.0	51		64.5	3.87		3.5			
		21.6	6.0	43.8		65	3.96		3.9			
50DL	7	12.6	3.5	67.9	2950	55	4.24	5.5	3.1		148	
		18	5.0	59.5		64.5	4.52		3.5			
		21.6	6.0	51.1		65	4.62		3.9			
50DL	8	12.6	3.5	77.6	2950	55	4.84	7.5	3.1		157	
		18	5.0	68		64.5	5.16		3.5			
		21.6	6.0	58.4		65	5.28		3.9			
50DL	9	12.6	3.5	87.3	2950	55	5.45	7.5	3.1		163	
		18	5.0	76.5		64.5	5.81		3.5			
		21.6	6.0	65.7		65	5.94		3.9			
50DL	10	12.6	3.5	97	2950	55	6.06	7.5	3.1		170	
		18	5.0	85		64.5	6.46		3.5			
		21.6	6.0	73.7		65	6.67		3.9			
50DL	11	12.6	3.5	106.7	2950	55	6.66	11	3.1		198	
		18	5.0	93.5		64.5	7.11		3.5			
		21.6	6.0	81.1		65	7.34		3.9			
50DL	12	12.6	3.5	116.4	2950	55	7.27	11	3.1		215	
		18	5.0	102		64.5	7.76		3.5			
		21.6	6.0	88.4		65	8.0		3.9			
65DL	2	14.5	4.03	64	2950	48	5.19	7.5	2.2		185	
		24.5	6.81	56		60	6.16		2.2			
		29	8.06	52		61	6.67		2.6			
65DL	3	14.5	4.03	96	2950	48	7.79	11	2.2		251	
		24.5	6.81	84		60	9.24		2.2			
		29	8.06	78		61	10		2.6			
65DL	4	14.5	4.03	128	2950	48	10.39	15	2.2		277	
		24.5	6.81	112		60	12.32		2.2			
		29	8.06	104		61	13.34		2.6			
65DL	5	14.5	4.03	160	2950	48	13	18.5	2.2		307	
		24.5	6.81	140		60	15.4		2.2			
		29	8.06	130		61	16.68		2.6			
65DL	6	14.5	4.03	192	2950	48	15.58	22	2.2		356	
		24.5	6.81	168		60	18.48		2.2			
		29	8.06	156		61	20.02		2.6			
65DL	7	14.5	4.03	224	2950	48	18.18	30	2.2		430	
		24.5	6.81	196		60	21.56		2.2			
		29	8.06	182		61	23.36		2.6			

续表

泵型号	级数	流量 Q		扬程 H (m)	转速 n (r/min)	效率 η (%)	轴功率 (kW)	电动机 功率(kW)/型号	汽蚀余量 (NPSH)r (m)	叶轮直径 (mm)	总重 (kg)	主要生产厂
		m^3/h	L/s									
65DL	8	7	1.94	68	1480	50	2.78	5.5	2.2		277	广州水泵厂
		12	3.33	60		62	3.29		2.2			
		15	4.17	55		63	3.57		2.6			
65DL	9	7	1.94	76	1480	50	3.12	5.5	2.2		293	
		12	3.33	67		62	3.70		2.2			
		15	4.17	62		63	4.10		2.6			
65DL	10	7	1.94	85	1480	50	3.47	5.5	2.2		309	
		12	3.33	75		62	4.17		2.2			
		15	4.17	69		63	4.46		2.6			
65DL	11	7	1.94	93	1480	50	3.82	7.5	2.2		338	
		12	3.33	82		62	4.53		2.2			
		15	4.17	76		63	4.90		2.6			
65DL	12	7	1.94	102	1480	50	4.16	7.5	2.2		354	
		12	3.33	90		62	4.94		2.2			
		15	4.17	82		63	5.35		2.6			
65DL	13	7	1.94	110	1480	50	4.51	7.5	2.2		370	
		12	3.33	97		62	5.35		2.2			
		15	4.17	89		63	5.80		2.6			
65DL	14	7	1.94	119	1480	50	4.86	7.5	2.2		386	
		12	3.33	105		62	5.76		2.2			
		15	4.17	96		63	6.24		2.6			
65DL	15	7	1.94	127	1480	50	5.21	7.5	2.2		402	
		12	3.33	112		62	6.17		2.2			
		15	4.17	103		63	6.69		2.6			
80DL	2	27.5	7.64	62	2950	63	7.36	11	2.4		248	
		42.5	11.8	55		70	9.10		3.0			
		50.5	14.0	49		67	10.09		4.6			
80DL	3	27.5	7.64	93	2950	63	11.03	18.5	2.4		296	
		42.5	11.8	82		70	13.65		3.0			
		50.5	14.00	73		67	15.14		4.6			
80DL	4	27.5	7.64	124	2950	63	12.71	22	2.4		345	
		42.5	11.8	110		70	18.20		3.0			
		50.5	14.0	98		67	20.18		4.6			
80DL	5	27.5	7.64	155	2950	63	18.39	30	2.4		423	
		42.5	11.8	137		70	22.76		3.0			
		50.5	14.0	122		67	25.23		4.6			
		15	4.17	42	1480	64	2.71	5.5	2.4		242	
		23	6.39	37		70	3.36		3.0			
		27	7.50	33		68	3.72		4.6			
80DL	6	27.5	7.64	186	2950	63	22.07	37	2.4		455	
		42.5	11.8	165		70	27.31		3.0			
		50.5	14.0	147		67	30.27		4.6			
		15	4.17	51	1480	64	3.26	5.5	2.4		258	
		23	6.39	45		70	4.03		3.0			
		27	7.50	40		68	4.46		4.6			

续表

泵型号	级数	流量 Q		扬程 H (m)	转速 n (r/min)	效率 η (%)	轴功率 (kW)	电动机	汽蚀余量 (NPSH)r (m)	叶轮直径 (mm)	总重 (kg)	主要生产厂
		m³/h	L/s					功率(kW)/型号				
80DL	7	15	4.17	59	1480	64	3.80	7.5	2.4		287	广州水泵厂
		23	6.39	52		70	4.70		3.0			
		27	7.50	47		68	5.09		4.6			
80DL	8	15	4.17	68	1480	64	4.34	7.5	2.4		303	
		23	6.39	60		70	5.37		3.0			
		27	7.50	54		68	5.95		4.6			
80DL	9	15	4.17	76	1480	64	4.48	7.5	2.4		319	
		23	6.39	67		70	6.00		3.0			
		27	7.50	60		68	6.69		4.6			
80DL	10	15	4.17	85	1480	64	5.43	11	2.4		393	
		23	6.39	75		70	6.71		3.0			
		27	7.50	67		68	7.43		4.6			
80DL	11	15	4.17	93	1480	64	5.97	11	2.4		409	
		23	6.39	82		70	7.38		3.0			
		27	7.50	74		68	8.18		4.6			
80DL	12	15	4.17	102	1480	64	6.51	11	2.4		425	
		23	6.39	90		70	8.05		3.0			
		27	7.50	81		68	8.92		4.6			
80DL	13	15	4.17	110	1480	64	7.05	11	2.4		441	
		23	6.39	97		70	8.72		3.0			
		27	7.50	87		68	9.66		4.6			
80DL	14	15	4.17	119	1480	64	7.60	15	2.4		470	
		23	6.39	105		70	9.40		3.0			
		27	7.50	94		68	10.40		4.6			
80DL	15	15	4.17	127	1480	64	8.15	15	2.4		486	
		23	6.39	112		70	10.07		3.0			
		27	7.50	100		68	11.15		4.6			
80DLA	6	15	4.17	81	1480	53	6.30	11	3.5		297	
		23	6.39	75		63	7.46		3.8			
		27	7.5	69		63	8.07		4.2			
80DLA	7	15	4.17	94	1480	53	7.35	11	3.5		313	
		23	6.39	87		63	8.70		3.8			
		27	7.5	80		63	9.42		4.2			
80DLA	8	15	4.17	108	1480	53	8.40	15	3.5		342	
		23	6.39	100		63	9.94		3.8			
		27	7.5	92		63	10.77		4.2			
80DLA	9	15	4.17	121	1480	53	9.45	15	3.5		358	
		23	6.39	112		63	11.18		3.8			
		27	7.5	103		63	12.11		4.2			
80DLA	10	15	4.17	135	1480	53	10.5	15	3.5		374	
		23	6.39	125		63	12.43		3.8			
		27	7.5	115		63	13.46		4.2			
80DLA	11	15	4.17	148	1480	53	11.55	18.5	3.5		431	
		23	6.39	137		63	13.67		3.8			
		27	7.5	126		63	14.80		4.2			

续表

泵型号	级数	流量 Q		扬程 H (m)	转速 n (r/min)	效率 η (%)	轴功率 (kW)	电动机 功率(kW)/型号	汽蚀余量 (NPSH)r (m)	叶轮直径 (mm)	总重 (kg)	主要生产厂
		m^3/h	L/s									
80DLA	12	15	4.17	162	1480	53	12.60	18.5	3.5		447	广州水泵厂
		23	6.39	150		63	14.71		3.8			
		27	7.5	138		63	16.15		4.2			
80DLA	13	15	4.17	175	1480	53	13.65	22	3.5		481	
		23	6.39	162		63	16.16		3.8			
		27	7.5	149		63	17.49		4.2			
80DLA	14	15	4.17	189	1480	53	14.70	22	3.5		497	
		23	6.39	175		63	17.40		3.8			
		27	7.5	161		63	18.84		4.2			
80DLA	15	15	4.17	202	1480	53	15.75	22	3.5		513	
		23	6.39	187		63	18.64		3.8			
		27	7.5	172		63	20.19		4.2			
100DL	2	52	14.4	97	2950	62	21.91	30	3.2		440	
		81	22.5	85		72	26.15		4.2			
		95	26.4	74		70	27.42		5.2			
100DL	3	52	14.4	145	2950	62	32.87	45	3.2		546	
		81	22.5	127		72	39.23		4.2			
		95	26.4	111		70	41.14		5.2			
100DL	5	27	7.5	64	1480	63	7.5	11	3.2		366	
		42	11.5	56		72	9.0		4.2			
		50	13.5	49		70	9.5		5.2			
100DL	6	27	7.5	76	1480	63	9.0	15	3.2		403	
		42	11.5	67		72	10.8		4.2			
		50	13.5	58		70	11.4		5.2			
100DL	7	27	7.5	89	1480	63	10.5	15	3.2		427	
		42	11.5	79		72	12.6		4.2			
		50	13.5	68		70	13.3		5.2			
100DL	8	27	7.5	102	1480	63	12.0	18.5	3.2		492	
		42	11.5	90		72	14.4		4.2			
		50	13.5	78		70	15.2		5.2			
100DL	9	27	7.5	115	1480	63	13.5	22	3.2		534	
		42	11.5	101		72	16.2		4.2			
		50	13.5	88		70	17.1		5.2			
100DL	10	27	7.5	128	1480	63	15	22	3.2		558	
		42	11.5	112		72	18		4.2			
		50	13.5	97		70	19		5.2			
100DL	11	27	7.5	141	1480	63	16.5	30	3.2		642	
		42	11.5	123		72	19.8		4.2			
		50	13.5	107		70	20.9		5.2			
100DL	12	27	7.5	154	1480	63	18.0	30	3.2		666	
		42	11.5	134		72	21.6		4.2			
		50	13.5	117		70	22.8		5.2			

续表

泵型号	级数	流量 Q		扬程	转速	效率	轴功率	电动机	汽蚀余量	叶轮	总重	主要
		m^3/h	L/s	H (m)	n (r/min)	η (%)	(kW)	功率(kW)/型号	$(NPSH)_r$ (m)	直径 (mm)	(kg)	生产厂
50DL12-12.5	2	9.0 12.6 18.0	2.5 3.5 5.0	27 25 22	1480	47 55 58	1.40 1.56 1.89	3/Y100L2-4	2 2.2 2.6	207	175	广州市第一水泵厂
	3	9.0 12.6 18.0	2.5 3.5 5.0	40.5 37.5 33	1480	47 55 58	2.10 2.34 2.78	3/Y100L2-4	2 2.2 2.6	207	196	
	4	9.0 12.6 18.0	2.5 3.5 5.0	54 50 44	1480	47 55 58	2.80 3.12 3.70	4/Y112M-4	2 2.2 2.6	207	225	
	5	9.0 12.6 18.0	2.5 3.5 5.0	67.5 62.5 55	1480	47 55 58	3.50 3.9 4.6	5.5/Y132S-4	2 2.2 2.6	207	266	
	6	9.0 12.6 18.0	2.5 3.5 5.0	81 75 66	1480	47 55 58	4.20 4.68 5.5	5.5/Y132S-4	2 2.2 2.6	207	287	
	7	9.0 12.6 18.0	2.5 3.5 5.0	94.5 87.5 77	1480	47 55 58	4.90 5.46 6.5	7.5/Y132M-4	2 2.2 2.6	207	321	
	8	9.0 12.6 18.0	2.5 3.5 5.0	108 100 88	1480	47 55 58	5.60 6.24 7.3	7.5/Y132M-4	2 2.2 2.6	207	342	
	9	9.0 12.6 18.0	2.5 3.5 5.0	121.5 112.5 99	1480	47 55 58	6.3 7.03 8.50	11/Y160M-4	2 2.2 2.6	207	402	
	10	9.0 12.6 18.0	2.5 3.5 5.0	135 125 110	1480	47 55 58	7.0 7.83 9.50	11/Y160M-4	2 2.2 2.6	207	423	
65DL30-15	2	18 30 36	5 8.33 10	33 30 26	1480	53 63 60	3.05 3.89 4.25	5.5/Y132S-4	2 2.5 3	214	280	
	3	18 30 36	5 8.33 10	49.5 45 39	1480	53 63 60	4.57 5.83 6.37	7.5/Y132M-4	2 2.5 3	214	350	
	4	18 30 36	5 8.33 10	66 60 52	1480	53 63 60	6.1 7.78 8.5	11/Y160M-4	2 2.5 3	214	436	
	5	18 30 36	5 8.33 10	82.5 75 65	1480	53 63 60	7.6 9.7 10.62	11/Y160M-4	2 2.5 3	214	486	
	6	18 30 36	5 8.33 10	99 90 78	1480	53 63 60	9.1 11.67 12.75	15/Y160L-4	2 2.5 3	214	544	

续表

泵型号	级数	流量 Q		扬程 H (m)	转速 n (r/min)	效率 η (%)	轴功率 (kW)	电动机 功率(kW)/型号	汽蚀余量 (NPSH)r (m)	叶轮直径 (mm)	总重 (kg)	主要生产厂
		m^3/h	L/s									
65DL30-15	7	18	8	115.5	1480	53	10.68	15/Y160L-4	2	214	590	广州市第一水泵厂
		30	8.33	105		63	13.61		2.5			
		36	10	91		60	14.87		3			
	8	18	5	132	1480	53	12.2	18.5/Y180M-4	2	214	694	
		30	8.33	120		63	15.56		2.5			
		36	10	104		60	17.0		3			
	9	18	8	148.5	1480	53	13.72	22/Y180L-4	2	214	765	
		30	8.33	135		63	17.50		2.5			
		36	10	117		60	19.12		3			
	10	18	5	165	1480	53	15.27	22/Y180M-4	2	214	811	
		30	8.33	150		63	19.45		2.5			
		36	10	130		60	21.24		3			
80DL54-20	2	32.4	9	42	1480	59	6.28	11/Y160M 4	2.1	262	411	
		54	15	40		70	7.84		2.2			
		65	18	34		69	8.72		2.8			
	3	32.4	9	63	1480	59	9.42	15/Y160L-4	2.1	262	495	
		54	15	60		70	11.76		2.2			
		65	18	51		69	13.08		2.8			
	4	32.4	9	84	1480	59	12.56	22/Y180L-4	2.1	262	606	
		54	15	80		70	15.68		2.2			
		65	18	68		69	17.44		2.8			
	5	32.4	9	105	1480	59	15.7	30/Y200L-4	2.1	262	750	
		54	15	100		70	19.6		2.2			
		65	18	85		69	21.8		2.8			
	6	32.4	9	126	1480	59	18.84	30/Y200L-4	2.1	262	800	
		54	15	120		70	23.52		2.2			
		65	18	102		69	26.16		2.8			
	7	32.4	9	147	1480	59	21.98	37/Y225S-4	2.1	262	900	
		54	15	140		70	27.44		2.2			
		65	18	119		69	30.5		2.8			
	8	32.4	9	168	1480	59	25.12	45/Y225M-4	2.1	262	970	
		54	15	160		70	31.36		2.2			
		65	18	136		69	34.88		2.8			
	9	32.4	9	189	1480	59	28.26	45/Y225M-4	2.1	262	986	
		54	15	180		70	35.28		2.2			
		65	18	153		69	39.24		2.8			
	10	32.4	9	210	1480	59	31.4	55/Y250M-4	2.1	262	1028	
		54	15	200		70	39.2		2.2			
		65	18	170		69	43.6		2.8			
100DL72-20	2	50	14	45	1480	62.5	9.8	18.5/Y180M - 4	2.2	262	510	
		72	20	40		72	10.9		2.8			
		90	25	36		73	12.1		4.1			
	3	50.4	14	67.5	1480	68	14.7	22/Y180L－4	2.2	262	615	
		72	20	60		72	16.3		2.8			
		90	25	54		73	18.1		4.1			
	4	50.4	14	90	1480	68	19.6	30/Y200L 4	2.2	262	715	
		72	20	80		72	21.8		2.8			
		90	25	72		73	24.1		4.1			
	5	50.4	14	112.5	1480	68	24.5	37/Y225S-4	2.2	262	810	
		72	20	100		72	27.2		2.8			
		90	25	90		73	30.2		4.1			
	6	50.4	14	135	1480	68	29.4	45/Y250M-4	2.2	262	985	
		72	20	120		72	32.68		2.8			
		90	25	106		73	36.3		4.1			
	7	50.4	14	157.5	1480	68	34.3	55/Y250M-4	2.2	262	1185	
		72	20	140		72	38.1		2.8			
		90	25	126		73	42.3		4.1			

续表

泵型号	级数	流量 Q		扬程 H (m)	转速 n (r/min)	效率 η (%)	轴功率 (kW)	电动机 功率(kW)/型号	汽蚀余量 (NPSH)r (m)	叶轮直径 (mm)	总重 (kg)	主要生产厂
		m^3/h	L/s									
100DL72-20	8	50.4 72 90	14 20 25	180 160 144	1480	68 72 73	39.2 43.6 48.3	55/Y250M-4	2.2 2.8 4.1	262	1240	广州市第一水泵厂
	9	50.4 72 90	14 20 25	202.5 180 162	1480	68 72 73	44.1 49 54.4	75/Y280S-4	2.2 2.8 4.1	262	1385	
	10	50.4 72 90	14 20 25	225 200 180	1480	68 72 73	49 54.4 60.43	75/Y280S-4	2.2 2.8 4.1	262	1405	
100DL108-20	2	72 108 126	20 30 35	45 40 34	1480	68 72 67	13 15.13 17.4	22/Y180L-4	2.2 2.8 4.1	262	510	
	3	72 108 126	20 30 35	67.5 60 51	1480	68 72 67	19.5 22.7 26.1	30/Y200L-4	2.2 2.8 4.1	262	615	
	4	72 108 126	20 30 35	90 80 68	1480	68 72 67	26 30.86 34.8	37/Y225S-4	2.2 2.8 4.1	262	715	
	5	72 108 126	20 30 35	112.5 100 85	1480	68 72 67	32.44 37.82 43.53	45/Y225M-4	2.2 2.8 4.1	262	810	
	6	72 108 126	20 30 35	135 120 102	1480	68 72 67	39.9 45.39 52.23	55/Y250M-4	2.2 2.8 4.1	262	985	
	7	72 108 126	20 30 35	157.5 140 119	1480	68 72 67	45.4 52.95 60.94	75/Y280S-4	2.2 2.8 4.1	262	1185	
	8	72 108 126	20 30 35	180 160 136	1480	68 72 67	51.9 60.52 69.65	75/Y280S-4	2.2 2.8 4.1	262	1240	
	9	72 108 126	20 30 35	202.5 180 166.5	1480	68 72 67	58.5 68.1 78.3	90/Y280M-4	2.2 2.8 4.1	262	1385	
	10	72 108 126	20 30 35	225 200 185	1480	68 72 67	65 75.66 87	90/Y280M-4	2.2 2.8 4.1	262	1405	
150DL150-20	2	108 150 180	30 41.6 50	45 40 34	1480	75 80 78	17.64 20.42 21.32	30/Y200L-4	2.2 2.8 3.7	268	680	
	3	108 150 180	30 41.6 50	67.5 60 51	1480	75 80 78	26.46 30.63 33.33	37/Y225S-4	2.2 2.8 3.7	268	865	
	4	108 150 180	30 41.6 50	90 80 68	1480	75 80 78	35.28 40.84 42.74	45/Y225M-4	2.2 2.8 3.7	268	960	
	5	108 150 180	30 41.6 50	112.5 100 85	1480	75 80 78	44.1 51.05 53.41	55/Y250M-4	2.2 2.8 3.7	268	1035	

续表

泵型号	级数	流量 Q		扬程 H (m)	转速 n (r/min)	效率 η (%)	轴功率 (kW)	电动机 功率(kW)/型号	汽蚀余量 $(NPSH)_r$ (m)	叶轮直径 (mm)	总重 (kg)	主要生产厂
		m^3/h	L/s									
150DL150-20	6	108 150 180	30 41.6 50	135 120 102	1480	75 80 78	52.92 61.26 66.66	75/Y280S-4	2.2 2.8 3.7	268	1335	广州市第一水泵厂
	7	108 150 180	30 41.6 50	157.5 140 119	1480	75 80 78	61.74 71.47 74.77	75/Y280S-4	2.2 2.8 3.7	268	1382	
	8	108 150 180	30 41.6 50	180 160 136	1480	75 80 78	70.56 81.68 85.88	90/Y280M-4	2.2 2.8 3.7	268	1535	
150DL200-20	2	120 200 240	33.3 55.6 66.7	45 40 35	1480	70 78 75	21.0 27.9 30.6	37/Y225S-4	3.0 3.5 4.1	268	865	
	3	120 200 240	33.3 55.6 66.7	67.5 60 52	1480	70 78 75	31.5 41.9 45.9	55/Y250M-4	3.0 3.5 4.1	268	1035	
	4	120 200 240	33.3 55.6 66.7	90 80 70	1480	70 78 75	42 55.8 61.2	75/Y280S-4	3.0 3.5 4.1	268	1335	
	5	120 200 240	33.3 55.6 66.7	112.5 100 87	1480	70 78 75	52.5 69.75 76.25	90/Y280M-4	3.0 3.5 4.1	268	1535	
	6	120 200 240	33.3 55.6 66.7	135 120 104	1480	70 78 75	63 83.7 91.55	110/Y315S-4	3.0 3.5 4.1	268	1806	
65DL	2	36 60 70	10 16.7 19.4	132 120 104	2950	56 62 60	23.10 31.62 33.04	37	5	214		
	3	36 60 70	10 16.7 19.4	198 180 156	2950	56 62 60	34.66 47.43 49.56	55	5	214		
	4	36 60 70	10 16.7 19.4	264 240 208	2950	56 62 60	46.22 63.25 66.08	75	5	214		
80DL	2	64.8 108 129.6	18 30 36	172.8 160 136.8	2950	60.7 70 66.5	50.24 62.72 72.96	75	5	262		
	3A	64.8 108 129.6	18 30 36	240 228 192	2950	60.7 70 66.5	69.75 95.8 101.9	110	5	256		
	3B	64.8 108 129.6	18 30 36	192 180 144	2950	59 68 65	57.43 77.85 78.20	90	5	250		

续表

泵型号	级数	流量 Q		扬程 H (m)	转速 n (r/min)	效率 η (%)	轴功率 (kW)	电动机	汽蚀余量 (NPSH)r (m)	叶轮直径 (mm)	总重 (kg)	主要生产厂
		m³/h	L/s					功率(kW)/型号				
50DL	2	8.8 12.5 16.2	2.45 3.47 4.5	26 25 22	2900	55 60 64	1.417	3	2		90	杭州南方特种泵厂
	3	8.8 12.5 16.2	2.45 3.47 4.5	39 37.5 33		55 60 64	2.126	3	2		110	
	4	8.8 12.5 16.2	2.45 3.47 4.5	52 50 44		55 60 64	2.835	4	2		130	
	5	8.8 12.5 16.2	2.45 3.47 4.5	65 62.5 55		55 60 64	3.544	5.5	2		160	
	6	8.8 12.5 16.2	2.45 3.47 4.5	78 75 66		55 60 64	4.252	5.5	2		180	
	7	8.8 12.5 16.2	2.45 3.47 4.5	91 87.5 77		55 60 64	4.961	5.5	2		200	
	8	8.8 12.5 16.2	2.45 3.47 4.5	104 100 88		55 60 64	5.67	7.5	2		230	
	9	8.8 12.5 16.2	2.45 3.47 4.5	117 112.5 99		55 60 64	6.378	7.5	2		250	
	10	8.8 12.5 16.2	2.45 3.47 4.5	130 125 110		55 60 64	7.087	11	2		270	
	11	8.8 12.5 16.2	2.45 3.47 4.5	143 137.5 121		55 60 64	7.796	11	2		290	
	12	8.8 12.5 16.2	2.45 3.47 4.5	156 150 132		55 60 64	8.504	11	2		320	
	13	8.8 12.5 16.2	2.45 3.47 4.5	169 162.5 143		55 60 64	9.213	11	2		340	
	14	8.8 12.5 16.2	2.45 3.47 4.5	182 175 154		55 60 64	9.921	15	2		370	

续表

泵型号	级数	流量 Q m³/h	流量 Q L/s	扬程 H (m)	转速 n (r/min)	效率 η (%)	轴功率 (kW)	电动机 功率(kW)/型号	汽蚀余量 (NPSH)r (m)	叶轮直径 (mm)	总重 (kg)	主要生产厂
65DL	2	17.5 25 32.5	4.86 6.95 9.02	26 25 21	2900	60 65 58	2.617	4	2.5		140	杭州南方特种泵厂
	3	17.5 25 32.5	4.86 6.95 9.02	39 37 31.5		60 65 58	3.925	5.5	2.5		170	
	4	17.5 25 32.5	4.89 6.95 9.02	52 50 42		60 65 58	5.233	7.5	2.5		200	
	5	17.5 25 32.5	4.89 6.95 9.02	65 62.5 52.5		60 65 58	6.542	11	2.5		230	
	6	17.5 25 32.5	4.89 6.95 9.05	78 75 63		60 65 58	7.850	11	2.5		250	
	7	17.5 25 32.5	4.89 6.95 9.02	91 87.5 73.5		60 65 58	9.159	11	2.5		270	
	8	17.5 25 32.5	4.89 6.95 9.02	104 100 84		60 65 58	10.467	15	2.5		300	
	9	17.5 25 32.5	4.89 6.95 9.02	117 112.5 94.5		60 65 58	11.776	15	2.5		330	
	10	17.5 25 32.5	4.89 6.95 9.02	130 125 105		60 65 58	13.084	15	2.5		360	
	11	17.5 25 32.5	4.89 6.95 9.02	143 137.5 115.5		60 65 58	14.392	18.5	2.5		400	
	12	17.5 25 32.5	4.89 6.95 9.02	156 150 126		60 65 58	15.701	18.5	2.5		440	
	13	17.5 25 32.5	4.89 6.95 9.02	169 162.5 136.5		60 65 58	17.010	18.5	2.5		490	
	14	17.5 25 32.5	4.89 6.95 9.02	182 175 147		60 65 58	18.318	18.5	2.5		520	
80DL	2	32.4 50.4 65.16	9 14 18.1	43.2 40 34.2	1450	60.7 70 66.5	6.28 7.84 9.12	11	2.5		566	
	3	32.4 50.4 65.16	9 14 18.1	64.8 60 51.3		60.7 70 66.5	9.42 11.76 13.68	15	2.5		640	
	4	32.4 50.4 65.16	9 14 18.1	86.4 80 68.4		60.7 70 66.5	12.56 15.68 18.24	22	2.5		750	
	5	32.4 50.4 65.16	9 14 18.1	108 100 85.5		60.7 70 66.5	15.70 19.60 22.80	30	2.5		900	
	6	32.4 50.4 65.16	9 14 18.1	129.6 120 102.6		60.7 70 66.5	18.84 23.52 27.36	30	2.5		945	
	7	32.4 50.4 65.16	9 14 18.1	151.2 140 119.7		60.7 70 66.5	21.98 27.44 31.92	37	2.5		1038	
	8	32.4 50.4 65.16	9 14 18.1	172.8 160 136.8		60.7 70 66.5	25.12 31.36 36.48	45	2.5		1120	
	9	32.4 50.4 65.16	9 14 18.1	194.4 180 153.9		60.7 70 66.5	28.26 35.28 41.04	45	2.5		1175	
	10	32.4 50.4 65.16	9 14 18.1	216 200 171		60.7 70 66.5	31.40 39.20 45.60	55	2.5		1335	

续表

泵型号	级数	流量 Q m³/h	流量 Q L/s	扬程 H (m)	转速 n (r/min)	效率 η (%)	轴功率 (kW)	电动机 功率(kW)/型号	汽蚀余量 (NPSH)r (m)	叶轮直径 (mm)	总重 (kg)	主要生产厂
80DL (R) 50	2	50	13.9	64	2950	70	12.44	15/Y160M2-2	吸程 7.5			杭州南方特种泵厂
		25	6.94	16	1480	66	1.65	2.2/Y100L1-4				
80DL (R) 50	3	50	13.9	96	2950	70	18.67	22/Y180M-2				
		25	6.94	24	1480	66	2.33	3.0/Y100L2-4				
80DL (R) 50	4	50	13.9	128	2950	70	24.89	30/Y200L1-2				
		25	6.94	32	1480	66	3.11	4.0/Y112M-4				
80DL (R) 50	5	50	13.9	160	2950	70	31.11	37/Y200L2-2				
		25	6.94	40	1480	66	3.89	5.5/Y132S-4				
80DL (R) 50	6	50	13.9	192	2950	70	37.33	45/Y225M-2				
		25	6.94	48	1480	66	4.67	5.5/Y132S-4				
80DL (R) 50	7	25	6.94	56	1480	66	5.44	7.5/Y132M-4				
80DL (R) 50	8			64			6.2					
80DL (R) 50	9			72			7.00	11.0/Y160M-4				
80DL (R) 50	10			80			7.78					
100DL (R) 100	2	100	27.8	64	2950	72	24.20	30/Y200L1-2				
		50	13.9	16	1480	69	3.02	4.0/Y112M-4				
100DL (R) 100	3	100	27.8	96	2950	72	36.30	45/Y225M-2				
		50	13.9	24	1480	69	4.54	5.5/Y132S-4				
100DL (R) 100	4	100	27.8	128	2950	72	48.40	55/Y250M-2				
		50	13.9	32	1480	69	6.05	7.5/Y132M-4				
100DL (R) 100	5	100	27.8	160	2950	72	60.49	75/Y280S-2				
		50	13.9	40	1480	69	7.56	11/Y160M-4				
100DL (R) 100	6	100	27.8	19	2950	72	72.59	90/Y280M-2				
		50	13.9	48	1480	69	9.07	11/Y160M-4				
100DL (R) 100	7	50	13.9	56	1480	69	10.59	15/Y160L-4				
100DL (R) 100	8			64			12.10					
100DL (R) 100	9			72			13.61	18.5/Y180M-4				
100DL (R) 100	10			80			15.12					

续表

泵型号	级数	流量 Q		扬程 H (m)	转速 n (r/min)	效率 η (%)	轴功率 (kW)	电动机 功率(kW)/型号	汽蚀余量 (NPSH)r (m)	叶轮直径 (mm)	总重 (kg)	主要生产厂
		m^3/h	L/s									
100DL	2	72 100 126	20 27.8 35	43.4 40 34	1450	65 72 70	13.1 15.14 16.67	18.5	3.5		764	杭州南方特种泵厂
	3	72 100 126	20 27.8 35	65.1 60 51		65 72 70	19.65 22.72 25.01	30	3.5		900	
	4	72 100 126	20 27.8 35	86.8 80 68		65 72 70	26.2 30.28 33.34	37	3.5		995	
	5	72 100 126	20 27.8 35	108.5 100 85		65 72 70	32.75 37.86 41.68	45	3.5		1079	
	6	72 100 126	20 27.8 35	130.2 120 102		65 72 70	39.3 54.43 50.01	55	3.5		1241	
	7	72 100 126	20 27.8 35	151.9 140 119		65 72 70	25.85 53.0 58.35	75	3.5		1443	
	8	72 100 126	20 27.8 35	173.6 160 136		65 72 70	52.4 60.57 66.68	75	3.5		1500	
	9	72 100 126	20 27.8 35	195.3 180 153		65 72 70	58.95 68.14 75.02	90	3.5		1600	
	10	72 100 126	20 27.8 35	217 200 170		65 72 70	65.5 75.71 83.35	90	3.5		1657	
150DL	2	126 160 200	35 44.44 55.56	54 50 46		66 76 74	28.67	37	3.5		995	
	3	126 160 200	35 44.44 55.56	81 75 69		66 76 74	43	55	3.5		1201	
	4	126 160 200	35 44.44 55.56	108 100 92		66 76 74	57.33	75	3.5		1500	
	5	126 160 200	35 44.44 55.56	135 125 115		66 76 74	71.66	90	3.5		1667	
	6	126 160 200	35 44.44 55.56	162 150 138		66 76 74	85.99	110	3.5		1860	
	7	126 160 200	35 44.44 55.56	189 175 161		66 76 74	100.32	132	3.5		2050	
	8	126 160 200	35 44.44 55.56	216 200 104		66 76 74	114.65	160	3.5		2101	
	9	126 160 200	35 44.44 55.56	243 225 207		66 76 74	128.99	160	3.5		2315	

续表

泵型号	级数	流量 Q		扬程 H (m)	转速 n (r/min)	轴功率 (kW)	电动机	效率 η (%)	汽蚀余量 (NPSH)r (m)	叶轮直径 (mm)	总重 (kg)	主要生产厂
		m^3/h	L/s				功率(kW) 型号					
40DL8-10 (40DLR8-10)	2	6.4	1.78	20.7	1450	0.820	1.5	44	1.57	192	132	威海水泵厂（DLR型为热水泵）
		8.0	2.22	20.0		0.908		48	2.00			
		10.0	2.78	18.7		0.999		51	1.00			
40DL8-10 (40DLR8-10)	3	6.4	1.78	31.0		1.228	2.2	44	1.57		157	
		8.0	2.22	30.0		1.362		48	2.00			
		10.0	2.78	28.0		1.495		51	1.00			
40DL8-10 (40DLR8-10)	4	6.4	1.78	41.3		1.636	3	44	1.57		179	
		8.0	2.22	40.0		1.816		48	2.00			
		10.0	2.78	37.3		1.992		51	1.00			
40DL8-10 (40DLR8-10)	5	6.4	1.78	51.7		2.048	3	44	1.57		197	
		8.0	2.22	50.0		2.269		48	2.00			
		10.0	2.78	46.7		2.494		51	1.00			
40DL8-10 (40DLR8-10)	6	6.4	1.78	62.0		2.456	4.0	44	1.57		220	
		8.0	2.22	60.0		2.723		48	2.00			
		10.0	2.78	56.0		2.990		51	1.00			
40DL8-10 (40DLR8-10)	7	6.4	1.78	72.3		2.864	5.5	44	1.57		263	
		8.0	2.22	70.0		3.177		48	2.00			
		10.0	2.78	65.3		3.487		51	1.00			
40DL8-10 (40DLR8-10)	8	6.4	1.78	82.7		3.276	5.5	44	1.57		281	
		8.0	2.22	80.0		3.631		48	2.00			
		10.0	2.78	74.7		3.989		51	1.00			
40DL8-10 (40DLR8-10)	9	6.4	1.78	93.0		3.684	5.5	44	1.57		299	
		8.0	2.22	90.0		4.085		48	2.00			
		10.0	2.78	84.0		4.485		51	1.00			
40DL8-10 (40DLR8-10)	10	6.4	1.78	103.3		4.092	7.5	44	1.57		330	
		8.0	2.22	100.0		4.539		48	2.00			
		10.0	2.78	93.3		4.982		51	1.00			
50DL12-12 (50DLR12-12)	2	9.0	2.50	25.0		1.23	3	50	1.4	200	184	
		12.6	3.50	24.4		1.55		54	1.6			
		18.0	5.00	20.4		1.82		55	1.8			
50DL12-12 (50DLR12-12)	3	9.0	2.50	37.5		1.84	3	50	1.4		209	
		12.6	3.50	36.6		2.33		54	1.6			
		18.0	5.00	30.6		2.73		55	1.8			
50DL12-12 (50DLR12-12)	4	9.0	2.50	50.0		2.45	4	50	1.4		245	
		12.6	3.50	48.8		3.10		54	1.6			
		18.0	5.00	40.8		3.64		55	1.8			
50DL12-12 (50DLR12-12)	5	9.0	2.50	62.5		3.06	5.5	50	1.4		296	
		12.6	3.50	61.0		3.88		54	1.6			
		18.0	5.00	51.0		4.55		55	1.8			
50DL12-12 (50DLR12-12)	6	9.0	2.50	75.0		3.68	5.5	50	1.4		321	
		12.6	3.50	73.2		4.65		54	1.6			
		18.0	5.00	61.2		5.45		55	1.8			
50DL12-12 (50DLR12-12)	7	9.0	2.50	87.5		4.29	7.5	50	1.4		359	
		12.6	3.50	85.4		5.43		54	1.6			
		18.0	5.00	71.4		6.36		55	1.8			

续表

泵型号	级数	流量 Q		扬程 H (m)	转速 n (r/min)	轴功率 (kW)	电动机	效率 η (%)	汽蚀余量 (NPSH)r (m)	叶轮直径 (mm)	总重 (kg)	主要生产厂
		m³/h	L/s				功率(kW)/型号					
50DL12-12 (50DLR12-12)	8	9.0	2.50	100.0	1450	4.90	7.5	50	1.4	200	384	威海水泵厂
		12.6	3.50	97.6		6.20		54	1.6			
		18.0	5.00	81.6		7.27		55	1.8			
50DL12-12 (50DLR12-12)	9	9.0	2.50	112.5		5.51	11	50	1.4		458	
		12.6	3.50	109.8		6.98		54	1.6			
		18.0	5.00	91.8		8.18		55	1.8			
50DL12-12 (50DLR12-12)	10	9.0	2.50	125.0		6.13	11	50	1.4		483	
		12.6	3.50	122.0		7.75		54	1.6			
		18.0	5.00	102.0		9.09		55	1.8			
50DL15-12 (50DLR15-12)	2	10	2.78	26		1.29	3.0	55	1.8	200	184	
		15	4.17	24		1.63		60	2.0			
		22	6.11	18		1.93		55	2.5			
50DL15-12 (50DLR15-12)	3	10	2.87	39		1.93	4.0	55	1.8		220	
		15	4.17	36		2.45		60	2.0			
		22	6.11	27		2.94		55	2.5			
50DL15-12 (50DLR15-12)	4	10	2.87	52		2.57	5.5	55	1.8		271	
		15	4.17	48		3.27		60	2.0			
		22	6.11	36		3.92		55	2.5			
50DL15-12 (50DLR15-12)	5	10	2.87	65		3.22	5.5	55	1.8		296	
		15	4.17	60		4.08		60	2.0			
		22	6.11	45		4.90		55	2.5			
50DL15-12 (50DLR15-12)	6	10	2.87	78		3.86	7.5	55	1.8		334	
		15	4.17	72		4.90		60	2.0			
		22	6.11	54		5.88		55	2.5			
50DL15-12 (50DLR15-12)	7	10	2.87	91		4.51	7.5	55	1.8		359	
		15	4.17	84		5.72		60	2.0			
		22	6.11	63		6.86		55	2.5			
50DL15-12 (50DLR15-12)	8	10	2.87	104		5.15	11	55	1.8		433	
		15	4.17	96		6.54		60	2.0			
		22	6.11	72		7.84		55	2.5			
50DL15-12 (50DLR15-12)	9	10	2.87	117		5.79	11	55	1.8		458	
		15	4.17	108		7.35		60	2.0			
		22	6.11	81		8.82		55	2.5			
50DL15-12 (50DLR15-12)	10	10	2.87	130		6.44	11	55	1.8		483	
		15	4.17	120		8.17		60	2.0			
		22	6.11	90		9.80		55	2.5			
65DL32-15 (65DLR32-15)	2	22	6.11	32		3.20	5.5	60	4.8	224	269	
		32	8.89	30		4.02		65	5.5			
		42	11.67	24		4.58		60	6.5			
65DL32-15 (65DLR32-15)	3	22	6.11	48		4.79	7.5	60	4.8		310	
		32	8.89	45		6.03		65	5.5			
		42	11.67	36		6.86		60	6.5			
65DL32-15 (65DLR32-15)	4	22	6.11	64		6.39	11	60	4.8		386	
		32	8.89	60		8.04		65	5.5			
		42	11.67	48		9.15		60	6.5			
65DL32-15 (65DLR32-15)	5	22	6.11	80		7.99	15	60	4.8		437	
		32	8.89	75		10.06		65	5.5			
		42	11.67	60		11.44		60	6.5			
65DL32-15 (65DLR32-15)	6	22	6.11	96		9.59	15	60	4.8		465	
		32	8.89	90		12.07		65	5.5			
		42	11.67	72		13.73		60	6.5			

续表

泵型号	级数	流量 Q		扬程 H (m)	转速 n (r/min)	轴功率 (kW)	电动机	效率 η (%)	汽蚀余量 (NPSH)r (m)	叶轮直径 (mm)	总重 (kg)	主要生产厂
		m^3/h	L/s				功率(kW)/型号					
65DL32-15 (65DLR32-15)	7	22 32 42	6.11 8.89 11.67	112 105 84	1450	11.18 14.08 16.01	18.5	60 65 60	4.8 5.5 6.5	224	530	威海水泵厂
65DL32-15 (65DLR32-15)	8	22 32 42	6.11 8.89 11.67	128 120 96		12.78 16.08 18.30	22	60 65 60	4.8 5.5 6.5		582	
80DL50-20 (80DLR50-20)	2	32 50 73	8.89 13.89 20.28	43 40 32		5.86 7.78 9.79	11	64 70 65	2.0 2.5 3.1	250	366	
80DL50-20 (80DLR50-20)	3	32 50 73	8.89 13.89 20.28	64.5 60.0 48.0		8.78 11.67 14.68	15	64 70 65	2.0 2.5 3.1		419	
80DL50-20 (80DLR50-20)	4	32 50 73	8.89 13.89 20.28	86 80 64		11.53 15.56 19.57	22	64 70 65	2.0 2.5 3.1		503	
80DL50-20 (80DLR50-20)	5	32 50 73	8.89 13.89 20.28	107.5 100.0 80.0		14.64 19.45 24.47	30	64 70 65	2.0 2.5 3.1		616	
80DL50-20 (80DLR50-20)	6	32 50 73	8.89 13.89 20.28	129 120 96		17.57 23.34 29.36	30	64 70 65	2.0 2.5 3.1		640	
80DL50-20 (80DLR50-20)	7	32 50 73	8.89 13.89 20.28	150.5 140 112		20.51 27.23 34.26	37	64 70 65	2.0 2.5 3.1		684	
80DL50-35 (80DLR50-35)	2	32 50 73	8.89 13.89 20.28	70		17.99	30	53				
80DL50-35 (80DLR50-35)	3	32 50 73	8.89 13.89 20.28	105		26.99	37	53				
80DL50-35 (80DLR50-35)	4	32 50 73	8.89 13.89 20.28	140		35.99	45	53				
80DL50-35 (80DLR50-35)	5	32 50 73	8.89 13.89 20.28	175		44.98	55	53				
80DL50-35 (80DLR50-35)	6	32 50 73	8.89 13.89 20.28	210		53.98	75	53				
80DL50-35 (80DLR50-35)	7	32 50 73	8.89 13.89 20.28	245		62.98	75	53				
100DL100-20 (100DLR100-20)	2	60 100 120	16.67 27.78 33.33	48 40 34		11.71 15.13 17.09	18.5	67 72 65	2.5 3.0 3.5	265	473	
100DL100-20 (100DLR100-20)	3	60 100 120	16.67 27.78 33.33	72 60 51		17.56 22.69 25.64	30	67 72 65	2.5 3.0 3.5		600	
100DL100-20 (100DLR100-20)	4	60 100 120	16.67 27.78 33.33	96 80 68		23.41 30.26 34.19	37	67 72 65	2.5 3.0 3.5		695	

续表

泵型号	级数	流量 Q m³/h	流量 Q L/s	扬程 H (m)	转速 n (r/min)	轴功率 (kW)	电动机 功率(kW)/型号	效率 η (%)	汽蚀余量 (NPSH)r (m)	叶轮直径 (mm)	总重 (kg)	主要生产厂
100DL100-20 (100DLR100-20)	5	60 100 120	16.67 27.78 33.33	120 100 85	1450	29.27 37.82 42.74	45	67 72 65	2.5 3.0 3.5	265	763	威海水泵厂、赣州制泵有限责任公司（生产150DLR型）
100DL100-20 (100DLR100-20)	6	60 100 120	16.67 27.78 33.33	144 120 102		35.12 45.39 51.28	55	67 72 65	2.5 3.0 3.5		880	
100DL100-20 (100DLR100-20)	7	60 100 120	16.67 27.78 33.33	168 140 119		40.98 52.99 38.81	75	67 72 65	2.5 3.0 3.5		1005	
100DL100-35 (100DLR100-35)	2	60 100 120	16.67 27.78 33.33	70		28.90	37	66				
100DL100-35 (100DLR100-35)	3	60 100 120	16.67 27.78 33.33	105		43.35	55	66				
100DL100-35 (100DLR100-35)	4	60 100 120	16.67 27.78 33.33	140		57.80	75	66				
100DL100-35 (100DLR100-35)	5	60 100 120	16.67 27.78 33.33	175		72.25	90	66				
100DL100-35 (100DLR100-35)	6	60 100 120	16.67 27.78 33.33	210		86.70	110	66				
100DL100-35 (100DLR100-35)	7	60 100 120	16.67 27.78 33.33	245		101.15	132	66				
150DL160-25 (150DLR160-25)	2	120 160 200	33.3 44.4 55.6	53 50 44	1450	24.1 28.7 32.8	37	72 76 73	3.1 3.5 3.8	295	1143.6	
150DL160-25 (150DLR160-25)	3	120 160 200	33.3 44.4 55.6	79.5 75 66		36.1 43.0 49.2	55	72 76 73	3.1 3.5 3.8		1396.3	
150DL160-25 (150DLR160-25)	4	120 160 200	33.3 44.4 55.6	106 100 88		48.1 57.3 65.7	75	72 76 73	3.1 3.5 3.8		1672.2	
150DL160-25 (150DLR160-25)	5	120 160 200	33.3 44.4 55.6	133 125 110		60.1 71.7 82.1	90	72 76 73	3.1 3.5 3.8		1918	
150DL160-25 (150DLR160-25)	6	120 160 200	33.3 44.4 55.6	159 150 132		72.2 86.0 98.5	110	72 76 73	3.1 3.5 3.8		2407.3	
150DL160-25 (150DLR160-25)	7	120 160 200	33.3 44.4 55.6	186 175 154		84.2 100 115	132	72 76 73	3.1 3.5 3.8		2663.5	
150DL160-25 (150DLR160-25)	8	120 160 200	33.3 44.4 55.6	212 200 176		96.2 115 132	132	72 76 73	3.1 3.5 3.8		2820.1	
150DL160-25 (150DLR160-25)	9	120 160 200	33.3 44.4 55.6	239 225 198		108 129 148	160	72 76 73	3.1 3.5 3.8		3036.2	

五、外形及安装尺寸

DL 型立式多级分段式离心泵外形及安装尺寸见图 3-425～428 和表 3-133～137。

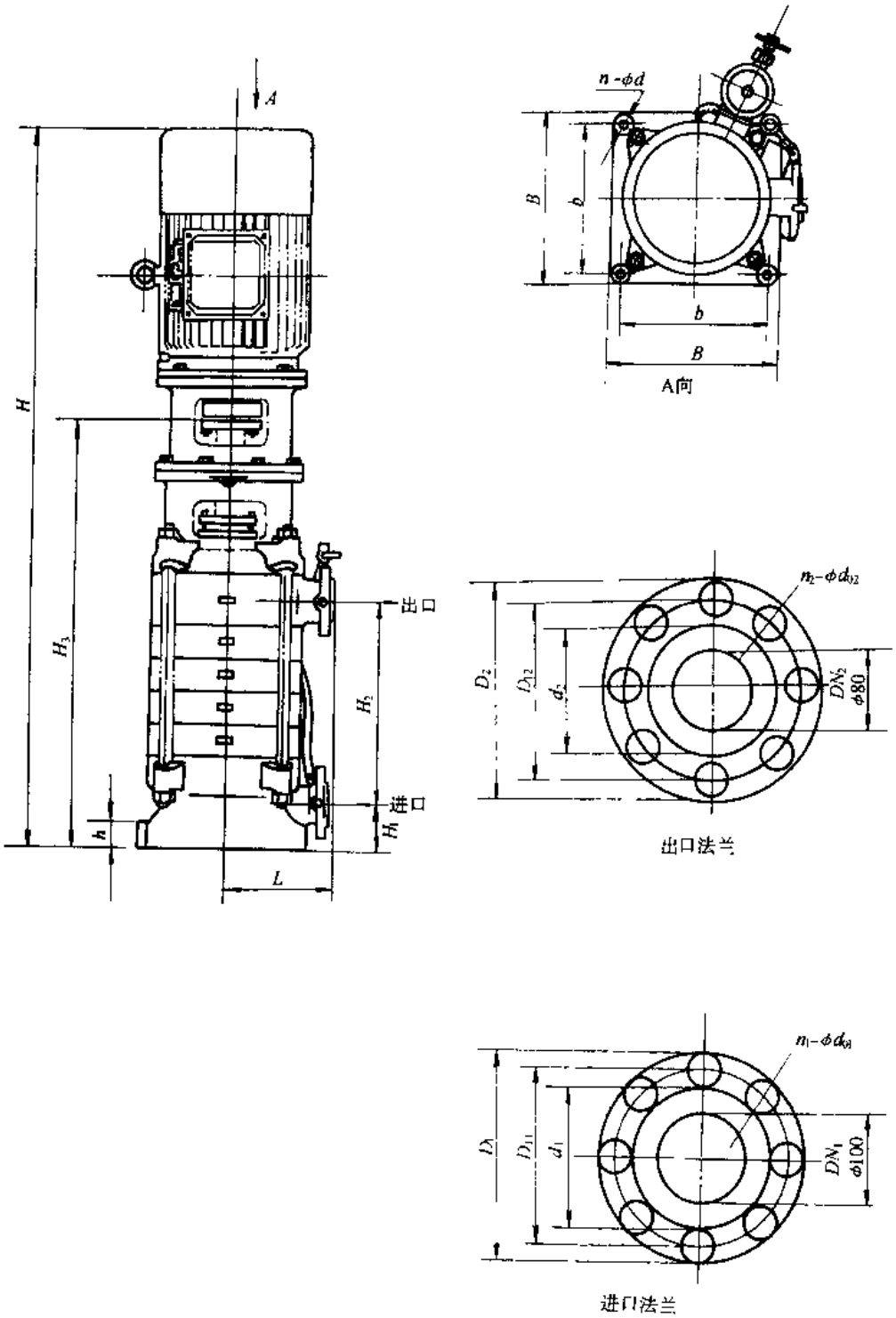

图 3-425 DL 型立式多级分段式离心泵的外形及安装尺寸

DL 型立式多级分段式离心泵的外形及安装尺寸（mm） 表 3-133

泵型号	级数	H	H_1	H_2	H_3	L	h	B	b	n-ϕd	电动机 型号	电动机 功率(kW)	总重(kg)	主要生产厂
50DL	2	1084	104	189	700	220	45	360	305	4-18	Y100L2-4 (B_5)	3	235	唐山水泵厂
	3	1152		257	768								256	
	4	1240		325	836						Y112M-4 (B_5)	4	285	
	5	1383		393	904						Y132S-4 (B_5)	5.5	326	
	6	1451		461	972								347	
	7	1559		529	1040						Y132M-4 (B_5)	7.5	381	
	8	1627		597	1108								402	
	9	1780		665	1176						Y160M-4 (B_5)	11	468	
	10	1848		733	1244								489	
65DL	2	1306	167	199	827	260	45	430	370	4-24	Y132S-4 (B_5)	5.5	379	
	3	1426		279	907						Y132M-4 (B_5)	7.5	447	
	4	1591		359	987						Y160M-4 (B_5)	11	536	
	5	1716		439	1067						Y160L-4 (B_5)	15	600	
	6	1796		519	1147								644	
	7	1901		599	1227						Y180M-4 (V_1)	18.5	728	
	8	2021		670	1287						Y180L-4 (V_1)	22	794	
	9	2101		759	1307								839	
	10	2246		839	1467						Y200L-4 (V_1)	30	962	
80DL	2	1485	120	277	881	280	60	450	400	4-23	Y160M-4 (V_1)	11	566	
	3	1619		366	970						Y160L-4 (V_1)	15	640	
	4	1733		455	1059						Y180L-4 (V_1)	22	756	
	5	1927		544	1148						Y200L-4 (V_1)	30	900	
	6	2016		633	1237								945	
	7	2150		722	1326						Y225S-4 (V_1)	37	1038	
	8	2239		811	1415							15	1120	
	9	2353		900	1504						Y225M-4 (V_1)		1175	
	10	2527		989	1593						Y250M-4 (V_1)	55	1335	
100DL	2	1616	130	293	902	280	60	470	410	4-23	Y180L-4 (V_1)	22	764	
	3	1784		396	1005						Y200L-4 (V_1)	30	900	
	4	1932		499	1108						Y225S-4 (V_1)	37	995	
	5	2060		602	1211						Y225M-4 (V_1)	45	1079	
	6	2248		705	1314						Y250M-4 (V_1)	55	1241	
	7	2421		808	1417						Y280S-4 (V_1)	75	1443	
	8	2524		911	1520								1500	
	9	2677		1014	1623						Y280M-4 (V_1)	90	1600	
	10	2780		1117	1726								1657	
40DL	2	755	84	100		160	30	260	220	4-18	Y100L-2 (B_5)	3		江山伟懋制泵有限公司
	3	825		150							Y112M-2 (B_5)	4		
	4	925		200							Y132S1-2 (B_5)	5.5		
	5	975		250							Y132S2-2 (B_5)	7.5		
	6	1150		300										
	7	1200		350							Y160M-2 (B_5)	11		
	8	1250		400										

续表

泵型号	级数	H	H_1	H_2	H_3	L	h	B	b	n-ϕd	电动机 型号	电动机 功率(kW)	总重(kg)	主要生产厂
40DL	2	866	84	130		160	30	260	220	4-18	Y100L-2 (B_5)	3	118	江山伟德制泵有限公司
	3	936		180							Y112M-2 (B_5)	4	136	
	4	1066		230							Y132S1-2 (B_5)	5.5	167	
	5	1115		280							Y132S2-2 (B_5)	7.5	184	
	6	1315		330									190	
	7	1365		380							Y160M-2 (B_5)	11	245	
	8	1415		430									251	
50DL	2	761		115		160	30	260	220	4-18	Y100L-2 (B_5)	3	103	
	3	817		171							Y100L-2 (B_5)	3	109	
	4	893		225							Y112M-2 (B_5)	4	127	
	5	999		283							Y132S1-2 (B_5)	5.5	158	
	6	1055		339									164	
	7	1111		395							Y132S3-2 (B_5)	7.5	181	
	8	1167		445									187	
65DL	2	1306	167	199		260	45	430	370	4-24	Y132S1-4 (B_5)	5.5	451	
	3	1426		279							Y132M-4 (B_5)	7.5	490	
	4	1591		359							Y160M-4 (B_5)	11	567	
	5	1716		439							Y160L-4 (B_5)	15	607	
	6	1796		519									635	
	7	1961		599							Y180M-4 (V_1)	18.5	691	
	8	2021		679							Y180L-4 (V_1)	22	749	
	9	2101		759							Y180L-4 (V_1)	22	767	
	10	2246		839							Y200L-4 (V_1)	30	875	
80DL	2	1362	120	277		280	45	500	440	4-23	Y160M-4 (B_5)	11	555	
	3	1496		366							Y160L-4 (B_5)	15	612	
	4	1710		455							Y180L-4 (V_1)	22	705	
	5	1879		544							Y200L-4 (V_1)	30	830	
	6	1968		633									875	
	7	2117		722							Y225S-4 (V_1)	37	950	
	8	2231		811							Y225M-4 (V_1)	45	1025	
	9	2320		900									1070	
	10	2538		989							Y250M-4 (V_1)	55	1215	
100DL	2	1616	130	293		315	60	510	440	4-23	Y180M-4 (V_1)	18.5	613	
	3	1784		396							Y200L-4 (V_1)	30	777	
	4	1932		499							Y225S-4 (V_1)	37	871	
	5	2060		602							Y225M-4 (V_1)	45	965	
	6	2248		705							Y250M-4 (V_1)	55	1130	
	7	2421		808							Y280S-4 (V_1)	75	1343	
	8	2524		911									1407	
	9	2677		1014							Y280M-4 (V_1)	90	1511	
	10	2780		1117									1575	
150DL	2	2053	195	432		345	50	500	450	4-28	Y225S-4	37	841	
	3	2375		564							Y250M-4	55	1032	
	4	2552		696							Y280S-4	75	1285	
	5	2734		828							Y280M-4	90	1427	
	6	3040		960							Y315S-4	110	1655	
	7	3172		1092								132	1789	
	8	3354		1224							Y315M-4	160	1995	
	9	3486		1356									2097	

续表

泵型号	级数	H	H_1	H_2	H_3	L	h	B	b	n-ϕd	电动机 型号	电动机 功率(kW)	总重(kg)	主要生产厂
50LD	1	826	100	102	443	178	30	250	300	4-24	Y100L-2 (V_1)	3		黄岩八一通用机械厂
	2	981		162	503						Y132S1-2 (V_1)	5.5		
	2A	906									Y112M-2 (V_1)	4		
	3	1041		222	563						Y132S2-2 (V_1)	7.5		
	3A	1041									Y132S2-2 (V_1)	7.5		
	4	1226		282	623						Y160M1-2 (V_1)	11		
		1006									Y100L1-4 (V_1)	2.2		
	4A	1101									Y132S2-2 (V_1)	7.5		
		1006									Y100L1-4 (V_1)	2.2		
	5	1286		342	683						Y160M2-2 (V_1)	15		
		1066									Y100L1-4 (V_1)	2.2		
	5A	1286									Y160M1-2 (V_1)	11		
		1066									Y100L1-4 (V_1)	2.2		
	6	1346		402	743						Y160M2-2 (V_1)	15		
		1126									Y100L1-4 (V_1)	2.2		
	6A	1346									Y160M1-2 (V_1)	11		
		1126									Y100L1-4 (V_1)	2.2		
	7	1451		462	803						Y160L-2 (V_1)	18.5		
		1186									Y100L2-4 (V_1)	3		
	7A	1406									Y160M2-2 (V_1)	15		
		1186									Y100L1-4 (V_1)	2.2		
	8	1511		522	863						Y160L-2 (V_1)	18.5		
		1246									Y100L2-4 (V_1)	3		
	8A	1466									Y160M2-2 (V_1)	15		
		1246									Y100L1-4 (V_1)	2.2		
65LD	1	938	112	108	460	200	30	300	355	4-24	Y132S2-2 (V_1)	7.5		
	1A	938									Y132S1-2 (V_1)	5.5		
	2	1123		168	520						Y160M1-2 (V_1)	11		
	2A	1123									Y160M1-2 (V_1)	11		
	3	1228		228	580						Y160L-2 (V_1)	18.5		
		963									Y100L1-4 (V_1)	2.2		
	3A	1183									Y160M2-2 (V_1)	15		
		963									Y100L1-4 (V_1)	2.2		
	4	1373		288	640						Y180M-2 (V_1)	22		
		1023									Y100L2-4 (V_1)	3		
	4A	1288									Y160L-2 (V_1)	18.5		
		1023									Y100L1-4 (V_1)	2.2		
	5	1553		348	700						Y200L1-2 (V_1)	30		
		1103									Y112M-4 (V_1)	4		
	5A	1433									Y180M-2 (V_1)	22		
		1083									Y100L2-4 (V_1)	3		
	6	1613		408	760						Y200L2-2 (V_1)	37		
		1238									Y132S-4 (V_1)	5.5		
	6A	1613									Y200L1-2 (V_1)	30		
		1163									Y112M-4 (V_1)	4		
	7	1673		468	820						Y200L2-2 (V_1)	37		
		1298									Y132S-4 (V_1)	5.5		
	7A	1673									Y200L1-2 (V_1)	30		
		1223									Y112M-4 (V_1)	4		

续表

泵型号	级数	H	H_1	H_2	H_3	L	h	B	b	n-ϕd	电动机 型号	电动机 功率(kW)	总重(kg)	主要生产厂
80LD	1	1226	135	141	623	230	25	460	520	4-30	Y160M2-2 (V_1)	15		黄岩八一通用机械厂
	1A	1226									Y160M1-2 (V_1)	11		
	2	1551		216	698						Y200L1-2 (V_1)	30		
	2A	1346									Y160L-2 (V_1)	18.5		
	3	1626		291	773						Y200L2-2 (V_1)	37		
		1251									Y132S-4 (V_1)	5.5		
	3A	1626									Y200L1-2 (V_1)	30		
		1251									Y132S-4 (V_1)	5.5		
	4	1756		366	848						Y225M-2 (V_1)	45		
		1366									Y132M-4 (V_1)	7.5		
	4A	1701									Y200L2-2 (V_1)	37		
		1326									Y132S-4 (V_1)	5.5		
	5	1961		441	923						Y250M-2 (V_1)	55		
		1441									Y132M-4 (V_1)	7.5		
	5A	1831									Y225M-2 (V_1)	45		
		1441									Y132M-4 (V_1)	7.5		
	6	2121		516	998						Y280S-2 (V_1)	75		
		1601									Y160M-4 (V_1)	11		
	6A	2036									Y250M-2 (V_1)	55		
		1516									Y132M-4 (V_1)	7.5		
	7	1676		591	1073						Y160M-4 (V_1)	11		
	7A	1676									Y160M-4 (V_1)	11		
	8	1796		666	1148						Y160L-4 (V_1)	15		
	8A	1751									Y160M-4 (V_1)	11		
	9	1871		741	1223						Y160L-4 (V_1)	15		
	9A	1826									Y160M-4 (V_1)	11		
	10	1946		816	1298						Y160L-4 (V_1)	15		
	10A	1946									Y160L-4 (V_1)	15		
100LD	1	1266	145	157	663	230	25	460	520	4-30	Y160M2-2 (V_1)	15		
	1A	1266									Y160M2-2 (V_1)	15		
	2	1621		262	768						Y200L1-2 (V_1)	30		
	2A	1621									Y200L1-2 (V_1)	30		
	3	1781		367	873						Y225M-2 (V_1)	45		
		1391									Y132M-4 (V_1)	7.5		
	3A	1726									Y200L2-2 (V_1)	37		
		1351									Y132S-4 (V_1)	5.5		
	4	2101		472	978						Y280S-2 (V_1)	75		
		1496									Y132M-4 (V_1)	7.5		
	4A	2016									Y250M-2 (V_1)	55		
		1496									Y132M-4 (V_1)	7.5		
	5	2206		577	1083						Y280S-2 (V_1)	75		
		1686									Y160M-4 (V_1)	11		
	5A	2206									Y280S-2 (V_1)	75		
		1686									Y160M-4 (V_1)	11		
	6	1791		682	1188						Y160M-4 (V_1)	11		
	6A	1791									Y160M-4 (V_1)	11		
	7	1941		787	1293						Y160L-4 (V_1)	15		
	7A	1896									Y160M-4 (V_1)	11		
	8	2046		892	1398						Y160L-4 (V_1)	15		
	8A	2046									Y160L-4 (V_1)	15		
	9	2236		997	1503						Y180M-4 (V_1)	18.5		
	9A	2151									Y160L-4 (V_1)	15		
	10	2341		1102	1608						Y180M-4 (V_1)	18.5		
	10A	2341									Y180M-4 (V_1)	18.5		

续表

泵型号	级数	H	H_1	H_2	H_3	L	h	B	b	n-ϕd	电动机 型号	电动机 功率(kW)	总重(kg)	主要生产厂
DL12-7.5	2	956	125	165	671			360	300	4-32	Y90L-4		190	上海第一水泵厂
	3	1066		230	746						Y100L1-4		222	
	4	1131		295	811						Y100L2-4		243	
	5	1196		360	876						Y100L2-4		261	
	6	1281		425	941						Y112M-4		285	
	7	1346		490	1006						Y112M-4		303	
	8	1486		555	1091						Y132S-4		351	
	9	1591		620	1156						Y132M-4		374	
	10	1656		685	1221						Y132M-4		392	
DL22-7.5	2	1001	125	165	681			360	300	4-32	Y100L1-4		204	
	3	1086		230	746						Y112M-4		231	
	4	1206		295	811						Y132S-4		279	
	5	1291		360	896						Y132S-4		297	
	6	1396		425	961						Y132M-4		319	
	7	1461		490	1026						Y132M-4		337	
	8	1526		555	1091						Y132M-4		354	
	9	1646		620	1156						Y160M-4		421	
	10	1741		685	1251						Y160M-4		439	
DL36-11	2	1216	159	196	821			473	389	4-28	Y132S-4		379	
	3	1336		276	901						Y132M-4		417	
	4	1501		356	1011						Y160M-4		500	
	5	1581		436	1091						Y160M-4		533	
	6	1706		516	1171						Y160L-4		595	
	7	1786		596	1251						Y160L-4		628	
	8	1951		676	1331						Y180M-4		692	
	9	2031		756	1411						Y180M-4		724	
DL70-15	2	1480	210	255	993			510	424	35	Y160M-4		473	
	3	1710		355	1093						Y160L-4		556	
	4	1850		455	1193						Y180L-4		636	
	5	2035		555	1293						Y200L-4		753	
	6	2130		655	1393						Y200L-4		297	
DGL5-20	2	875.5	114	124	590.5			270	223	24	Y90L-2		116	
	3	970.5		174	650.5						Y100L-2		136	
	4	1040.5		224	700.5						Y112M-2		151	
	5	1165.5		274	770.5						Y132S1-2		161	
	6	1215.5		324	820.5						Y132S1-2		200	
	7	1265.5		374	870.5						Y132S2-2		210	
	8	1315.5		424	920.5						Y132S2-2		219	
	9	1490.5		474	1000.5						Y160M1-2		233	
	10	1540.5		524	1050.5						Y160M1-2		243	
DL90-15	2	1530	190	275	995			485	406	35	Y160L-4		555	
	3	1715		375	1095						Y180M-4		629	
	4	1935		475	1195						Y200L-4		754	
	5	2035		575	1295						Y200L-4		794	
	6	2195		675	1395						Y225S-4		888	

续表

泵型号	级数	H	H_1	H_2	H_3	L	h	B	b	$n-\phi d$	电动机 型号	电动机 功率(kW)	总重(kg)	主要生产厂
DGL46-30	2	1221	125	165	731			360	300	30	Y160M2-2		319	上海第一水泵厂
	3	1356		230	796						Y180M-2		385	
	4	1526		295	861						Y200L1-2		479	
	5	1591		360	926						Y200L2-2		512	
	6	1656		425	991						Y200L2-2		529	
	7	1721		490	1056						Y225M-2		624	
DGL12-25	2	1110	110	130	635			294	246	22	Y132S1-2		217	
	3	1160		180	685						Y132S2-2		234	
	4	1365		230	765						Y160M1-2		290	
	5	1415		280	815						Y160M1-2		301	
	6	1465		330	865						Y160M2-2		324	
	7	1515		380	915						Y160M2-2		336	
	8	1610		430	965						Y160L-2		373	
	9	1660		480	1015						Y160L-2		385	
DL54-16	2	1394	180	215	904			490	410	35	Y160M-4		495	
	3	1524		300	989						Y160L-4		563	
	4	1694		385	1074						Y180M-4		624	
	5	1819		470	1159						Y180L-4		677	
	6	1984		555	1244						Y200L-4		790	
	7	2069		640	1329						Y200L-4		829	
	8	2214		725	1444						Y225S-4		922	
DGL25-30	2	1221	125	165	731			360	300	32	Y160M1-2		302	
	3	1286		230	796						Y160M2-2		331	
	4	1396		295	861						Y160L-2		374	
	5	1486		360	926						Y180M-2		415	
	6	1656		425	991						Y200L1-2		509	
	7	1721		490	1056						Y200L1-2		529	
	8	1786		555	1121						Y200L2-2		560	
	9	1851		620	1186						Y200L2-2		578	
50DL	2	750	90	114	164	160	30	280	250	4-18	Y100L-2 (B_5)	3		杭州南方特种泵厂
	3	790		154	204						Y100L-2 (B_5)	3		
	4	845		194	244						Y112M-2 (B_6)	4		
	5	960		234	294						Y132S1-2 (B_5)	5.5		
	6	1000		274	344						Y132S1-2 (B_5)	5.5		
	7	1040		314	394						Y132S1-2 (B_5)	5.5		
	8	1160		394	474						Y132S2-2 (B_5)	7.5		
	9	1200		434	524						Y132S2-2 (B_5)	7.5		
	10	1325		474	574						Y160M1-2 (B_5)	11		
	11	1365		514	624						Y160M1-2 (B_5)	11		
	12	1405		554	674						Y160M1-2 (B_5)	11		
	13	1445		594	764						Y160M1-2 (B_5)	11		
	14	1520		674	814						Y160M2-2 (B_5)	15		

续表

泵型号	级数	H	H_1	H_2	H_3	L	h	B	b	n-ϕd	电动机 型号	电动机 功率(kW)	总重(kg)	主要生产厂
65DL	2	790	100	128	198	170	40	330	300	4-20	Y112M-2 (B_5)	4		杭州南方特种泵厂
	3	910		173	266						Y132S1-2 (B_5)	5.5		
	4	995		218	348						Y132S2-2 (B_5)	7.5		
	5	1125		263	418						Y160M1-2 (B_5)	11		
	6	1170		308	488						Y160M1-2 (B_5)	11		
	7	1215		353	568						Y160M1-2 (B_5)	11		
	8	1305		443	638						Y160M2-2 (B_5)	15		
	9	1350		488	708						Y160M2-2 (B_5)	15		
	10	1395		533	778						Y160M2-2 (B_5)	15		
	11	1485		578	848						Y160L-2 (B_5)	18.5		
	12	1530		623	928						Y160L-2 (B_5)	18.5		
	13	1580		673	998						Y160L-2 (B_5)	18.5		
	14	1630		723	1068						Y180M-2 (B_5)	22		
80DL	2	1515	150	277	911	280	60	450	400	4-23	Y160M-4 (B_5)	11		
	3	1649		366	1000						Y160L-4 (B_5)	15		
	4	1865		455	1089						Y180L-4 (V_1)	22		
	5	2030		544	1178						Y200L-4 (V_1)	30		
	6	2120		633	1267									
	7	2270		722	1356						Y225S-4 (V_1)	37		
	8	2385		811	1445						Y225M-4 (V_1)	45		
	9	2475		900	1534									
	10	2665		989	1623						Y250M-4 (V_1)	55		
100DL	2	1616	130	293	902	280	60	470	410	4-23	Y180M-4 (V_1)	18.5		
	3	1784		396	1005						Y200L-4 (V_1)	30		
	4	1932		499	1108						Y225S-4 (V_1)	37		
	5	2060		602	1211						Y225M-4 (V_1)	45		
	6	2248		705	1314						Y250M-4 (V_1)	55		
	7	2421		808	1417						Y280S- (V_1)	75		
	8	2524		911	1520									
	9	2677		1014	1623						Y280M-4 (V_1)	90		
	10	2780		1117	1726									
150DL	2	2053	195	432	1132	345	50	500	450	4-28	Y225S-4 (V_1)	37		
	3	2375		564	1295						Y250M-4 (V_1)	55		
	4	2552		696	1427						Y280S-4 (V_1)	75		
	5	2734		828	1559						Y280M-4 (V_1)	90		
	6	3040		960	1697						Y315S-4 (V_1)	110		
	7	3222		1092	1829						Y315M1-4 (V_1)	132		
	8	3354		1224	1961						Y315M1-4 (V_1)	132		
	9	3486		1356	2093						Y315M2-4 (V_1)	160		
	10	3646		1506	2272						Y315M2-4 (V_1)	160		

DL 型立式多级分段式离心泵进口、出口尺寸 表 3-134

泵型号	进口法兰(mm)						出口法兰(mm)						主要生产厂
	DN_1	d_1	D_{11}	D_1	b_1	n-ϕd_{01}	DN_2	d_2	D_{12}	D_2	b_2	n-ϕd_{02}	
40DL	40	—	—	—			—	—	—	—	—	—	唐山水泵厂
50DL	50	100	125	160		4-18	40	85	110	145		4-18	
65DL	65	120	140	180		4-18	50	100	125	160		4-18	
80DL	80	135	160	200		8-16	65	120	145	185		8-16	
100DL	100	155	180	215		8-18	80	135	160	195		8-18	
40DL	40	88	110	150	18	4-17.5	40	88	110	150	18	4-17.5	江山伟懋制泵有限公司、博山水泵厂
50DL	50	102	125	195	20	4-M16	40	88	110	150	18		
65DL	65	122	145	185	20	4-17.5	50	102	125	165	20		
80DL	80	133	160	200	22	8-M16	65	122	145	185	20		
100DL	100	158	180	220	24	8-17.5	80	133	160	200	22	8-17.5	
150DL	150	200	250	300	32	8-M22	125	188	220	270	32	8-25	
50DL	50	100	125	160		4-17.5		50	100	125	160	4-17.5	黄岩八一通用机械厂
65DL	65	120	145	180		4-17.5		65	120	145	180	4-17.5	
80DL	80	133	160	200		8-17.5		80	133	160	200	8-17.5	
100DL	100	160	180	220		8-17.5		100	160	180	220	8-17.5	
DL12-7.5	65		130	160		4-13.5	65		145	185		4-17.5	上海第一水泵厂
DL22-7.5	65		130	160		4-13.5	65		145	185		4-17.5	
DL36-11	80		160	200		4-17.5	80		160	200		4-17.5	
DL70-15	100		170	210		4-17.5	100		180	220		8-17.5	
DGL5-20	40		100	130		4-13.5	40		110	150		4-17.5	
DL90-15	125		210	250		8-17.5	100		180	220		8-17.5	
DGL46-30	80		150	185		4-17.5	65		145	185		8-17.5	
50DL	50	102	125	165	20	4-M16	40	88	110	150	18	4-17.5	杭州南方特种泵厂
65DL	65	122	145	185	20	4-17.5	50	102	125	165	20		
80DL	80	133	160	200	22	4-17.5	65	122	145	185	20		
100DL	100	158	180	220	24	8-M16	80	133	160	200	22	8-17.5	
150DL	150	210	240	280	25	8-23	100	158	180	220	24	8-17.5	

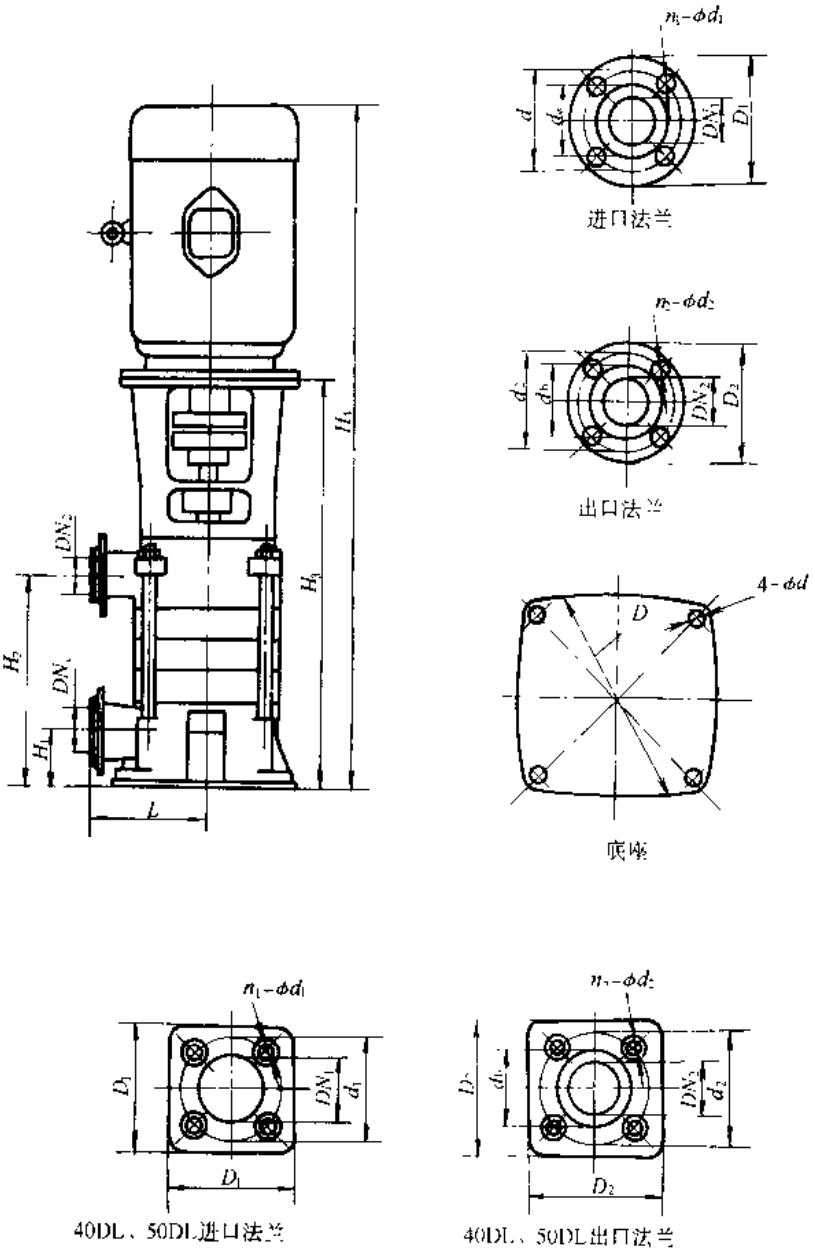

图 3-426　DL 型立式多级分段式离心泵的外形及安装尺寸（广州水泵厂）

DL 型立式多级分段式离心泵的外形及安装尺寸（mm）（广州水泵厂）　**表 3-135**

泵型号	L	H_1	H_2	H_3	H_4	DN_1	DN_2	D	D_1	D_2	d_a	d_b	d_1	d_2	4-ϕd	n_1-ϕd_1	n_2-ϕd_2	电动机型号
40DL12×2	220	85	274	597	882	40	40	424	150	150	88	88	110	110	18	4-17.5	4-17.5	Y90L-4B$_5$
40DL12×3	220	85	342	665	995	40	40	424	150	150	88	88	110	110	18	4-17.5	4-17.5	Y100L1-4B$_5$
40DL12×4	220	85	410	733	1063	40	40	424	150	150	88	88	110	110	18	4-17.5	4-17.5	Y100L2-4B$_5$
40DL12×5	220	85	478	801	1151	40	40	424	150	150	88	88	110	110	18	4-17.5	4-17.5	Y112M-4B$_5$
40DL12×6	220	85	546	869	1219	40	40	424	150	150	88	88	110	110	18	4-17.5	4-17.5	Y112M-4B$_5$
40DL12×7	220	85	614	937	1362	40	40	424	150	150	88	88	110	110	18	4-17.5	4-17.5	Y132S-4B$_5$

续表

泵型号	L	H_1	H_2	H_3	H_4	DN_1	DN_2	D	D_1	D_2	d_s	d_b	d_1	d_2	$4\text{-}\phi d$	$n_1\text{-}\phi d_1$	$n_2\text{-}\phi d_2$	电动机型号
40DL12×8	220	85	682	1005	1430	40	40	424	150	150	88	88	110	110	18	4-17.5	4-17.5	Y132S-4B$_5$
40DL12×9	220	85	750	1073	1538	40	40	424	150	150	88	88	110	110	18	4-17.5	4-17.5	Y132M-4B$_5$
40DL12×10	220	85	818	1141	1606	40	40	424	150	150	88	88	110	110	18	4-17.5	4-17.5	Y132M-4B$_5$
40DL12×11	220	85	886	1209	1674	40	40	424	150	150	88	88	110	110	18	4-17.5	4-17.5	Y132M-4B$_5$
40DL12×12	220	85	954	1277	1742	40	40	424	150	150	88	88	110	110	18	4-17.5	4-17.5	Y132M-4B$_5$
50DL12×2	220	104	293	616	946	50	40	431	165	150	102	88	125	110	18	4-17.5	4-17.5	Y100L1-4B$_5$
50DL12×3	220	104	361	684	1014	50	40	431	165	150	102	88	125	110	18	4-17.5	4-17.5	Y100L2-4B$_5$
50DL12×4	220	104	429	752	1102	50	40	431	165	150	102	88	125	110	18	4-17.5	4-1735	Y112M-4B$_5$
50DL12×5	220	104	497	820	1245	50	40	431	165	150	102	88	125	110	18	4-17.5	4-17.5	Y132S-4B$_5$
50DL12×6	220	104	565	888	1353	50	40	431	165	150	102	88	125	110	18	4-17.5	4-17.5	Y132M-4B$_5$
50DL12×7	220	104	633	956	1421	50	40	431	165	150	102	88	125	110	18	4-17.5	4-17.5	Y132M-4B$_5$
50DL12×8	220	104	701	1024	1489	50	40	431	165	150	102	88	125	110	18	4-17.5	4-17.5	Y132M-4B$_5$
50DL12×9	220	104	769	1092	1642	50	40	431	165	150	102	88	125	110	18	4-17.5	4-17.5	Y160M-4B$_5$
50DL12×10	220	104	837	1160	1710	50	40	431	165	150	102	88	125	110	18	4-17.5	4-17.5	Y160M-4B$_5$
50DL12×11	220	104	905	1228	1778	50	40	431	165	150	102	88	125	110	18	4-17.5	4-17.5	Y160M-4B$_5$
65DL16×2	265	100	299	729	1124	65	50	523	185	165	122	102	145	125	24	4-17.5	4-17.5	Y132S-4B$_5$
65DL16×3	265	100	379	809	1244	65	50	523	185	165	122	102	145	125	24	4-17.5	4-17.5	Y132M-4B$_5$
65DL16×4	265	100	459	889	1379	65	50	523	185	165	122	102	145	125	24	4-17.5	4-17.5	Y160M-4B$_5$
65DL16×5	265	100	539	969	1504	65	50	523	185	165	122	102	145	125	24	4-17.5	4-17.5	Y160L-4B$_5$
65DL16×6	265	100	619	1049	1584	65	50	523	185	165	122	102	145	125	24	4-17.5	4-17.5	Y160L-4B$_5$
65DL16×7	265	100	699	1129	1689	65	50	523	185	165	122	102	145	125	24	4-17.5	4-17.5	Y180M-4B$_5$
65DL16×8	265	100	779	1209	1809	65	50	523	185	165	122	102	145	125	24	4-17.5	4-17.5	Y180L-4B$_5$
65DL16×9	265	100	859	1289	1954	65	50	523	185	165	122	102	145	125	24	4-17.5	4-17.5	Y200L-4B$_5$
65DL16×10	265	100	939	1369	2034	65	50	523	185	165	122	102	145	125	24	4-17.5	4-17.5	Y200L-4B$_5$
80DL20×2	280	120	397	840	1334	80	65	566	200	185	133	122	160	145	23	8-17.5	4-17.5	Y160M-4B$_5$
80DL20×3	280	120	486	929	1468	80	65	566	200	185	133	122	160	145	23	8-17.5	4-17.5	Y160L-4B$_5$
80DL20×4	280	120	575	1018	1684	80	65	566	200	185	133	122	160	145	23	8-17.5	4-17.5	Y180L-4B$_5$
80DL20×5	280	120	664	1107	1849	80	65	566	200	185	133	122	160	145	23	8-17.5	4-17.5	Y200L-4B$_5$
80DL20×6	280	120	753	1196	1938	80	65	566	200	185	133	122	160	145	23	8-17.5	4-17.5	Y200L-4B$_5$
80DL20×7	280	120	842	1285	2089	80	65	566	200	185	133	122	160	145	23	8-17.5	4-17.5	Y225S-4B$_5$
80DL20×8	280	120	931	1374	2204	80	65	566	200	185	133	122	160	145	23	8-17.5	4-17.5	Y225S-4B$_5$
80DL20×9	280	120	1020	1463	2294	80	65	566	200	185	133	122	160	145	23	8-17.5	4-17.5	Y225L-4B$_5$
80DL20×10	280	120	1109	1552	2484	80	65	566	200	185	133	122	160	145	23	8-17.5	4-17.5	Y250M-4B$_5$
100DL20×2	280	130	384	857	1417	100	100	580	220	220	155	155	180	180	23	8-17.5	8-17.5	Y180M-4B$_5$
100DL20×3	280	130	484	957	4622	100	100	580	220	220	155	155	180	180	23	8-17.5	8-17.5	Y200L-4B$_5$
100DL20×4	280	130	584	1057	1767	100	100	580	220	220	155	155	180	180	23	8-17.5	8-17.5	Y225S-4B$_5$

续表

泵型号	L	H_1	H_2	H_3	H_4	DN_1	DN_2	D	D_1	D_2	d_a	d_b	d_1	d_2	4-ϕd	n_1-ϕd_1	n_2-ϕd_2	电动机型号
100DL20×5	280	130	684	1157	1892	100	100	580	220	220	155	155	180	180	23	8-17.5	8-17.5	Y225L-4B$_5$
100DL20×6	280	130	784	1257	2077	100	100	580	220	220	155	155	180	180	23	8-17.5	8-17.5	Y250M-4B$_5$
100DL20×7	280	130	884	1357	2247	100	100	580	220	220	155	155	180	180	23	8-17.5	8-17.5	Y280S-4B$_5$
100DL20×8	280	130	984	1457	2347	100	100	580	220	220	155	155	180	180	23	8-17.5	8-17.5	Y280S-4B$_5$
100DL20×9	280	130	1084	1557	2497	100	100	580	220	220	155	155	180	180	23	8-17.5	8-17.5	Y280M-4B$_5$
100DL20×10	280	130	1184	1657	2597	100	100	580	220	220	155	155	180	180	23	8-17.5	8-17.5	Y280M-4B$_5$
150DL20×2	280	150	478	970	1635	150	150	580	280	280	210	210	240	240	23	8-23	8-23	Y200L-4B$_5$
150DL20×3	280	150	598	1090	1800	150	150	580	280	280	210	210	240	240	23	8-23	8-23	Y225S-4B$_5$
150DL20×4	280	150	718	1210	1945	150	150	580	280	280	210	210	240	240	23	8-23	8-23	Y225L-4B$_5$
150DL20×5	280	150	838	1330	2150	150	150	580	280	280	210	210	240	240	23	8-23	8-23	Y250M-4B$_5$
150DL20×6	280	150	958	1450	2340	150	150	580	280	280	210	210	240	240	23	8-23	8-23	Y280S-4B$_5$
150DL20×7	280	150	1078	1570	2510	150	150	580	280	280	210	210	240	240	23	8-23	8-23	Y280M-4B$_5$
150DL20×8	280	150	1198	1690	2630	150	150	580	280	280	210	210	240	240	23	8-23	8-23	Y280M-4B$_5$
150DLA20×2	280	150	478	970	1635	150	150	580	280	280	210	210	240	240	23	8-23	8-23	Y200L-4B$_5$
150DLA20×3	280	150	598	1090	1825	150	150	580	280	280	210	210	240	240	23	8-23	8-23	Y225L-4B$_5$
150DLA20×4	280	150	718	1210	2100	150	150	580	280	280	210	210	240	240	23	8-23	8-23	Y280S-4B$_5$
150DLA20×5	280	150	838	1330	2220	150	150	580	280	280	210	210	240	240	23	8-23	8-23	Y280S-4B$_5$
150DLA20×6	280	150	958	1450	2390	150	150	580	280	280	210	210	240	240	23	8-23	8-23	Y280M-4B$_5$
150DL30×2	310	150	473	1015	1695	150	150	610	280	280	210	210	240	240	23	8-23	8-23	Y225S-4B$_5$
150DL30×3	310	150	588	1130	1920	150	150	610	280	280	210	210	240	240	23	8-23	8-23	Y250M-4B$_5$
150DL30×4	310	150	703	1245	2105	150	150	610	280	280	210	210	240	240	23	8-23	8-23	Y280S-4B$_5$
150DL30×5	310	150	818	1360	2270	150	150	610	280	280	210	210	240	240	23	8-23	8-23	Y280M-4B$_5$
150DL30×6	310	150	933	1475	2525	150	150	610	280	280	210	210	240	240	23	8-23	8-23	Y315S-4B$_5$
150DL30×7	310	150	1048	1590	2690	150	150	610	280	280	210	210	240	240	23	8-23	8-23	Y315M1-4B$_5$
40DL×2	140	51	190	478	798	50	40	330	100	100	100	100	—	70	18	4-M12	4-M12	Y100L-2B$_5$
40DL×3	140	51	238	526	866	50	40	330	100	100	100	100	—	70	18	4-M12	4-M12	Y112M-2B$_5$
40DL×4	140	51	286	574	989	50	40	330	100	100	100	100	—	70	18	4-M12	4-M12	Y132S-2B$_5$
40DL×5	140	51	334	622	1037	50	40	330	100	100	100	100	—	70	18	4-M12	4-M12	Y132S2-2B$_5$
40DL×6	140	51	382	670	1085	50	40	330	100	100	100	100	—	70	18	4-M12	4-M12	Y132S2-2B$_5$
40DL×7	140	51	430	718	1258	50	40	330	100	100	100	100	—	70	18	4-M12	4-M12	Y160M1-2B$_5$
40DL×8	140	51	478	766	1306	50	40	330	100	100	100	100	—	70	18	4-M12	4-M12	Y160M1-2B$_5$
40DL×9	140	51	526	814	1354	50	40	330	100	100	100	100	—	70	18	4-M12	4-M12	Y160M2-2B$_5$
50DL×3	155	60	268	574	859	65	50	346	100	100	104	100	—	70	15	4-M12	4-M12	Y90L-2B$_5$
50DL×4	155	60	325	631	951	65	50	346	100	100	104	100	—	70	15	4-M12	4-M12	Y100L-2B$_5$
50DL×5	155	60	382	688	1208	65	50	346	100	100	104	100	—	70	15	4-M12	4-M12	Y112M-2B$_5$
50DL×6	155	60	435	745	1160	65	50	346	100	100	104	100	—	70	15	4-M12	4-M12	Y132S1-2B$_5$

续表

泵型号	L	H_1	H_2	H_3	H_4	DN_1	DN_2	D	D_1	D_2	d_s	d_b	d_1	d_2	$4\text{-}\phi d$	$n_1\text{-}\phi d_1$	$n_2\text{-}\phi d_2$	电动机型号
50DL×7	155	60	496	882	1297	65	50	346	100	100	104	100	—	70	15	4-M12	4-M12	Y132S1-2B$_5$
50DL×8	155	60	553	859	1274	65	50	346	100	100	104	100	—	70	15	4-M12	4-M12	Y132S2-2B$_5$
50DL×9	155	60	610	916	1331	65	50	346	100	100	104	100	—	70	15	4-M12	4-M12	Y132S2-2B$_5$
50DL×10	155	60	667	973	1388	65	50	346	100	100	104	100	—	70	15	4-M12	4-M12	Y132S2-2B$_5$
50DL×11	155	60	724	1030	1570	65	50	346	100	100	104	100	—	70	15	4-M12	4-M12	Y160M1-2B$_5$
50DL×12	155	60	781	1087	1627	65	50	346	100	100	104	100	—	70	15	4-M12	4-M12	Y160M1-2B$_5$
65DL×2	210	95	260	700	1095	65	65	400	185	185	122	122	145	145	22	4-17.5	4-17.5	Y132S2-2B$_5$
65DL×3	210	95	325	765	1255	65	65	400	185	185	122	122	145	145	22	4-17.5	4-17.5	Y160M1-2B$_5$
65DL×4	210	95	390	830	1320	65	65	400	185	185	122	122	145	145	22	4-17.5	4-17.5	Y160M2-2B$_5$
65DL×5	210	95	455	895	1430	65	65	400	185	185	122	122	145	145	22	4-17.5	4-17.5	Y160L-2B$_5$
65DL×6	210	95	520	960	1520	65	65	400	185	185	122	122	145	145	22	4-17.5	4-17.5	Y180M-2B$_5$
65DL×7	210	95	585	1025	1720	65	65	400	185	185	122	122	145	145	22	4-17.5	4-17.5	Y200L1-2B$_5$
65DL×8	210	95	650	1090	1405	65	65	400	185	185	122	122	145	145	22	4-17.5	4-17.5	Y132S-4B$_5$
65DL×9	210	95	715	1155	1550	65	65	400	185	185	122	122	145	145	22	4-17.5	4-17.5	Y132S-4B$_5$
65DL×10	210	95	780	1220	1615	65	65	400	185	185	122	122	145	145	22	4-17.5	4-17.5	Y132S-4B$_5$
65DL×11	210	95	845	1285	1720	65	65	400	185	185	122	122	145	145	22	4-17.5	4-17.5	Y132M-4B$_5$
65DL×12	210	95	910	1350	1785	65	65	400	185	185	122	122	145	145	22	4-17.5	4-17.5	Y132M-4B$_5$
65DL×13	210	95	975	1415	1850	65	65	400	185	185	122	122	145	145	22	4-17.5	4-17.5	Y132M-4B$_5$
65DL×14	210	95	1040	1480	1915	65	65	400	185	185	122	122	145	145	22	4-17.5	4-17.5	Y132M-4B$_5$
65DL×15	210	95	1105	1545	1980	65	65	400	185	185	122	122	145	145	22	4-17.5	4-17.5	Y132M-4B$_5$
80DL×2	210	110	275	715	1205	80	65	400	200	185	133	122	160	145	22	8-17.5	4-17.5	Y160M1-2B$_5$
80DL×3	210	110	340	780	1315	80	65	400	200	185	133	122	160	145	22	8-17.5	4-17.5	Y160L-2B$_5$
80DL×4	210	110	405	845	1405	80	65	400	200	185	133	122	160	145	22	8-17.5	4-17.5	Y180M-2B$_5$
80DL×5	210	110	470	910	1575	80	65	400	200	185	133	122	160	145	22	8-17.5	4-17.5	Y132S-4B$_5$ Y200L1-2B$_5$
80DL×6	210	110	535	975	1640	80	65	400	200	185	133	122	160	145	22	8-17.5	4-17.5	Y132S-4B$_5$ Y200L2-4B$_5$
80DL×7	210	110	600	1040	1475	80	65	400	200	185	133	122	160	145	22	8-17.5	4-17.5	Y132M-4B$_5$
80DL×8	210	110	665	1105	1540	80	65	400	200	185	133	122	160	145	22	8-17.5	4-17.5	Y132M-4B$_5$
80DL×9	210	110	730	1170	1605	80	65	400	200	185	133	122	160	145	22	58-17.5	4-17.5	Y132M-4B$_5$

续表

泵型号	L	H_1	H_2	H_3	H_4	DN_1	DN_2	D	D_1	D_2	d_a	d_b	d_1	d_2	$4\text{-}\phi d$	$n_1\text{-}\phi d_1$	$n_2\text{-}\phi d_2$	电动机型号
80DL×10	210	110	795	1235	1725	80	65	400	200	185	133	122	160	145	22	8-17.5	4-17.5	Y160M-4B$_5$
80DL×11	210	110	860	1300	1790	80	65	400	200	185	133	122	160	145	22	8-17.5	4-17.5	Y160M-4B$_5$
80DL×12	210	110	925	1365	1855	80	65	400	200	185	133	122	160	145	22	8-17.5	4-17.5	Y160M-4B$_5$
80DL×13	210	110	990	1430	1920	80	65	400	200	185	133	122	160	145	22	8-17.5	4-17.5	Y160M-4B$_5$
80DL×14	210	110	1055	1495	2030	80	65	400	200	185	133	122	160	145	22	8-17.5	4-17.5	Y160L-4B$_5$
80DL×15	210	110	1120	1560	2095	80	65	400	200	185	133	122	160	145	22	8-17.5	4-17.5	Y160L-4B$_5$
80DLA×6	240	110	507	908	1398	80	65	435	200	185	133	122	160	145	22	8-17.5	4-17.5	Y160M-4B$_5$
80DLA×7	240	110	567	968	1458	80	65	435	200	185	133	122	160	145	22	8-17.5	4-17.5	Y160M-4B$_5$
80DLA×8	240	110	627	1028	1563	80	65	435	200	185	133	122	160	145	22	8-17.5	4-17.5	Y160L-4B$_5$
80DLA×9	240	110	687	1088	1623	80	65	435	200	185	133	122	160	145	22	8-17.5	4-17.5	Y160L-4B$_5$
80DLA×10	240	110	747	1148	1683	80	65	435	200	185	133	122	160	145	22	8-17.5	4-17.5	Y160L-4B$_5$
80DLA×11	240	110	807	1208	1768	80	65	435	200	185	133	122	160	145	22	8-17.5	4-17.5	Y180M-4B$_5$
80DLA×12	240	110	867	1268	1828	80	65	435	200	185	133	122	160	145	22	8-17.5	4-17.5	Y180M-4B$_5$
80DLA×13	240	110	927	1328	1928	80	65	435	200	185	133	122	160	145	22	8-17.5	4-17.5	Y180L-4B$_5$
80DLA×14	240	110	987	1388	1988	80	65	435	200	185	133	122	160	145	22	8-17.5	4-17.5	Y180L-4B$_5$
80DLA×15	240	110	1047	1448	2048	80	65	435	200	185	133	122	160	145	22	8-17.5	4-17.5	Y180L-4B$_5$
100DL×2	250	120	323	783	1448	100	80	495	220	195	158	135	180	160	23	8-17.5	8-17.5	Y200L1-2B$_5$
100DL×3	250	120	397	857	1592	100	80	495	220	195	158	135	180	160	23	8-17.5	8-17.5	Y225M-2B$_5$
100DL×5	250	120	545	1005	1490	100	80	495	220	195	158	135	180	160	23	8-17.5	8-17.5	Y160M-4B$_5$
100DL×6	250	120	619	1079	1609	100	80	495	220	195	158	135	180	160	23	8-17.5	8-17.5	Y160L-4B$_5$
100DL×7	250	120	693	1153	1683	100	80	495	220	195	158	135	180	160	23	8-17.5	8-17.5	Y160L-4B$_5$
100DL×8	250	120	767	1227	1782	100	80	495	220	195	158	135	180	160	23	8-17.5	8-17.5	Y180M-4B$_5$
100DL×9	250	120	841	1301	1896	100	80	495	220	195	158	135	180	160	23	8-17.5	8-17.5	Y180L-4B$_5$
100DL×10	250	120	915	1375	1970	100	80	495	220	195	158	135	180	160	23	8-17.5	8-17.5	Y180L-4B$_5$
100DL×11	250	120	989	1449	2109	100	80	495	220	195	158	135	180	160	23	8-17.5	8-17.5	Y200L-4B$_5$
100DL×12	250	120	1063	1523	2183	100	80	495	220	195	158	135	180	160	23	8-17.5	8-17.5	Y200L-4B$_5$

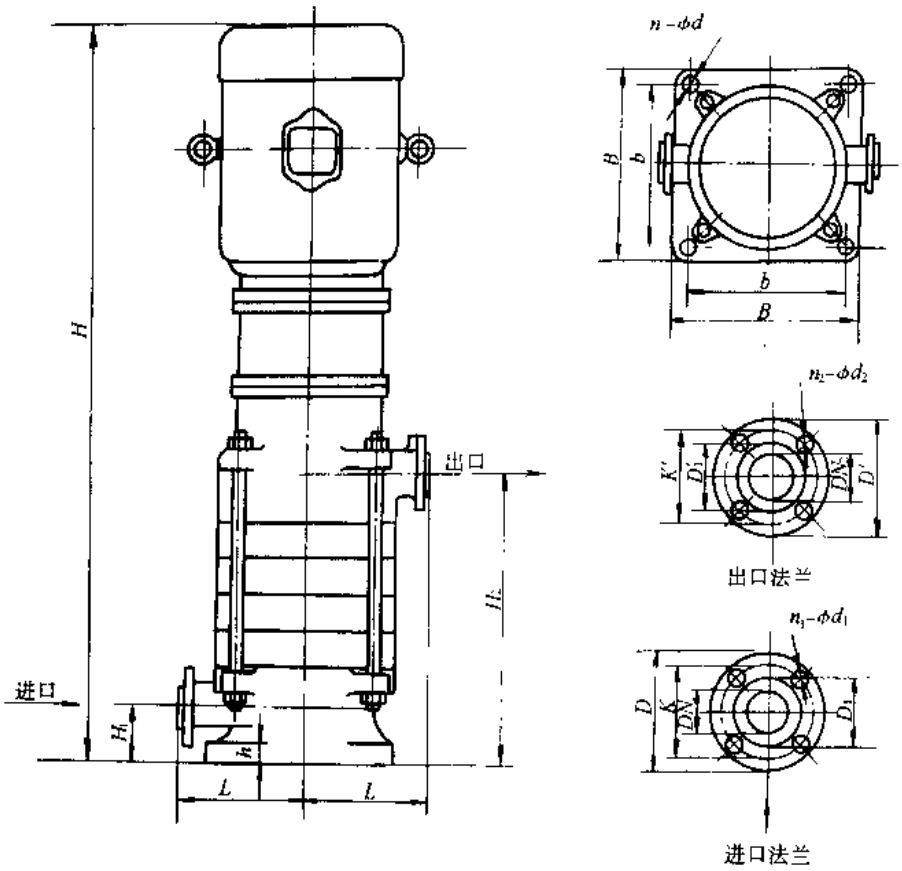

图 3-427 DL 型立式多级分段式离心泵的外形及安装尺寸（广州市第一水泵厂）

DL 型立式多级分段式离心泵的外形及安装尺寸（mm）（广州市第一水泵厂） 表 3-136

泵型号	级数	H	H_1	H_2	L	h	B	b	n-ϕd	出口锥管	进口法兰					出口法兰				
											DN_1	K	D_1	D	n_1-ϕd_1	DN_2	K'	D_1'	D'	n_2-ϕd_2
50DL12-12.5	2	820	100	345	200	35	360	300	4-18		50	125	98	160	4-18	50	100	98	125	4-18
	3	905		430																
	4	1010		515																
	5	1150		600																
	6	1235		685																
	7	1360		770																
	8	1445		855																
	9	1655		940																
	10	1735		1020																

续表

泵型号	级数	H	H_1	H_2	L	h	B	b	n-ϕd	出口锥管	进口法兰					出口法兰				
											DN_1	K	D_1	D	n_1-ϕd_1	DN_2	K'	D_1'	D	n_2-ϕd_2
65DL30-15	2	1036	110	326	260	50	400	350	4-23	50×65	65	145	115	180	4-18	50	125	98	160	4-18
	3	1180		430																
	4	1369		534																
	5	1473		638																
	6	1647		742																
	7	1751		846																
	8	1830		950																
	9	1930		1054																
	10	2034		1158																
80DL54-20	2	1380	120	379	280	60	450	400	4-23	无	80	160	135	200	8-18	80	160	135	200	8-18
	3	1485		491																
	4	1698		603																
	5	1893		715																
	6	2062		827																
	7	2185		939																
	8	2290		1051																
	9	2512		1163																
	10	2637		1275																
100DL72-20	2	1420	130	415	300	60	470	410	4-23	80×100	100	180	155	220	8-18	80	160	135	200	8-18
	3	1515		540																
	4	1695		665																
	5	1855		790																
	6	2175		915																
	7	2520		1040																
	8	2590		1165																
	9	2715		1290																
	10	2830		1415																
100DL108-20	2	1450	130	415	300	60	470	410	4-23	80×100	100	180	155	220	8-18	80	160	135	200	8-18
	3	1575		540																
	4	1726		665																
	5	1875		790																
	6	2275		915																
	7	2577		1040																
	8	2712		1165																
	9	2830		1290																
	10	2956		1415																

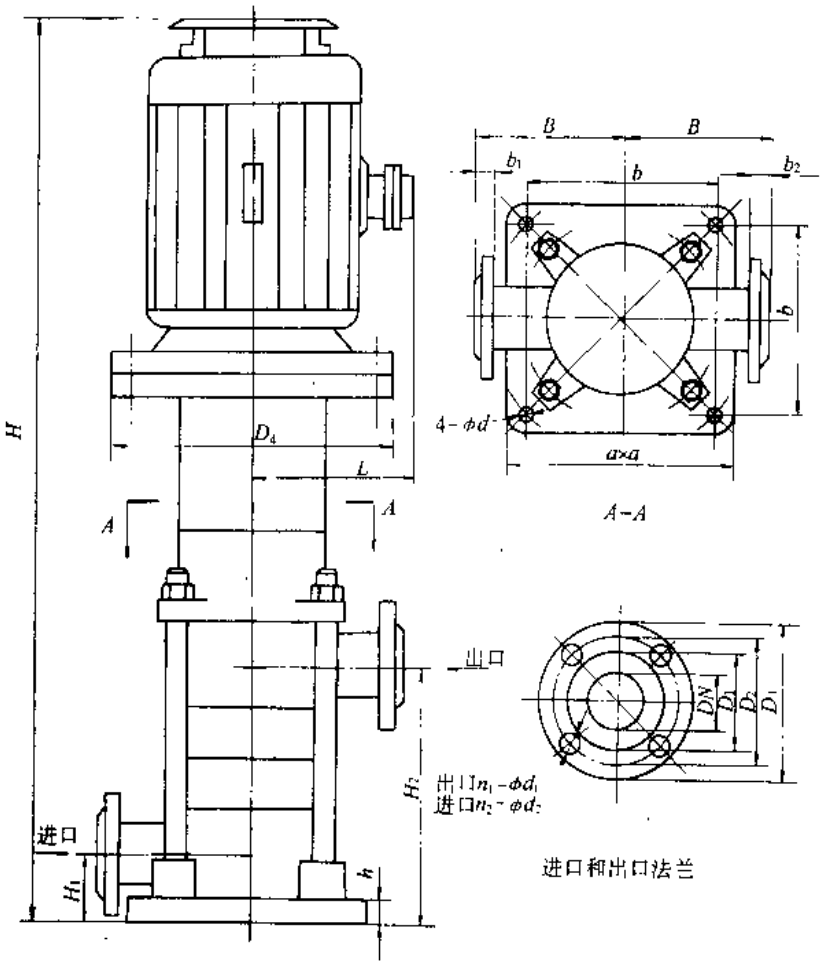

图 3-428 DL、DLR 型立式多级分段式离心泵的外形及安装尺寸（威海水泵厂）

DL、DLR 型立式多级分段式离心泵外形及安装尺寸（mm）（威海水泵厂） 表 3-137

泵型号	H	H_1	H_2	a	B	b	DN	D_1	D_2	D_3	D_4	L	ϕd	b_1	b_2	h	n_1-ϕd_1	n_2-ϕd_2
40DL8-10×2 (40DLR8-10×2)	783		235									155						
40DL8-10×3 (40DLR8-10×3)	893		300															
40DL8-10×4 (40DLR8-10×4)	958		365									180						
40DL8-10×5 (40DLR8-10×5)	1023		430															
40DL8-10×6 (40DLR8-10×6)	1108	85	495	330	200	290	40	88	110	150	250	190	18	24	20	20	4-18	4-16
40DL8-10×7 (40DLR8-10×7)	1248		560															
40DL8-10×8 (40DLR8-10×8)	1313		625															
40DL8-10×9 (40DLR8-10×9)	1378		690									210						
40DL8-10×10 (40DLR8-10×10)	1483		755															

续表

泵型号	H	H_1	H_2	a	B	b	DN	D_1	D_2	D_3	D_4	L	ϕd	b_1	b_2	h	n_1-ϕd_1	n_2-ϕd_2
50DL15-12×2 (50DLR15-12×2)	874.5		277.5								250	180						
50DL15-12×3 (50DLR15-12×3)	969		352									190						
50DL15-12×4 (50DLR15-12×4)	1118.5		426.5								300	210						
50DL15-12×5 (50DLR15-12×5)	1193		501															
50DL15-12×6 (50DLR15-12×6)	1307.5	104	575.5	345	220	305.5	50	100	125	160			17.5	24	20	20	4-18	4-16
50DL15-12×7 (50DLR15-12×7)	1382		650															
50DL15-12×8 (50DLR15-12×8)	1541.5		724.5								350	255						
50DL15-12×9 (50DLR15-12×9)	1616		799															
50DL15-12×10 (50DLR15-12×10)	1683		893.5															
50DL12-12×2 (50DLR12-12×2)	874.5		277.5								250	180						
50DL12-12×3 (50DLR12-12×3)	949		352															
50DL12-12×4 (50DLR12-12×4)	1043.5		426.5									190						
50DL12-12×5 (50DLR12-12×5)	1193		501								300	210						
50DL12-12×6 (50DLR12-12×6)	1267.5	104	575.5	345	220	305.5	50	100	125	160			17.5	24	20	22	4-18	4-16
50DL12-12×7 (50DLR12-12×7)	1382		650															
50DL12-12×8 (50DLR12-12×8)	1456.5		724.5								350	255						
50DL12-12×9 (50DLR12-12×9)	1616		799															
50DL12-12×10 (50DLR12-12×10)	1690.5		893.5															
65DL32-15×2 (65DLR32-15×2)	1087		310								300	210						
65DL32-15×3 (65DLR32-15×3)	1205		388															
65DL32-15×4 (65DLR32-15×4)	1368		466															
65DL32-15×5 (65DLR32-15×5)	1491	110	544	380	230	330	65	122	145	185		255	24	20	20	30	4-18	4-16
65DL32-15×6 (65DLR32-15×6)	1569		622								350							
65DL32-15×7 (65DLR32-15×7)	1672		700															
65DL32-15×8 (65DLR32-15×8)	1790		778									285						

续表

泵型号	H	H_1	H_2	a	B	b	DN	D_1	D_2	D_3	D_4	L	ϕd	b_1	b_2	h	n_1-ϕd_1	n_2-ϕd_2
80DL50-20×2 (80DLR50-20×2)	1287	120	365.5	450	280	400	80	133	160	200	350	255	24	22	22	25	8-18	8-16
80DL50-20×3 (80DLR50-20×3)	1422		455.5															
80DL50-20×4 (80DLR50-20×4)	1577		545.5															
80DL50-20×5 (80DLR50-20×5)	1732		635.5								400	310						
80DL50-20×6 (80DLR50-20×6)	1822		725.5															
80DL50-20×7 (80DLR50-20×7)	1953		815.5								450	345						
80DL50-35×2 (80DLR50-35×2)	1519	110	398.5	535	322	474	80	133	160	200	450	225	30	24	26	40	8-17.5	8-16
80DL50-35×3 (80DLR50-35×3)	1763		502.5															
80DL50-35×4 (80DLR50-35×4)	1892		606.5									285						
80DL50-35×5 (80DLR50-35×5)	2096		710.5															
80DL50-35×6 (80DLR50-35×6)	2285		814.5								550	310						
80DL50-35×7 (80DLR50-35×7)	2389		918.5									345						
100DL100-20×2 (100DLR100-20×2)	1500	130	423	460	280	410	100	158	180	220	350	285	24	24	24	30	8-18	8-16
100DL100-20×3 (100DLR100-20×3)	1732		526								400	310						
100DL100-20×4 (100DLR100-20×4)	1886		629								450	345						
100DL100-20×5 (100DLR100-20×5)	2014		732															
100DL100-20×6 (100DLR100-20×6)	2217		835								550	385						
100DL100-20×7 (100DLR100-20×7)	2405		938															
100DL100-35×2 (100DLR100-35×2)	1728	140	409	574	350	410	100	158	190	235	510	345	28	24	28	50	8-22	8-22
100DL100-35×3 (100DLR100-35×3)	1956		512								550	385						
100DL100-35×4 (100DLR100-35×4)	2144		615									410						
100DL100-35×5 (100DLR100-35×5)	2297		718															
100DL100-35×6 (100DLR100-35×6)	2570		821								660	576						
100DL100-35×7 (100DLR100-35×7)	2723		924															

续表

泵型号	H	H_1	H_2	a	B	b	DN	D_1	D_2	D_3	D_4	L	ϕd	b_1	b_2	h	n_1-ϕd_1	n_2-ϕd_2
150DL160-25×2 (150DLR160-25×2)	1195	218	569	600	380	605	150	212	240	285	450	345	24	26	26	80	8-22	8-22
150DL160-25×3 (150DLR160-25×3)	2235		699									385						
150DL160-25×4 (150DLR160-25×4)	2435		829								550	410						
150DL160-25×5 (150DLR160-25×5)	2615		959															
150DL160-25×6 (150DLR160-25×6)	2895		1089															
150DL160-25×7 (150DLR160-25×7)	3075		1219								660	576						
150DL160-25×8 (150DLR160-25×8)	3205		1349															
150DL160-25×9 (150DLR160-25×9)	3335		1479															

六、成套供应范围

DL 型立式多级分段式离心泵成套供应范围见表 3-138。

DL 型立式多级分段式离心泵成套供范围　　**表 3-138**

项　目	名　称	数　量	备　注
主　机	泵	1	
	电动机	1	
附　件	闸　阀		按合同供应
	底　阀		按合同供应
	止回阀		按合同供应
工　具	专用工具		按合同供应

3.1.33　DLG 型立式多级单吸节段式离心泵

一、适用范围

DLG 型立式多级单吸节段式离心泵供输送清水或物理、化学性质类似于清水的液体，液体温度不大于 80℃。适用于城镇和工业生活、消防给水。

二、型号意义说明

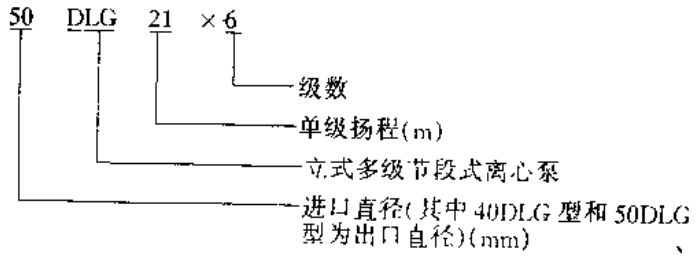

三、结构

DLG 型立式多级单吸节段式离心泵用螺栓把进水段、中段、出水段夹紧成一体，泵每一

级装一个叶轮、一个导水管。泵的轴向力用平衡鼓平衡，泵的传动通过夹式联轴器由立式电动机驱动。从电动机往泵向看为逆时针旋转。

四、性能

DLG 型立式单吸多级节段式离心泵性能见表 3-139。

DLG 型立式多级单吸节段式离心泵性能 表 3-139

泵型号	级数	流量		扬程 H	转速 n	效率 η	功率(kW)		汽蚀余量 $(NPSH)_r$	总重	主要生产厂
		(m^3/h)	(L/s)	(m)	(r/min)	(%)	轴功率	配用功率	(m)	(kg)	
40DLG21	2	6	1.67	46	2900	46	1.64	3	3.2	81	广州市第一水泵厂
		10	2.78	42		50	2.13		3.4		
		12	3.34	33		49	2.31		4.1		
40DLG21	3	6	1.67	69	2900	46	2.45	4	3.2	97	
		10	2.78	63		50	3.19		3.4		
		12	3.34	49.5		49	3.31		4.1		
40DLG21	4	6	1.67	92	2900	46	3.28	5.5	3.2	125	
		10	2.78	84		50	4.25		3.4		
		12	3.34	66		49	4.41		4.1		
40DLG21	5	6	1.67	115	2900	46	4.10	7.5	3.2	145	
		10	2.78	105		50	5.32		3.4		
		12	3.34	86		49	5.75		4.1		
40DLG21	6	6	1.67	138	2900	46	4.92	7.5	3.2	155	
		10	2.78	126		50	6.38		3.4		
		12	3.34	102		49	6.82		4.1		
40DLG21	7	6	1.67	161	2900	46	5.73	11	3.2	188	
		10	2.78	147		50	7.45		3.4		
		12	3.34	118		49	7.89		4.1		
40DLG21	8	6	1.67	184	2900	46	6.55	11	3.2	198	
		10	2.78	168		50	8.51		3.4		
		12	3.34	135		49	9.03		4.1		
40DLG21	9	6	1.67	207	2900	46	7.37	15	3.2	225	
		10	2.78	189		50	9.60		3.4		
		12	3.34	152		49	10.16		4.1		
40DLG21	10	6	1.67	230	2900	46	8.19	15	3.2	235	
		10	2.78	210		50	10.67		3.4		
		12	3.34	169		49	11.30		4.1		
50DLG8	3	12.6	3.5	29.1	2950	56	1.83	3	1.45	97	
		18	5.0	25.5		66.5	1.93		2.37		
		21.6	6.0	22.2		68	1.98		4.08		
50DLG8	4	12.6	3.5	38.8	2950	56	2.42	3	1.45	103	
		18	5.0	34		66.5	2.58		2.37		
		21.6	6.0	29.5		68	2.64		4.08		
50DLG8	5	12.6	3.5	48.5	2950	56	3.03	4	1.45	117	
		18	5.0	42.5		66.5	3.23		2.37		
		21.6	6.0	36.5		68	3.30		4.08		

续表

泵型号	级数	流量		扬程 H (m)	转速 n (r/min)	效率 η (%)	功率(kW)		汽蚀余量(NPSH)r (m)	总重 (kg)	主要生产厂
		(m^3/h)	(L/s)				轴功率	配用功率			
50DLG8	6	12.6 18 21.6	3.5 5.0 6.0	58.2 51 43.8	2950	56 66.5 68	3.63 3.87 3.96	5.5	1.45 2.37 4.08	142	广州市第一水泵厂
50DLG8	7	12.6 18 21.6	3.5 5.0 6.0	67.9 59.5 51.1	2950	56 66.5 68	4.24 4.52 4.62	5.5	1.45 2.37 4.08	148	
50DLG8	8	12.6 18 21.6	3.5 5.0 6.0	77.6 68 58.4	2950	56 66.5 68	4.84 5.16 5.28	7.5	1.45 2.37 4.08	157	
50DLG8	9	12.6 18 21.6	3.5 5.0 6.0	87.3 76.5 65.7	2950	56 66.5 68	5.45 5.81 5.94	7.5	1.45 2.37 4.08	163	
50DLG8	10	12.6 18 21.6	3.5 5.0 6.0	97 85 73	2950	56 66.5 68	6.05 6.46 6.50	11	1.45 2.37 4.08	192	
80DLG12	2	25.4 32.4 39.9	7.06 9.0 11.08	26.8 23.6 18.9	2950	65 71 67	2.85 2.93 3.84	4	2.0 2.2 2.6	248	
80DLG12	3	25.4 32.4 39.9	7.06 9.0 11.08	40.3 35.3 28.3	2950	65 71 67	4.26 4.38 4.56	5.5	2.0 2.2 2.6	296	
80DLG12	4	25.4 32.4 39.9	7.06 9.0 11.08	53.7 47.1 37.3	2950	65 71 67	5.58 5.77 5.95	7.5	2.0 2.2 2.6	345	
80DLG12	5	25.4 32.4 39.9	7.06 9.0 11.08	67.1 58.9 47.1	2950	65 71 67	6.97 7.22 7.46	11	2.0 2.2 2.6	423	
80DLG12	6	25.4 32.4 39.9	7.06 9.0 11.08	80.6 70.7 56.6	2950	65 71 67	8.38 8.66 8.97	11	2.0 2.2 2.6	455	
80DLG12	7	25.4 32.4 39.9	7.06 9.0 11.08	94 82.5 66	2950	65 71 67	9.77 10.11 10.46	15	2.0 2.2 2.6	487	
80DLG12	8	25.4 32.4 39.9	7.06 9.0 11.08	107.4 94 75.4	2950	65 71 67	10.17 11.53 11.77	15	2.0 2.2 2.6	520	
80DLG12	9	25.4 32.4 39.9	7.06 9.0 11.8	120.6 106.1 84.9	2950	65 71 67	12.56 13 13.47	18.5	2.0 2.2 2.6	596	
80DLG12	10	25.4 32.4 39.9	7.06 9.0 11.08	134.0 117.9 94.4	2950	65 71 67	13.96 14.45 14.96	18.5	2.0 2.2 2.6	628	

五、外形及安装尺寸

DLG 型立式多级单吸节段式离心泵的外形及安装尺寸见图 3-429 和表 3-140。

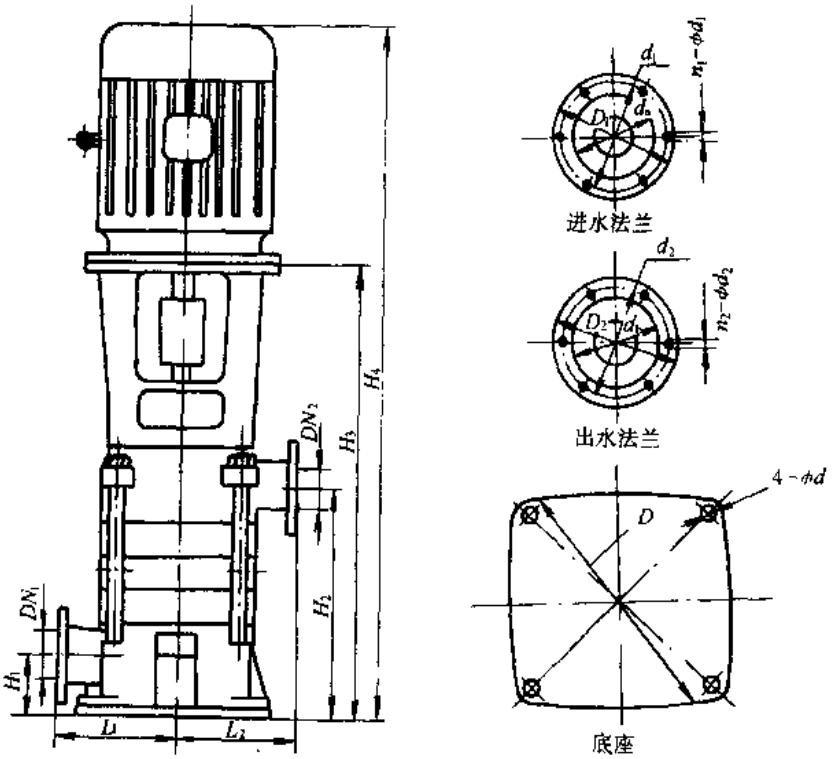

图 3-429 DLG 型立式多级单吸节段式离心泵外形及安装尺寸

DLG 型立式多级单吸节段式离心泵外形及安装尺寸(mm) 表 3-140

泵型号	L_1	L_2	H_1	H_2	H_3	H_4	DN_1	DN_2	D	D_1	D_2	d_s	d_b	d_1	d_2	ϕd	n_1-ϕd_1	n_2-ϕd_2
40DLG21×2	170	170	51	193	423	720	50	40	330	—	—	82	82	96	96	18	4-14	4-14
40DLG21×3	170	170	51	242	472	790	50	40	330	—	—	82	82	96	96	18	4-14	4-14
40DLG21×4	170	170	51	290	520	920	50	40	330	—	—	82	82	96	96	18	4-14	4-14
40DLG21×5	170	170	51	338	568	990	50	40	330	—	—	82	82	96	96	18	4-14	4-14
40DLG21×6	170	170	51	387	617	1040	50	40	330	—	—	82	82	96	96	18	4-14	4-14
40DLG21×7	170	170	51	435	685	1130	50	40	330	—	—	82	82	96	96	18	4-14	4-14
40DLG21×8	170	170	51	484	734	1180	50	40	330	—	—	82	82	96	96	18	4-14	4-14
40DLG21×9	170	170	51	532	782	1260	50	40	330	—	—	82	82	96	96	18	4-14	4-14
40DLG21×10	170	170	51	590	830	1310	50	40	330	—	—	82	82	96	96	18	4-14	4-14
50DLG8×4	156	155	62	332	554	884	65	50	346	—	—	—	80	104	92	15	4-13	4-13
50DLG8×5	156	155	62	388	610	960	65	50	346	—	—	—	80	104	92	15	4-13	4-13
50DLG8×6	156	155	62	445	665	1070	65	50	346	—	—	—	80	104	92	15	4-13	4-13
50DLG8×7	156	155	62	500	720	1125	65	50	346	—	—	—	80	104	92	15	4-13	4-13
50DLG8×8	156	155	62	556	776	1310	65	50	346	—	—	—	80	104	92	15	4-13	4-13
50DLG8×9	156	155	62	612	832	1366	65	50	346	—	—	—	80	104	92	15	4-13	4-13
50DLG8×10	156	155	62	668	888	1452	65	50	346	—	—	—	80	104	92	15	4-13	4-13
80DLG12×2	210	210	110	275	715	1205	80	65	400	200	185	133	122	160	145	22	4-17.5	8-17.5

续表

泵型号	L_1	L_2	H_1	H_2	H_3	H_4	DN_1	DN_2	D	D_1	D_2	d_s	d_b	d_1	d_2	ϕd	n_1-ϕd_1	n_2-ϕd_2
80DLG12×3	210	210	110	340	780	1315	80	65	400	200	185	133	122	160	145	22	4-17.5	8-17.5
80DLG12×4	210	210	110	405	845	1405	80	65	400	200	185	133	122	160	145	22	4-17.5	8-17.5
80DLG12×5	210	210	110	470	910	1575	80	65	400	200	185	133	122	160	145	22	4-17.5	8-17.5
80DLG12×6	210	210	110	535	975	1640	80	65	400	200	185	133	122	160	145	22	4-17.5	8-17.5
80DLG12×7	210	210	110	600	1040	1475	80	65	400	200	185	133	122	160	145	22	4-17.5	8-17.5
80DLG12×8	210	210	110	665	1105	1540	80	65	400	200	185	133	122	160	145	22	4-17.5	8-17.5
80DLG12×9	210	210	110	730	1170	1605	80	65	400	200	185	133	122	160	145	22	4-17.5	8-17.5
80DLG12×10	210	210	110	795	1235	1725	80	65	400	200	185	133	122	160	145	22	4-17.5	8-17.5

六、成套供应范围

DLG 型立式多级单吸节段式离心泵成套供应范围见表 3-141。

DLG 型立式多级单吸节段式离心泵成套供应范围　　表 3-141

项　目	名　称	数　量	备　注
主　机	泵 电动机	1 1	
附件 (易损件)	叶轮 密封环 导叶套 平衡套 平衡鼓		由需方订购
工　具			

3.1.34　DLS 型立式多级离心泵

一、适用范围

DLS 型立式多级离心泵供输送清水及物理化学性质类似于水的液体。适用于城镇给水，高层建筑消防给水等。

二、型号意义说明

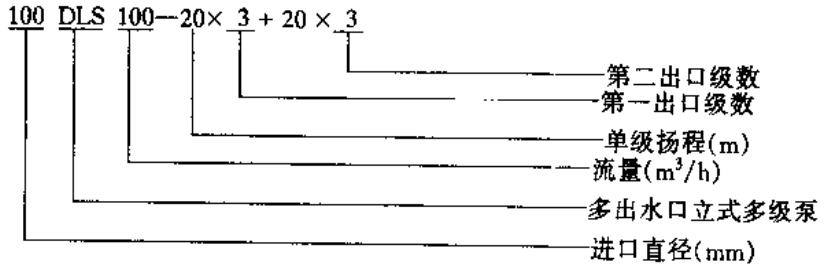

三、结构

DLS 型立式多级离心泵用螺栓把进水段、中段、出水段紧联成一体。泵每一级装一个叶轮、一个导水叶。通过弹性联轴器由立式电动机驱动泵。从电动机端往下看，泵为顺时针方向旋转。

四、性能

DLS 型立式多级离心泵性能见表 3-142。

DLS 型立式多级离心泵性能 表 3-142

泵型号	流量 Q (m^3/h)	扬程(m) (Ⅰ)出口	扬程(m) (Ⅱ)出口	转速 n (r/min)	效率 η (%)	功率(kW) 轴功率	功率(kW) 电动机功率	汽蚀余量 $(NPSH)_r$ (m)	总重 (kg)	主要生产厂
65DLS30-15×3+15×2	18	49	82	1450	53	7.6	11	2	503	广州市第一水泵厂
	30	45	75		63	9.7		2.5		
	36	39	65		60	10.62		3		
65DLS30-15×3+15×3	18	49	98		53	9.1	15	2	562	
	30	45	90		63	11.67		2.5		
	36	39	78		60	12.75		3		
65DLS30-15×3+15×4	18	49	115		53	10.68	15	2	618	
	30	45	105		63	13.61		2.5		
	36	39	91		60	14.87		3		
65DLS30-15×4+15×4	18	66	132		53	12.2	18.5	2	713	
	30	60	120		63	15.65		2.5		
	36	52	104		60	17		3		
65DLS30-15×4+15×5	18	66	148		53	13.7	22	2	827	
	30	60	135		63	17.5		2.5		
	36	52	117		60	19.1		3		
65DLS30-15×5+15×5	18	82	164		53	15.2	22	2	862	
	30	75	150		63	19.4		2.5		
	36	65	130		60	21.2		3		
80DLS50-20×2+20×2	32.4	42	84		59	12.56	22	2.1	630	
	50.4	40	80		70	15.68		2.5		
	65	34	68		69	17.44		2.8		
80DLS50-20×2+20×3	32.4	42	105		59	15.7	30	2.1	770	
	50.4	40	100		70	19.6		2.5		
	65	34	85		69	21.8		2.8		
80DLS50-20×3+20×3	32.4	63	126		59	18.84	30	2.1	810	
	50.4	60	120		70	23.52		2.5		
	65	51	102		69	26.16		2.8		
80DLS50-20×3+20×4	32.4	63	147		59	21.98	37	2.1	915	
	50.4	60	140		70	27.44		2.5		
	65	51	117		69	30.5		2.8		
80DLS50-20×4+20×4	32.4	84	168		59	25.12	45	2.1	983	
	50.4	80	160		70	31.36		2.5		
	65	68	136		69	34.88		2.8		
80DLS50-20×4+20×5	32.4	84	189		59	28.26	45	2.1	1020	
	50.4	80	180		70	35.28		2.5		
	65	68	153		69	29.24		2.8		
100DLS100-20×2+20×2	72	45	90		68	26	37	2.2	735	
	108	40	80		72	30.8		2.8		
	126	34	68		67	34.8		4.1		
100DLS100-20×2+20×3	72	45	112		68	32.4	45	2.2	830	
	108	40	100		72	37.8		2.8		
	126	34	85		67	43.5		4.1		
100DLS100-20×3+20×3	72	67.5	135		68	39.9	55	2.2	998	
	108	60	120		72	45.4		2.8		
	126	51	102		67	52.2		4.1		
100DLS100-20×3+20×4	72	67.5	157		68	45.4	75	2.2	1200	
	108	60	140		72	53		2.8		
	126	51	119		67	60.9		4.1		

续表

泵型号	流量 Q (m^3/h)	扬程(m) (Ⅰ)出口	扬程(m) (Ⅱ)出口	转速 n (r/min)	效率 η (%)	功率(kW) 轴功率	功率(kW) 电动机功率	汽蚀余量 $(NPSH)_r$ (m)	总重 (kg)	主要生产厂
100DLS100-20×4+20×4	72	90	180	1450	68	51.9	75	2.2	1258	广州市第一水泵厂
	108	80	160		72	60.5		2.8		
	126	68	136		67	69.6		4.1		
100DLS100-20×4+20×5	72	90	202		68	58.5	90	2.2	1398	
	108	80	180		72	68.1		2.8		
	126	68	153		67	78.3		4.1		
150DLS150-20×2+20×2	108	45	90		75	35.28	45	2.2	980	
	150	40	80		80	40.84		2.8		
	180	37	74		78	42.74		3.7		
150DLS150-20×2+20×3	108	45	112		75	44	55	2.2	1046	
	150	40	100		80	51		2.8		
	180	37	88		78	53.4		3.7		
150DLS150-20×3+20×3	108	67.5	135		75	52.9	75	2.2	1348	
	150	60	120		80	61.3		2.8		
	180	51	102		78	66.67		3.7		
150DLS150-20×3+20×4	108	67.5	157		75	61.7	75	2.2	1394	
	150	60	140		80	71.47		2.8		
	180	50	119		78	74.77		3.7		
150DLS150-20×4+20×4	108	90	180		75	70.56	90	2.2	1545	
	150	80	160		80	81.68		2.8		
	180	68	136		78	85.88		3.7		
150DLS150-20×4+20×5	108	90	202		75	79.4	110	2.2	1786	
	150	80	180		80	91.9		2.8		
	180	68	85		78	96.15		3.7		

五、外形及安装尺寸

DLS 型立式多级离心泵的外形及安装尺寸见图 3-430 和表 3-143。

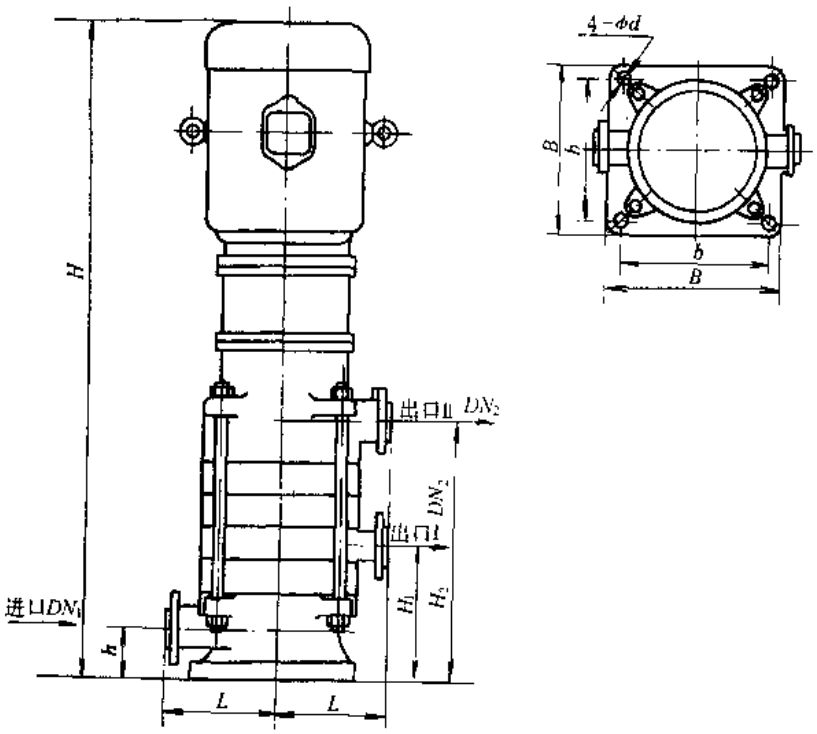

图 3-430　DLS 型立式多级离心泵的外形及安装尺寸

DLS 型立式多级离心泵的外形及安装尺寸(mm) 表 3-143

泵型号	H	H_1	H_2	h	L	B	b	ϕd	进口直径 DN_1	Ⅰ出口直径 DN_2	Ⅱ出口直径 DN_2
65DLS30-15×3+15×2	1732	432	638	110	225	400	350	23	65	50	50
65DLS30-15×3+15×3	1861	432	742	110	225						
65DLS30-15×3+15×4	2005	432	846	110	225						
65DLS30-15×4+15×4	2174	536	950	110	225						
65DLS30-15×4+15×5	2278	536	1054	110	225						
65DLS30-15×5+15×5	2382	640	1148	110	225						
80DLS50-20×2+20×2	1808	350	603	120	280	450	400	23	80	65	65
80DLS50-20×2+20×3	2000	350	715	120	280						
80DLS50-20×3+20×3	2112	462	827	120	280						
80DLS50-20×3+20×4	2334	462	939	120	280						
80DLS50-20×4+20×4	2461	574	1051	120	280						
80DLS50-20×4+20×5	2563	574	1163	120	280						
100DLS100-20×2+20×2	2040	398	665	130	300	470	410	23	100	80	80
100DLS100-20×2+20×3	2190	398	790	130	300						
100DLS100-20×3+20×3	2415	523	9155	130	300						
100DLS100-20×3+20×4	2705	523	1045	130	300						
100DLS100-20×4+20×4	2830	648	1165	130	300						
100DLS100-20×4+20×5	2925	648	1290	130	300						
100DLS150-20×2+20×2	1966	477	794	145	300	470	410	23	150	125	125
100DLS150-20×2+20×3	2299	477	937	145	300						
100DLS150-20×3+20×3	2607	620	1080	145	300						
100DLS150-20×3+20×4	2750	620	1223	145	300						
100DLS150 20×4+20×4	2863	763	1366	145	300						
100DLS150-20×4+20×5	3176	763	1509	145	300						

六、成套供应范围

DLS 型立式多级离心泵成套供应范围见表 3-144。

DLS 型立式多级离心泵成套供应范围 表 3-144

项目	名称	数量	备注
主机	泵 电动机	1 1	
附件			
工具			

3.1.35 SB_1 型双吸空调离心泵

一、适用范围

SB_1 型双吸空调离心泵供输送不超过 80℃、进口压力 1.0MPa 的清水及物理化学性质类似于水的液体。适用于冷冻空调机组，也可用于工厂、矿山、城市、电站的给排水以及农田排涝灌溉和各种水利工程。

二、型号意义说明

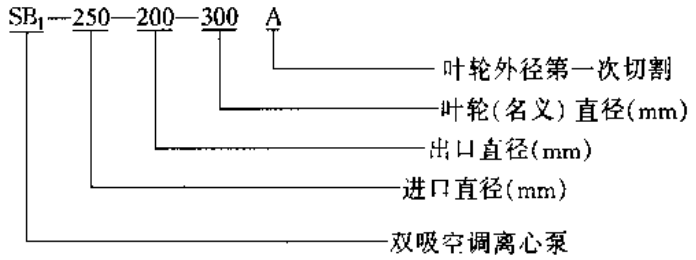

三、结构

SB_1 型双吸空调离心泵进出口均在泵轴心线下方，与轴线垂直呈水平方向，泵壳中开，检修时无需拆卸进出管路和电动机。从联轴器向泵方向看，泵为顺时针方向旋转。根据用户需要也可生产逆时针旋转。

四、性能

SB_1 型双吸空调离心泵性能见图 3-431～442 和表 3-145。

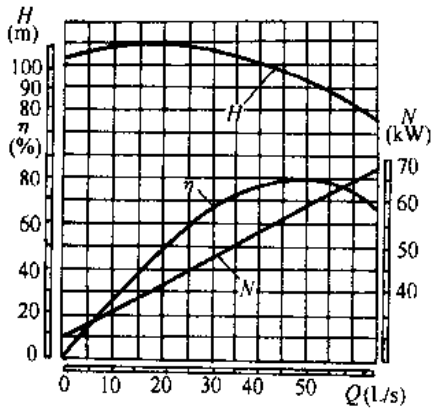

图 3-431　$SB_1$150-100-300 型泵性能曲线

(n = 2950r/min)

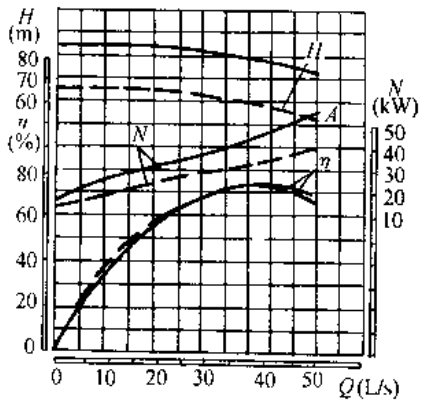

图 3-432　$SB_1$150-100-250 型泵性能曲线

(n = 2900r/min)

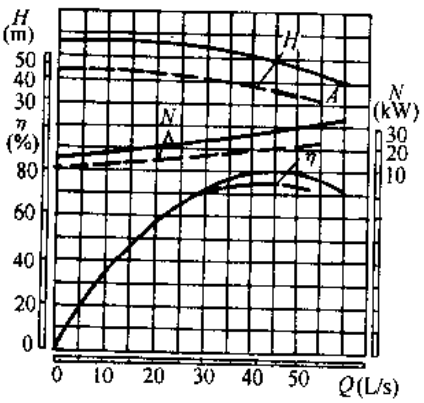

图 3-433　$SB_1$150-100-200 型泵性能曲线

(n = 2950r/min)

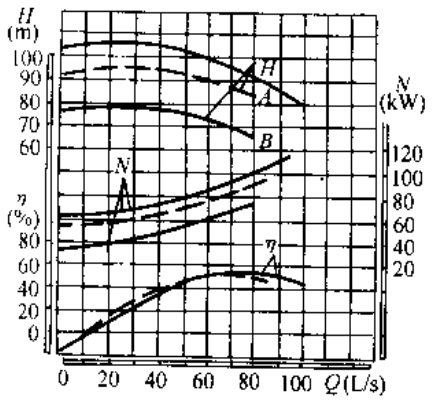

图 3-434　$SB_1$200-125-300 型泵性能曲线

(n = 2950r/min)

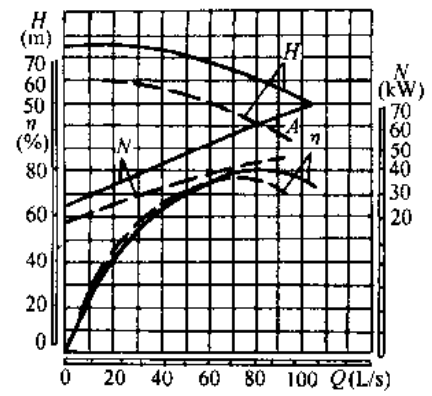

图 3-435 $SB_1$200-150-250 型泵性能曲线

(n = 2950r/min)

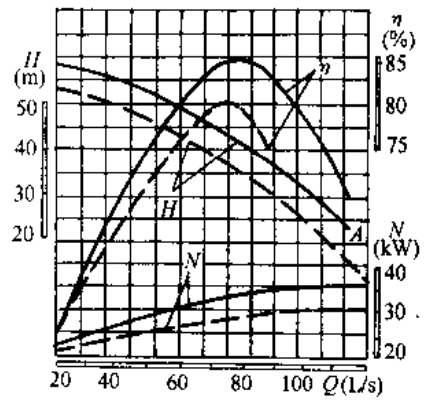

图 3-436 $SB_1$200-150-200 型泵性能曲线

(n = 2950r/min)

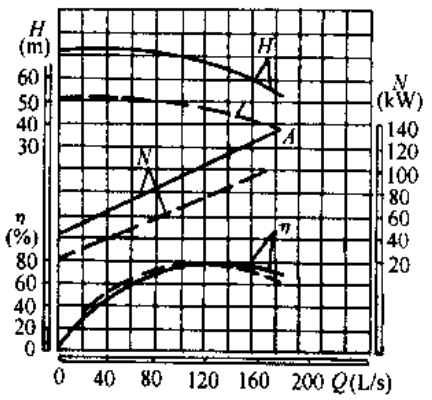

图 3-437 $SB_1$250-150-450 型泵性能曲线

(n = 1450r/min)

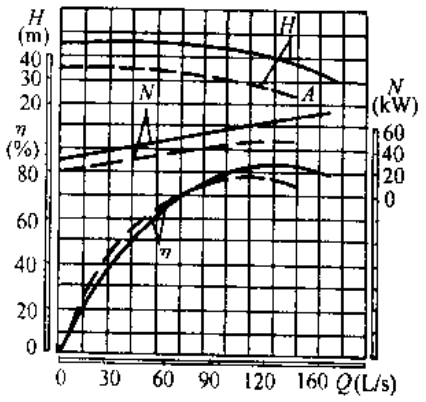

图 3-438 $SB_1$250-200-350 型泵性能曲线

(n = 1450r/min)

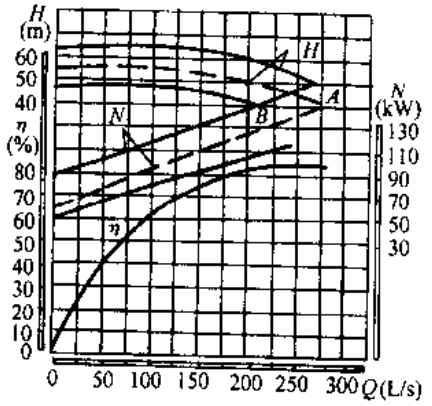

图 3-439 $SB_1$300-250-400 型泵性能曲线

(n = 1450r/min)

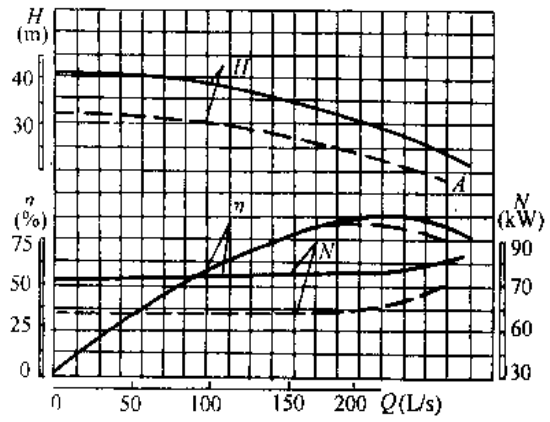

图 3-440 $SB_1$300-250-350 型泵性能曲线

(n = 1450r/min)

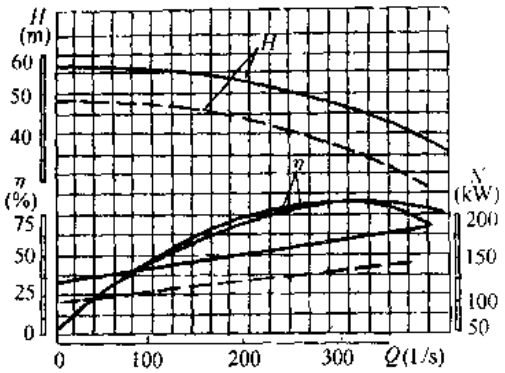

图 3-441　$SB_1$350-300-400 型泵性能曲线
(n = 1450r/min)

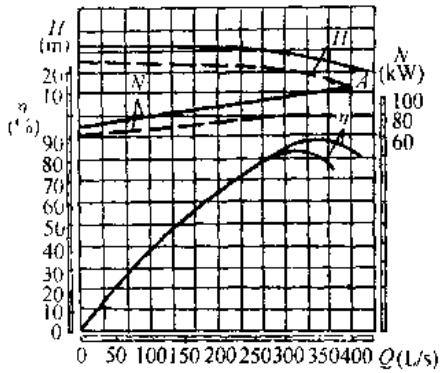

图 3-442　$SB_1$350-300-350 型泵性能曲线
(n = 1450r/min)

SB_1 型泵工作性能　　表 3-145

泵型号	流量 (m^3/h)	扬程 H (m)	转速 n (r/min)	功率(kW) 轴功率	功率(kW) 电动机功率	效率 η (%)	汽蚀余量 (m)	重量 (kg)	主要生产厂
$SB_1$150-100-200	210	47	2950	30.5	37	77	4.5		黄岩八、通用机械厂
$SB_1$150-100-250	175	79	2950	52.3	55	72	4.5		
$SB_1$150-100-300	175	106	2950	66.5	75	76	4.5		
$SB_1$200-150-200A	270	36	2950	33.1	37	78	5.0		
$SB_1$200-150-200	315	40	2950	42.8	45	80	5.0		
$SB_1$200-150-250	280	67	2950	64.7	75	79	5.0		
$SB_1$200-125-300A	280	87	2950	86.5	90	75	5.0		
$SB_1$200-125-300	280	104	2950	105.8	110	75	5.0		
$SB_1$250-200-350B	350	29	1450	36.4	37	76	4.0		
$SB_1$250-200-350A	350	35	1450	43.9	45	76	4.0		
$SB_1$250-200-350	350	41.5	1450	48.9	55	81	4.0		
$SB_1$250-150-450B	350	54.5	1450	67.5	75	77	4.0		
$SB_1$250-200-350ⅠC	400	28.5	1450	39.8	45	78	4.0		
$SB_1$250-200-350ⅠB	450	29	1450	45.6	55	78	4.0		
$SB_1$250-200-350ⅠA	450	32.5	1450	48.6	55	82	4.0		
$SB_1$250-200-350Ⅰ	450	38	1450	56.8	75	82	4.0		
$SB_1$250-150-450A	450	46	1450	73.2	75	77	4.0		
$SB_1$250-150-450	450	55	1450	85.3	90	79	4.0		
$SB_1$250-200-350ⅡC	475	31	1450	51.4	55	78	4.0		
$SB_1$250-200-350ⅡB	500	31	1450	52.1	55	81	4.0		
$SB_1$250-200-350ⅡA	500	38	1450	63.1	75	82	4.0		
$SB_1$250-200-350Ⅱ	500	41.5	1450	69.8	75	81	4.0		
$SB_1$250-150-450ⅠA	500	47.5	1450	84.0	90	77	4.0		
$SB_1$250-150-450Ⅰ	500	53	1450	92.6	110	78	4.0		
$SB_1$300-250-350B	750	28	1450	69.8	75	82	4.8		
$SB_1$300-250-350A	750	33	1450	79.3	90	82	4.8		
$SB_1$300-250-350	800	32	1450	82.0	90	85	4.8		
$SB_1$300-250-450B	800	37	1450	100.8	110	80	4.8		
$SB_1$300-250-450A	800	39	1450	106.2	110	80	4.8		
$SB_1$300-250-450	800	46	1450	122.3	132	82	4.8		
$SB_1$350-300-350B	900	28	1450	80.8	90	85	4.8		
$SB_1$350-300-350A	900	32	1450	92.3	110	85	4.8		
$SB_1$350-300-350	900	34	1450	98.1	110	85	4.8		
$SB_1$350-300-400B	900	37	1450	113.4	132	80	5.5		
$SB_1$350-300-400A	900	39	1450	116.6	132	82	5.5		
$SB_1$350-300-400	900	45	1450	129.8	132	85	5.5		
$SB_1$350-300-400ⅠB	1200	31	1450	123.6	132	82	5.5		
$SB_1$350-300-400ⅠA	1300	34	1450	146.8	160	82	5.5		
$SB_1$350-300-400Ⅰ	1380	39	1450	162.5	200	85	5.5		

五、外形及安装尺寸

(1)SB_1 型双吸空调离心泵的外形尺寸见图 3-443 和表 3-146。

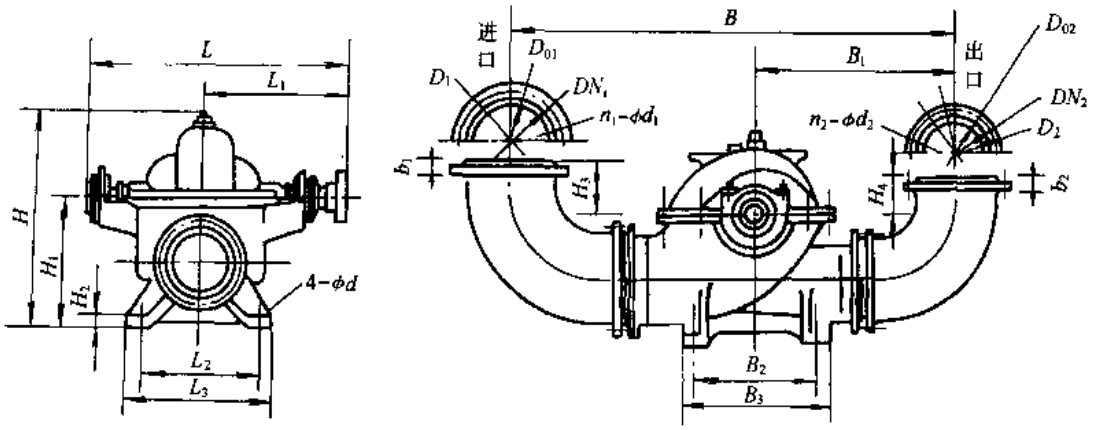

图 3-443 SB_1 型双吸空调泵的外形尺寸

SB_1 双吸空调泵的外形尺寸 表 3-146

泵型号	泵外形尺寸														进口法兰尺寸					出口法兰尺寸				
	L	L_1	L_2	L_3	B	B_1	B_2	B_3	H	H_1	H_2	H_3	H_4	4-ϕd	DN_1	D_{01}	D_1	b_1	n_1-ϕd_1	DN_2	D_{02}	D_2	b_2	n_2-ϕd_2
$SB_1$150-100-200	713.5	397	330	280				280	455	285	25		64	18	150	240	280	24	8-23	100	180	215	22	8-18
$SB_1$150-100-250	713.5	397	330	280	1024	434		280	472.5	285	25	110	49	18	150	240	280	24	8-23	100	180	215	22	8-18
$SB_1$150-100-300	713.5	397	330	280				280	490	285	25		43	18	150	240	280	24	8-23	100	160	215	22	4-18
$SB_1$200-150-200A	743.5	409	330	280			330	280	549	285	25			18	200	295	335	26	8-23	150	240	280	24	4-23
$SB_1$200-150-200	743.5	409	330	280	1166	550		280	549	285	25	126	80	18	200	295	335	26	8-23	150	240	280	24	8-23
$SB_1$200-150-250	743.5	409	330	280				280	549	285	25			18	200	295	335	26	8-23	150	240	280	24	8-23
$SB_1$200-125-300	850.5	475	330	280	1226	580		280	555	285	25			18	200	295	335	26	8-23	150	240	280	24	8-23
$SB_1$250-200-350 $SB_1$250-200-350 Ⅰ $SB_1$250-200-350 Ⅱ	983.5	552	410	350	1528	736	510	450	750	450	30	142	36	27	250	350	390	28	12-23	200	295	335	26	8-23
$SB_1$250-150-400 $SB_1$250-150-450 $SB_1$250-150-450 Ⅰ	1100.5	612	510	450	1472	650	620	550	856	510	40	102	50	27	250	350	390	28	12-23	150	240	280	24	8-23
$SB_1$300-250-350	1102.5	613	510	450	1615	752	620	550	824	510	40	133	72	27	300	400	440	29	12-23	250	350	320	28	12-23
$SB_1$300-250-450	1139.5	630	510	450	1800	872	620	550	852	510	40	153	32	27	300	400	440	28	12-23	250	350	390	28	12-23
$SB_1$350-300-350	1170.5	642	580	500	1873	853	680	600	963	620	50	150		34	350	460	500	30	16-23	300	400	440	28	12-23
$SB_1$350-300-400 $SB_1$350-300-400 Ⅰ	1252.5	695	580	500	1913	923	680	600	980	620	50	140	93	34	350	460	500	30	16-23	300	400	440	28	12-23

(2)SB_1 型双吸空调离心泵的外形及安装尺寸(不带底座)见图 3-444 和表 3-14。

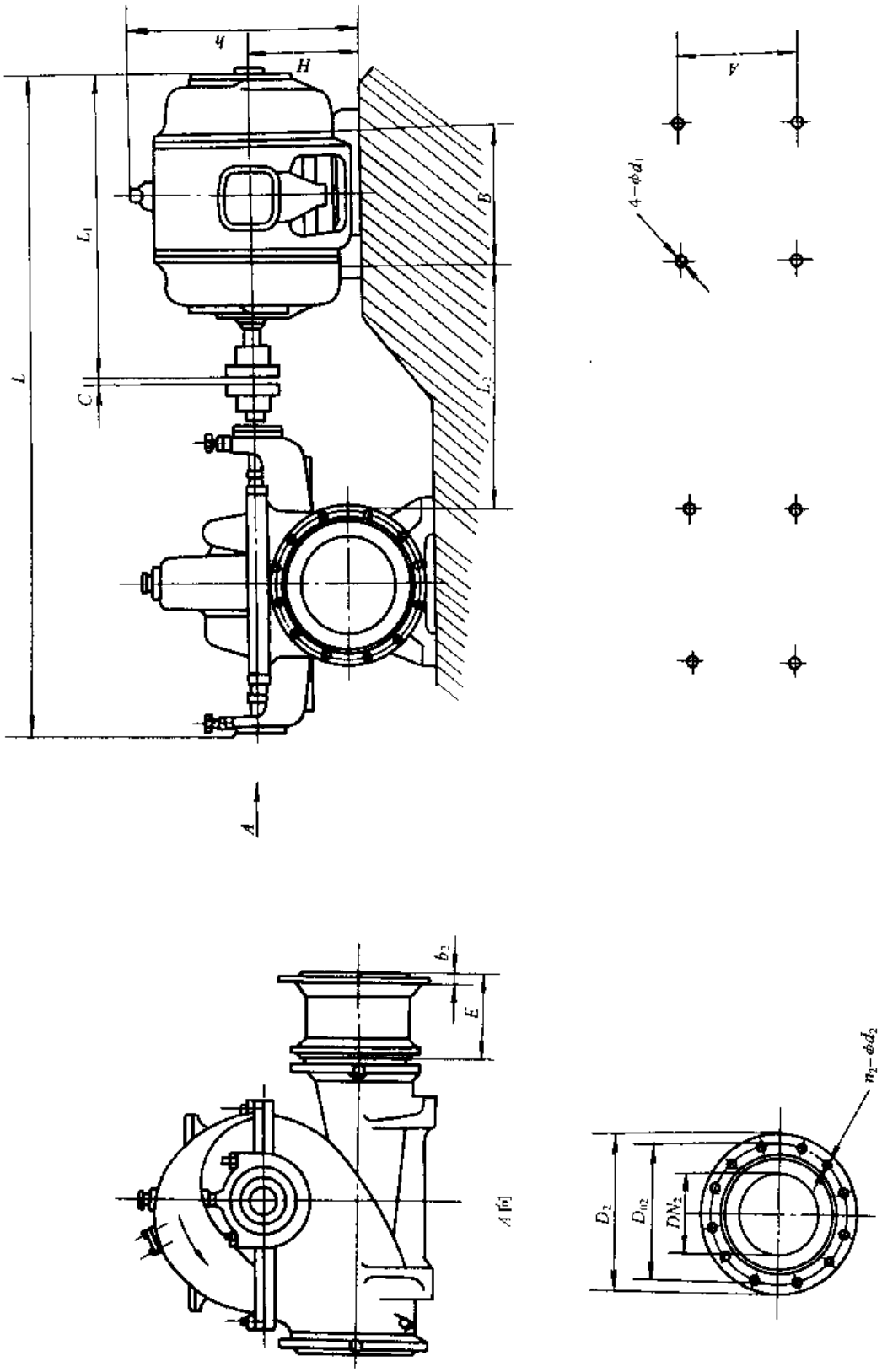

图 3-444 SB型双吸空调泵的外形及安装尺寸(不带底座)

SB_1 型双吸空调泵的外形及安装尺寸(不带底座) 表 3-147

泵型号	C	电动机			电动机尺寸						E	L	L_2	出口锥管				
		型号	功率(kW)	电压(V)	L_1	H	h	B	A	4-ϕd_1				DN_2	D_2	D_{02}	b_2	n_2-ϕd_2
$SB_1$150-100-300	4	Y280S-2	75	380	1000	280	640	368	457	24	300	1717.5	591	150	280	240	24	8-23
$SB_1$150-100-250	4	Y250M-2	55	380	930	250	575	349	406	24	300	1647.5	569	150	280	240	24	8-23
$SB_1$150-100-250A		Y225M-2	45		815	225	530	311	356	19		1532.5	520					
$SB_1$200-125-300	4	Y315M-2	132	380	1240	315	865	457	508	28	375	2094.5	695	200	335	295	26	8-23
$SB_1$200-125-300A		Y315S-2	110		1170	315	770	406	508	28		2024.5	695					
$SB_1$200-125-300B		Y280S-2	75		1000	280	640	368	457	24		1854.5	669					
$SB_1$200-150-250	4	Y280S-2	75	380	1000	280	640	368	457	24	350	1747.5	603	200	335	295	26	8-23
$SB_1$200-125-250A		Y250M-2	55		930	250	575	349	406			1677.5	581					
$SB_1$250-150-450	4	Y315M-4	132	380	1270	315	865	457	508	28	500	2370.5	777	250	390	350	28	12-23
$SB_1$250-150-450A		Y280M-4	90		1050	280	640	419	457	24		2154.5	721					
$SB_1$250-200-350	4	Y280S-4	75	380	1000	280	640	368	457	24	300	1987.5	711	250	390	350	28	12-13
$SB_1$250-200-350A		Y250M-4	55		930	250	575	349	406			1917.5	689					
$SB_1$300-250-450	4	JS/JR 117-4	180	380	3130/1770	375	855	640	620	26	300	2473.5/2913.5	870	300	440	400	28	12 23
$SB_1$300-250-450A		Y315M-4	160		1270	315	865	457	508	28		2413.5	795					
$SB_1$300-250-450B		Y315M-4	132															
$SB_1$300-250-350	4	Y280M-4	90	380	1050	280	640	419	457	24	300	2156.5	722	300	440	400	28	12-23
$SB_1$300-250-350A		Y280S-4	75		1000			368				2106.5						
$SB_1$350-300-400	5	JS_2/JR_2 400S1-4	220	380	1330/1810	400	960	560	686	36	300	2587.5/3067.5	940	350	500	460	30	16-23
SB350-300-400A		Y315M2-4	160		1270	315	865	457	508	28	300	2527.5	836					
$SB_1$350-300-350	4	Y315M-4	132	380	1270	315	865	457	508	28	300	2444.5	782	350	500	460	30	16-23
$SB_1$350-300-350A		Y280M-4	90		1050	280	640	419	457	24	300	2224.5	726					

(3)SB_1 型双吸空调离心泵的外形及安装尺寸(带底座)见图 3-445 和表 3-148。

(4)SB_1 型双吸空调离心泵的外形及安装尺寸(带支架、底座)见图 3-446 和表 3-149。

SB_1 型双吸空调泵的外形及安装尺寸(带底座) 表 3-148

泵型号	电动机					底座尺寸										出口锥管尺寸				
	机座号	kW	L_1	h	H	L_2	L_3	L_4	b	b_1	b_2	4-ϕd_1	E	H_1	L	DN_2	D_2	D_{02}	b_2	n_2-ϕd_2
$SB_1$150-100-200	Y200L-2	37	775	475	200	1212.5	215	800	465	564	40	24	300	385	1647.5	150	280	240	24	8-23
$SB_1$150-100-250	Y250M-2	55	930	575	250	1382	221	884	485	635	40	24	300	385	1647.5	150	280	240	24	8-23
$SB_1$150-100-300	Y280S-2	75	1000	640	280	1451.5	221	927	465	695	40	24	300	385	1717.5	150	280	240	24	8-23
$SB_1$200-150-200	Y225M-2	45	815	475	225	1271.5	198	827.5	465	564	40	24	350	455	1562.5	200	335	295	26	8-23
$SB_1$200-150-200A	Y200L-2	37	775		200	1249		808.5							1522.5					

续表

泵型号	电动机					底座尺寸										出口锥管尺寸				
	kW	L_1	h	H	L_2	L_3	L_4	b	b_1	b_2	$4-\phi d_1$	E	H_1	L	DN_2	D_2	D_{02}	b_2	$n_2-\phi d_2$	
$SB_1$200-150-250	Y280S-2	75	1000	640	280	1456.5	211	927	465	695	40	24	350	455	1747.5	200	335	295	26	8-23
$SB_1$200-125-300	Y315S-2	110	1240	865	315						40	24	350		2094.5	200	335	295	26	8-23
$SB_1$200-125-300A	Y280M-2	90	1050	640	280						40	24	350		1904.5	200	335	295	26	8-23
$SB_1$250-200-350ⅠB $SB_1$250-200-350ⅡC $SB_1$250-200-350ⅠA $SB_1$250-200-350 $SB_1$250-250-350ⅠB	Y250M-4	55	930	575	250	1586	258	1005	665	665	40	24	300	570	1917.5	250	390	350	28	12-23
$SB_1$250-200-350ⅠC $SB_1$250-200-350A	Y225M-4	45	845	530	225						40	24	300		1832.5	250	390	350	28	12-23
$SB_1$250-200-350B	Y225S-4	37	820	530	225						40	24	300		1807.5	250	390	350	28	12-23
$SB_1$250-200-350Ⅱ $SB_1$250-200-350ⅡA $SB_1$250-200-350Ⅰ	Y280S-4	75	1000	640	280						40	24	500		1987.5	250	390	350	28	12-23
$SB_1$250-150-400 $SB_1$250-150-450A	Y280S-4	75	1000	640	280								500		2104.5	250	390	350	28	12-23
$SB_1$250-150-450 $SB_1$250-150-450ⅠA	Y280M-4	90	1050	640	280								500		2154.5	250	390	350	28	12-23
$SB_1$250-150-450Ⅰ	Y315S-4	110	1270	865	315								500		2374.5	250	390	350	28	12-23
$SB_1$300-250-350 $SB_1$300-250-350A	Y280M-4	90	1050	640	280	1737	280	1117.5	690	680	50	30	300	630	2156.5	300	440	400	28	12-23
$SB_1$300-250-350B	Y280S-4	75	1000	640	280	1686	283	1092	690	680	50	30	300	630	2106.5	300	440	400	28	12-23
$SB_1$300-250-450	Y315M-4	132	1340	865	315								300		2483.5	300	440	400	28	12-23
$SB_1$300-250-450A $SB_1$300-250-450B	Y315S-4	110	1270	865	315								300		2413.5	300	440	400	28	12-23
$SB_1$350-300-350 $SB_1$350-300-350A	Y315S-4	110	1270	865	315								300		2413.5	350	500	460	30	16-23
$SB_1$350-300-350B	Y280M-4	90	1050	640	280								300		2193.5	350	500	460	30	16-23
$SB_1$350-300-400 $SB_1$350-300-400A $SB_1$350-300-400B $SB_1$350-300-400ⅠB	Y315M-4	132	1340	865	315								300		2592.5	350	500	460	30	16-23
$SB_1$350-300-400Ⅰ	Y315L2-4	200	1340	865	315								300		2592.5	350	500	460	30	16-23
$SB_1$350-300-400ⅠA	Y315L1-4	160	1340	865	315								300		2952.5	350	500	460	30	16-23

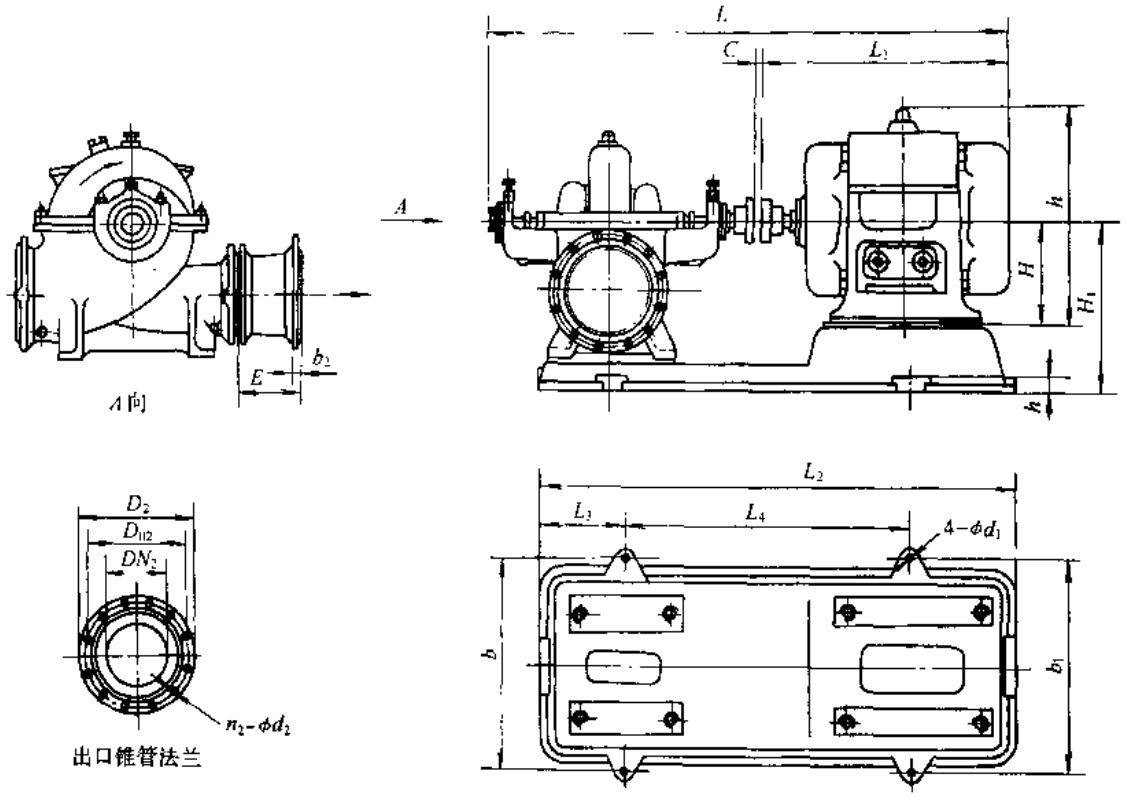

图 3-445 SB_1 型双吸空调泵的外形及安装尺寸(带底座)

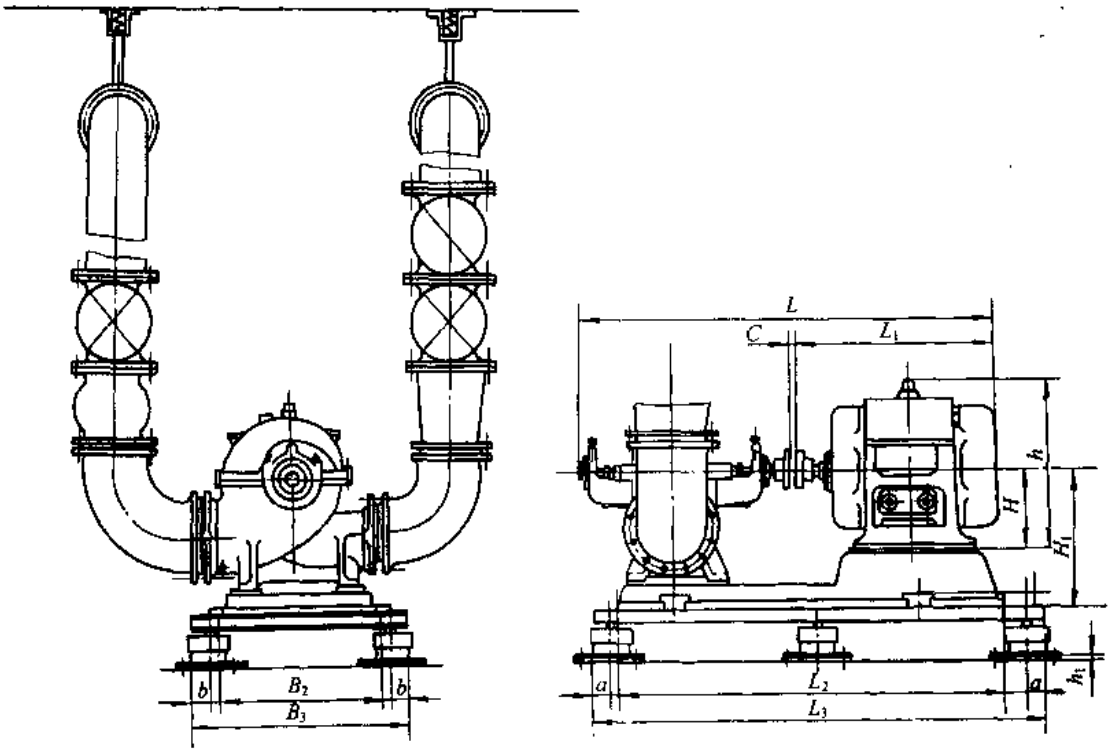

图 3-446 SB_1 型双吸空调离心泵的外形及安装尺寸(带支架、底座)

注:出口锥管尺寸图见图 3-445。

SB_1 型双吸空调离心泵的外形及安装尺寸(带支架、底座)　　表 3-149

泵型号	电动机					支架、底座尺寸										出口锥管尺寸				
	型号	kW	L_1	h	H	L_2	L_3	B_2	B_3	a	b	h_1	E	H_1	L	DN_2	D_2	D_{02}	b_2	n_2-ϕd_2
$SB_1$150-100-200	Y200L2-2	37	775	475	200	1212.5	1700	585	684	50	30	290	300	385	1647.5	150	280	240	24	8-23
$SB_1$150-100-250	Y230M-2	55	930	575	250	1382	1900		755				300	385	1647.5	150	280	240	24	8-23
$SB_1$150-100-300	Y230S-2	75	1000	640	280	1451.5			815				300	385	1717.5	150	280	240	24	8-23
$SB_1$200-150-200	Y225M-2	45	815	475	225	1271.5	1700		684				350	455	1552.5	200	335	295	26	8-23
$SB_1$200-150-200A	Y200L-2	37	775		200	1249									1522.5					
$SB_1$200-150-250	Y280S-2	75	1000	640	280	1455.5	1900		815			292	350	455	1747.5	200	335	295	26	8-23
$SB_1$200-125-300	Y315S-2	110	1240	865	315								350	455	2094.5	200	335	295	26	8-23
$SB_1$200-125-300A	Y280M-2	90	1050	640	280								350	455	1904.5	200	335	295	26	8-23
$SB_1$250-200-350 Ⅱ B $SB_1$250-200-350 Ⅱ C $SB_1$250-200-350 Ⅰ A $SB_1$250-200-350 $SB_1$250-250-350 Ⅰ B	Y250M-4	55	930	575	250	1565	2000	775	785			294	300	570	1917.5	250	390	350	28	12-23
$SB_1$250-200-350 Ⅰ C $SB_1$250-200-250A	Y225M-4	45	845	530	225								300		1832.5	250	390	350	28	12-23
$SB_1$250-200-350B	Y225S-4	37	820	530	225								300		1807.5					
$SB_1$250-200-350 Ⅱ $SB_1$250-200-350 Ⅱ A $SB_1$250-200-350 Ⅰ	Y280S-4	75	1000	640	280	1665	2000	775	855				500		1987.5	250 250	390 390	350 350	28 38	12-23 12-23
$SB_1$250-150-400 $SB_1$250-150-450A	Y280S-4	75	1000	540	280								500		2104.5	250	390	350	28	12-23
$SB_1$250-150-450 $SB_1$250-150-450 Ⅰ A	Y280M-4	90	1050	640	280								500		2154.5	250	390	350	28	12-23
$SB_1$250-150-450 Ⅰ	Y315S-4	110	1270	865	315								500		2374.5	250	390	350	28	12-23
$SB_1$300-250-350 $SB_1$300-250-350A	Y280M-4	90	1050	640	280	1731	2200	810	800			297	300	630	2156.5	300	440	400	28	12-23
$SB_1$300-250-350B	Y280S-4	75	1000	640	280	1565							300	630	2106.5	300	440	400	28	12-23
$SB_1$300-250-450	Y315M-4	132	1340	865	315								300		2483.5	300	440	400	28	12-23
$SB_1$300-250-450A $SB_1$300-250-450B	Y315S-4	110	1270	865	315								300		2413.5	300	440	400	28	12-23
$SB_1$350-300-350 $SB_1$350-300-350A	Y315S-4	110	1270	865	315								300		2413.5	350	500	460	30	16-23
$SB_1$350-300-350B	Y280M-4	30	1050	640	280								300		2193.5	350	500	460	30	16-23
$SB_1$350-300-400 $SB_1$350-300-400A $SB_1$350-300-400B $SB_1$350-300-400 Ⅰ B	Y315M-4	122	1340	865	315								300		2592.5	350	500	460	30	16-23
$SB_1$250-300-400 Ⅰ	Y215L2-4	200	1340	865	315								300		2592.5	350	500	460	30	16-23
$SB_1$350-300-400 Ⅰ A	Y315L1-4	150	1340	865	315								300		2592.5	350	500	460	30	16-23

注：出口锥管尺寸图见图 3-445。

六、成套供应范围

SB_1 型双吸空调离心泵成套供应范围见表 3-150。

SB_1 型双吸空调离心泵成套供应范围 表 3-150

项目	名称	数量	备注
主机	泵 电动机	1 1	
附件			
工具			

3.1.36 LB 型立式泵

一、适用范围

LB 型立式泵供输送清水、热水(软水),介质温度不超过 90℃(上海佳麟泵阀有限公司生产的泵使用温度不超过 100℃),环境温度不超过 40℃。适用于高层建筑给水、采暖系统的冷热水循环和增压、锅炉和制冷设备的循环用水、远距离输水,特别适用于冷却塔上水和补气调速供水设备的配套和二级输送。

二、型号意义说明

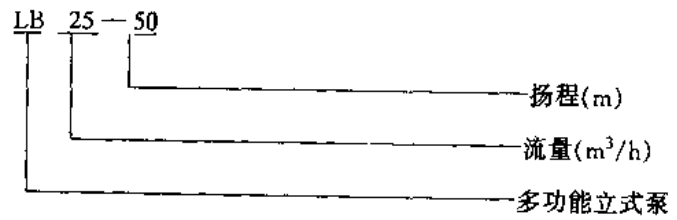

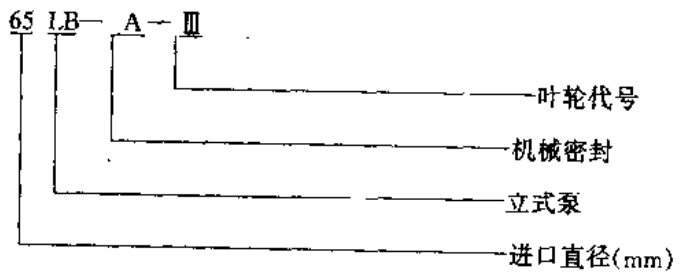

三、结构

LB 型立式泵由电动机、泵轴、压盖、填料或机械密封、泵架、叶轮、密封环、叶轮螺母及泵体组成。泵有底座,可采取固定或不固定安装(37kW 电动机,可立式或卧式安装)。

四、性能

LB 型立式泵性能见图 3-447、448 和表 3-151。

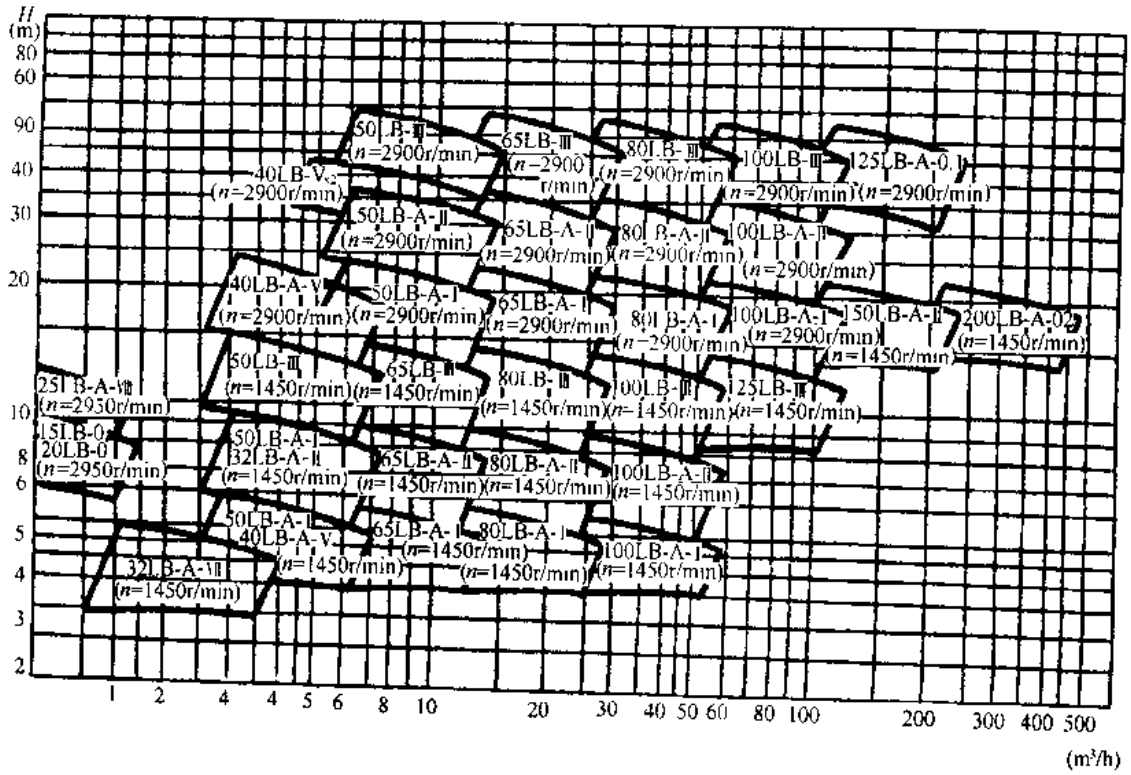

图 3-447　LB 型立式泵性能曲线范围(上海精益水泵厂)

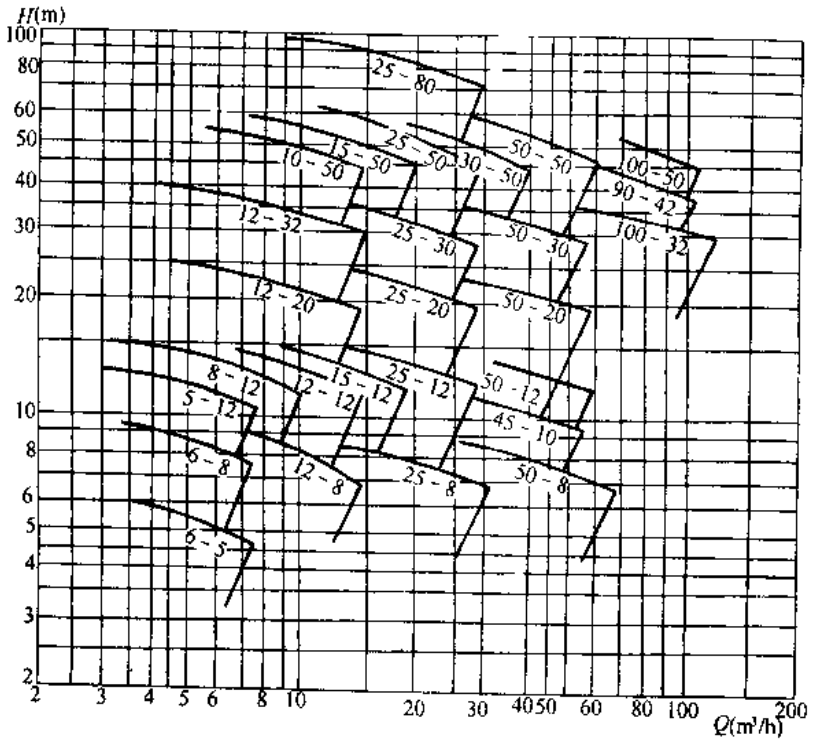

图 3-448　LB 型立式泵性能(上海汇丰耐腐蚀泵制造公司、上海佳麟泵阀有限公司)

LB 型立式泵性能 **表 3-151**

泵型号	流量 Q (m^3/h)	扬程 H (m)	转速 n (r/min)	吸上高度 (m)	效率 η (%)	电压 (V)	电动机功率 (kW)	重量 (kg)	主要生产厂
15LB-0	0.4～0.9	7～1.5	2900	2.5		220	0.06		上海精益水泵厂
20LB-0									
25LB-A-Ⅶ	1～1.5	10～6.5		3.5			0.25		
32LB-A-Ⅶ	2.5～7	8～3		4			0.37		
40LB-A-Ⅵ	2～2.4	23～18				380	0.75		
40LB-A-Ⅴ	4～8	23～19		6	43.5		0.75		
40LB-Ⅴ									
40LB-V_{x_2}	3～5	44～38					1.5		
40LB-V_{x_2}	4～8						2.2		
50LB-A-Ⅰ	7.5～15	20～16		8	60		1.5		
40/50LB-A-Ⅱ		34～29			54.5		3		
50LB-Ⅲ		54～50			48		5.5		
65LB-A-Ⅰ	15～30	20～16		8	69		2.2		
65LB-A-Ⅱ		34～31			65		4		
65LB-Ⅲ		56～50			60		7.5		
80LB-A-Ⅰ	30～60	23～18		7.5	75		5.5		
80LB-A-Ⅱ		36～29		7.5	73		7.5		
80LB-Ⅲ		53～47		8	69		15		
100LB-A-Ⅰ	60～120	18～12		6	78		7.5		
100LB-A-Ⅱ		36～28		6	78		15		
100LB-Ⅲ		41～38		6	76		18.5		
125LB-A-01	110～220	46～34		5	81		37		
150LB-A-02									
200LB-A-02									
32LB-A-Ⅶ	1.5～3.5	4～1.5	1450			380	0.25		
40LB-A-Ⅵ	2～5	5.5～4.5		4			0.55		
40LB-A-Ⅴ	2～4	5.7～4.7		6	38		0.25		
40LB-Ⅴ									
40LB-V_{x_2}		11～9.5					0.55		
40LB-V_{x_2}									
50LB-A-Ⅰ	3.7～7.5	5.0～4.0		8	54		0.55		
40/50LB-A-Ⅱ		3.5～7.5			48.5				
50LB-Ⅲ		15.5～12			42		1.1		
65LB-A-Ⅰ	7.5～15	5.0～4.0		8	64		0.55		
65LB-A-Ⅱ		8.5～7.8			60				
65LB-Ⅲ		14～12			54.5		1.1		
80LB-A-Ⅰ	15～30	5.6～45		8	71		1.1		
80LB-A-Ⅱ		9～7.2			69				
80LB-Ⅲ		13～12			65		2.2		
100LB-A-Ⅰ	30～60	4.5～3		8	75		1.1		
100LB-A-Ⅱ		9.2～68					1.5		
100LB-Ⅲ		11～9.5		7.5	73		3		
125LB-A-01	55～110	11～8.5		7.5	76		7.5		
150LB-A-02	120～240	22～17		7	81		11		
200LB-A-02	240～450	20			82		37		

续表

泵型号	流量 Q (m^3/h)	扬程 H (m)	转速 n (r/min)	吸上高度 (m)	效率 η (%)	电压 (V)	电动机功率 (kW)	重量 (kg)	主要生产厂
LB10-50	7 10 15	52 50 48	2900	6.5	40 49 52	380	4	75	上海汇丰耐腐蚀泵制造公司、上海佳麟泵阀有限公司
LB12-20	7.5 12.5 15	22 20 18.5		7	47 60 60		2.2	54	
LB12-32	7.5 12.5 15	34.3 32 29.6		7	44 54 56		3	60	
LB15-50	10 15 20	54 50 47		7	46 53 54		5.5	94	
LB25-30	15 25 30	33 30 28		6.5	58 70 72		4	80	
LB25-50	15 25 30	52 50 48		6.5	52 62 64		7.5	115	
LB25-80	15 25 30	82 80 78		7	37 50 53		15	195	
LB30-50	20 30 35	52 50 48		6	56 64 65		7.5	115	
LB50-30	30 50 60	34 30 27		6	63 75 74		7.5	115	
LB50-50	30 50 60	53 50 47		6	55 69 71		15	195	
LB90-42	60 90 110	46 42 39		4.5	64 75 76		18.5	225	
LB100-32	60 100 120	36 32 28		4	70 78 75		15	195	
LB100-50	60 100 120	54 50 47		4.5					

续表

泵型号	流量 Q (m^3/h)	扬程 H (m)	转速 n (r/min)	吸上高度 (m)	效率 η (%)	电压 (V)	电动机功率 (kW)	重量 (kg)	主要生产厂
LB5-12	3.5 5 7.5	13 12.5 12	1450	6.5	34 43 46	380	0.75	40	上海汇丰耐腐蚀泵制造公司、上海佳麟泵阀有限公司
LB6-5	3.75 6.3 7.5	5.4 5.0 4.6		7	43 54 55		0.55	40	
LB6-8	3.75 6.3 7.5	8.5 8 7.5		7	35 48 49		0.55	35	
LB8-12	5 7.5 10	13.5 12.5 11.5		7	40 46 47		1.1	50	
LB12-8	7.5 12.5 15	8.2 7.5 7		6.5	52 65 66		0.75	45	
LB12-12	7.5 12.5 15	13 12.5 12		6.5	46 56 58		1.1	64	
LB15-12	10 15 17.5	13 12.5 12		6	50 58 59		1.5	68	
LB25-8	15 25 30	8.5 7.5 6.7		6	57 70 69		1.5	68	
LB25-12	15 25 30	13.2 12.5 11.8		6	51 65 67		2.2	70	
LB45-10	30 45 55	11.5 10.5 9.5		6.5	59 70 71		3	85	
LB50-8	30 50 60	9.2 8 6.8		5.5	65 75 71		2.2	75	
LB50-12	30 50 60	13.5 12.5 11.8		6.5	65 75 70		4	217	

五、外形及安装尺寸

LB 型立式泵的外形及安装尺寸见图 3-449、450 和表 3-152、153。

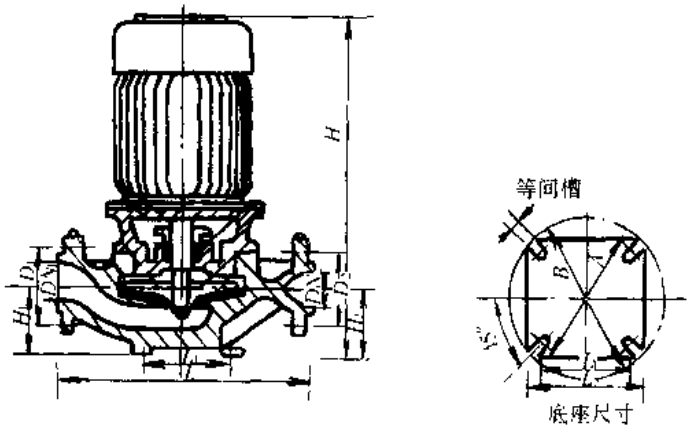

图 3-449　LB 型立式泵的外形及安装尺寸(上海精益水泵厂)

LB 型立式泵的外形及安装尺寸（上海精益水泵厂）　　**表 3-152**

泵型号	$H^{①}$	$H^{②}$	L	H_1	H_2	进口 D_1	进口 DN_1	出口 DN_2	出口 D_2	法兰安装孔(mm)	A	B	L_2	L_1	底脚等间槽
15LB-0	175		200	47	47		15	15		1/2" 管纹			114		
20LB-0							20	20		3/4"					
25LB-A-Ⅷ	314		190			75	25	25	75				80×80		
32LB-A-Ⅶ	298		260	70	70	100	32	100	32						14
40LB-A-Ⅵ	326	326	260	70	70		40		40/32	管纹			120		
40LB-A-Ⅴ	480	458	320	76	133	110	40	100	32	ϕ13.5	188	238	180	140	ϕ18
40LB-Ⅴ															
40LB-Ⅴ×2	525	510			166										
40LB-Ⅴ×2	560														
50LB-A-Ⅰ	540	485	335	105	105	125	50	125	50	ϕ18	212	258	200	150	18
40/50LB-A-Ⅱ	580		320												
50LB-Ⅲ	625		360					100	32						
65LB-A-Ⅰ	560	500	330			145	65	145	65						
65LB-A-Ⅱ	600		320												
65LB-Ⅲ	635		360					110	40						
80LB-A-Ⅰ	678	528	380	115	115	160	80	160	80		272	258	200	150	
80LB-A-Ⅱ		543	420												
80LB-Ⅲ	820	603						125	50						
100LB-A-Ⅰ	708	573	470	130	130	180	100	180	100						
100LB-A-Ⅱ	820	633													
100LB-Ⅲ	860	633						145	65						
125LB-A-01	985	748				210	125	210	125						
150LB-A-02		860				240	150	240	150	ϕ22					
200LB-A-02		1125				295	200	295	200						

①H 为转速 2900r/min 的尺寸。

②H 为转速 1450r/min 的尺寸。

LB 型立式泵的外形及安装尺寸

（上海汇丰耐腐蚀泵制造公司、上海佳麟泵阀有限公司） 表 3-153

泵型号	A_1	A_2	B	L_1	L	进口法兰 D_1	进口法兰 DN_1	进口法兰 ϕ_1	进口法兰 n_1-ϕd_1	出口法兰 D_2	出口法兰 DN_2	出口法兰 ϕ_2	出口法兰 n_2-ϕd_2	ϕK	H	生产厂
LB12-20 LB6-5	150	150	140	98	427/385	165	50	125	4-17.5	140	32	100	4-17.5	140	18	上海汇丰耐腐蚀泵制造公司、上海佳麟泵阀有限公司
LB12-32 LB6-8	170	170	170	98	460/385	165	50	125		140	32	100		175		
LB10-50 LB5-12	200	200	200	96	478/383	165	50	125		140	32	100		212		
LB15-50 LB8-12	200	200	200	96	533/407	165	50	125		140	32	100		212		
LB25-50 LB12-12	200	200	200	105	533/407	185	65	145		150	40	110		212		
LB30-50 LB15-12	200	200	200	105	533/407	185	65	145		150	40	110		212		
LB25-30 LB12-8	170	170	160	160	537/387	185	65	145		165	50	125		175		
LB50-30 LB25-8	200	200	180	180	545/435	200	80	160		185	65	145		210		
LB90-42 LB45-10	225	225	230	130	725/510	220	100	180	8-17.5	185	65	145		270		
LB100-32 LB50-8	240	240	200	125	675/505	220	100	180		200	80	160		212		
LB50-50 LB25-12	210	210	230	115	650/480	200	80	160	4-M16	165	50	125	4-M16	270		
LB25-80	240	240	260	112	652	185	65	145	4-17.5	150	40	110	4-17.5	275		
LB100-50 LB50-12	250	250	280	145	946/626	220	100	180	8-17.5	185	65	145	4-17.5	300	30	上海佳麟泵阀有限公司
LB200-50 LB100-12	310	290	350	170	1195/865	250	125	210		220	100	180	8-17.5	365		
LB200-20	360	360	340	193	988	280	150	240	8-22	250	125	210		350		
LB340-18	400	375	370	240	1070	340	200	295	8-M20	285	150	240	8-M20	400		
LB340-40	450	450	480	240	1110	340	200	295	8-22	285	150	240	8-22	500	35	

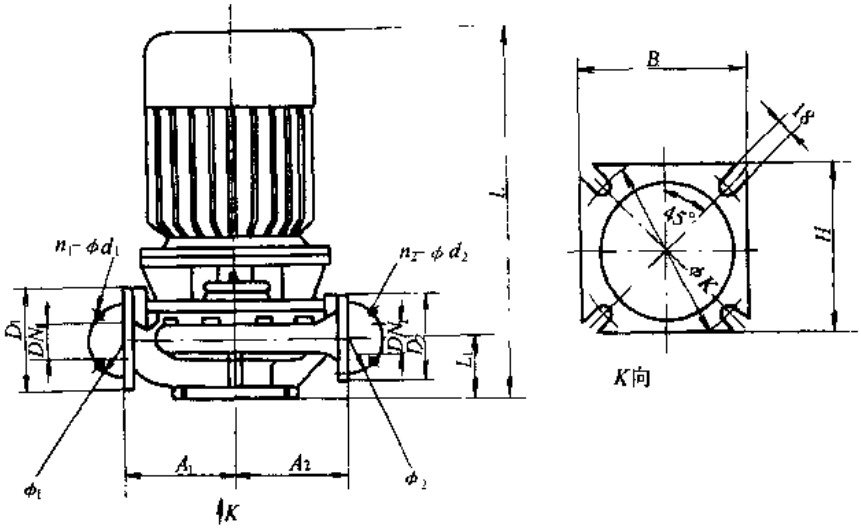

图 3-450　LB 型立式泵的外形及安装尺寸
（上海汇丰耐腐蚀泵制造公司、上海佳麟泵阀有限公司）

六、成套供应范围

LD 型立式泵成套供应范围见表 3-154。

LD 型立式泵成套供应范围　　表 3-154

项　目	名　称	数　量	备　注
主　机	泵 电动机	1 1	
附　件	技术文件	1	
工　具			

3.1.37　LC 型立式长轴泵

一、适用范围

LC 型立式长轴泵供输送清水、含有较小颗粒的污水以及腐蚀性工业废水、海水或相似的液体。液体温度不超过 55℃。适用于城镇、工矿企业给水排水以及农业排灌。

二、型号意义说明

200 LC－23 A、B

- A、B：切割叶轮代号
- 23：扬程(m)
- LC：立式长轴泵
- 200：出口直径(mm)

三、结构

LC 型立式长轴泵叶轮浸没在介质中，采用导流器集流。泵轴和内、外管分为多节，中间采用联轴螺母或联轴节联接。伸入长度可根据用户要求合理选择。导轴承采用护管结构，清水润滑。

四、性能

LC 型立式长轴泵性能见图 3-451 和表 3-155。

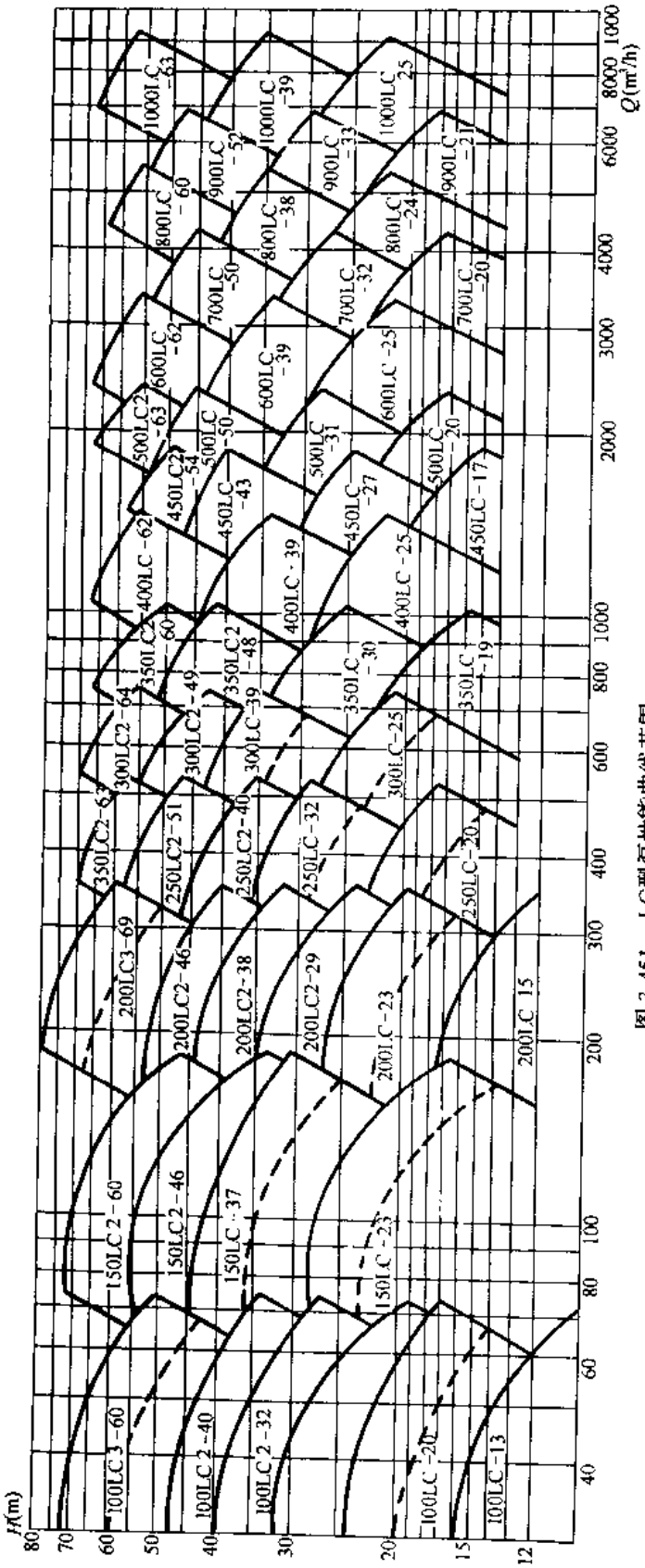

图 3-451 LC型泵性能曲线范围

LC 型立式长轴泵性能 表 3-155

泵型号	流量 Q (m^3/h)	扬程 H (m)	转速 n (r/min)	电动机功率 (kW)	叶轮直径 D (mm)	重量 (kg)	主要生产厂
100LC-13	30 60 75	15.6 12.5 9.7	2950	4	124.5	1000 + 100N	武汉水泵厂
100LC-20	30 60 75	24 19.9 16.7	2950	7.5	133.5	1050 + 100N	
100LC-20A	27.3 54.6 68.3	19.9 16.5 13.8	2950	5.5	121.5	1050 + 100N	
100LC2-25	30 60 75	31.2 25 26.4	2950	7.5	124.5	1200 + 100N	
100LC2-32	30 60 75	39.6 32.4 26.4	2950	11	124.5 133.5	1250 + 100N	
100LC2-40	30 60 75	48 39.8 33.4	2950	15	133.5	1300 + 100N	
100LC3-60	30 60 75	72 59.7 50.1	2950	22	133.5	1400 + 100N	
100LC3-60A	27.3 54.6 68.3	59.6 49.4 41.5	2950	15	121.5	1400 + 100N	
150LC-23	75 150 190	27.5 23 16.5	2950	18.5	169	1400 + 140N	
150LC-23A	68.3 136.5 172.9	22.8 19 13.7	2950	15	154	1400 + 140N	
150LC-37	75 150 190	43.7 36.6 30.3	2950	30	186	1450 + 140N	
150LC-37A	68.3 136.5 172.9	36.2 30.3 25.1	2950	22	169.3	1450 + 140N	
150LC2-46	75 150 190	55 46 33	2950	37	169	1600 + 140N	
150LC2-60	75 150 190	71.2 59.6 46.8	2950	45	186 169	1650 + 140N	
200LC-15	190 300 360	17.4 14.5 11.9	1475	22	268	1500 + 160N	
200LC-23	190 300 360	26.8 23 20.2	1475	37	296	1550 + 160N	

续表

泵型号	流量 Q (m^3/h)	扬程 H (m)	转速 n (r/min)	电动机功率 (kW)	叶轮直径 D (mm)	重量 (kg)	主要生产厂
200LC-23A	172.9 273 327.6	22.2 19 16.7	1475	30	269.4	1550 + 160N	武汉水泵厂
200LC2-29	190 300 360	34.8 29 23.8	1475	45	268	1700 + 160N	
200LC2-38	190 300 360	44.2 37.5 32.1	1475	55	268 296	1800 + 160N	
200LC2-46	190 300 360	53.6 46.1 40.4	1475	75	296	1850 + 160N	
200LC3-69	190 300 360	80.4 69 60.6	1475	110	296	2000 + 160N	
200LC3-69A	172.9 273 327.6	66.6 57 50.1	1475	90	269.4	2000 + 160N	
250LC-20	360 480 540	22.8 19.8 17.8	1475	55	314	1540 + 180N	
250LC-20A	327.6 436.8 491.4	18.9 16.4 14.7	1475	37	286	1540 + 180N	
250LC-32	360 480 540	35.5 31.5 29.1	1475	75	346	1600 + 180N	
250LC-32A	327.6 436.8 491.4	29.4 26.1 24.1	1475	55	315	1600 + 180N	
250LC2-40	360 480 540	45.6 39.6 35.6	1475	90	314	1600 + 180N	
250LC2-51	360 480 540	58.3 51.4 46.9	1475	132	314 346	1800 + 180N	
250LC2-63	360 480 540	71 63 58.2	1475	160	346	1850 + 180N	
300LC-25	540 660 750	27.5 24.5 21.6	1475	90	348	1800 + 300N	
300LC-25A	491.4 600.6 682.5	22.8 20.3 17.9	1475	75	316.7	1800 + 300N	
300LC-39	540 660 750	42.7 39 35.6	1475	132	385	1850 + 300N	

续表

泵型号	流量 Q (m^3/h)	扬程 H (m)	转速 n (r/min)	电动机功率 (kW)	叶轮直径 D (mm)	重量 (kg)	主要生产厂
300LC-39A	491.4 600.6 682.5	35.4 32.3 29.5	1475	110	350.4	1850 + 300N	武汉水泵厂
300LC2-49	540 660 750	55 49 43.2	1475	160	348	2150 + 300N	
300LC2-64	540 660 750	70.2 63.5 57.2	1475	200	348 385	2250 + 300N	
350LC-19	750 900 1050	22.2 19.3 16.1	1475	90	334	2300 + 600N	
350LC-19A	713 855 998	20 17.4 14.5	1475	75	317	2300 + 600N	
350LC-30	750 900 1050	33.5 30.2 25.5	1475	160	387	2600 + 650N	
350LC-30A	713 855 998	30.2 27.3 23	1475	132	367	2600 + 650N	
350LC-30B	675 810 945	27.1 24.5 20.7	1475	110	348	2600 + 650N	
350LC-48	750 900 1050	51.8 47.9 42.5	1475	220	426	2700 + 650N	
350LC-48A	713 855 998	46.7 43.2 38.4	1475	200	405	2700 + 650N	
350LC-48B	675 810 945	42 38.8 34.4	1475	185	384	2700 + 650N	
350LC2-60	750 900 1050	67 60.4 51	1475	280	387	3250 + 650N	
350LC2-60A	713 655 998	60.5 54.5 46	1475	250	367	3250 + 650N	
400LC-25	1050 1320 1500	28.3 25 22	1475	160	380	2700 + 700N	
400LC-25A	998 1254 1425	25.5 22.6 19.9	1475	132	361	2700 + 700N	
400LC-39	1050 1320 1500	44.3 39 34.3	1475	250	440	3100 + 700N	

续表

泵型号	流量 Q (m^3/h)	扬程 H (m)	转速 n (r/min)	电动机功率 (kW)	叶轮直径 D (mm)	重量 (kg)	主要生产厂
400LC-39A	998 1254 1425	40 35.2 31	1475	200	418	3100 + 700N	武汉水泵厂
400LC-39B	945 1188 1350	35.9 31.6 27.8	1475	185	396	3100 + 700N	
400LC-62	1050 1320 1500	68.5 61.9 56.6	1475	355	484	3300 + 700N	
400LC-62A	998 1254 1425	61.8 55.9 51.1	1475	315	460	3300 + 700N	
400LC-62B	945 1188 1350	55.5 50.1 45.8	1475	280	436	3300 + 700N	
450LC-17	1500 1740 1920	19.7 17.4 15.7	980	160	477	3280 + 650N	
450LC-17A	1425 1653 1824	17.8 15.7 14.2	980	132	453	3280 + 650N	
450LC-27	1500 1740 1920	29.8 27.2 25	980	220	552	3430 + 750N	
450LC-27A	1425 1653 1824	26.9 24.5 22.6	980	185	524	3430 + 750N	
450LC-27B	1350 1566 1728	24.1 22.0 20.3	980	160	497	3430 + 750N	
450LC-43	1500 1740 1920	46.2 43.1 40.5	980	315	609	3680 + 750N	
450LC-43A	1425 1653 1824	41.7 38.9 36.6	980	280	578	3680 + 750N	
450LC-43B	1350 1566 1728	37.4 34.9 32.8	980	250	548	3680 + 750N	
450LC2-54	1500 1740 1920	59.6 54.4 50	980	400	552	3800 + 750N	
450LC2-54A	1425 1653 1824	53.8 49.1 45.1	980	355	524	3800 + 750N	
500LC-20	1920 2160 2400	21 20 17.8	980	200	513	3800 + 830N	

续表

泵型号	流量 Q (m^3/h)	扬程 H (m)	转速 n (r/min)	电动机功率 (kW)	叶轮直径 D (mm)	重量 (kg)	主要生产厂
500LC-20A	1824 2052 2280	19 18.1 16.1	980	185	487	3800 + 830N	武汉水泵厂
500LC-31	1920 2160 2400	34 31.4 28.5	980	315	593	4100 + 830N	
500LC-31A	1824 2052 2280	30.7 28.3 25.7	980	280	564	4100 + 830N	
500LC-31B	1728 1944 2160	27.5 25.4 23.1	980	250	534	4100 + 830N	
500LC-50	1920 2160 2400	52.8 49.8 46.1	980	500	654	4300 + 830N	
500LC-50A	1824 2052 2280	47.7 44.9 41.6	980	450	622	4300 + 830N	
500LC-50B	1728 1944 2160	42.8 40.3 37.3	980	355	589	4300 + 830N	
500LC2-63	1920 2160 2400	68 62.8 57	980	560	593	4700 + 830N	
500LC2-63A	1824 2052 2280	61.4 56.7 51.4	980	500	564	4700 + 830N	
600LC-25	2400 3000 3420	29.7 25 21.6	980	315	572	4800 + 695N	
600LC-25A	2280 2850 3249	26.8 22.6 19.5	980	280	543	4800 + 695N	
600LC-39	2400 3000 3420	43.9 39 34.3	980	500	662	5340 + 695N	
600LC-39A	2280 2850 3249	39.6 35.2 31	980	450	629	5340 + 695N	
600LC-39B	2160 2700 3078	35.6 31.6 27.8	980	355	596	5340 + 695N	
600LC-62	2400 3000 3420	68.2 62 56.7	980	710	730	5440 + 965N	
600LC-62A	2280 2850 3249	61.6 56.0 51.1	980	630	694	5440 + 965N	

续表

泵型号	流量 Q (m^3/h)	扬程 H (m)	转速 n (r/min)	电动机功率 (kW)	叶轮直径 D (mm)	重量 (kg)	主要生产厂
600LC-62B	2160 2700 3078	55.3 50.2 45.9	980	560	657	5440 + 965N	武汉水泵厂
700LC 20	3420 3900 4380	22.6 20.3 17.9	735	400	825		
700LC-20A	3249 3705 4161	20.4 18.3 16.2	735	315	784		
700LC-32	3420 3900 4380	33.4 31.7 27.3	735	500	795		
700LC-32A	3249 3705 4161	30.1 28.6 24.6	735	450	755		
700LC-32B	3078 3510 3942	27.1 25.7 22.1	735	400	716		
700LC-50	3420 3900 4380	53.6 50.3 46.3	735	800	877		
700LC-50A	3249 3705 4161	48.4 45.4 41.8	735	710	833		
700LC-50B	3078 3510 3942	43.4 40.7 37.5	735	560	789		
800LC-24	4380 5100 5600	27.4 24.3 22	735	500	751		
800LC-24A	4161 4845 5320	24.7 21.9 19.9	735	450	714		
800LC-38	4380 5100 5600	41.4 37.9 34.8	735	710	870		
800LC-38A	4161 4845 5320	37.4 34.2 31.4	735	630	826		
800LC-38B	3942 4590 5040	33.5 30.7 28.2	735	560	783		
800LC-60	4380 5100 5600	64.8 60.2 56.7	735	1120	959		
800LC-60A	4161 4845 5320	58.5 54.3 51.2	735	1000	911		

续表

泵型号	流量 Q (m^3/h)	扬程 H (m)	转速 n (r/min)	电动机功率 (kW)	叶轮直径 D (mm)	重量 (kg)	主要生产厂
800LC-60B	3942 4590 5040	52.5 48.8 45.9	735	900	863		武汉水泵厂
900LC-21	5600 6300 7000	22.9 20.8 18.6	590	560	867		
900LC-21A	5320 5985 6650	20.7 18.8 16.8	590	450	824		
900LC-33	5600 6300 7000	35.1 32.6 29.7	590	800	1004		
900LC-33A	5320 5985 6650	31.7 29.4 26.8	590	710	954		
900LC-33B	5040 5670 6300	28.4 26.4 24.1	590	630	903		
900LC-52	5600 6300 7000	56.7 51.7 48.3	590	2000	1107		
900LC-52A	5320 5985 6650	51.2 46.7 43.6	590	1600	1052		
900LC-52B	5040 5670 6300	45.9 41.9 39.1	590	1400	996		
1000LC-25	7000 8400 9400	29.7 25.2 22.4	590	800	955		
1000LC-25A	6650 7980 8930	26.8 22.7 20.2	590	710	907		
1000LC-39	7000 8400 9400	43.7 39.4 35.6	590	1250	1105		
1000LC-39A	6650 7980 8930	39.4 35.2 32.1	590	1120	1050		
1000LC-39B	6300 7560 8460	35.4 31.9 28.8	590	900	994		
1000LC-63	7000 8400 9400	68.2 62.6 58.1	590	2000	1219		
1000LC-63A	6650 7980 8930	61.6 56.5 52.4	590	2000	1158		
1000LC-63B	6300 7560 8460	55.2 50.7 47.1	590	1600	1097		

五、外形及安装尺寸

LC 型立式长轴泵的外形及安装尺寸见图 3-452 和表 3-156～158。

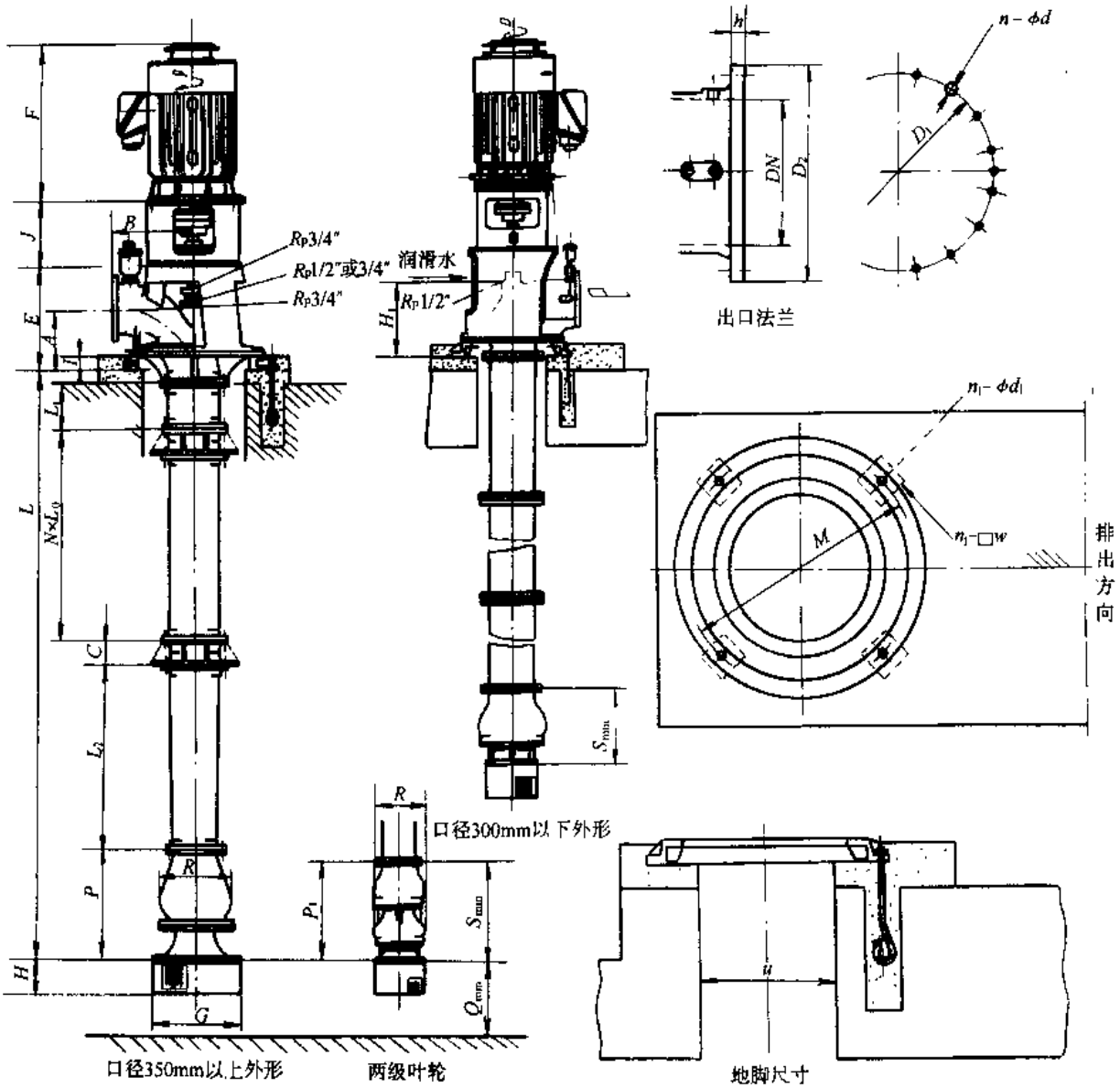

图 3-452 LC 型立式长轴泵的外形及安装尺寸

LC 型立式长轴泵的外形（细部）尺寸（mm） **表 3-156**

DN	A	B	E	G	Q_{min}	S_{min}	H	L_0	L_1	L_2	C	I	H_1
100	350	420	640	300	250	P（P_t）	160	1400	400	1400	30	100	462
150	350	420	640	300	250	P（P_t）	160	1400	400	1400	30	100	462
200	350	420	650	320	250	P（P_t）	200	1400	400	1400	30	100	462
250	400	500	750	375	300	P（P_t）	250	1400	400	1400	30	100	535

续表

DN	A	B	E	G	Q_{min}	S_{min}	H	L_0	L_1	L_2	C	I	H_1
300	400	500	750	470	300	P（p_1）	300	1400	400	1400	30	100	535
350	450	600	780	650	300	700	250	1400	400	1400	200	100	520
400	500	600	830	720	350	800	300	1650	500	1600	200	100	575
450	500	640	880	820	350	850	300	2000	600	1600	200	100	605
500	550	680	930	920	400	900	350	2000	700	1800	200	100	660
600	600	780	1010	1020	500	1000	400	2000	800	2000	200	100	735
700	670	880	1130	1150	550	1200	450	2000	800	2000	260	130	820
800	770	950	1290	1300	600	1300	500	2000	800	2000	260	130	945
900	850	1030	1420	1450	700	1500	550	2000	800	2000	260	130	1040
1000	900	1150	1530	1660	750	1600	600	2000	800	2000	260	130	1100

LC 型立式长轴泵的出口法兰及地脚尺寸（mm）　　**表 3-157**

DN	出口法兰尺寸				地脚尺寸			
	D_1	D_2	h	n-ϕd	U	M	n_1-ϕd_1	n_1-□W
100	180	220	24	8-17.5	500	750	4-23	4-150
150	240	285	26	8-22	500	750	4-23	4-150
200	295	340	28	8-22	500	750	4-23	4-150
250	350	395	28	12-22	550	820	4-23	4-150
300	400	445	28	12-22	600	1015	4-28	4-150
350	460	505	30	16-22	750	1150	4-30	4-170
400	515	565	32	16-26	850	1250	4-30	4-190
450	565	615	32	20-26	950	1400	6-30	6 190
500	620	670	34	20-26	1050	1500	6-35	6-190
600	725	780	36	20-30	1200	1700	6-35	6-220
700	840	895	40	24-30	1350	1850	8-42	8-220
800	950	1015	44	24-33	1500	2000	8-42	8-220
900	1050	1115	46	28-33	1700	2000	8-50	8-260
1000	1160	1230	50	28-36	1900	2450	8-50	8-260

LC 型立式长轴泵的外形（轮廓）尺寸及配套电动机　　**表 3-158**

泵型号	L (mm)	J (mm)	R (mm)	P（P_1） (mm)	F (mm)	电动机型号	电动机重量 (kg)
100LC-13	2130 + 1400N	380	170	300	340	Y112M-2 B5.4kW/380V	45
100LC-20		400	191	300	385	Y132S2-2 B5.7.5kW/380V	70
100LC-20A		400			385	Y132S1-2 B5.5.5kW/380V	64
100LC2-25	2372 + 1400N	400	170	442	385	Y132S2-2 B5.7.5kW/380V	70
100LC2-32		430	170 191	442	490	Y160M1-2 B5.11kW/380V	117
100LC2-40		430	191	442	490	Y160M2-2 B5.15kW/380V	125

续表

泵型号	L (mm)	J (mm)	R (mm)	P (P₁) (mm)	F (mm)	电动机型号	电动机重量 (kg)
100LC3-60	2415 + 1400N	430	191	585	620	Y180M-2 B5.22kW/380V	180
100LC3-60A		430			490	Y160M2-2 B5.15kW/380V	125
150LC-23	2165 + 1400N	430	229	335	535	Y160L-2 B5.18.5kW/380V	147
150LC-23A		430			490	Y160M2-2 B5.15kW/380V	125
150LC-37		430	258	335	740	Y200L1-2 B5.30kW/380V	240
150LC-37A		430			620	Y180M-2 B5.22kW/380V	180
150LC2-46	2364 + 1400N	430	229	534	740	Y200L2-2 B5.37kW/380V	260
150LC2-60		460	229 258	534	795	Y225M-2 B5.45kW/380V	310
200LC-15	2295 + 1400N	430	360	465	620	Y180L-4 B5.22kW/380V	190
200LC-23		460	407	465	770	Y225S-4 B5.37kW/380V	300
200LC-23A		430			740	Y200L-4 B5.30kW/380V	270
200LC2-29	2595 + 1400N	460	360	735	795	Y225M-4 B5.45kW/380V	320
200LC2-38		460	360 407	735	895	Y250M-4 B5.55kW/380V	427
200LC2-46	2865 + 1400N	460	407	1005	980	Y280S-4 B5.75kW/380V	562
200LC3-69		500			1170	Y315S-4 B5.110kW/380V	1000
200LC3-69A		500			1030	Y280M-4 B5.90kW/380V	670
250LC-20	2315 + 1400N	460	421	485	895	Y250M-4 B5.55kW/380V	427
250LC-20A		460			770	Y225S-4 B5.37kW/380V	300
250LC-32		460	475	485	980	Y280S-4 B5.75kW/380V	562
250LC-32A		460			895	Y250M-4 B5.55kW/380V	427
250LC2-40	2615 + 1400N	460	421	785	1030	Y280M-4 B5.90kW/380V	670
250LC2-51		500	421 475	785	1220	Y315M1-4 B5.132kW/380V	1100
250LC2-63		500	475	785	1220	Y315M2-4 B5.160kW/380V	1160
300LC-25	2400 + 1400N	500	468	570	1030	Y280M-4 B5.90kW/380V	670
300LC-25A		500			980	Y280S-4 B5.75kW/380V	562
300LC-39		540	529	570	1220	Y315M1-4 B5.132kW/380V	1100
300LC-39A		540			1170	Y315S-4 B5.110kW/380V	1000
300LC2-49	2730 + 1400N	540	468	900	1220	Y315M2-4 B5.160kW/380V	1160
300LC2-64		360	529	900	1660	YL355-34-4 200kW/6000V	1710
350LC-19	2800 + 1400N	480	414	700	1030	Y280M-4 B5.90kW/380V	670
350LC-19A					980	Y280S-4 B5.75kW/380V	562
350LC-30	2900 + 1400N	510	516	800	1220	Y315M2-4 B5.160kW/380V	1160
350LC-30A					1220	Y315M1-4 B5.132kW/380V	1100
350LC-30B					1170	Y315S-4 B5.110kW/380V	1000
350LC-48	3000 + 1400N	340	583	900	1660	YL355-34-4 220kW/6000V	1710
350LC-48A					1660	YL355-34-4 200kW/6000V	1710
350LC-48B		510			1184	YL315M1-4 185kW/380V	950
350LC2-60	3500 + 1400N	340	516	1400	1660	YL355-39-4 280kW/6000V	1800
350LC2-60A					1660	YL355-37-4 250kW/6000V	1760

续表

泵型号	L (mm)	J (mm)	R (mm)	P (P_t) (mm)	F (mm)	电动机型号	电动机重量 (kg)
400LC-25	3200 + 1650N	530	464	800	1220	Y315M2-4 B5.160kW/6000V	1160
400LC-25A					1220	Y315M1-4 B5.132kW/380V	1100
400LC-39	3300 + 1650N	360	580	900	1660	YL355-37-4 250kW/6000V	1760
400LC-39A					1660	YL355-34-4 200kW/6000V	1710
400LC-39B		530			1184	YL315M1-4 185kW/380V	950
400LC-62	3300 + 1650N	360	656	900	1800	YL400-39-4 355kW/6000V	2280
400LC-62A					1660	YL355-43-4 315kW/6000V	1860
400LC-62B					1660	YL355-39-4 280kW/6000V	1800
450LC-17	3500 + 2000N	500	586	1000	1184	YL315M2-6 160kW/380V	1050
450LC-17A					1220	YL315M3-6 B5.132kW/380V	1210
450LC-27	3600 + 2000N	330	732	1100	1800	YL400-37-6 220kW/6000V	1878
450LC-27A		500			1444	YL355M-6 185kW/380V	1200
450LC-27B		500			1184	YL315M2-6 160kW/380V	1050
450LC-43	3600 + 2000N		827	1100	1800	YL400-46-6 315kW/6000V	2380
450LC-43A					1800	YL400-43-6 280kW/6000V	2310
450LC-43B					1800	YL400-39-6 250kW/6000V	1930
450LC2-54	4400 + 2000N		732	1900	1800	YL400-54-6 400kW/6000V	2550
450LC2-54A					1800	YL400-50-6 355kW/6000V	2460
500LC-20	3800 + 2000N		638	1000	1800	YL400-37-6 200kW/6000V	1878
500LC-20A					1444	YL355M-6 185kW/380V	1200
500LC-31	4000 + 2000N		797	1200	1800	YL400-46-6 315kW/6000V	2380
500LC-31A					1800	YL400-43-6 280kW/6000V	2310
500LC-31B					1800	YL400-39-6 250kW/6000V	1930
500LC-50	4000 + 2000N		901	1200	2000	YL450-50-6 500kW/6000V	3140
500LC-50A					2000	YL450-46-6 450kW/6000V	3050
500LC-50B					1800	YL400-50-6 355kW/6000V	2460
500LC2-63	4900 + 2000N		797	2100	2000	YL450-54-6 560kW/6000V	3240
500LC2-63A					2000	YL450-50-6 500kW/6000V	3140
600LC-25	4300 + 2000N	345	702	1200	1800	YL400-46-6 315kW/6000V	2380
600LC-25A					1800	YL400-43-6 280kW/6000V	2310
600LC-39	4300 + 2000N	445	878	1200	2000	YL450-50-6 5000kW/6000V	3140
600LC-39A					2000	YL450-46-6 450kW/6000V	3050
600LC-39B					1800	YL400-50-6 355kW/6000V	2460
600LC-62	4400 + 2000N	445	993	1300	2160	YL500-50-6 710kW/6000V	3910
600LC-62A					2000	YL450-64-6 630kW/6000V	3470
600LC-62B					2000	YL450-54-6 560kW/6000V	3240
700LC-20	4560 + 2000N		836	1370	2000	YL450-59-8 400kW/6000V	3350
700LC-20A					2000	YL450-50-8 315kW/6000V	3120
700LC-32	4560 + 2000N		1046	1370	2160	YL500-46-8 500kW/6000V	3790
700LC-32A					2000	YL450-64-8 450kW/6000V	3460
700LC-32B					2000	YL450-59-8 400kW/6000V	3350
700LC-50	4760 + 2000N		1184	1570			
700LC-50A					2160	YL500-69-8 710kW/6000V	4460
700LC-50B					2160	YL500-54-8 560kW/6000V	4030

续表

泵型号	L (mm)	J (mm)	R (mm)	P (P₁) (mm)	F (mm)	电动机型号	电动机重量 (kg)
800LC-24	4660 + 2000N		908	1170	2160	YL500-46-8 500kW/6000V	3790
800LC-24A					2000	YL450-64-8 450kW/6000V	3460
800LC-38A	4760 + 2000N		1138	1570	2160	YL500-69-8 710kW/6000V	4460
800LC-38A					2160	YL500-59-8 630kW/6000V	4180
800LC-38B					2160	YL500-54-8 560kW/6000V	4030
800LC-60	4860 + 2000N		1283	1670			
800LC-60A							
800LC-60B							
900LC-21	4960 + 2000N		1053	1770	2160	YL500-59-10 560kW/6000V	4090
900LC-21A					2160	YL500-50-10 450kW/6000V	3830
900LC-33	4860 + 2000N		1319	1670			
900LC-33A							
900LC-33B					2160	YL500-64-10 630kW/6000V	4320
900LC-52	5160 + 2000N		1494	1970			
900LC-52A							
900LC-52B							
1000LC-25	5160 + 2000N		1156	1970			
1000LC-25A							
1000LC-39	4960 + 2000N		1446	1770			
1000LC-39A							
1000LC-39B							
1000LC-63	5260 + 2000N		1634	2070			
1000LC-63A							
1000LC-63B							

六、成套供应范围

LC 型立式长轴泵成套供应范围见表 3-159。

LC 型立式长轴泵成套供应范围 表 3-159

项　目	名　称	数　量	备　注
主　机	泵 电动机	1 1	
附　件			
工　具			

3.1.38 LDW、LGW 型消防给水稳压泵

一、适用范围

LDW、LGW 型消防给水稳压泵供输送清水或物理化学性质类似于水的液体，液体温度不超过 80℃。主要用于高层建筑消防给水稳压，也可用于工矿企业、城镇给水排水。

二、型号意义说明

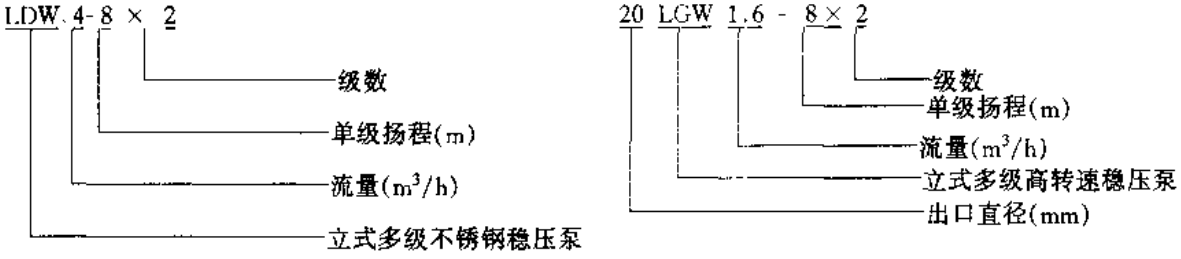

三、结构

LDW 型消防给水稳压泵用不锈钢板冲压焊接成型，泵进口、出口分为下吸下出和下吸上出两种形式，泵通过钢性联轴器来驱动；LGW 型泵出口位于后段上，呈 0°、90°、180°、270°方向布置，泵通过爪型联轴器来驱动，从电动机端看泵为逆时针方向旋转。

四、性能

LDW、LGW 型消防给水稳压泵性能见图 3-453 ~ 456 和表 3-160。

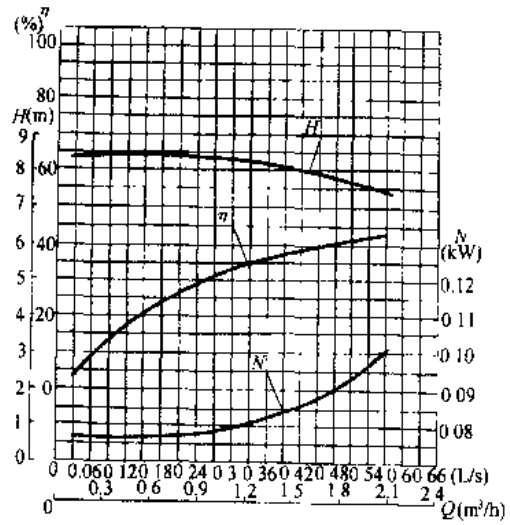

图 3-453　20LGW1.6-8 型泵性能曲线
（n = 2900r/min）（单级）

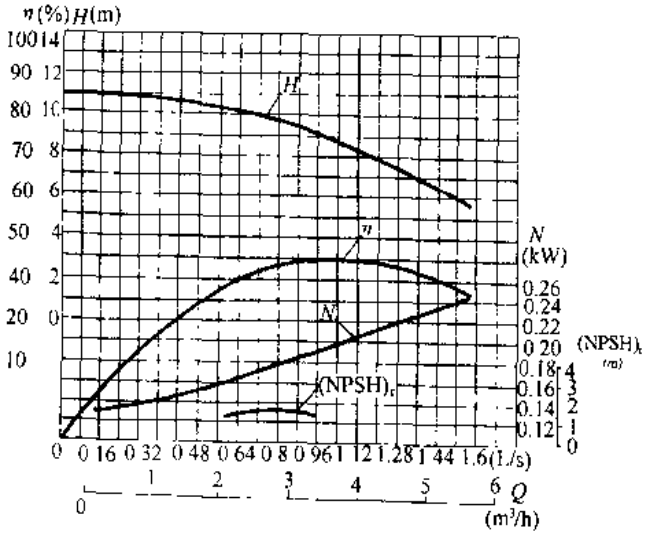

图 3-454　25LGW3-10 型泵性能曲线
（n = 2900r/min）（单级）

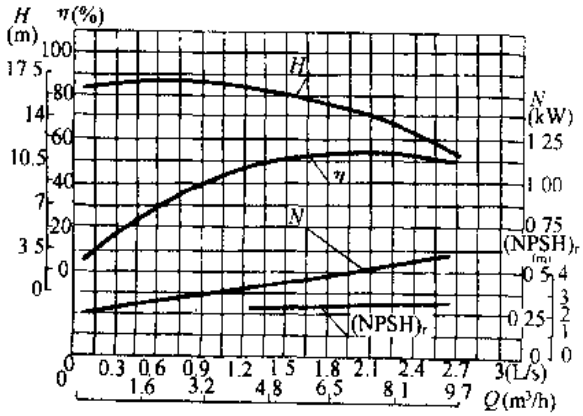

图 3-455　32LGW6.5-15 型泵性能曲线
（n = 2900r/min）（单级）

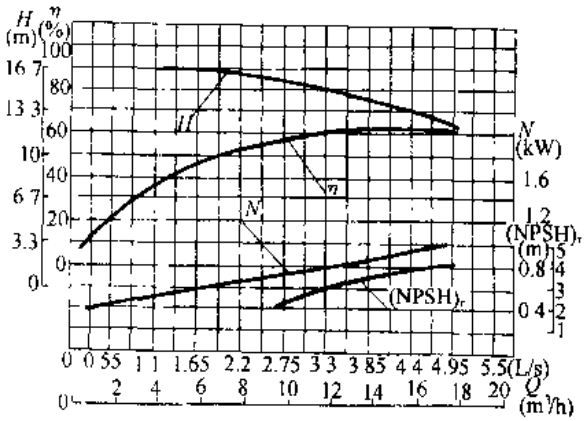

图 3-456　40LGW12-15 型泵性能曲线
（n = 2900r/min）（单级）

LDW、LGW 型消防给水稳压泵性能 表 3-160

泵型号	流量 Q		扬程 H (m)	转速 n (r/min)	配带电动机		汽蚀余量 $(NPSH)_r$ (m)	总重 (kg)	主要生产厂
	m^3/h	L/s			型号	功率 (kW)			
LDW0.3-8×2	0.3	0.083	16	2850	Y801-2	0.75	3	39	山东双轮集团有限公司（原威海水泵厂）、保定市太行制泵有限公司（生产 LD25WY 型）
LDW0.3-8×3	0.3	0.083	24		Y801-2	0.75		39.5	
LDW0.3-8×4	0.3	0.083	32		Y801-2	0.75		40	
LDW0.3-8×5	0.3	0.083	40		Y801-2	0.75		40.5	
LDW0.3-8×6	0.3	0.083	48		Y801-2	0.75		41	
LDW0.3-8×7	0.3	0.083	56		Y801-2	0.75		41.5	
LDW0.3-8×8	0.3	0.083	64		Y801-2	0.75		42	
LDW0.3-8×9	0.3	0.083	72		Y802-2	1.1		43.5	
LDW0.3-8×10	0.3	0.083	80		Y802-2	1.1		44	
LDW0.3-8×11	0.3	0.083	88		Y802-2	1.1		44.5	
LDW0.3-8×12	0.3	0.083	96		Y802-2	1.1		45	
LDW0.3-8×13	0.3	0.083	104		Y90S-2	1.5		50.5	
LDW0.3-8×14	0.3	0.083	112		Y90S-2	1.5		51	
LDW0.3-8×15	0.3	0.083	120		Y90S-2	1.5		51.5	
LDW0.3-8×16	0.3	0.083	128		Y90S-2	1.5		52	
LDW0.3-8×17	0.3	0.083	136		Y90S-2	1.5		52.5	
LDW0.3-8×18	0.3	0.083	144		Y90S-2	1.5		53	
LDW0.3-8×19	0.3	0.083	152		Y90L-2	2.2		57.5	
LDW0.3-8×20	0.3	0.083	160		Y90L-2	2.2		58	
LDW0.3-8×21	0.3	0.083	168		Y90L-2	2.2		58.5	
LDW0.3-8×22	0.3	0.083	176		Y90L-2	2.2		59	
LDW0.6-8×2	0.6	0.167	16	2850	Y801-2	0.75		39	
LDW0.6-8×3	0.6	0.167	24		Y801-2	0.75		39.5	
LDW0.6-8×4	0.6	0.167	32		Y801-2	0.75		40	
LDW0.6-8×5	0.6	0.167	40		Y802-2	1.1		41.5	
LDW0.6-8×6	0.6	0.167	48		Y802-2	1.1		42	
LDW0.6-8×7	0.6	0.167	56		Y90S-2	1.5		47.5	
LDW0.6-8×8	0.6	0.167	64		Y90S-2	1.5		48	
LDW0.6-8×9	0.6	0.167	72		Y90S-2	1.5		48.5	
LDW0.6-8×10	0.6	0.167	80		Y90L-2	2.2		52	
LDW0.6-8×11	0.6	0.167	88		Y90L-2	2.2		52.5	
LDW0.6-8×12	0.6	0.167	96		Y90L-2	2.2		53	
LDW0.6-8×13	0.6	0.167	104		Y90L-2	2.2		53.5	
LDW0.6-8×14	0.6	0.167	112		Y100L-2	3		62	
LDW0.6-8×15	0.6	0.167	120		Y100L-2	3		62.5	
LDW0.6-8×16	0.6	0.167	128		Y100L-2	3		63	
LDW0.6-8×17	0.6	0.167	136		Y100L-2	3		63.5	
LDW0.6-8×18	0.6	0.167	144		Y100L-2	3		64	
LDW0.6-8×19	0.6	0.167	152		Y112M-2	4		76.5	
LDW0.6-8×20	0.6	0.167	160		Y112M-2	4		77	
LDW0.6-8×21	0.6	0.167	168		Y112M-2	4		77.5	
LDW0.6-8×22	0.6	0.167	176		Y112M-2	4		78	

续表

泵型号	流量Q		扬程 H (m)	转速 n (r/min)	配带电动机		汽蚀余量 (NPSH)r (m)	总重 (kg)	主要生产厂
	m^3/h	L/s			型号	功率 (kW)			
LDW1.2-8×2	1.2	0.333	16	2850	Y801-2	0.75	3	39	山东双轮集团有限公司（原威海水泵厂）
LDW1.2-8×3	1.2	0.333	24		Y801-2	0.75		39.5	
LDW1.2-8×4	1.2	0.333	32		Y802-2	1.1		41	
LDW1.2-8×5	1.2	0.333	40		Y802-2	1.1		41.5	
LDW1.2-8×6	1.2	0.333	48		Y90S-2	1.5		47	
LDW1.2-8×7	1.2	0.333	56		Y90S-2	1.5		47.5	
LDW1.2-8×8	1.2	0.333	64		Y90L-2	2.2		51	
LDW1.2-8×9	1.2	0.333	72		Y90L-2	2.2		51.5	
LDW1.2-8×10	1.2	0.333	80		Y90L-2	2.2		52	
LDW1.2-8×11	1.2	0.333	88		Y90L-2	2.2		52.5	
LDW1.2-8×12	1.2	0.333	96		Y100L-2	3		61	
LDW1.2-8×13	1.2	0.333	104		Y100L-2	3		61.5	
LDW1.2-8×14	1.2	0.333	112		Y100L-2	3		62	
LDW1.2-8×15	1.2	0.333	120		Y100L-2	3		62.5	
LDW1.2-8×16	1.2	0.333	128		Y100L-2	3		63	
LDW1.2-8×17	1.2	0.333	136		Y112M-2	4		70.5	
LDW1.2-8×18	1.2	0.333	144		Y112M-2	4		71	
LDW1.2-8×19	1.2	0.333	152		Y112M-2	4		71.5	
LDW1.2-8×20	1.2	0.333	160		Y112M-2	4		72	
LDW1.2-8×21	1.2	0.333	168		Y132S1-2	5.5		101	
LDW1.2-8×22	1.2	0.333	176		Y132S1-2	5.5		101.5	
LDW2.4-8×2	2.4	0.667	16	2950	Y801-2	0.75		39	
LDW2.4-8×3	2.4	0.667	24		Y801-2	0.75		39.5	
LDW2.4-8×4	2.4	0.667	32		Y802-2	1.1		41	
LDW2.4-8×5	2.4	0.667	40		Y802-2	1.1		41.5	
LDW2.4-8×6	2.4	0.667	48		Y90S-2	1.5		47	
LDW2.4-8×7	2.4	0.667	56		Y90S-2	1.5		47.5	
LDW2.4-8×8	2.4	0.667	64		Y90L-2	2.2		51	
LDW2.4-8×9	2.4	0.667	72		Y90L-2	2.2		51.5	
LDW2.4-8×10	2.4	0.667	80		Y90L-2	2.2		52	
LDW2.4-8×11	2.4	0.667	88		Y90L-2	2.2		52.5	
LDW2.4-8×12	2.4	0.667	96		Y100L-2	3		61	
LDW2.4-8×13	2.4	0.667	104		Y100L-2	3		61.5	
LDW2.4-8×14	2.4	0.667	112		Y100L-2	3		62	
LDW2.4-8×15	2.4	0.667	120		Y100L-2	3		62.5	
LDW2.4-8×16	2.4	0.667	128		Y112M-2	4		75	
LDW2.4-8×17	2.4	0.667	136		Y112M-2	4		75.5	
LDW2.4-8×18	2.4	0.667	144		Y112M-2	4		76	
LDW2.4-8×19	2.4	0.667	152		Y112M-2	4		76.5	
LDW2.4-8×20	2.4	0.667	160		Y112M-2	4		77	
LDW2.4-8×21	2.4	0.667	168		Y132S1-2	5.5		101.5	
LDW2.4-8×22	2.4	0.667	176		Y132S1-2	5.5		102	

续表

泵型号	流量Q		扬程 H (m)	转速 n (r/min)	配带电动机		汽蚀余量 $(NPSH)_r$ (m)	总重 (kg)	主要生产厂
	m^3/h	L/s			型号	功率 (kW)			
LDW3.6-8×2	3.6	1	16	2950	Y801-2	0.75	3	39	山东双轮集团有限公司（原威海水泵厂）
LDW3.6-8×3	3.6	1	24		Y802-2	1.1		40.5	
LDW3.6-8×4	3.6	1	32		Y802-2	1.1		41	
LDW3.6-8×5	3.6	1	40		Y90S-2	1.5		46.5	
LDW3.6-8×6	3.6	1	48		Y90L-2	2.2		50	
LDW3.6-8×7	3.6	1	56		Y90L-2	2.2		51.5	
LDW3.6-8×8	3.6	1	64		Y100L-2	3		61	
LDW3.6-8×9	3.6	1	72		Y100L-2	3		61.5	
LDW3.6-8×10	3.6	1	80		Y100L-2	3		62	
LDW3.6-8×11	3.6	1	88		Y112M-2	4		72	
LDW3.6-8×12	3.6	1	96		Y112M-2	4		72.5	
LDW3.6-8×13	3.6	1	104		Y112M-2	4		73	
LDW3.6-8×14	3.6	1	112		Y112M-2	4		73.5	
LDW3.6-8×15	3.6	1	120		Y132S1-2	5		99.5	
LDW3.6-8×16	3.6	1	128		Y132S1-2	5		100	
LDW3.6-8×17	3.6	1	136		Y132S1-2	5		100.5	
LDW3.6-8×18	3.6	1	144		Y132S1-2	5		101	
LDW3.6-8×19	3.6	1	152		Y132S1-2	5		101.5	
LDW3.6-8×20	3.6	1	160		Y132S1-2	5		102	
LDW3.6-8×21	3.6	1	168		Y132S1-2	5.5		102.5	
LDW3.6-8×22	3.6	1	176		Y132S1-2	5.5		103	
LDW4-8×2	4	1.1	16		Y801-2	0.75		39	
LDW4-8×3	4	1.1	24		Y801-2	0.75		39.5	
LDW4-8×4	4	1.1	32		Y802-2	1.1		41	
LDW4-8×5	4	1.1	40		Y90S-2	1.5		46.5	
LDW4-8×6	4	1.1	48		Y90S-2	1.5		47	
LDW4-8×7	4	1.1	56		Y90L-2	2.2		50.5	
LDW4-8×8	4	1.1	64		Y90L-2	2.2		51	
LDW4-8×9	4	1.1	72		Y90L-2	2.2		51.5	
LDW4-8×10	4	1.1	80		Y100L-2	3		60	
LDW4-8×11	4	1.1	88		Y100L-2	3		60.5	
LDW4-8×12	4	1.1	96		Y100L-2	3		61	
LDW4-8×13	4	1.1	104		Y112M-2	4		78.5	
LDW4-8×14	4	1.1	112		Y112M-2	4		79	
LDW4-8×15	4	1.1	120		Y112M-2	4		79.5	
LDW4-8×16	4	1.1	128		Y112M-2	4		80	
LDW4-8×17	4	1.1	136		Y132S1-2	5.5		99.5	
LDW4-8×18	4	1.1	144		Y132S1-2	5.5		100	
LDW4-8×19	4	1.1	152		Y132S1-2	5.5		100.5	
LDW4-8×20	4	1.1	160		Y132S1-2	5.5		101	
LDW4-8×21	4	1.1	168		Y132S1-2	5.5		101.5	
LDW4-8×22	4	1.1	176		Y132S1-2	5.5		102	

续表

泵型号	流量Q		扬程 H (m)	转速 n (r/min)	配带电动机		汽蚀余量 $(NPSH)_r$ (m)	总重 (kg)	主要生产厂
	m^3/h	L/s			型号	功率 (kW)			
LDW4.8-8×2	4.8	1.33	15	2850	Y801-2	0.75	2	39	山东双轮集团有限公司（原威海水泵厂）
LDW4.8-8×3	4.8	1.33	22.5		Y802-2	1.1		40.5	
LDW4.8-8×4	4.8	1.33	30		Y90S-2	1.5		46	
LDW4.8-8×5	4.8	1.33	37.5		Y90L-2	2.2		49.5	
LDW4.8-8×6	4.8	1.33	45					50	
LDW4.8-8×7	4.8	1.33	52.5		Y100L-2	3		58.5	
LDW4.8-8×8	4.8	1.33	60					59	
LDW4.8-8×9	4.8	1.33	67.5					59.5	
LDW4.8-8×10	4.8	1.33	75		Y112M-2	4		77	
LDW4.8-8×11	4.8	1.33	82.5					77.5	
LDW4.8-8×12	4.8	1.33	90		Y132S1-2	5.5		97	
LDW4.8-8×13	4.8	1.33	97.5					97.5	
LDW4.8-8×14	4.8	1.33	105	2880				98	
LDW4.8-8×15	4.8	1.33	112.5					98.5	
LDW4.8-8×16	4.8	1.33	120					99	
LDW4.8-8×17	4.8	1.33	127.5					99.5	
LDW4.8-8×18	4.8	1.33	135					100	
LDW4.8-8×19	4.8	1.33	142.5		Y132S2-2	7.5		111.5	
LDW4.8-8×20	4.8	1.33	150	2890				112	
LDW4.8-8×21	4.8	1.33	157.5					112.5	
LDW4.8-8×22	4.8	1.33	165					113	
LDW5.5-7.5×2	5.5	1.52	15	2950	Y801-2	0.75	3	39	
LDW5.5-7.5×3	5.5	1.52	22.5		Y802-2	1.1		40.5	
LDW5.5-7.5×4	5.5	1.52	30		Y90L-2	2.2		49	
LDW5.5-7.5×5	5.5	1.52	37.5					49.5	
LDW5.5-7.5×6	5.5	1.52	45					50	
LDW5.5-7.5×7	5.5	1.52	52.5		Y100L-2	3		58.5	
LDW5.5-7.5×8	5.5	1.52	60					59	
LDW5.5-7.5×9	5.5	1.52	67.5		Y112M-2	4		71.5	
LDW5.5-7.5×10	5.5	1.52	75					72	
LDW5.5-7.5×11	5.5	1.52	82.5					72.5	
LDW5.5-7.5×12	5.5	1.52	90		Y132S1-2	5.5		97	
LDW5.5-7.5×13	5.5	1.52	97.5					97.5	
LDW5.5-7.5×14	5.5	1.52	105					98	
LDW5.5-7.5×15	5.5	1.52	112.5					98.5	
LDW5.5-7.5×16	5.5	1.52	120		Y132S2-2	7.5		105	
LDW5.5-7.5×17	5.5	1.52	127.5					105.5	
LDW5.5-7.5×18	5.5	1.52	135					106	
LDW5.5-7.5×19	5.5	1.52	142.5					106.5	
LDW5.5-7.5×20	5.5	1.52	150					107	
LDW5.5-7.5×21	5.5	1.52	157.5					107.5	
LDW5.5-7.5×22	5.5	1.52	165					108	

续表

泵型号	流量 Q		扬程 H (m)	转速 n (r/min)	功率 N (kW)		泵效率 η (%)	汽蚀余量 $(NPSH)_r$ (m)	叶轮直径 (mm)	总重 (kg)	主要生产厂
	m^3/h	L/s			轴功率	电动机功率					
20LGW1.6-8×2	1.0 1.6 2.0	0.28 0.44 0.56	16.7 16 14.9	2900	0.140 0.172 0.186	0.75	32.4 40.5 43.5	2	82	50	山东双轮集团有限公司(原威海水泵厂)
20LGW1.6-8×3	1.0 1.6 2.0	0.28 0.44 0.56	25.1 24 22.3		0.210 0.258 0.280		32.4 40.5 43.5			52.5	
20LGW1.6-8×4	1.0 1.6 2.0	0.28 0.44 0.56	32.4 32 29.7		0.281 0.344 0.373		32.4 40.5 43.5			55	
20LGW1.6-8×5	1.0 1.6 2.0	0.28 0.44 0.56	41.8 40 37.2		0.351 0.430 0.466		32.4 40.5 43.5			57.5	
20LGW1.6-8×6	1.0 1.6 2.0	0.28 0.44 0.56	50.16 48 44.6		0.421 0.516 0.560	1.5	32.4 40.5 43.5			66	
20LGW1.6-8×7	1.0 1.6 2.0	0.28 0.44 0.56	57.58 56 52.11		0.491 0.603 0.653		32.4 40.5 43.5			68.5	
20LGW1.6-8×8	1.0 1.6 2.0	0.28 0.44 0.56	66.9 64 59.5		0.561 0.688 0.746		32.4 40.5 43.5			71	
20LGW1.6-8×9	1.0 1.6 2.0	0.28 0.44 0.56	75.2 72 66.9		0.632 0.775 0.840		32.4 40.5 43.5			73.5	
20LGW1.6-8×10	1.0 1.6 2.0	0.28 0.44 0.56	83.6 80 74.4		0.702 0.861 0.933		32.4 40.5 43.5			76	
20LGW1.6-8×11	1.0 1.6 2.0	0.28 0.44 0.56	91.6 88 81.8		0.772 0.947 1.026		32.4 40.5 43.5			78.5	
20LGW1.6-8×12	1.0 1.6 2.0	0.28 0.44 0.56	100.3 96 89.3		0.842 1.033 1.120	2.2	32.4 40.5 43.5			84	
20LGW1.6-8×13	1.0 1.6 2.0	0.28 0.44 0.56	108.8 104 96.7		0.913 1.119 1.213		32.4 40.5 43.5			86.5	
20LGW1.6-8×14	1.0 1.6 2.0	0.28 0.44 0.56	117 112 104.2		0.983 1.205 1.300		32.4 40.5 43.5			89	
20LGW1.6-8×15	1.0 1.6 2.0	0.28 0.44 0.56	125.4 120 111.6		1.053 1.292 1.400		32.4 40.5 43.5			91.5	
20LGW1.6-8×16	1.0 1.6 2.0	0.28 0.44 0.56	133.7 128 119		1.123 1.337 1.493		32.4 40.5 43.5			94	
20LGW1.6-8×17	1.0 1.6 2.0	0.28 0.44 0.56	142.1 136 126.5		1.193 1.464 1.586	3	32.4 40.5 43.5			104.5	
20LGW1.6-8×18	1.0 1.6 2.0	0.28 0.44 0.56	142.1 144 133.9		1.264 1.550 1.680		32.4 40.5 43.5			107	
20LGW1.6-8×19	1.0 1.6 2.0	0.28 0.44 0.56	158.8 152 141.3		1.334 1.636 1.773		32.4 40.5 43.5			109.5	
20LGW1.6-8×20	1.0 1.6 2.0	0.28 0.44 0.56	167.2 160 148.8		1.404 1.722 1.866		32.4 40.5 43.5			112	
20LGW1.6-8×21	1.0 1.6 2.0	0.28 0.44 0.56	175.5 168 156.2		1.474 1.808 1.960		32.4 40.5 43.5			114.5	
20LGW1.6-8×22	1.0 1.6 2.0	0.28 0.44 0.56	183.9 176 163.7		1.545 1.894 2.053		32.4 40.5 43.5			117	

续表

泵型号	流量 Q		扬程 H (m)	转速 n (r/min)	功率 N (kW)		泵效率 η (%)	汽蚀余量 (NPSH)r (m)	叶轮直径 (mm)	总重 (kg)	主要生产厂
	m^3/h	L/s			轴功率	电动机功率					
25LGW3-10×2	2.4	0.67	20.8	2900	0.358	0.75	38	2.0	98	70	山东双轮集团有限公司(原威海水泵厂)
	3.0	0.83	20.0		0.389		42				
	4.7	1.31	15.4		0.488		44				
25LGW3-10×3	2.4	0.67	31.2		0.537	1.1	38			74	
	3.0	0.83	30.0		0.584		42				
	4.7	1.31	23.1		0.672		44				
25LGW3-10×4	2.4	0.67	41.6		0.716	1.5	38			84.5	
	3.0	0.83	40.0		0.778		42				
	4.7	1.31	30.8		0.896		44				
25LGW3-10×5	2.4	0.67	52		0.894	1.5	38			89.5	
	3.0	0.83	50		0.973		42				
	4.7	1.31	38.5		1.120		44				
25LGW3-10×6	2.4	0.67	62.4		1.073	2.2	38			96.5	
	3.0	0.83	60.0		1.167		42				
	4.7	1.31	46.2		1.344		44				
25LGW3-10×7	2.4	0.67	72.8		1.252	2.2	38			100.5	
	3.0	0.83	70.0		1.362		42				
	4.7	1.31	53.9		1.568		44				
25LGW3-10×8	2.4	0.67	83.2		1.431	2.2	38			104.5	
	3.0	0.83	80.0		1.556		42				
	4.7	1.31	61.6		1.792		44				
25LGW3-10×9	2.4	0.67	93.6		1.611	2.2	38			108.8	
	3.0	0.83	90		1.752		42				
	4.7	1.31	69.3		2.017		44				
25LGW3-10×10	2.4	0.67	104		1.789	3.0	38			124	
	3.0	0.83	100		1.946		42				
	4.7	1.31	77		2.241		44				
25LGW3-10×11	2.4	0.67	114.4		1.969	3.0	38			128	
	3.0	0.83	110		2.141		42				
	4.7	1.31	84.7		2.465		44				
25LGW3-10×12	2.4	0.67	124.8		2.147	4.0	38			144	
	3.0	0.83	120		2.335		42				
	4.7	1.31	92.4		2.689		44				
25LGW3-10×13	2.4	0.67	135.2		2.327	4.0	38			148	
	3.0	0.83	130		2.530		42				
	4.7	1.31	100.1		2.913		44				
25LGW3-10×14	2.4	0.67	145.6		2.506	4.0	38			152	
	3.0	0.83	140		2.725		42				
	4.7	1.31	107.8		3.138		44				
25LGW3-10×15	2.4	0.67	156		2.685	4.0	38			156	
	3.0	0.83	150		2.919		42				
	4.7	1.31	115.5		3.362		44				

续表

泵型号	流量 Q		扬程 H	转速 n	功率 N (kW)		泵效率 η	汽蚀余量 $(NPSH)_r$	叶轮直径	总重	主要生产厂
	m^3/h	L/s	(m)	(r/min)	轴功率	电动机功率	(%)	(m)	(mm)	(kg)	
32LGW6.5-15×2	4.5	1.25	32.6	2900	0.85	1.5	47	2.2	116	93	山东双轮集团有限公司(原威海水泵厂)
	6.5	1.81	30.0		1.00		53	2.4			
	9.5	2.64	23.0		1.19		50	2.6			
32LGW6.5-15×3	4.5	1.25	48.9		1.28	2.2	47	2.2		103	
	6.5	1.81	45.0		1.50		53	2.4			
	9.5	2.64	34.5		1.79		50	2.6			
32LGW6.5-15×4	4.5	1.25	65.5		1.70	3.0	47	2.2		119.1	
	6.5	1.81	60.0		2.00		53	2.4			
	9.5	2.64	46.0		2.38		50	2.6			
32LGW6.5-15×5	4.5	1.25	81.5		2.13	4.0	47	2.2		138.5	
	6.5	1.81	75.0		2.50		53	2.4			
	9.5	2.64	57.5		2.98		50	2.6			
32LGW6.5-15×6	4.5	1.25	97.8		2.55	4.0	47	2.2		145.5	
	6.5	1.81	90.0		3.00		53	2.4			
	9.5	2.64	69.0		3.57		50	2.6			
32LGW6.5-15×7	4.5	1.25	114.1		2.98	5.5	47	2.2		176	
	6.5	1.81	105.0		3.50		53	2.4			
	9.5	2.64	80.5		4.17		50	2.6			
32LGW6.5-15×8	4.5	1.25	130.4		3.40	5.5	47	2.2		183	
	6.5	1.81	120.0		4.00		53	2.4			
	9.5	2.64	92.0		4.76		50	2.6			
40LGW12-15×2	9	2.50	32		1.43	2.2	55	2.2	120	98	
	12	3.33	30		1.63		60	2.9			
	18	5.00	24		1.87		63	4.3			
40LGW12-15×3	9	2.50	48		2.14	3	55	2.2		114	
	12	3.33	45		2.45		60	2.9			
	18	5.00	36		2.80		63	4.3			
40LGW12-15×4	9	2.50	64		2.85	4	55	2.2		135	
	12	3.33	60		3.27		60	2.9			
	18	5.00	48		3.73		63	4.3			
40LGW12-15×5	9	2.50	80		3.57	5.5	55	2.2		163	
	12	3.33	75		4.08		60	2.9			
	18	5.00	60		4.67		63	4.3			
40LGW12-15×6	9	2.50	96		4.28	5.5	55	2.2		171	
	12	3.33	90		4.90		60	2.9			
	18	5.00	72		5.60		63	4.3			
40LGW12-15×7	9	2.50	112		4.99	7.5	55	2.2		188	
	12	3.33	105		5.72		60	2.9			
	18	5.00	84		6.54		63	4.3			
40LGW12-15×8	9	2.50	128		5.70	7.5	55	2.2		196	
	12	3.33	120		6.54		60	2.9			
	18	5.00	96		7.47		63	4.3			

五、外形及安装尺寸

LDW、LGW 型消防给水稳压泵的外形及安装尺寸见图 3-457、458 和表 3-161。

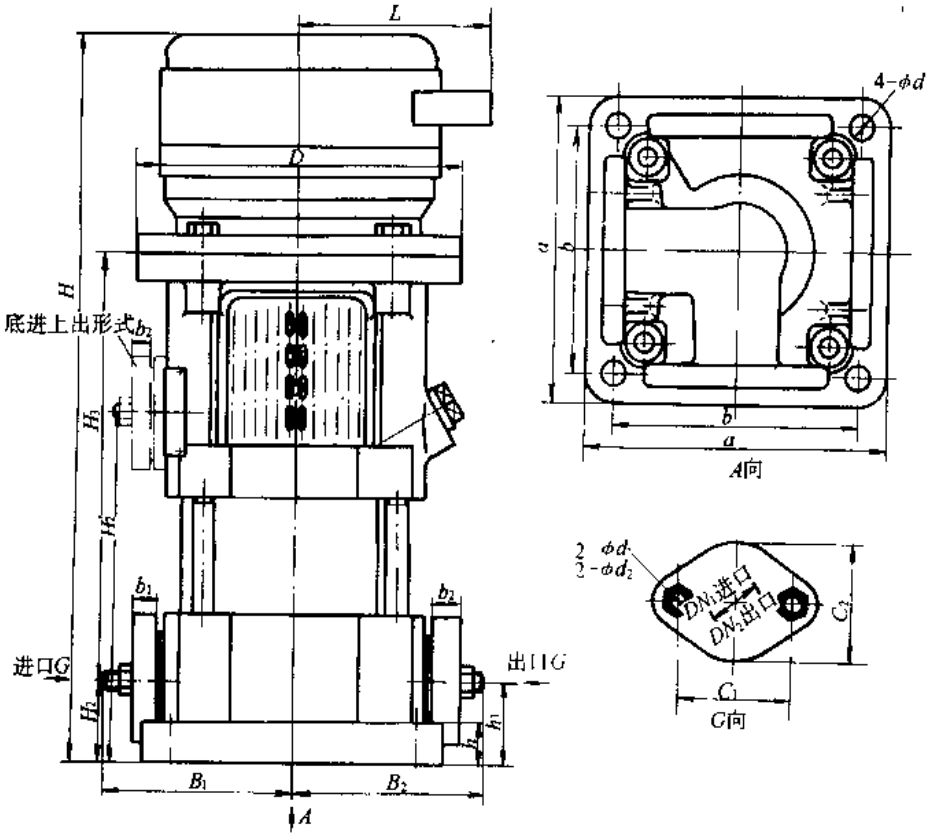

图 3-457　LDW 型消防给水稳压泵的外形及安装尺寸

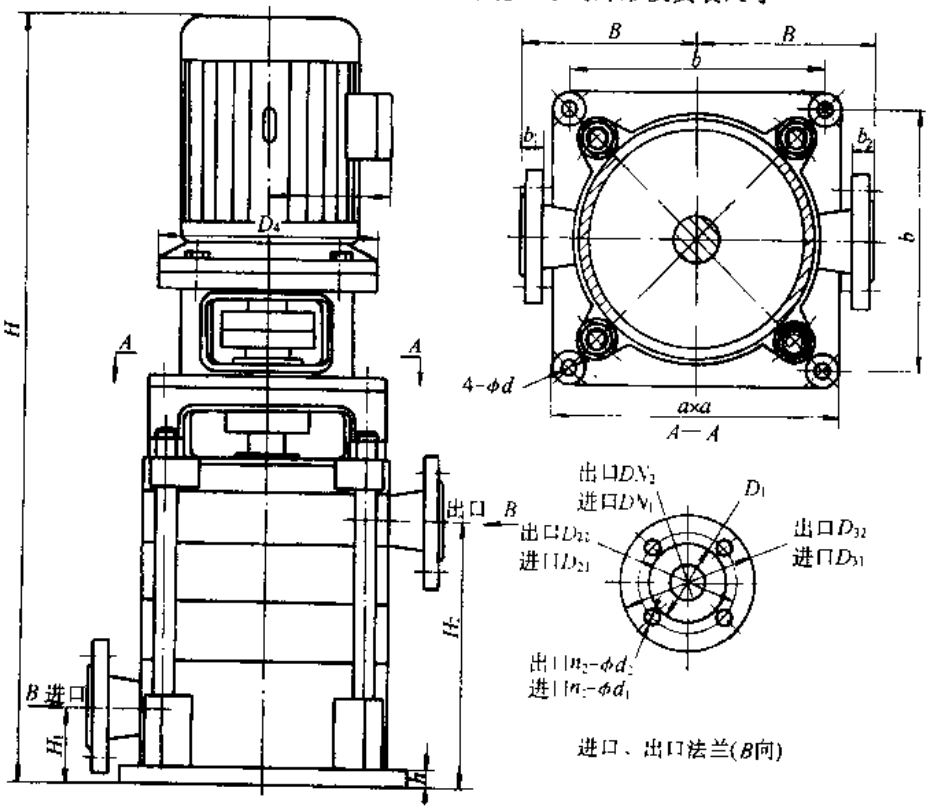

图 3-458　LGW 型消防给水稳压泵的外形及安装尺寸

LDW、LGW 型消防给水稳压泵的外形及安装尺寸 表 3-161

泵型号	H	H_1	$\frac{H_2}{H_2}$	H_3	a	B_1	B_2	b	D	L	4-ϕd	b_1	b_2	C_1	C_2	h	$\frac{n_2\text{-}\phi d_2}{n_1\text{-}\phi d_1}$	DN_2/DN_1
LDW0.3-8×2	518		50/180	273														
LDW0.3-8×3	545		50/207	300														
LDW0.3-8×4	572		50/234	327														
LDW0.3-8×5	599		50/261	354														
LDW0.3-8×6	626		50/288	381														
LDW0.3-8×7	653		50/315	408						150								
LDW0.3-8×8	680		50/342	435														
LDW0.3-8×9	707		50/369	462														
LDW0.3-8×10	734		50/396	489														
LDW0.3-8×11	761		50/423	516														
LDW0.3-8×12	788		50/450	543														
LDW0.3-8×13	830		50/477	570														
LDW0.3-8×14	867		50/504	597														
LDW0.3-8×15	894		50/531	624														
LDW0.3-8×16	921	50	50/558	651	185	115	115	150	200		4-13.5	15	18	70	70	25	2-M10/2-M10	34/34 或 R_p1''/R_p1''
LDW0.3-8×17	948		50/585	678														
LDW0.3-8×18	975		50/612	705						155								
LDW0.3-8×19	1017		50/639	732														
LDW0.3-8×20	1044		50/666	759														
LDW0.3-8×21	1071		50/693	786														
LDW0.3-8×22	1098		50/720	813														
LDW0.6-8×2	518		50/180	273														
LDW0.6-8×3	545		50/207	300														
LDW0.6-8×4	572		50/234	327						150								
LDW0.6-8×5	599		50/261	354														
LDW0.6-8×6	626		50/288	381														
LDW0.6-8×7	668		50/315	408														
LDW0.4-8×8	695		50/342	435						155								

续表

泵型号	H	H_1	$\frac{H_2}{H_2}$	H_3	a	B_1	B_2	b	D	L	$4\text{-}\phi d$	b_1	b_2	C_1	C_2	h	$\frac{n_2\text{-}\phi d_2}{n_1\text{-}\phi d_1}$	DN_2/DN_1
LDW0.6-8×9	722	50	50/369	462	185	115	115	150	200	155	13.5	15	18	70	70	25	2-M10/2-M10	34/34 或 R_{p1}''/R_{p1}''
LDW0.6-8×10	774		50/396	489														
LDW0.6-8×11	801		50/423	516														
LDW0.6-8×12	828		50/450	543														
LDW0.6-8×13	855		50/477	570														
LDW0.6-8×14	929		50/504	597						180								
LDW0.6-8×15	956		50/531	624					250									
LDW0.6-8×16	983		50/558	651														
LDW0.6-8×17	1010		50/585	678														
LDW0.6-8×18	1037		50/612	705														
LDW0.6-8×19	1084		50/639	732						190								
LDW0.6-8×20	1111		50/666	759														
LDW0.6-8×21	1138		50/693	786														
LDW0.6-8×22	1165		50/720	813														
LDW1.2-8×2	518		50/180	273					200	150								
LDW1.2-8×3	545		50/207	300														
LDW1.2-8×4	572		50/234	327														
LDW1.2-8×5	599		50/261	354														
LDW1.2-8×6	641		50/288	381						155								43/43 或 $R_{p1}\frac{1}{4}''/R_{p1}\frac{1}{4}''$
LDW1.2-8×7	668		50/315	408														
LDW1.2-8×8	720		50/342	435														
LDW1.2-8×9	747		50/369	462														
LDW1.2-8×10	774		50/396	489														
LDW1.2-8×11	801		50/423	516														
LDW1.2-8×12	875		50/450	543					250	180								
LDW1.2-8×13	902		50/477	570														
LDW1.2-8×14	929		50/504	597														
LDW1.2-8×15	956		50/531	624														

续表

泵型号	H	H_1	$\frac{H_2}{H_2'}$	H_3	a	B_1	B_2	b	D	L	$4\text{-}\phi d$	b_1	b_2	C_1	C_2	h	$\frac{n_2\text{-}\phi d_2}{n_1\text{-}\phi d_1}$	DN_1/DN_2
LDW1.2-8×16	983		50/558	651						180								
LDW1.2-8×17	1030		50/585	678														
LDW1.2-8×18	1057		50/612	705					250									
LDW1.2-8×19	1084		50/639	732						190								
LDW1.2-8×20	1111		50/666	759														
LDW1.2-8×21	1213		50/693	786														
LDW1.2-8×22	1240		50/720	813					300	210								
LDW2.4-8×2	518		50/180	273														
LDW2.4-8×3	545		50/207	300														
LDW2.4-8×4	572		50/234	327						150								
LDW2.4-8×5	599		50/261	354														
LDW2.4-8×6	641		50/288	381														
LDW2.4-8×7	668		50/315	408					200									
LDW2.4-8×8	720		50/342	435														43/43 或 $R_{P1}\frac{1}{4}''$/ $R_{P1}\frac{1}{4}''$
LDW2.4-8×9	747	50	50/369	462	185	115	115	150		155	4-13.5	15	18	70	70	25	2-M10/2-M10	
LDW2.4-8×10	774		50/396	489														
LDW2.4-8×11	801		50/423	516														
LDW2.4-8×12	975		50/450	543														
LDW2.4-8×13	902		50/477	570						180								
LDW2.4-8×14	929		50/504	597														
LDW2.4-8×15	956		50/531	624														
LDW2.4-8×16	1003		50/558	651					250									
LDW2.4-8×17	1030		50/585	678														
LDW2.4-8×18	1057		50/612	705						190								
LDW2.4-8×19	1084		50/639	732														
LDW2.4-8×20	1111		50/666	759														
LDW2.4-8×21	1213		50/693	786														
LDW2.4-8×22	1240		50/720	813					300	210								

续表

泵型号	H	H_1	H_2	H_2'	H_3	a	B_1	B_2	b	D	L	$4\cdot\phi d$	b_1	b_2	C_1	C_2	h	$\frac{n_2\text{-}\phi d_2}{n_1\text{-}\phi d_1}$	DN_1/DN_2
LDW3.6-8×2	518	50	50	180	273	185	115	115	150	200	150	13.5	15	18	70	70	25	2-M10 / 2-M10	48/48 或 $R_p1\frac{1}{2}''$/ $R_p1\frac{1}{2}''$
LDW3.6-8×3	545		50	207	300														
LDW3.6-8×4	572		50	234	327						155								
LDW3.6-8×5	614		50	261	354														
LDW3.6-8×6	666		50	288	381														
LDW3.6-8×7	693		50	315	408														
LDW3.6-8×8	767		50	342	435					250	180								
LDW3.6-8×9	794		50	369	462														
LDW3.6-8×10	821		50	396	489														
LDW3.6-8×11	868		50	423	516						190								
LDW3.6-8×12	895		50	450	543														
LDW3.6-8×13	922		50	477	570														
LDW3.6-8×14	949		50	504	597					300	210								
LDW3.6-8×15	1051		50	531	624														
LDW3.6-8×16	1078		50	558	651														
LDW3.6-8×17	1105		50	585	678														
LDW3.6-8×18	1132		50	612	705														
LDW3.6-8×19	1159		50	639	732														
LDW3.6-8×20	1186		50	666	759														
LDW3.6-8×21	1213		50	693	786														
LDW3.6-8×22	1240		50	720	813														
LDW4-8×2	518		50	180	265					200	150								
LDW4-8×3	545		50	207	292														
LDW4-8×4	564		50	234	319														
LDW4-8×5	614		50	261	346														
LDW4-8×6	641		50	288	373														
LDW4-8×7	693		50	315	400						155								
LDW4-8×8	720		50	342	427														

续表

泵型号	H	H_1	$\frac{H_2}{H_2'}$	H_3	a	B_1	B_2	b	D	L	$4\text{-}\phi d$	b_1	b_2	C_1	C_2	h	$\frac{n_2\text{-}\phi d_2}{n_1\text{-}\phi d_1}$	DN_2/DN_1
LDW4-8×9	747		50/369	454					200	155								
LDW4-8×10	809		50/396	481														
LDW4-8×11	836		50/423	508						180								
LDW4-8×12	863		50/450	535														
LDW4-8×13	922		50/477	562					250									
LDW4-8×14	949		50/504	589														
LDW4-8×15	976		50/531	616						190								
LDW4-8×16	1003		50/558	643														
LDW4-8×17	1085		50/585	670														
LDW4-8×18	1112		50/612	697														
LDW4-8×19	1139		50/639	724														
LDW4-8×20	1166		50/666	751					300	210								
LDW4-8×21	1193		50/693	778														48/48
LDW4-8×22	1200		50/720	805														或
LDW4.8-8×2	518	50	50/180	272	185	115	115	150			13.5	15	18	70	70	25	2-M10/2-M10	$R_p1\frac{1}{2}''$/
LDW4.8-8×3	545		50/207	299						150								$R_p1\frac{1}{2}''$
LDW4.8-8×4	587		50/234	326					200									
LDW4.8-8×5	639		50/261	353						155								
LDW4.8-8×6	666		50/288	380														
LDW4.8-8×7	728		50/315	407														
LDW4.8-8×8	755		50/342	434					250	180								
LDW4.8-8×9	802		50/369	461														
LDW4.8-8×10	892		50/396	488														
LDW4.8-8×11	856		50/423	515					250	190								
LDW4.8-8×12	950		50/450	542														
LDW4.8-8×13	977		50/477	569														
LDW4.8-8×14	1004		50/504	596					300	210								
LDW4.8-8×15	1031		50/531	623														

续表

泵型号	H	H_1	$\frac{H_2}{H_2'}$	H_3	a	B_1	B_2	b	D	L	$4\text{-}\phi d$	b_1	b_2	C_1	C_2	h	$\frac{n_2\text{-}\phi d_2}{n_1\text{-}\phi d_1}$	DN_1/DN_2
LDW4.8-8×16	1058	50	50/558	650	185	115	115	150	300	120	13.5	15	18	70	70	25	2-M10/2-M10	48/48 或 $R_{p1}\frac{1}{2}''$/$R_{p1}\frac{1}{2}''$
LDW4.8-8×17	1085		50/585	677														
LDW4.8-8×18	1112		50/612	704														
LDW4.8-8×19	1199		50/639	731														
LDW4.8-8×20	1226		50/666	758														
LDW4.8-8×21	1253		50/693	785														
LDW4.8-8×22	1280		50/720	812														
LDW5.5-8×2	518		50/180	270					200	150							2-M10/2-M10	48/48 或 $R_{p1}\frac{1}{2}''$/$R_{p1}\frac{1}{2}''$
LDW5.5-8×3	545		50/207	297														
LDW5.5-8×4	612		50/234	324														
LDW5.5-8×5	639		50/261	351						155								
LDW5.5-8×6	666		50/228	378														
LDW5.5-8×7	728		50/315	405						180								
LDW5.5-8×8	755		50/342	432														
LDW5.5-8×9	802		50/369	459						190								
LDW5.5-8×10	829		50/396	486														
LDW5.5-8×11	856		50/423	513														
LDW5.5-8×12	950		50/450	540					300	210								
LDW5.5-8×13	977		50/477	567														
LDW5.5-8×14	1004		50/504	594														
LDW5.5-8×15	1031		50/531	621														
LDW5.5-8×16	1089		50/558	648														
LDW5.5-8×17	1125		50/585	675														
LDW5.5-8×18	1152		50/612	702														
LDW5.5-8×19	1179		50/639	729														
LDW5.5-8×20	1206		50/666	750														
LDW5.5-8×21	1233		50/693	783														
LDW5.5-8×22	1260		50/720	810														

LGW 型消防给水稳压泵的外形及安装尺寸 表 3-162

泵型号	H	H_1	H_2	a	B	b	$\frac{DN_2}{DN_1}$	D_1	$\frac{D_{22}}{D_{21}}$	$\frac{D_{32}}{D_{31}}$	D_4	L	$4\text{-}\phi d$	b_1	b_2	h	$\frac{n_2\text{-}\phi d_2}{n_1\text{-}\phi d_1}$
20LGW1.6-8×2	578		138														
20LGW1.6-8×3	609		169														
20LGW1.6-8×4	640		200									150					
20LGW1.6-8×5	671		231														
20LGW1.6-8×6	717		262														
20LGW1.6-8×7	748		293														
20LGW1.6-8×8	779		324														
20LGW1.6-8×9	810		355								205						
20LGW1.6-8×10	841		386														
20LGW1.6-8×11	872		417							83×83/83×83		155					
20LGW1.6-8×12	928	50	448	200	105	164	$R_c3/3''$ / R_c1'		75/75				13.5	16	16	35	4-M12 / 4-M12
20LGW1.6-8×13	959		479														
20LGW1.6-8×14	990		510														
20LGW1.6-8×15	1021		541														
20LGW1.6-8×16	1052		572														
20LGW1.6-8×17	1121		603														
20LGW1.6-8×18	1152		634														
20LGW1.6-8×19	1183		665								250	180					
20LGW1.6-8×20	1214		696														
20LGW1.6-8×21	1245		727														
20LGW1.6-8×22	1276		758														
25LGW3-10×2	663.5		183.5									150					
25LGW3-10×3	703.5	85	223.5	230	130	191	25/25	68	85/85	115/115	200		18	18	18	20	4-13.5 / 4-M12
25LGW3-10×4	768.5		263.5									155					

续表

泵型号	H	H_1	H_2	a	B	b	$\frac{DN_2}{DN_1}$	D_1	$\frac{D_{22}}{D_{21}}$	$\frac{D_{32}}{D_{31}}$	D_4	L	4-ϕd	b_1	b_2	h	$\frac{n_2\text{-}\phi d_2}{n_1\text{-}\phi d_1}$
25LGW3-10×5	808.5		303.5														
25LGW3-10×6	873.5		343.5														
25LGW3-10×7	913.5		383.5									155					
25LGW3-10×8	953.5		423.5														
25LGW3-10×9	993.5		463.5														
25LGW3-10×10	1078.5	85	503.5	230	130	191	25/25	68	85/85	115/115	200	180	18	18	18	20	4-ϕ13.5 / 4-M12
25LGW3-10×11	1118.5		543.5														
25LGW3-10×12	1178.5		583.5														
25LGW3-10×13	1218.5		623.5									190					
25LGW3-10×14	1258.5		663.5														
25LGW3-10×15	1298.5		703.5														
32LGW6.5-15×2	688		177														
32LGW6.5-15×3	763		227								200	155					
32LGW6.5-15×4	858		277									180					
32LGW6.5-15×5	928	63	327	260	145	219	32/32	78	100/100	140/140	250	190	18	24	22	20	4-18 / 4-M16
32LGW6.5-15×6	978		377														
32LGW6.5-15×7	1103		427								300	210					
32LGW6.5-15×8	1153		477														
40LGW12-15×2	729		109								200	155					
40LGW12-15×3	830		246									180					
40LGW12-15×4	906		302								250	190					
40LGW12-15×5	1037	64	358	260	145	219	40/40	80	100/100	130/130			18	24	22	20	4-18 / 4-M16
40LGW12-15×6	1093		414														
40LGW12-15×7	1149		470								300	120					
40LGW12-15×8	1205		526														

六、成套供应范围

LDW、LGW 型消防给水稳压泵成套供应范围见下表：

LDW、LGW 型消防给水稳压泵成套供应范围

项　　目	名　　称	数　　量	备　　注
主　机	泵 电动机	1 1	
附　　件			
工　　具			

3.1.39 LG、LGR 型立式多级分段式离心泵

一、适用范围

LG、LGR 型立式多级分段式离心泵供输送不含颗粒的清水。输送温度 LG 型不超过 80℃，LGR 型不超过 130℃ 的热水。适用于工业和城镇给水排水。

二、型号意义说明

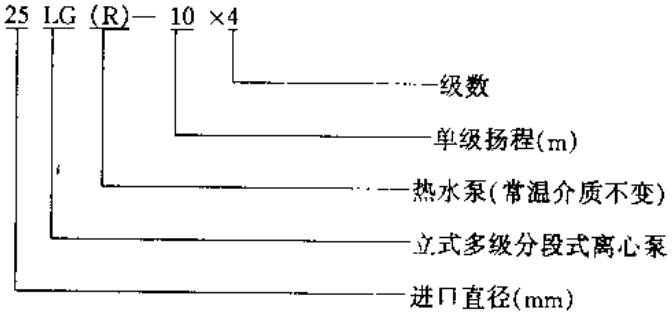

三、结构

LG、LGR 型立式多级分段式离心泵的进口与出口位于泵体的上、下两端。从电动机端向下看泵为逆时针方向旋转。

四、性能

LG、LGR 型立式多级分段式离心泵性能见图 3-459～465 和表 3-163。

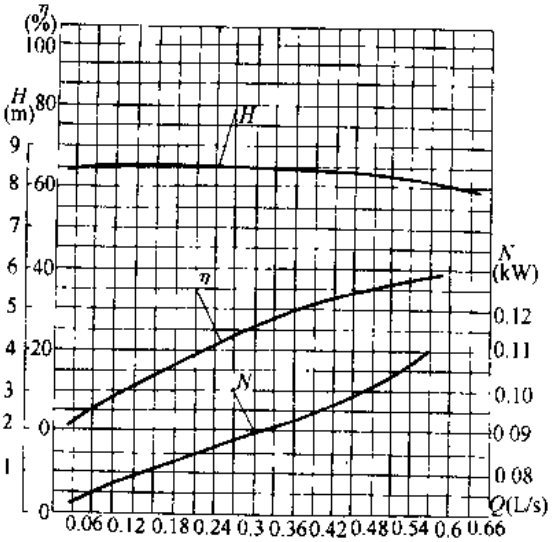

图 3-459　20LG1.6-8、20LGR1.6-8 型泵性能曲线（n = 2900r/min）（单级）

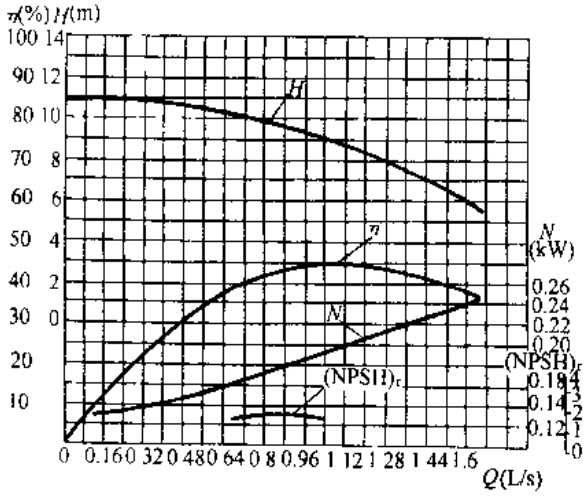

图 3-460　25LG3-10、25LGR3-10 型泵性能曲线（n = 2900r/min）（单级）

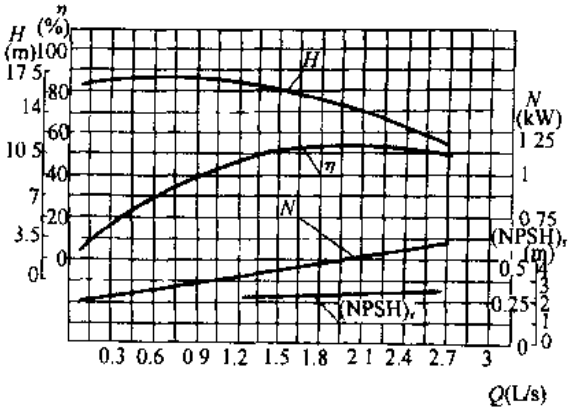

3-461　32LG6.5-15、32LGR6.5-15 型泵性能曲线
（n = 2900r/min）（单级）

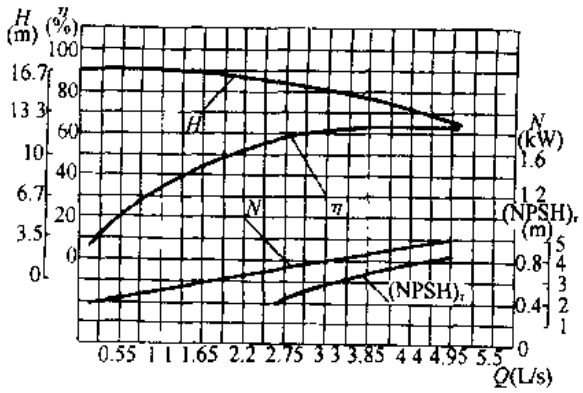

图 3-462　40LG12-15 型泵性能曲线
（n = 2900r/min）（单级）

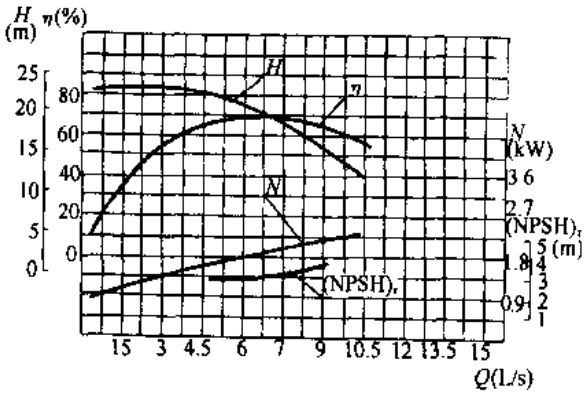

图 3-463　50LG24-20 型泵性能曲线
（n = 2900r/min）（单级）

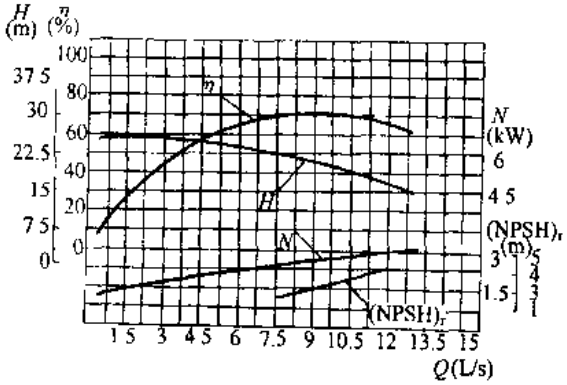

图 3-464　65LG36-20 型泵性能曲线
（n = 2950r/min）（单级）

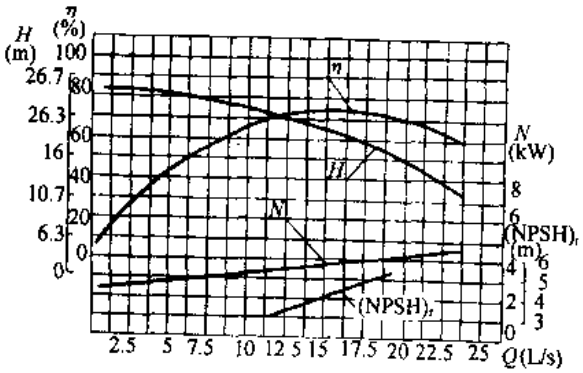

图 3-465　80LG50-20 型泵性能曲线
（n = 2950r/min）（单级）

LG、LGR 型立式多级分段式离心泵性能 表 3-163

泵型号	级数	流量 Q		扬程 H	转速 n	功率 N (kW)		效率 η	汽蚀余量 $(NPSH)_r$	叶轮直径	总重	主要生产厂
		m^3/h	L/s	(m)	r/min	轴功率	电动机功率	(%)	(m)	(mm)	(kg)	
20LG1.6-8 20LGR1.6-8	2 2	1.0 1.6 2.0	0.28 0.44 0.56	16.7 16 14.9	2900	0.140 0.172 0.186	0.75	32.4 40.5 43.5	2	82	50	山东双轮集团有限公司（原威海水泵厂）
20LG1.6-8 20LGR1.6-8	3 3	1.0 1.6 2.0	0.28 0.44 0.56	25.1 24 22.3		0.210 0.258 0.280		32.4 40.5 43.5	2		52.5	
20LG1.6-8 20LGR1.6-8	4 4	1.0 1.6 2.0	0.28 0.44 0.56	33.4 32 29.7		0.281 0.344 0.373		32.4 40.5 43.5	2		55	
20LG1.6-8 20LGR1.6-8	5 5	1.0 1.6 2.0	0.28 0.44 0.56	41.8 40 37.2		0.351 0.430 0.466		32.4 40.5 43.5	2		57.5	
20LG1.6-8 20LGR1.6-8	6 6	1.0 1.6 2.0	0.28 0.44 0.56	50.16 48 44.6		0.421 0.516 0.560	1.5	32.4 40.5 43.5	32.4 40.5 43.5		66	
20LG1.6-8 20LGR1.6-8	7 7	1.0 1.6 2.0	0.28 0.44 0.56	58.5 56 52.1		0.491 0.603 0.653		32.4 40.5 43.5	2		68.5	
20LG1.6-8 20LGR1.6-8	8 8	1.0 1.6 2.0	0.28 0.44 0.56	66.9 64 59.5		0.561 0.688 0.746		32.4 40.5 43.5	2		71	
20LG1.6-8 20LGR1.6-8	9 9	1.0 1.6 2.0	0.28 0.44 0.56	75.2 72 66.9		0.632 0.715 0.840		32.4 40.5 43.5	2		73.5	
20LG1.6-8 20LGR1.6-8	10 10	1.0 1.6 2.0	0.28 0.44 0.56	83.6 80 74.4		0.702 0.861 0.933		32.4 40.5 43.5	2		76	
20LG1.6-8 20LGR1.6-8	11 11	1.0 1.6 2.0	0.28 0.44 0.56	91.6 88 81.8		0.772 0.947 1.026		32.4 40.5 43.5	2		78.5	
20LG1.6-8 20LGR1.6-8	12 12	1.0 1.6 2.0	0.28 0.44 0.56	100.3 96 89.3		0.842 1.033 1.120	2.2	32.4 40.5 43.5	2		84	
20LG1.6-8 20LGR1.6-8	13 13	1.0 1.6 2.0	0.28 0.44 0.56	108.8 104 96.7		0.913 1.119 1.213		32.4 40.5 43.5	32.4 40.5 43.5		86.5	
20LG1.6-8 20LGR1.6-8	14 14	1.0 1.6 2.0	0.28 0.44 0.56	117 112 104.2		0.983 1.205 0.300		32.4 40.5 43.5	2		89	
20LG1.6-8 20LGR1.6-8	15 15	1.0 1.6 2.0	0.28 0.44 0.56	125.4 120 111.6		1.053 1.292 1.400		32.4 40.5 43.5	2		91.5	
20LG1.6-8 20LGR1.6-8	16 16	1.0 1.6 2.0	0.28 0.44 0.56	133.7 128 119		1.123 1.337 1.493		32.4 40.5 43.5	2		94	
20LG1.6-8 20LGR1.6-8	17 17	1.0 1.6 2.0	0.28 0.44 0.56	142.1 136 126.5		1.193 1.464 1.586	3	32.4 40.5 43.5	2		104.5	
20LG1.6-8 20LGR1.6-8	18 18	1.0 1.6 2.0	0.28 0.44 0.56	150.5 144 133.9		1.264 1.550 1.680		32.4 40.5 43.5	2		107	
20LG1.6-8 20LGR1.6-8	19 19	1.0 1.6 2.0	0.28 0.44 0.56	158.8 152 141.3		1.334 1.636 1.773		32.4 40.5 43.5	2		109.5	
20LG1.6-8 20LGR1.6-8	20 20	1.0 1.6 2.0	0.28 0.44 0.56	167.2 160 148.8		1.404 1.722 1.866		32.4 40.5 43.5	2		112	
20LG1.6-8 20LGR1.6-8	21 21	1.0 1.6 2.0	0.28 0.44 0.56	175.5 168 156.2		1.474 1.808 1.960		32.4 40.5 43.5	2		114.5	
20LG1.6-8 20LGR1.6-8	22 22	1.0 1.6 2.0	0.28 0.44 0.56	183.9 176 163.7		1.545 1.894 2.053		32.4 40.5 43.5	2		117	

续表

泵型号	级数	流量 Q		扬程 H (m)	转速 n (r/min)	功率 N (kW)		效率 η (%)	汽蚀余量 (NPSH)r (m)	叶轮直径 (mm)	总重 (kg)	主要生产厂
		m^3/h	L/s			轴功率	电动机功率					
25LG3-10 25LGR3-10	2	2.4 3.0 4.7	0.67 0.83 1.31	20.8 20.0 15.4	2900	0.358 0.389 0.448	0.75	38 42 44	2.0	98	70	山东双轮集团有限公司（原威海水泵厂）
25LG3-10 25LGR3-10	3	2.4 3.0 4.7	0.67 0.83 1.31	31.2 30.0 23.1		0.537 0.584 0.672	1.1	38 42 44	2.0		74	
25LG3-10 25LGR3-10	4	2.4 3.0 4.7	0.67 0.83 1.31	41.6 40.0 30.8		0.716 0.778 0.896	1.5	38 42 44	2.0		84.5	
25LG3-10 25LGR3-10	5	2.4 3.0 4.7	0.67 0.83 1.31	52 50 38.5		0.894 0.973 1.120	1.5	38 42 44	2.0		88.5	
25LG3-10 25LGR3-10	6	2.4 3.0 4.7	0.67 0.83 1.31	62.4 60.0 46.2		1.073 1.167 1.344	2.2	38 42 44	2.0		96.5	
25LG3-10 25LGR3-10	7	2.4 3.0 4.7	0.67 0.83 1.31	72.8 70.0 53.9		1.252 1.362 1.568	2.2	38 42 44	2.0		100.5	
25LG3-10 25LGR3-10	8	2.4 3.0 4.7	0.67 0.83 1.31	83.2 80.0 61.6		1.431 1.556 1.792	2.2	38 42 44	2.0		104.5	
25LG3-10 25LGR3-10	9	2.4 3.0 4.7	0.67 0.83 1.31	93.6 90 69.3		1.611 1.752 2.017	2.2	38 42 44	2.0	98	108.5	
25LG3-10 25LGR3-10	10	2.4 3.0 4.7	0.67 0.83 1.31	104 100 77		1.789 1.946 2.241	3.0	38 42 44	2.0		124.5	
25LG3-10 25LGR3-10	11	2.4 3.0 4.7	0.67 0.83 1.31	114.4 110 84.7		1.969 2.141 2.465	3.0	38 42 44	2.0		128	
25LG3-10 25LGR3-10	12	2.4 3.0 4.7	0.67 0.83 1.31	124.8 120 92.4		2.147 2.335 2.689	4.0	38 42 44	2.0		144	
25LG3-10 25LGR3-10	13	2.4 3.0 4.7	0.67 0.83 1.31	135.2 130 100.1		2.327 2.530 2.913	4.0	38 42 44	2.0		148	
25LG3-10 25LGR3-10	14	2.4 3.0 4.7	0.67 0.83 1.31	145.6 140 107.8		2.506 2.725 3.138	4.0	38 42 44	2.0		152	
25LG3-10 25LGR3-10	15	2.4 3.0 4.7	0.67 0.83 1.31	156 150 115.5		2.685 2.919 3.362	4.0	38 42 44	2.0		156	

续表

泵型号	级数	流量 Q		扬程 H (m)	转速 n (r/min)	功率 N (kW)		效率 η (%)	汽蚀余量 $(NPSH)_r$ (m)	叶轮直径 (mm)	总重 (kg)	主要生产厂
		m^3/h	L/s			轴功率	电动机功率					
32LG6.5-15 32LGR6.5-15	2	4.5	1.25	32.6	2900	0.85	1.5	47	2.2	116	3	山东双轮集团有限公司（原威海水泵厂）
		6.5	1.81	30.0		1.00		53	2.4			
		9.5	2.64	23.0		1.19		50	2.6			
32LG6.5-15 32LGR6.5-15	3	4.5	1.25	48.9		1.28	2.2	47	2.2		103	
		6.5	1.81	45.0		1.50		53	2.4			
		9.5	2.64	34.5		1.79		50	2.6			
32LG6.5-15 32LGR6.5-15	4	4.5	1.25	65.5		1.70	3.0	47	2.2		119.1	
		6.5	1.81	60.0		2.00		53	2.4			
		9.5	2.64	46.0		2.38		50	2.6			
32LG6.5-15 32LGR6.5-15	5	4.5	1.25	81.5		2.13	4.0	47	2.2		138.1	
		6.5	1.81	75.0		2.50		53	2.4			
		9.5	2.64	57.5		2.98		50	2.6			
32LG6.5-15 32LGR6.5-15	6	4.5	1.25	97.8		2.55	4.0	47	2.2		145.5	
		6.5	1.81	90.0		3.00		53	2.4			
		9.5	2.64	69.0		3.57		50	2.6			
32LG6.5-15 32LGR6.5-15	7	4.5	1.25	114.1		2.98	5.5	47	2.2		176	
		6.5	1.81	105.0		3.50		53	2.4			
		9.5	2.64	80.5		4.17		50	2.6			
32LG6.5-15 32LGR6.5-15	8	4.5	1.25	130.4		3.40	5.5	47	2.2		183	
		6.5	1.81	120.0		4.00		53	2.4			
		9.5	2.64	92.0		4.76		50	2.6			
40LG12-15	2	9	2.50	32		1.43	2.2	55	2.2	120	98	
		12	3.33	30		1.63		60	2.9			
		18	5.00	24		1.87		63	4.3			
40LG12-15	3	9	2.50	48		2.14	3	55	2.2		114	
		12	3.33	45		2.45		60	2.9			
		18	5.00	36		2.80		63	4.3			
40LG12-15	4	9	2.50	64		2.85	4	55	2.2		135	
		12	3.33	60		3.27		60	2.9			
		18	5.00	48		3.73		63	4.3			
40LG12-15	5	9	2.50	80		3.57	5.5	55	2.2		163	
		12	3.33	75		4.08		60	2.9			
		18	5.00	60		4.67		63	4.3			
40LG12-15	6	9	2.50	96		4.28	5.5	55	2.2		121	
		12	3.33	90		4.90		60	2.9			
		18	5.00	72		5.60		63	4.3			
40LG12-15	7	9	2.50	112		4.99	7.5	55	2.2		188	
		12	3.33	105		5.72		60	2.9			
		18	5.00	84		6.54		63	4.3			
40LG12-15	8	9	2.50	128		5.70	7.5	55	2.2		196	
		12	3.33	120		6.54		60	2.9			
		18	5.00	96		7.47		63	4.3			

续表

泵型号	级数	流量 Q		扬程 H (m)	转速 n (r/min)	功率 N (kW)		效率 η (%)	汽蚀余量 (NPSH)r (m)	叶轮直径 (mm)	总重 (kg)	主要生产厂
		m^3/h	L/s			轴功率	电动机功率					
50LG24-20	2	18 24 30	5.00 6.67 8.33	44 40 33	2950	3.22 3.79 4.21	5.5	67 69 64	2.85 3.15 3.40	134	170	山东双轮集团有限公司（原威海水泵厂）
50LG24-20	3	18 24 30	5.00 6.77 8.33	66 60 49.5		4.83 5.68 6.32	7.5	67 69 64	2.85 3.15 3.40		188	
50LG24-20	4	18 24 30	5.00 6.77 8.33	88 80 66		6.44 7.58 8.43	11	67 69 64	2.85 3.15 3.40		253	
50LG24-20	5	18 24 30	5.00 6.67 8.33	110 100 82.5		8.05 9.47 10.53	11	67 69 64	2.85 3.15 3.40		264	
50LG24-20	6	18 24 30	5.00 6.67 8.33	132 120 99		9.66 11.37 12.64	15	67 69 64	2.85 3.15 3.40		284	
65LG36-20	2	27 36 43.2	7.5 10 12	45.4 40 34		4.78 5.41 5.97	7.5	70 72.5 67	2.6 3.4 4.2	136	174	
65LG36-20	3	27 36 43.2	7.5 10 12	68.25 60 51		7.17 8.11 8.96	11	70 72.5 67	2.6 3.4 4.2		237	
65LG36-20	4	27 36 43.2	7.5 10 12	91 80 68		9.56 10.82 11.94	15	70 72.5 67	2.6 3.4 4.2		256	
65LG36-20	5	27 36 43.2	7.5 10 12	113.75 100 85		11.95 13.52 14.93	18.5	70 72.5 67	2.6 3.4 4.2		288	
80LG36-20	6	27 36 43.2	7.5 10 12	136.5 100 102		14.34 16.23 17.91	22	70 72.5 67	2.6 3.4 4.2		333.5	
80LG50-20	2	40 50 68.4	11.1 13.9 19	43.6 40 31.7		6.78 7.26 8.44	11	70 75 70	3.1 3.8 5.3	135	258	

续表

泵型号	级数	流量 Q		扬程 H (m)	转速 n (r/min)	功率 N (kW)		效率 η (%)	汽蚀余量 (NPSH)r (m)	叶轮直径 (mm)	总重 (kg)	主要生产厂
		m^3/h	L_1/s			轴功率	电动机功率					
80LG50-20	3	40 50 68.4	11.1 13.9 19	65.4 80 47.55	2950	10.18 10.89 12.65	15	70 75 70	3.1 3.8 5.3	135	281	威海水泵厂
80LG50-20	4	40 50 68.4	11.1 13.9 19	87.2 80 63.4		13.57 14.52 16.87	18.5	70 75 70	3.1 3.8 5.3	135	319	
80LG50-20	5	40 50 68.4	11.1 13.9 19	109 100 79.25		16.96 18.16 21.09	22	70 75 70	3.1 3.8 5.3		367	
80LG50-20	6	40 50 68.4	11.1 13.9 19	130.8 120 95.1		20.35 21.79 25.31	30	70 75 70	3.1 3.8 5.3		447	

五、外形及安装尺寸

LG、LGR 型立式多级分段式离心泵的外形及安装尺寸见图 3-466 和表 3-164。

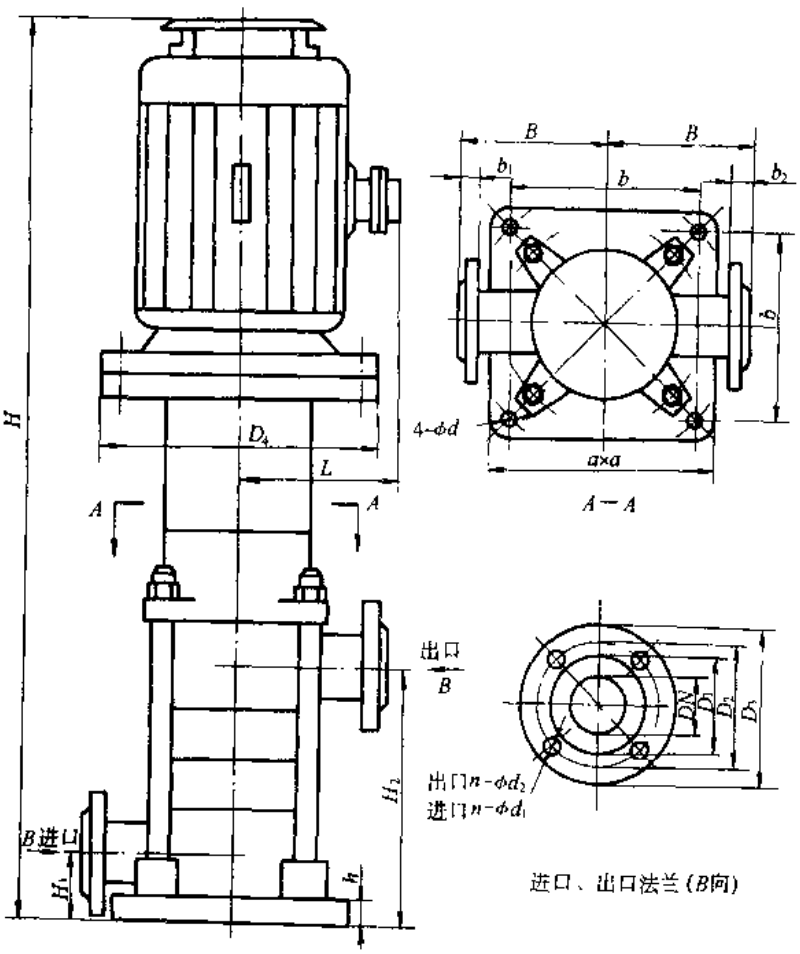

图 3-466 LG、LGR 型立式多级分段式离心泵的外形及安装尺寸

LG、LGR 型立式多级分段式离心泵的外形及安装尺寸（mm）　　表 3-164

泵型号	H	H_1	H_2	a	B	b	DN	D_1	D_2	D_3	D_4	L	$4\text{-}\phi d$	b_1	b_2	h	n	ϕd_2	ϕd_1
20LG1.6-8×2 20LGR1.6-8×2	578		138																
20LG1.6-8×3 20LGR1.6-8×3	609		169																
20LG1.6-8×4 20LGR1.6-8×4	640		200									150							
20LG1.6-8×5 20LGR1.6-8×5	671		231																
20LG1.6-8×6 20LGR1.6-8×6	717		262																
20LG1.6-8×7 20LGR1.6-8×7	748		293																
20LG1.6-8×8 20LGR1.6-8×8	779		324																
20LG1.6-8×9 20LGR1.6-8×9	810		355								205								
20LG1.6-8×10 20LGR1.6-8×10	841		386																
20LG1.6-8×11 20LGR1.6-8×11	872		417							83 × 83 / 83 × 83		155							
20LG1.6-8×12 20LGR1.6-8×12	928	50	448	204	105	164	R_C 1"25	0	75				13.5	16	16	35	4	M12	M12
20LG1.6-8×13 20LGR1.6-8×13	959		479																
20LG1.6-8×14 20LGR1.6-8×14	990		510																
20LG1.6-8×15 20LGR1.6-8×15	1021		541																
20LG1.6-8×16 20LGR1.6-8×16	1052		572																
20LG1.6-8×17 20LGR1.6-8×17	1121		603																
20LG1.6-8×18 20LGR1.6-8×18	1152		634																
20LG1.6-8×19 20LGR1.6-8×19	1183		665																
20LG1.6-8×20 20LGR1.6-8×20	1214		696								250	180							
20LG1.6-8×21 20LGR1.6-8×21	1245		727																
20LG1.6-8×22 20LGR1.6-8×22	1276		758																

注：20LG1.6-8 及 20LGR1.6-8 出口直径为 R_C3/4"。

续表

泵型号	H	H_1	H_2	a	B	b	DN	D_1	D_2	D_3	D_4	L	4-ϕd	b_1	b_2	h	n	ϕd_2	ϕd_1
25LG3-10×2 25LGR3-10×2	663.5	85	183.5	230	130	191	25	68	85	115	200	150	18	18	18	20	4	13.5	12
25LG3-10×3 25LGR3-10×3	703.5		223.5																
25LG3-10×4 25LGR3-10×4	768.5		263.5									155							
25LG3-10×5 25LGR3-10×5	808.5		303.5																
25LG3-10×6 25LGR3-10×6	873.5		343.5																
25LG3-10×7 25LGR3-10×7	913.5		383.5																
25LG3-10×8 25LGR3-10×8	953.5		423.5																
25LG3-10×9 25LGR3-10×9	993.5		463.5																
25LG3-10×10 25LGR3-10×10	1078.5		503.5									180							
25LG3-10×11 25LGR3-10×11	1118.5		543.5																
25LG3-10×12 25LGR3-10×12	1178.5		583.5								200								
25LG3-10×13 25LGR3-10×13	1218.5		623.5																
25LG3-10×14 25LGR3-10×14	1258.5		663.5									190							
25LG3-10×15 25LGR3-10×15	1298.5		703.5																
32LG6.5-15×2 32LGR6.5-15×2	668	63	177	260	145	219	32	78	140	100	200	155	18	24	22	25	4	18	16
32LG6.5-15×3 32LGR6.5-15×3	763		227																
32LG6.5-15×4 32LGR6.5-15×4	858		277									180							
32LG6.5-15×5 32LGR6.5-15×5	928		327								250								
32LG6.5-15×6 32LGR6.5-15×6	978		377									190							
32LG6.5-15×7 32LGR6.5-15×7	1103		427								300	210							
32LG6.5-15×8 32LGR6.5-15×8	1153		477																
40LG12-15×2	729	64	190	260	145	219	40	80	100	130	200	155	18	24	22	25	4	18	16
40LG12-15×3	830		246								250	180							
40LG12-15×4	906		302									190							
40LG12-15×5	1037		358								300	210							
40LG12-15×6	1093		414																
40LG12-15×7	1149		470																
40LG12-15×8	1205		526																
50LG24-20×2	972	79	251	300	180	247.5	50	100	125	160	300	210	18	24	24	25	4	18	16
50LG24-20×3	1039		316																

续表

泵型号	H	H_1	H_2	a	B	b	DN	D_1	D_2	D_3	D_4	L	4-ϕd	b_1	b_2	h	n	ϕd_2	ϕd_1
50LG24-20×4	1227		381																
50LG24-20×5	1294	79	446	300	180	247.5	50	100	125	160	350	255	18	24	24	25	4	18	16
50LG24-20×6	1359		511																
65LG36-20×2	1007		269								300	210							
65LG36-20×3	1197		334																
65LG36-20×4	1262	89.5	399	300	180	247.5	65	120	145	185	350	255	18	20	20	25	4	17.5	16
65LG36-20×5	1372		464																
65LG36-20×6	1462		529									285							
80LG50-20×2	1186		319																
80LG50-20×3	1264		397								350	255							
80LG50-20×4	1387	112	475	315	187	272	80	133	160	200			23	24	20	30	8	17.5	16
80LG50-20×5	1490		553									285							
80LG50-20×6	1608		631								400	310							

六、成套供应范围

LG、LGR 型立式多级分段式离心泵成套供应范围见表 3-165

LG、LGR 型立式多级分段式离心泵成套供应范围 表 3-165

项　目	名　称	数　量	备　注
主　机	泵 电动机	1 1	
附　件			
工　具			

3.1.40 LGX、DLX 型立式多级消防泵

一、适用范围

LGX、DLX 型立式多级消防泵供输送不超过 80℃ 的清水或物理化学性质类似于水的清洁液体。适用于建筑消防给水，也可用于工矿企业及高层建筑给水排水等。

二、型号意义说明

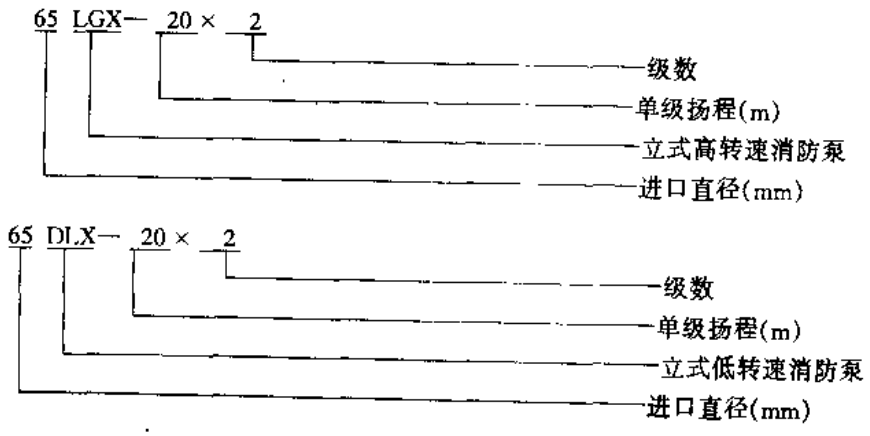

三、结构

LGX、DLX 型立式多级消防泵进口位于泵座上，出口位于后段上，呈 0°、90°、180°、270°方向布置。泵由安装在上端的立式电动机，通过爪型联轴器来驱动。从电动机端看泵为逆时针方向旋转。可根据用户要求，可增加多个出水口。

四、性能

LGX、DLX 型立式多级消防泵性能见图 3-467～477 和表 3-166。

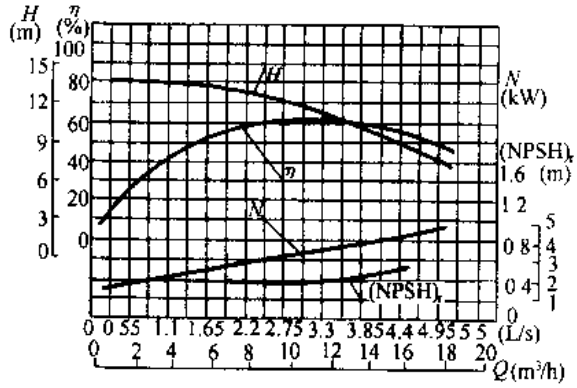

图 3-467 40LGX-15 型泵性能曲线

（n = 2900r/min）（单级）

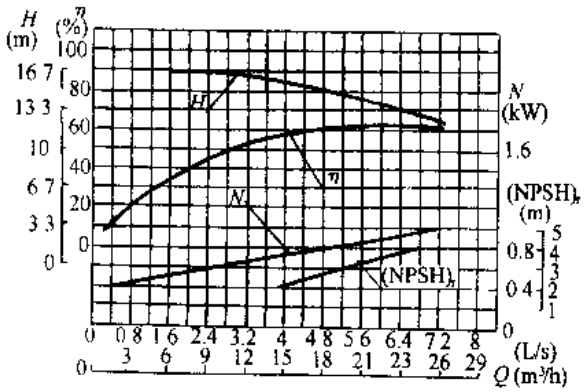

图 3-468 50DLX-12 型泵性能曲线

（n = 1450r/min）（单级）

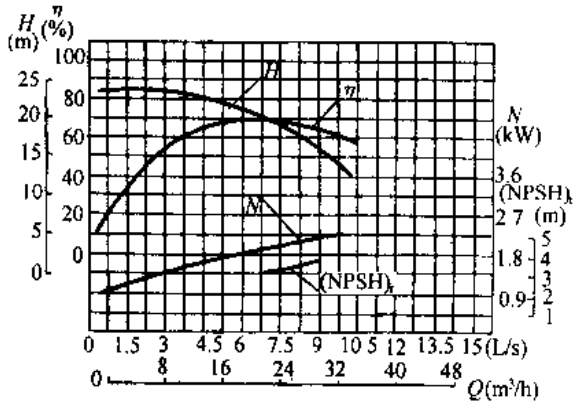

图 3-469 50LGX-20 型泵性能曲线

（n = 2950r/min）（单级）

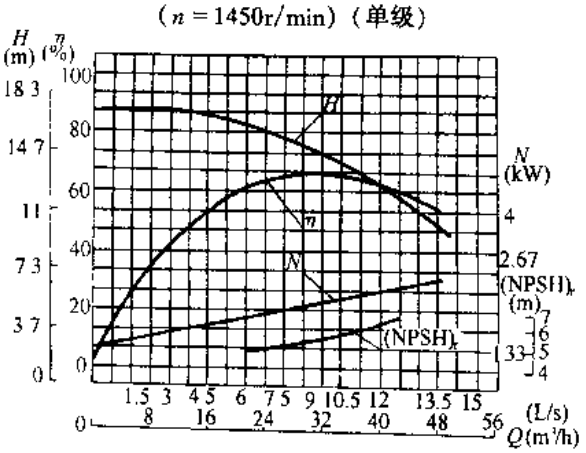

图 3-470 65DLX-15 型泵性能曲线

（n = 1450r/min）（单级）

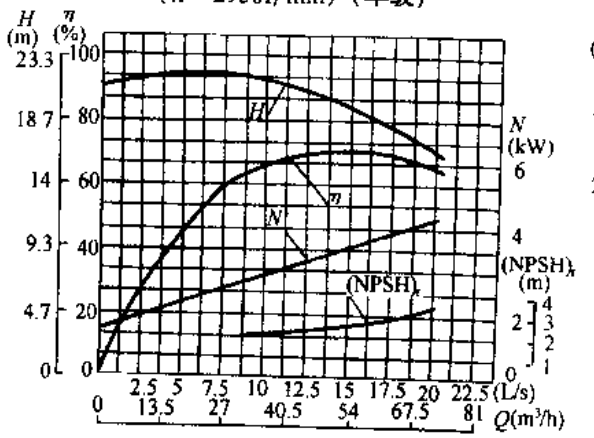

图 3-471 80DLX-20 型泵性能曲线

（n = 1450r/min）（单级）

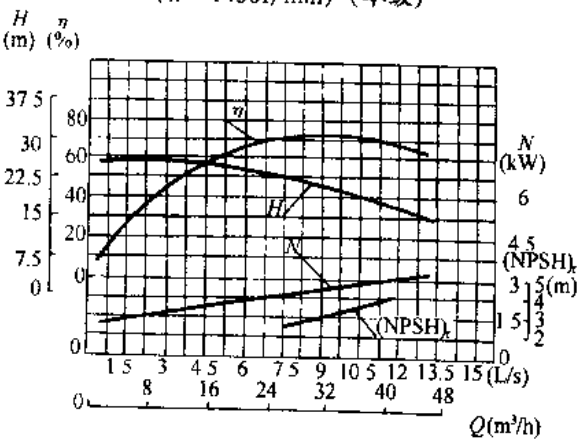

图 3-472 65LGX 型泵性能曲线

（n = 2950r/min）（单级）

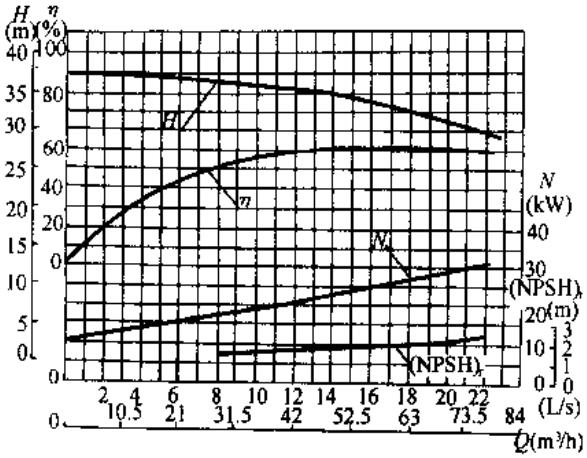

图 3-473　80DLX-35 型泵性能曲线
（n = 1450r/min）（单级）

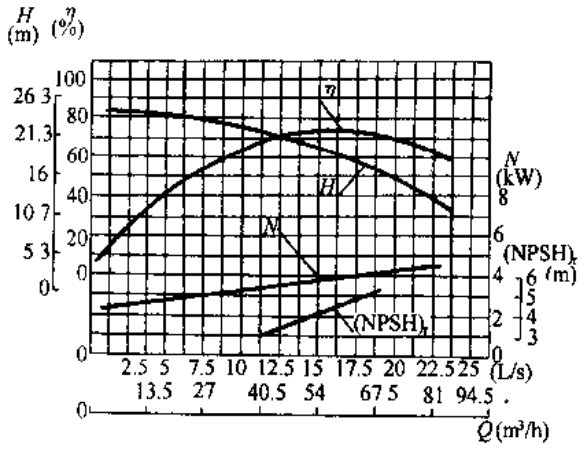

图 3-474　80LGX-20 型泵性能曲线
（n = 2950r/min）（单级）

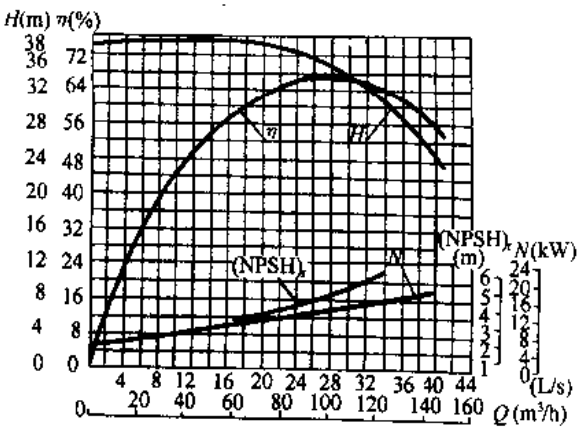

图 3-475　100DLX-35 型泵性能曲线
（n = 1450r/min）（单级）

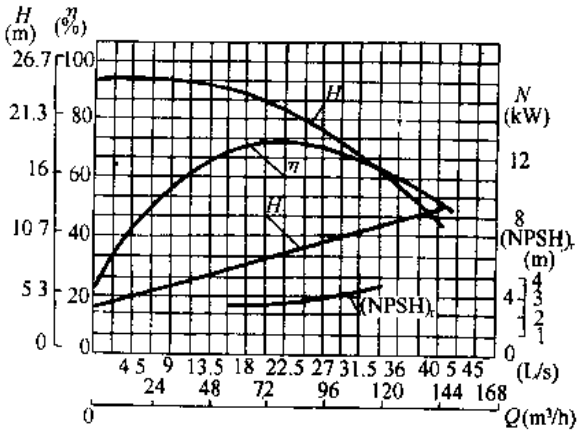

图 3-476　100DLX-20 型泵性能曲线
（n = 1450r/min）（单级）

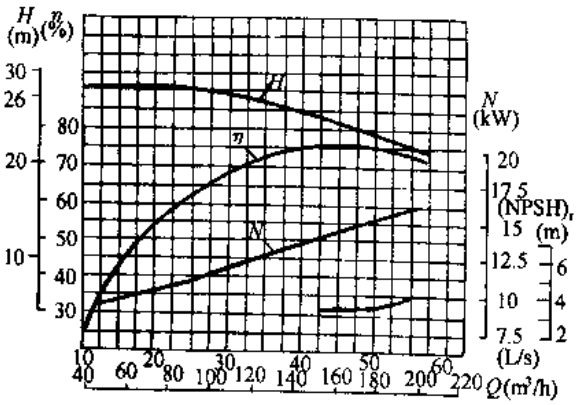

图 3-477　15DLX-25 型泵性能曲线
（n = 1450r/min）（单级）

LGX、DLX 型立式多级消防泵性能 表 4-166

泵型号	流量 Q		扬程	转速	功率（kW）		泵效率	汽蚀余量	叶轮直径	重量	主要生产厂
	m^3/h	L/s	H (m)	n (r/min)	轴功率	电动机功率	η (%)	$(NPSH)_r$ (m)	(mm)	(kg)	
40LGX-15×2	9 12.6 18	2.5 3.5 5	32 29.4 24	2900	1.43 1.66 1.87	2.2	55 60.77 63	2.5 3 4.4	120	98	山东双轮集团有限公司（原威海水泵厂）
40LGX-15×3	9 12.6 18	2.5 3.5 5	48 44.1 36		2.14 2.49 2.80	3	55 60.77 63	2.5 3 4.4		114	
40LGX-15×4	9 12.6 18	2.5 3.5 5	64 58.8 48		2.85 3.32 3.73	4	55 60.77 63	2.5 3 4.4		135	
40LGX-15×5	9 12.6 18	2.5 3.5 5	80 73.5 60		3.57 4.15 4.67	5.5	55 60.77 63	2.5 3 4.4		163	
40LGX-15×6	9 12.6 18	2.5 3.5 5	96 88.2 72		4.28 4.98 5.60	5.5	55 60.77 63	2.5 3 4.4		171	
40LGX-15×7	9 12.6 18	2.5 3.5 5	112 102.9 84		4.99 5.81 6.54	7.5	55 60.77 63	2.5 3 4.4		188	
40LGX-15×8	9 12.6 18	2.5 3.5 5	128 117.6 96		5.70 6.64 7.47	7.5	55 60.77 63	2.5 3 4.4		196	
50LGX-20×2	18 25.2 32.4	5 7 9	44 39 34	2950	3.22 3.82 4.61	5.5	67 70 65	2.85 3 3.7	134	170	
50LGX-20×3	18 25.2 32.4	5 7 9	66 58.5 51		4.83 5.73 6.92	7.5	67 70 65	2.85 3 3.7		188	
50LGX-20×4	18 25.2 32.4	5 7 9	88 78 68		6.44 7.64 9.22	11	67 70 65	2.85 3 3.7		253	
50LGX-20×5	18 25.2 32.4	5 7 9	110 97.5 85		8.05 9.55 11.53	11	67 70 65	2.85 3 3.7		264	
50LGX-20×6	18 25.2 32.4	5 7 9	132 117 102		9.66 11.46 13.83	15	67 70 65	2.85 3 3.7		284	

续表

泵型号	流量 Q m^3/h	流量 Q L/s	扬程 H (m)	转速 n (r/min)	功率(kW) 轴功率	功率(kW) 电动机功率	泵效率 η (%)	汽蚀余量 $(NPSH)_r$ (m)	叶轮直径 (mm)	重量 (kg)	主要生产厂
65LGX-20×2	25.2	7	46	2950	4.57	7.5	69	2.5	136	174	山东双轮集团有限公司(原威海水泵厂)
	36	10	40		5.41		72.5	3.8			
	46.8	13	31		6.27		63	4.85			
65LGX-20×3	25.2	7	69		6.86	11	69	2.5		237	
	36	10	60		8.12		72.5	3.8			
	46.8	13	46.5		9.41		63	4.85			
65LGX-20×4	25.2	7	92		9.14	15	69	2.5		256	
	36	10	80		10.82		72.5	3.8			
	46.8	13	62		12.54		63	4.85			
65LGX-20×5	25.2	7	115		11.43	18.5	69	2.5		288	
	36	10	100		13.71		72.5	3.8			
	46.8	13	77.5		15.7		63	4.85			
65LGX-20×6	25.2	7	138		13.74	22	69	2.5		333.5	
	36	10	120		16.23		72.5	3.8			
	46.8	13	93		18.81		63	4.85			
80LGX-20×2	46.8	13	42		7.15	11	74.85	3.4	135	258	
	54	15	40		7.95		74	4.12			
	72	20	32		8.96		70	5.5			
80LGX-20×3	46.8	13	63		10.73	15	74.85	3.4		281	
	54	15	60		11.93		74	4.12			
	72	20	48		13.46		70	5.5			
80LGX-20×4	46.8	13	84		14.3	18.5	74.85	3.4		319	
	54	15	80		15.9		74	4.12			
	72	20	64		17.94		70	5.5			
80LGX-20×5	46.8	13	105		17.88	22	74.85	3.4		367	
	54	15	100		19.88		74	4.12			
	72	20	80		22.43		70	5.5			
80LGX-20×6	46.8	13	126		21.45	30	74.85	3.4		447	
	54	15	120		23.85		74	4.12			
	72	20	96		26.91		70	5.5			
50DLX-12×2	9	2.5	26.4	1450	1.18	3	55	1.8		200	
	12.6	3.5	25		1.51		57	1.86			
	18	5	22		1.8		60	2			
	25.2	7	19		2.37		55	2.3			
50DLX-12×3	9	2.5	39.6		1.77	4	55	1.8		228	
	12.6	3.5	37.5		2.27		57	1.86			
	18	5	33		2.7		60	2			
	25.2	7	28.5		3.56		55	2.3			
50DLX-12×4	9	2.5	52.8		2.36	5.5	55	1.8		277	
	12.6	3.5	50		3.02		57	1.86			
	18	5	44		3.6		60	2			
	25.2	7	38		4.74		55	2.3			
50DLX-12×5	9	2.5	66		2.95	5.5	55	1.8		300	
	12.6	3.5	62.5		3.78		57	1.86			
	18	5	55		4.5		60	2			
	25.2	7	47.5		5.93		55	2.3			

续表

泵型号	流量 Q		扬程 H	转速 n	功率(kW)		泵效率 η	汽蚀余量 (NPSH)r	叶轮直径	重量	主要生产厂
	m^3/h	L/s	(m)	(r/min)	轴功率	电动机功率	(%)	(m)	(mm)	(kg)	
50DLX-12×6	9	2.5	79.2	1450	3.54	7.5	55	1.8	200	338	山东双轮集团有限公司(原威海水泵厂)
	12.6	3.5	75		4.53		57	1.86			
	18	5	66		5.4		60	2			
	25.2	7	57		7.11		55	2.3			
50DLX-12×7	9	2.5	92.4		4.13	7.5	55	1.8		361	
	12.6	3.5	87.5		5.29		57	1.86			
	18	5	77		6.3		60	2			
	25.2	7	66.5		8.30		55	2.3			
50DLX-12×8	9	2.5	105.6		4.72	11	55	1.8		433	
	12.6	3.5	100		6.04		57	1.86			
	18	5	88		7.2		60	2			
	25.2	7	76		9.48		55	2.3			
50DLX-12×9	9	2.5	118.8		5.31	11	55	1.8		456	
	12.6	3.5	112.5		6.80		57	1.86			
	18	5	99		8.1		60	2			
	25.2	7	85.5		10.67		55	2.3			
50DLX-12×10	9	2.5	132		5.9	11	55	1.8		479	
	12.6	3.5	125		7.55		57	1.86			
	18	5	110		9.0		60	2			
	25.2	7	95		11.85		55	2.3			
50DLX-12×11	9	2.5	145.2		6.49	11	55	1.8		502	
	12.6	3.5	137.5		8.31		57	1.86			
	18	5	121		9.9		60	2			
	25.2	7	104.5		13		55	2.3			
65DLX-15×2	18	5	33		2.79	5.5	58	4.7	224	271	
	25.2	7	32		3.45		63.7	5			
	36	10	28		4.29		64	5.2			
65DLX-15×3	18	5	49.5		4.19	7.5	58	4.7		308.5	
	25.2	7	48		5.16		63.7	5			
	36	10	42		6.44		64	5.2			
65DLX-15×4	18	5	66		5.58	11	58	4.7		380	
	25.2	7	64		6.9		63.7	5			
	36	10	56		8.58		64	5.2			
65DLX-15×5	18	5	82.5		6.98	15	58	4.7		425	
	25.2	7	80		8.63		63.7	5			
	36	10	70		10.73		64	5.2			
65DLX-15×6	18	5	99		8.37	15	58	4.7		449	
	25.2	7	96		10.35		63.7	5			
	36	10	84		12.87		64	5.2			
65DLX-15×7	18	5	115.5		9.77	18.5	58	4.7		510	
	25.2	7	112		12.08		63.7	5			
	36	10	98		15		64	5.2			
65DLX-15×8	18	5	132		11.16	22	58	4.7		552	
	25.2	7	128		13.8		63.7	5			
	36	10	112		17.16		64	5.2			

续表

泵型号	流量 Q		扬程 H	转速 n	功率(kW)		泵效率 η	汽蚀余量 $(NPSH)_r$	叶轮直径	重量	主要生产厂
	m^3/h	L/s	(m)	(r/min)	轴功率	电动机功率	(%)	(m)	(mm)	(kg)	
65DLX-15×9	18	5	148.5	1450	12.56	22	58	4.7	224	594	山东双轮集团有限公司(原威海水泵厂)
	25.2	7	144		15.53		63.7	5			
	36	10	126		19.31		64	5.2			
65DLX-15×10	18	5	165		13.94	30	58	4.7		699	
	25.2	7	160		17.23		63.7	5			
	36	10	140		21.44		64	5.2			
65DLX-15×11	18	5	181.5		15.33	30	58	4.7		741	
	25.2	7	176		18.95		63.7	5			
	36	10	154		23.58		64	5.2			
65DLX-15×12	18	5	198		16.72	30	58	4.7		783	
	25.2	7	192		20.68		63.7	5			
	36	10	168		25.73		64	5.2			
80DLX-20×2	36	10	43.2		6.36	11	66.6	2.14	250	405	
	46.8	13	41.4		7.47		70.6	2.37			
	54	15	40		8.31		70.8	2.57			
	72	20	33		9.84		65.7	3.4			
80DLX-20×3	36	10	64.8		9.54	15	66.6	2.14		462	
	46.8	13	62.1		11.21		70.6	2.37			
	54	15	60		12.47		70.8	2.57			
	72	20	49.5		14.76		65.7	3.4			
80DLX-20×4	36	10	86.4		12.72	22	66.6	2.14		543	
	46.8	13	82.8		14.94		70.6	2.37			
	54	15	80		16.62		70.8	2.57			
	72	20	66		19.68		65.7	3.4			
80DLX-20×5	36	10	108		15.9	22	66.6	2.14		662	
	46.8	13	103.5		18.68		70.6	2.37			
	54	15	100		20.78		70.8	2.57			
	72	20	82.5		24.6		65.7	3.4			
80DLX-20×6	36	10	129.6		19.08	30	66.6	2.14		697	
	46.8	13	124.2		22.41		70.6	2.37			
	54	15	120		24.93		70.8	2.57			
	72	20	99		29.52		65.7	3.4			
80DLX-20×7	36	10	151.2		22.26	37	66.6	2.14		756	
	46.8	13	144.9		26.15		70.6	2.37			
	54	15	140		29.09		70.8	2.57			
	72	20	115.5		34.44		65.7	3.4			
80DLX-20×8	36	10	172.8		25.45	45	66.6	2.4		898	
	46.8	13	165.5		29.91		70.6	2.37			
	54	15	160.0		33.25		70.8	2.57			
	72	20	132.0		39.42		65.7	3.4			

续表

泵型号	流量 Q		扬程	转速	功率（kW）		泵效率	汽蚀余量	叶轮直径	重量	主要生产厂
	m^3/h	L/s	H (m)	n (r/min)	轴功率	电动机功率	η (%)	$(NPSH)_r$ (m)	(mm)	(kg)	
80DLX-35×2	46.8	13	69	1450	14.9	30	59	1.8	332	815	山东双轮集团有限公司（原威海水泵厂）
	54	15	68		16.62		60.2	1.9			
	72	20	63		20.26		61	2.2			
80DLX-35×3	46.8	13	103.5		22.35	37	59	1.8		875	
	54	15	102		24.93		60.2	1.9			
	72	20	94.5		30.39		61	2.2			
80DLX-35×4	46.8	13	138		29.8	45	59	1.8		953	
	54	15	136		33.24		60.2	1.9			
	72	20	126		40.52		61	2.2			
80DLX-35×5	46.8	13	172.5		37.25	55	59	1.8		1159	
	54	15	170		41.52		60.2	1.9			
	72	20	157.5		50.65		61	2.2			
80DLX-35×6	46.8	13	207		44.7	75	59	1.8		1334	
	54	15	204		49.86		60.2	1.9			
	72	20	189		60.78		61	2.2			
80DLX-35×7	46.8	13	241.5		52.15	75	59	1.8		1374	
	54	15	238		58.17		60.2	1.9			
	72	20	220.5		70.84		61	2.2			
100DLX-20×2	54	15	48		10.69	18.5	66	2.3	265	368	
	72	20	46		12.52		72	2.58			
	90	25	42		14.41		71.4	2.75			
	108	30	38		16.67		67	3.15			
100DLX-20×3	54	15	72		16.04	30	66	2.3		502	
	72	20	69		18.78		72	2.58			
	90	25	63		21.62		71.4	2.75			
	108	30	57		25		67	3.15			
100DLX-20×4	54	15	96		21.38	37	66	2.3		566	
	72	20	92		25.04		72	2.58			
	90	25	84		28.82		71.4	2.75			
	108	30	76		33.34		67	3.15			
100DLX-20×5	54	15	120		26.73	45	66	2.3		647	
	72	20	115		31.3		72	2.58			
	90	25	105		36.03		71.4	2.75			
	108	30	95		41.68		67	3.15			
100DLX-20×6	54	15	144		32.07	55	66	2.3		807	
	72	20	138		37.56		72	2.58			
	90	25	126		43.23		71.4	2.75			
	108	30	114		50		67	3.15			
100DLX-20×7	54	15	168		37.42	75	66	2.3		986	
	72	20	161		43.82		72	2.58			
	90	25	147		50.44		71.4	2.75			
	108	30	133		58.35		67	3.15			
100DLX-20×8	54	15	192		42.76	75	66	2.3		1131	
	72	20	184		50.08		72	2.58			
	90	25	168		57.65		71.4	2.75			
	108	30	152		66.68		67	3.15			

续表

泵型号	流量 Q		扬程 H	转速 n	功率(kW)		泵效率 η	汽蚀余量 (NPSH)r	叶轮直径	重量	主要生产厂
	m^3/h	L/s	(m)	(r/min)	轴功率	电动机功率	(%)	(m)	(mm)	(kg)	
100DLX-35×2	72	20	74	1450	23	37	63	3.2	332	842	山东双轮集团有限公司(原威海水泵厂)
	90	25	72		26.33		67	3.7			
	108	30	68		29.84		67	3.7			
	126	35	60		32.16		64	4			
100DLX-35×3	72	20	111		34.5	55	63	3.2		1082	
	90	25	108		39.5		67	3.7			
	108	30	102		44.76		67	3.7			
	126	35	90		48.24		64	4			
100DLX-35×4	72	20	148		46	75	63	3.2		1285	
	90	25	144		52.66		67	3.7			
	108	30	136		59.68		67	3.7			
	126	35	120		64.32		64	4			
100DLX-35×5	72	20	185		57.5	90	63	3.2		1458	
	90	25	180		65.83		67	3.7			
	108	30	170		74.6		67	3.7			
	126	35	150		80.4		64	4			
100DLX-35×6	72	20	222		69	110	63	3.2		1862	
	90	25	216		78.99		67	3.7			
	108	30	204		89.52		67	3.7			
	126	35	180		96.48		64	4			
100DLX-35×7	72	20	259		80.5	132	63	3.2		2031	
	90	25	252		92.16		67	3.7			
	108	30	238		104.44		67	3.7			
	126	35	210		112.56		64	4			
150DLX-25×2	144	40	52		29.12	37	70	3.1	295	1316	
	180	50	48		31.78		74	3.5			
	198	55	46		33.51		74	3.8			
150DLX-25×3	144	40	78		43.68	55	70	3.1		1595	
	180	50	72		47.67		74	3.5			
	198	55	69		50.27		74	3.8			
150DLX-25×4	144	40	104		58.24	75	70	3.1		1869	
	180	50	96		63.56		74	3.5			
	198	55	92		67		74	3.8			
150DLX-25×5	144	40	130		72.8	90	70	3.1		2108	
	180	50	120		79.45		74	3.5			
	198	55	115		83.78		74	3.8			
150DLX-25×6	144	40	156		87.36	110	70	3.1		2588	
	180	50	144		95.34		74	3.5			
	198	55	138		100.53		74	3.8			
150DLX-25×7	144	40	182		101.92	132	70	3.1		2822	
	180	50	168		111.23		74	3.5			
	198	55	161		117.29		74	3.8			
150DLX-25×8	144	40	208		116.48	132	70	3.1		2956	
	180	50	192		127.12		74	3.5			
	198	55	184		134		74	3.8			
150DLX-25×9	144	40	234		131	160	70	3.1		3156	
	180	50	216		143		74	3.5			
	198	55	207		150.8		74	3.8			

五、外形及安装尺寸

LGX、DLX 型立式多级消防泵的外形及安装尺寸见图 3-478 和表 3-167。

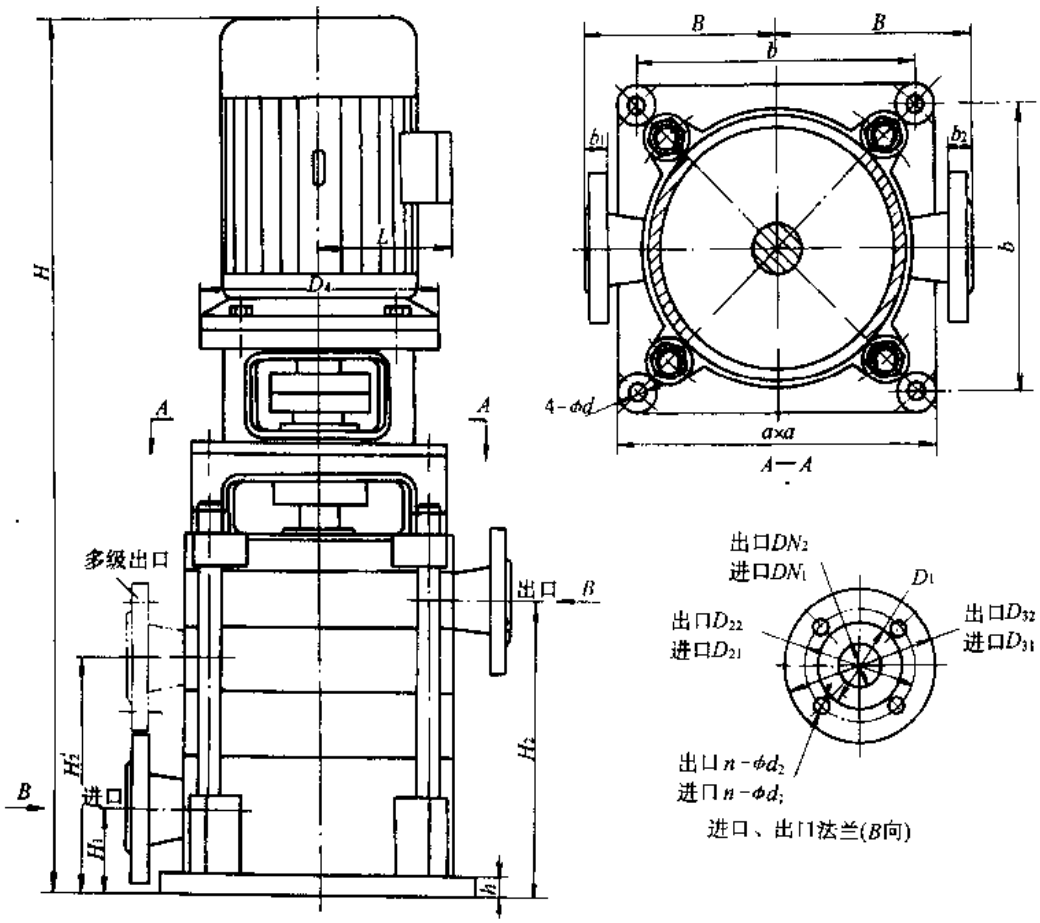

图 3-478 LGX、DLX 型立式多级消防泵的外形及安装尺寸

LGX、DLX 型立式多级消防泵的外形及安装尺寸（mm） 表 3-167

泵型号	H	H_1	$\frac{H_2}{H_2'}$	a	B	b	$\frac{DN_2}{DN_1}$	D_1	$\frac{D_{22}}{D_{21}}$	$\frac{D_{32}}{D_{31}}$	D_4	L	4-ϕd	b_1	b_2	h	n	ϕd_2	ϕd_1
40LGX-15×2	729		$\frac{190}{182}$								200	155							
40LGX-15×3	830		$\frac{246}{238}$									180							
40LGX-15×4	906		$\frac{302}{294}$								250	190							
40LGX-15×5	1037	64	$\frac{358}{350}$	260	145	219	40/40	80	100/100	130/130			18	24	22	20	4	18	16
40LGX-15×6	1093		$\frac{414}{406}$																
40LGX-15×7	1149		$\frac{470}{462}$								300	210							
40LGX-15×8	1205		$\frac{526}{—}$																

续表

泵型号	H	H_1	$\frac{H_2}{H_2'}$	a	B	b	DN_2 / DN_1	D_1	D_{22} / D_{21}	D_{32} / D_{31}	D_4	L	4-ϕd	b_1	b_2	h	n	ϕd_2	ϕd
50LGX-20×2	974	79	251/223	300	180	247.5	50/50	100	125/125	160/160	300	210	18	24	24	25	4	18	16
50LGX-20×3	1039		316/288																
50LGX-20×4	1229		381/353								350	255							
50LGX-20×5	1294		446/418																
50LGX-20×6	1359		511/—																
65LGX-20×2	1007	89.5	269/243	300	180	247.5	65/65	120	145/145	185/185	300	210	18	24	20	25	4	17.5	16
65LGX-20×3	1197		334/308								350	225							
65LGX-20×4	1262		399/373																
65LGX-20×5	1372		464/438																
65LGX-20×6	1462		529/—									285							
80LGX-20×2	1186	112	319/292	315	187	272	80/80	133	160/160	200/200	350	255	23	24	20	30	8	17.5	16
80LGX-20×3	1264		397/370																
80LGX-20×4	1387		475/448																
80LGX-20×5	1490		553/526									285							
80LGX-20×6	1608		631/—								400	310							
50DLX-12×2	874	104	277/278	345	220	305.5	50/50	100	125/125	160/160	250	180	18	24	20	30	4	17.5	16
50DLX-12×3	968.5		351.5/352									190							
50DLX-12×4	1118		426/427								300	210							
50DLX-12×5	1192.5		500.5/501.5																
50DLX-12×6	1307		575/576																
50DLX-12×7	1381.5		649.5/650.5																
50DLX-12×8	1541		724/725								350	255							
50DLX-12×9	1615.5		798.5/799.5																
50DLX-12×10	1690		873/874																
50DLX-12×11	1764.5		947.5/—																

续表

泵型号	H	H_1	$\frac{H_2}{H_2'}$	a	B	b	DN_2/DN_1	D_1	D_{22}/D_{21}	D_{32}/D_{31}	D_4	L	$4\text{-}\phi d$	b_1	b_2	h	n	ϕd_2	ϕd_1
65DLX-15×2	1087		309.5/283								300	210							
65DLX-15×3	1205		387.5/361																
65DLX-15×4	1368		465.5/439								350	255							
65DLX-15×5	1491		543.5/517																
65DLX-15×6	1569		621.5/595																
65DLX-15×7	1672	109.5	699.5/673	380	230	330	65/65	122	145/145	185/185		285	24	20	20	40	4	17.5	16
65DLX-15×8	1790		777.5/751																
65DLX-15×9	1868		855.5/829																
65DLX-15×10	2005		934/907.5																
65DLX-15×11	2083		1012/985.5																
65DLX-15×12	2161		1090/—																
80DLX-20×2	1287		365.5/343								350	255							
80DLX-20×3	1422		455.5/433																
80DLX-20×4	1577		545.5/523									310							
80DLX-20×5	1732	120	635.5/613	450	280	400	80/80	133	160/160	200/200	400		24	22	22	40	8	17.5	16
80DLX-20×6	1822		725.5/699																
80DLX-20×7	1957		815.5/788								450	345							
80DLX-20×8	2072		905.5/—																

续表

泵型号	H	H_1	$\frac{H_2}{H_2'}$	a	B	b	$\frac{DN_2}{DN_1}$	D_1	$\frac{D_{22}}{D_{21}}$	$\frac{D_{32}}{D_{31}}$	D_4	L	$4\text{-}\phi d$	b_1	b_2	h	n	ϕd_2	ϕd_1
80DLX-35×2	1519	110	398.5/381.5	535	322	474	80/80	133	160/160	200/200	450	225	30	24	26	40	8	17.5	16
80DLX-35×3	1763		502.5/484.5																
80DLX-35×4	1892		606.5/587.5									285							
80DLX-35×5	2096		710.5/690.5								550	310							
80DLX-35×6	2285		814.5/793.5																
80DLX-35×7	2389		918.5/—									345							
100DLX-20×2	1500	130	423/363.5	460	280	410	100/100	158	180/180	220/220	350	285	24	24	24	30	8	17.5	16
100DLX-20×3	1723		526/466.5								400	310							
100DLX-20×4	1886		629/569.5								450	345							
100DLX-20×5	2014		732/672.5																
100DLX-20×6	2217		835/775.5								550	385							
100DLX-20×7	2405		938/878.5																
100DLX-20×8	2508		1041/—																
100DLX-35×2	1728	140	409/372	574	350	502	100/100	158	190/190	235/235	510	345	28	24	28	50	8	22	22
100DLX-35×3	1956		512/474								550	385							
100DLX-35×4	2144		615/576									410							
100DLX-35×5	2297		718/678																
100DLX-35×6	2570		821/780								660	576							
100DLX-35×7	2723		924/—																

续表

泵型号	H	H_1	$\frac{H_2}{H_2'}$	a	B	b	DN_2 / DN_1	D_1	D_{22} / D_{21}	D_{32} / D_{31}	D_4	L	4-ϕd	b_1	b_2	h	n	ϕd_2	ϕd_1
150DLX-25×2	2085	218	569/514	615	380	550	125/150	212	220/240	270/285	450	345	24	26	30	80	8	26	22
150DLX-25×3	2340		699/644								550	385							
150DLX-25×4	2555		829/774									410							
150DLX-25×5	2735		959/904																
150DLX-25×6	3035		1089/1034								660	576							
150DLX-25×7	3215		1219/1164																
150DLX-25×8	3345		1349/1294																
150DLX-25×9	3565		1479/—																

六、成套供应范围

LGX、DLX 型立式多级消防泵成套供应范围见表 3-168。

LGX、DLX 型立式多级消防泵成套供应范围 表 3-168

项目	名称	数量	备注
主机	泵 电动机	1 1	
附件			
工具			

3.1.41 LS 型立式双出水口消防泵

一、适用范围

LS 型立式双出水口消防泵供输送清水及物理化学性质类似清水的介质，介质温度不超过 80℃，适用于给水排水工程，特别适合于高层建筑消防系统的分层、分压给水。

二、型号意义说明

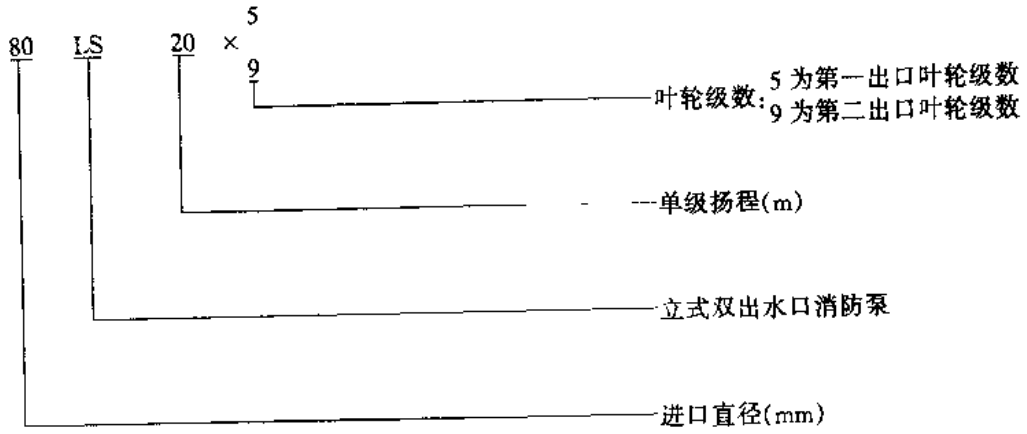

三、结构

LS 型立式双出水口消防泵进口和出口位于泵体的上、下两端，设有两个出水口。从电动机看泵为逆时针方向旋转。

四、性能

LS 型立式双出水口消防泵性能见图 3-479 和表 3-169。

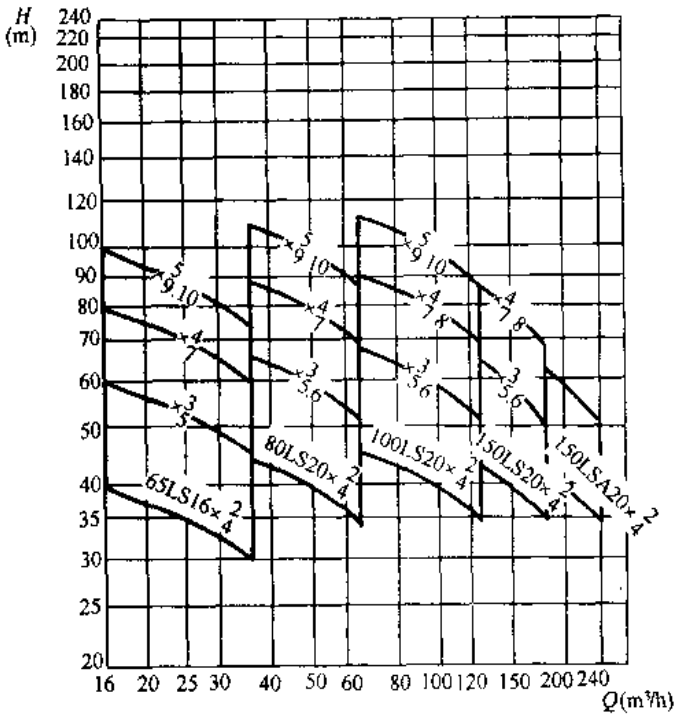

图 3-479　65LS16、80LS20、100LS20、150LS20、150LSA20 型泵性能曲线范围（n = 1480r/min）

LS 型立式双出水口消防泵性能 表 3-169

泵型号	流量 Q		扬程 H (m)		转速 n	效率 η	功率 (kW)		汽蚀余量 $(NPSH)_r$	总重量	主要生产厂
	m^3/h	L/s	(Ⅰ)	(Ⅱ)	(r/min)	(%)	轴功率	电动机功率	(m)	(kg)	
$65LS16\times\frac{2}{4}$	18	5	38	76	1480	56	6.65	11	2		广州水泵厂
	30	8.33	32	64		62	8.43		2.1		
	36	10	30	60		60	9.80		2.2		
$65LS16\times\frac{3}{5}$	18	5	57	95	1480	56	8.32	15	2		
	30	8.33	48	80		62	10.54		2.1		
	36	10	45	75		60	12.25		2.2		
$65LS16\times\frac{3}{6}$	18	5	57	114	1480	56	9.98	15	2		
	30	8.33	48	96		62	12.56		2.1		
	36	10	45	90		60	14.71		2.2		
$65LS16\times\frac{4}{7}$	18	5	76	133	1480	56	11.64	18.5	2		
	30	8.33	64	112		62	14.76		2.1		
	36	10	60	105		60	17.16		2.2		
$65LS16\times\frac{4}{8}$	18	5	76	152	1480	56	13.31	22	2		
	30	8.33	64	128		62	16.87		2.1		
	36	10	60	120		60	19.61		2.2		
$65LS16\times\frac{5}{9}$	18	5	95	171	1480	56	14.97	30	2		
	30	8.33	80	144		62	18.98		2.1		
	36	10	75	135		60	22.06		2.2		
$65LS16\times\frac{5}{10}$	18	5	95	190	1480	56	16.63	30	2		
	30	8.33	80	160		62	21.08		2.1		
	36	10	75	150		60	24.51		2.2		
$80LS20\times\frac{2}{4}$	32.4	9	44	88	1480	61	12.73	18.5	2.1		
	50.4	14	40	80		70	15.64		2.2		
	65	18	34	68		67	17.97		2.3		
$80LS20\times\frac{3}{5}$	32.4	9	66	110	1480	61	15.91	30	2.1		
	50.4	14	60	100		70	19.61		2.2		
	65	18	51	85		67	22.46		2.3		
$80LS20\times\frac{3}{6}$	32.4	9	66	132	1480	61	19.09	30	2.1		
	50.4	14	60	120		70	23.53		2.2		
	65	18	51	102		67	26.95		2.3		
$80LS20\times\frac{4}{7}$	32.4	9	88	154	1480	61	22.28	37	2.1		
	50.4	14	80	140		70	27.45		2.2		
	65	18	68	119		67	31.44		2.3		
$80LS20\times\frac{4}{8}$	32.4	9	88	176	1480	61	25.46	37	2.1		
	50.4	14	80	160		70	31.37		2.2		
	65	18	68	136		67	35.93		2.3		
$80LS20\times\frac{5}{9}$	32.4	9	110	198	1480	61	28.64	45	2.1		
	50.4	14	100	180		70	35.29		2.2		
	65	18	85	153		67	40.42		2.3		
$80LS20\times\frac{5}{10}$	32.4	9	110	220	1480	61	31.82	55	2.1		
	50.4	14	100	200		70	39.22		2.2		
	65	18	85	170		67	44.91		2.3		

续表

泵型号	流量 Q		扬程 H (m)		转速 n	效率 η	功率 (kW)		汽蚀余量 $(NPSH)_r$	总重量	主要生产厂
	m^3/h	L/s	(Ⅰ)	(Ⅱ)	(r/min)	(%)	轴功率	电动机功率	(m)	(kg)	
100LS20×2/4	72	20	45	90	1480	65	27.15	37	2.5		广州水泵厂
	100	27.8	40	80		72	30.26		2.8		
	126	35	34	68		70	33.33		3.3		
100LS20×3/5	72	20	68	113	1480	65	33.94	45	2.5		
	100	27.8	60	100		72	37.82		2.8		
	126	35	51	85		70	41.67		3.3		
100LS20×3/6	72	20	68	135	1480	65	40.72	55	2.5		
	100	27.8	60	120		72	45.73		2.8		
	126	35	51	102		70	50.00		3.3		
100LS20×4/7	72	20	90	158	1480	65	47.51	75	2.5		
	100	27.8	80	140		72	52.95		2.8		
	126	35	68	119		70	58.33		3.3		
100LS20×4/8	72	20	90	180	1480	65	54.30	75	2.5		
	100	27.8	80	160		72	60.52		2.8		
	126	35	68	136		70	66.67		3.3		
100LS20×5/9	72	20	113	203	1480	65	61.09	90	2.5		
	100	27.8	100	180		72	68.08		2.8		
	126	35	85	153		70	75.00		3.3		
100LS20×5/10	72	20	113	225	1480	65	67.87	90	2.5		
	100	27.8	100	200		72	75.65		2.8		
	126	35	85	170		70	83.33		3.3		
150LS20×2/4	108	30	45	90	1480	73	36.26	45	2.2		
	150	41.6	40	80		78	41.90		2.8		
	180	50	34	68		77	43.29		3.7		
150LS20×3/5	108	30	67	112	1480	73	45.33	55	2.2		
	150	41.6	60	100		78	52.37		2.8		
	180	50	51	85		77	54.11		3.7		
150LS20×3/6	108	30	67	135	1480	73	54.39	75	2.2		
	150	41.6	60	120		78	62.85		2.8		
	180	50	51	102		77	64.94		3.7		
150LS20×4/7	108	30	90	157	1480	73	63.46	90	2.2		
	150	41.6	80	140		78	73.32		2.8		
	180	50	68	119		77	75.76		3.7		
150LS20×4/8	108	30	90	180	1480	73	72.52	90	2.2		
	150	41.6	80	160		78	83.49		2.8		
	180	50	68	136		77	86.58		3.7		
150LSA20×2/4	120	33.3	45	90	1480	70	42.02	75	3.0		
	200	55.6	40	80		78	55.86		3.5		
	240	66.7	34	68		76	58.48		4.1		
150LSA20×3/5	120	33.3	67	110	1480	70	52.52	75	3.0		
	200	55.6	60	100		78	69.83		3.5		
	240	66.7	51	85		76	73.01		4.1		
150LSA20×3/6	120	33.3	67	135	1480	70	63.03	90	3.0		
	200	55.6	60	120		78	83.79		3.5		
	240	66.7	51	102		76	87.72		4.1		

续表

泵型号	流量 Q		扬程 H (m)		转速 n	效率 η	功率 (kW)		汽蚀余量 $(NPSH)_r$	总重量	主要
	m^3/h	L/s	(Ⅰ)	(Ⅱ)	(r/min)	(%)	轴功率	电动机功率	(m)	(kg)	生产厂
150LS30×2/4	108	30	64	128	1480	64	58.82	75	3.2		广州水泵厂
	150	41.7	60	120		75	65.36		3.9		
	180	50	54	108		75	70.59		4.8		
150LS30×3/5	108	30	96	160	1480	64	73.53	90	3.2		
	150	41.7	90	150		75	81.70		3.9		
	180	50	81	135		75	88.24		4.8		
150LS30×3/6	108	30	96	192	1480	64	88.24	110	3.2		
	150	41.7	90	180		75	98.04		3.9		
	180	50	81	162		75	105.88		4.8		
150LS30×4/7	108	30	128	224	1480	64	102.94	132	3.2		
	150	41.7	120	210		75	114.38		3.9		
	180	50	108	189		75	123.53		4.8		

五、外形及安装尺寸

LS 型立式双出水口消防泵的外形及安装尺寸见图 3-480 和表 3-170。

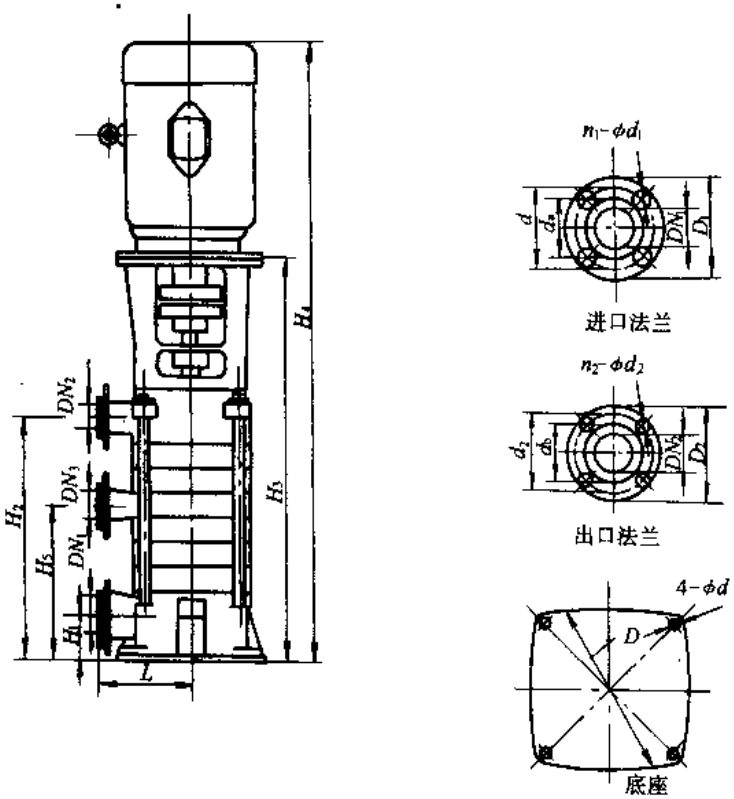

图 3-480 LS 型立式双出水口消防泵

注：泵的第一出水口高度为 H_5，可查表 3-170 求得，示例如下：

80LS20×4——第一出水口高度 H_5，即 $H_5=H_2$，查表得 575mm。

80LS20×9——第二出水口高度 H_2，，查表得 1020mm。

LS 型立式双出水口消防泵的外形及安装尺寸 表 3-170

原型号	L	H_1	H_2	H_3	H_4	DN_1	DN_2	D	D_1	D_2	d_s	d_b	d_1	d_2	ϕd	n_1-ϕd_1	n_2-ϕd_2	电动机型号
65LS16×2	265	100	299	729	1124	65	50	523	185	165	122	102	145	125	24	4-17.5	4-17.5	Y132S-4B$_5$
65LS16×3	265	100	379	809	1244	65	50	523	185	165	122	102	145	125	24	4-17.5	4-17.5	Y132M-4B$_5$
65LS16×4	265	100	459	889	1379	65	50	523	185	165	122	102	145	125	24	4-17.5	4-17.5	Y160M-4B$_5$
65LS16×5	265	100	539	969	1504	65	50	523	185	165	122	102	145	125	24	4-17.5	4-17.5	Y160L-4B$_5$
65LS16×6	265	100	619	1049	1584	65	50	523	185	165	122	102	145	125	24	4-17.5	4-17.5	Y160L-4B$_5$
65LS16×7	265	100	699	1129	1689	65	50	523	185	165	122	102	145	125	24	4-17.5	4-17.5	Y180L-4B$_5$
65LS16×8	265	100	779	1209	1809	65	50	523	185	165	122	102	145	125	24	4-17.5	4-17.5	Y180L-4B$_5$
65LS16×9	265	100	859	1289	1954	65	50	523	185	165	122	102	145	125	24	4-17.5	4-17.5	Y200L-4B$_5$
65LS16×10	265	100	939	1369	2034	65	50	523	185	165	122	102	145	125	24	4-17.5	4-17.5	Y200L-4B$_5$
80LS20×2	280	120	397	840	1334	80	65	566	200	185	133	122	160	145	23	8-17.5	4-17.5	Y160M-4B$_5$
80LS20×3	280	120	486	929	1468	80	65	566	200	185	133	122	160	145	23	8-17.5	4-17.5	Y160L-4B$_5$
80LS20×4	280	120	575	1018	1684	80	65	566	200	185	133	122	160	145	23	8-17.5	4-17.5	Y180L-4B$_5$
80LS20×5	280	120	664	1107	1849	80	65	566	200	185	133	122	160	145	23	8-17.5	4-17.5	Y200L-4B$_5$
80LS20×6	280	120	753	1196	1938	80	65	566	200	185	133	122	160	145	23	8-17.5	4-17.5	Y200L-4B$_5$
80LS20×7	280	120	842	1285	2089	80	65	566	200	185	133	122	160	145	23	8-17.5	4-17.5	Y225S-4B$_5$
80LS20×8	280	120	931	1374	2204	80	65	566	200	185	133	122	160	145	23	8-17.5	4-17.5	Y225S-4B$_5$
80LS20×9	280	120	1020	1463	2294	80	65	566	200	185	133	122	160	145	23	8-17.5	4-17.5	Y225L-4B$_5$
80LS20×10	280	120	1109	1552	2484	80	65	566	200	185	133	122	160	145	23	8-17.5	4-17.5	Y250M-4B$_5$
100LS20×2	280	130	384	857	1417	100	100	580	220	220	155	155	180	180	23	8-17.5	8-17.5	Y180M-4B$_5$
100LS20×3	280	130	484	957	4622	100	100	580	220	220	155	155	180	180	23	8-17.5	8-17.5	Y200L-4B$_5$
100LS20×4	280	130	584	1057	1767	100	100	580	220	220	155	155	180	180	23	8-17.5	8-17.5	Y225S-4B$_5$
100LS20×5	280	130	684	1157	1892	100	100	580	220	220	155	155	180	180	23	8-17.5	8-17.5	Y225L-4B$_5$
100LS20×6	280	130	784	1257	2077	100	100	580	220	220	155	155	180	180	23	8-17.5	8-17.5	Y250M-4B$_5$
100LS20×7	280	130	884	1357	2247	100	100	580	220	220	155	155	180	180	23	8-17.5	8-17.5	Y280S-4B$_5$
100LS20×8	280	130	984	1457	2347	100	100	580	220	220	155	155	180	180	23	8-17.5	8-17.5	Y280S-4B$_5$
100LS20×9	280	130	1084	1557	2497	100	100	580	220	220	155	155	180	180	23	8-17.5	8-17.5	Y280M-4B$_5$
100LS20×10	280	130	1184	1657	2597	100	100	580	220	220	155	155	180	180	23	8-17.5	8-17.5	Y280M-4B$_5$
150LS20×2	280	150	478	970	1635	150	150	580	280	280	210	210	240	240	23	8-23	8-23	Y200L-4B$_5$
150LS20×3	280	150	598	1090	1800	150	150	580	280	280	210	210	240	240	23	8-23	8-23	Y225S-4B$_5$
150LS20×4	280	150	718	1210	1945	150	150	580	280	280	210	210	240	240	23	8-23	8-23	Y225L-4B$_5$
150LS20×5	280	150	838	1330	2150	150	150	580	280	280	210	210	240	240	23	8-23	8-23	Y250M-4B$_5$
150LS20×6	280	150	958	1450	2340	150	150	580	280	280	210	210	240	240	23	8-23	8-23	Y280SL-4B$_5$
150LS20×7	280	150	1078	1570	2510	150	150	580	280	280	210	210	240	240	23	8-23	8-23	Y280M-4B$_5$
150LS20×8	280	150	1198	1690	2630	150	150	580	280	280	210	210	240	240	23	8-23	8-23	Y280M-4B$_5$
150LS30×4	310	150	7.03	1245	2105	150	150	610	280	280	210	210	240	240	23	8-23	8-23	Y280S-4B$_5$
150LS30×5	310	150	818	1360	2270	150	150	610	280	280	210	210	240	240	23	8-23	8-23	Y280M-4B$_5$
150LS30×6	310	150	933	1475	2525	150	150	610	280	280	210	210	240	240	23	8-23	8-23	Y315S-4B$_5$
150LS30×7	310	150	1048	1590	2690	150	150	610	280	280	210	210	240	240	23	8-23	8-23	Y315M1-4B$_5$

注：①本表按单出水口提供数据，设计时应按双出口选配电动机型号。

②H_5 为泵的第一出水口高度，可查本表见图 3-480 注示例求得。

六、成套供应范围

LS 型立式双出水口消防泵成套供应范围见表 3-171。

LS 型立式双出水口消防泵成套供应范围 表 3-171

项　目	名　称	数　量	备　注
主　机	泵 电动机	1 1	
附　件			
工　具			

3.1.42 LZ 型立式单级清水离心泵

一、适用范围

LZ 型立式单级清水离心泵供输送清水与物理、化学性质类似于水的液体。适用于输送热电厂循环水以及城镇给水排水和农田排灌。

二、型号意义说明

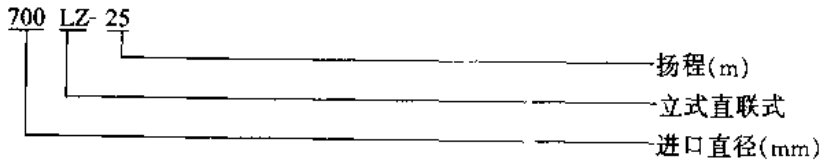

三、结构

LZ 型立式单级清水离心泵是由底盖将水源的水流导入叶轮，叶轮固定在泵轴上，电动机直接座落在水泵的顶部的联接环上，并通过弹性柱销联轴器向泵轴传递能量。泵体收集叶轮中的水，并集中引导至压水管处，经水泵出口送出。泵体上部支撑着电动机的重量，下部座落在地基上。顶盖部件内装有两套机械密封。泵和电动机直接传动。从电动机端往下看泵为顺时针旋转。

四、性能

LZ 型立式单级清水离心泵性能见图 3-481、482 和表 3-172。

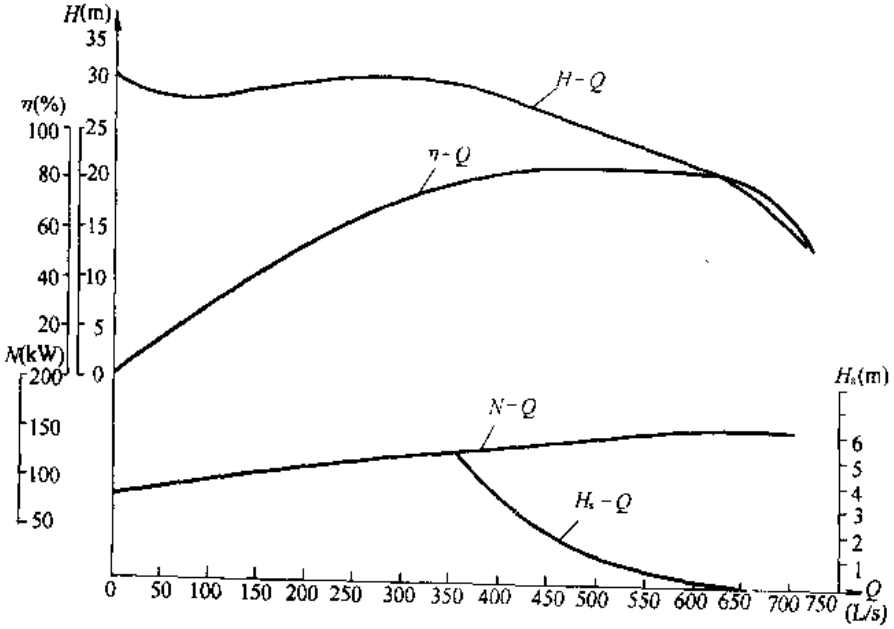

图 3-481 500LZ-24 型立式单级清水离心泵性能曲线

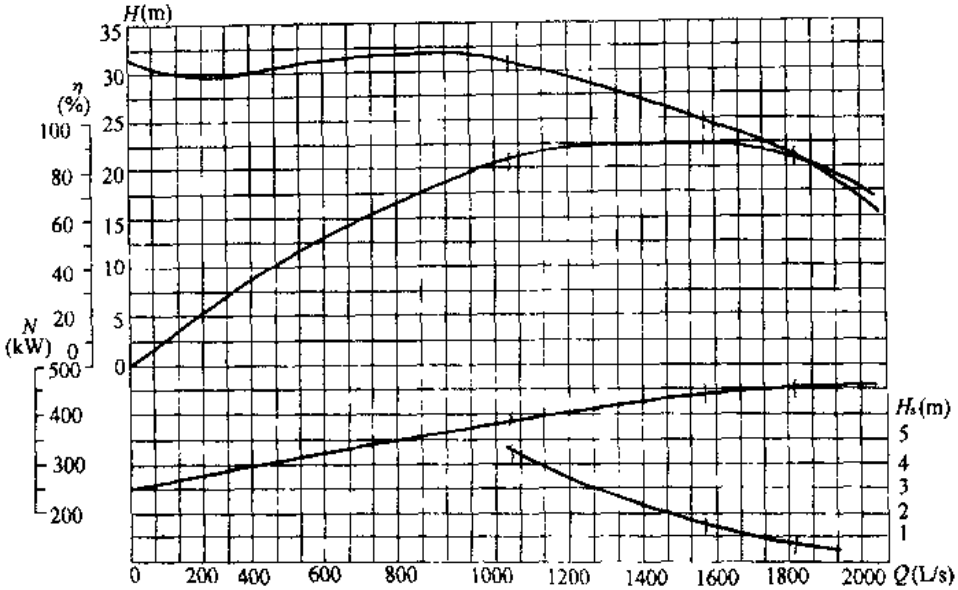

图 3-482　700LZ-25 型立式单级清水离心泵性能曲线

LZ 型立式单级清水离心泵性能　　表 3-172

泵型号	流量 Q		全扬程 H (m)	转数 n (r/min)	功率 N (kW)		泵的效率 η (%)	容许吸入真空高度 H_s (m)	工作轮直径 (mm)	主要生产厂
	m^3/h	L/s			轴功率	配带功率				
500LZ-24	1314	365	29.8	970	130	185	82	4.82		武汉水泵厂
	2124	590	24.1		158.4		88	1.9		
	2358	655	19.5		155		80.8	0.04		
600LZ-15				730		240				
	3600	1000	15.0		169		87	4.0		
700LZ-25	3478	1040	31.5	590	390	480	84	4.9	814	
	5665	1574	25.0		442		89.5	1.5		
	6560	1820	21.5		452		84	0.5		

五、外形及安装尺寸

LZ 型立式单级清水离心泵外形及安装尺寸见图 3-483～485。

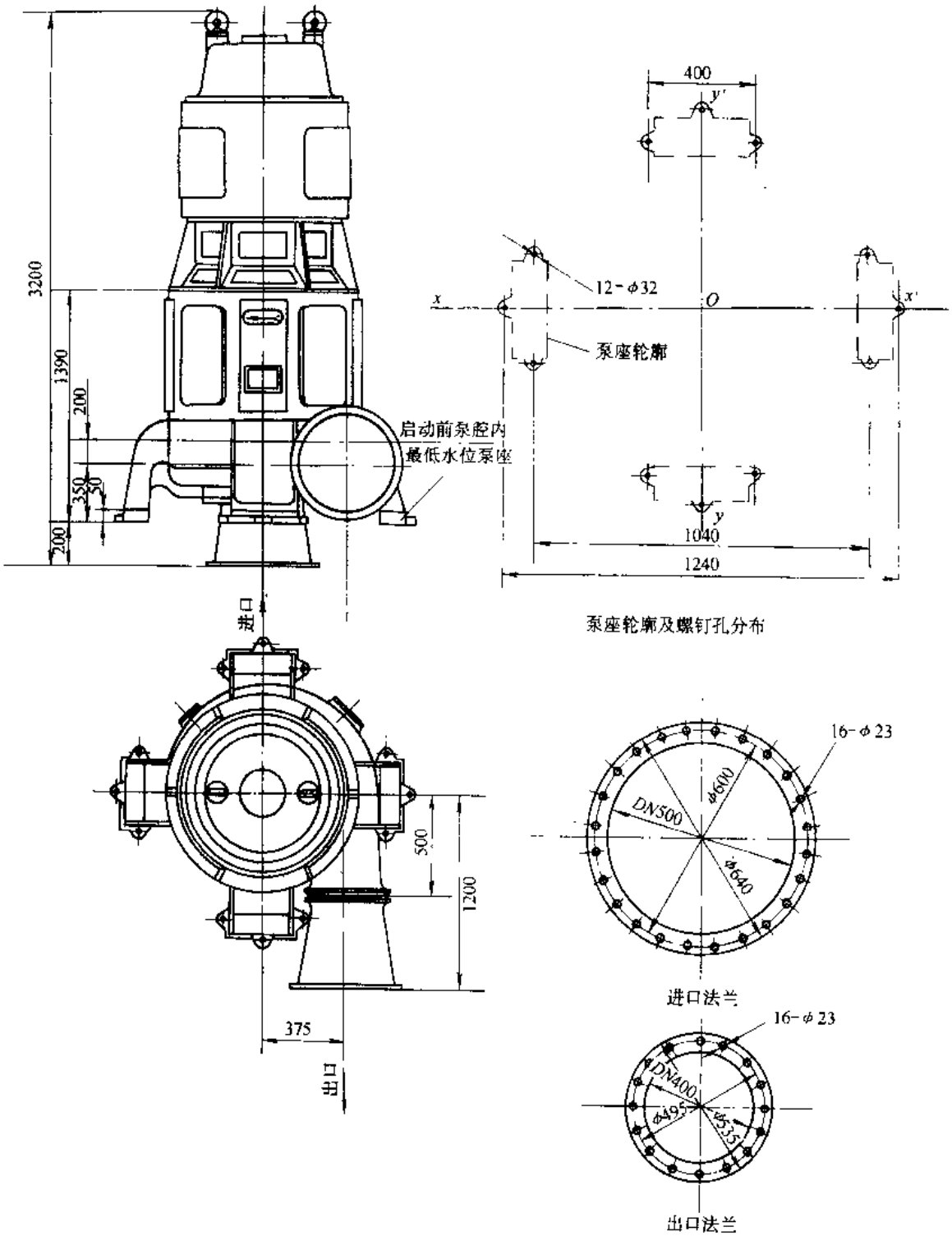

图 3-483 500LZ-24 型立式单级清水离心泵外形及安装尺寸

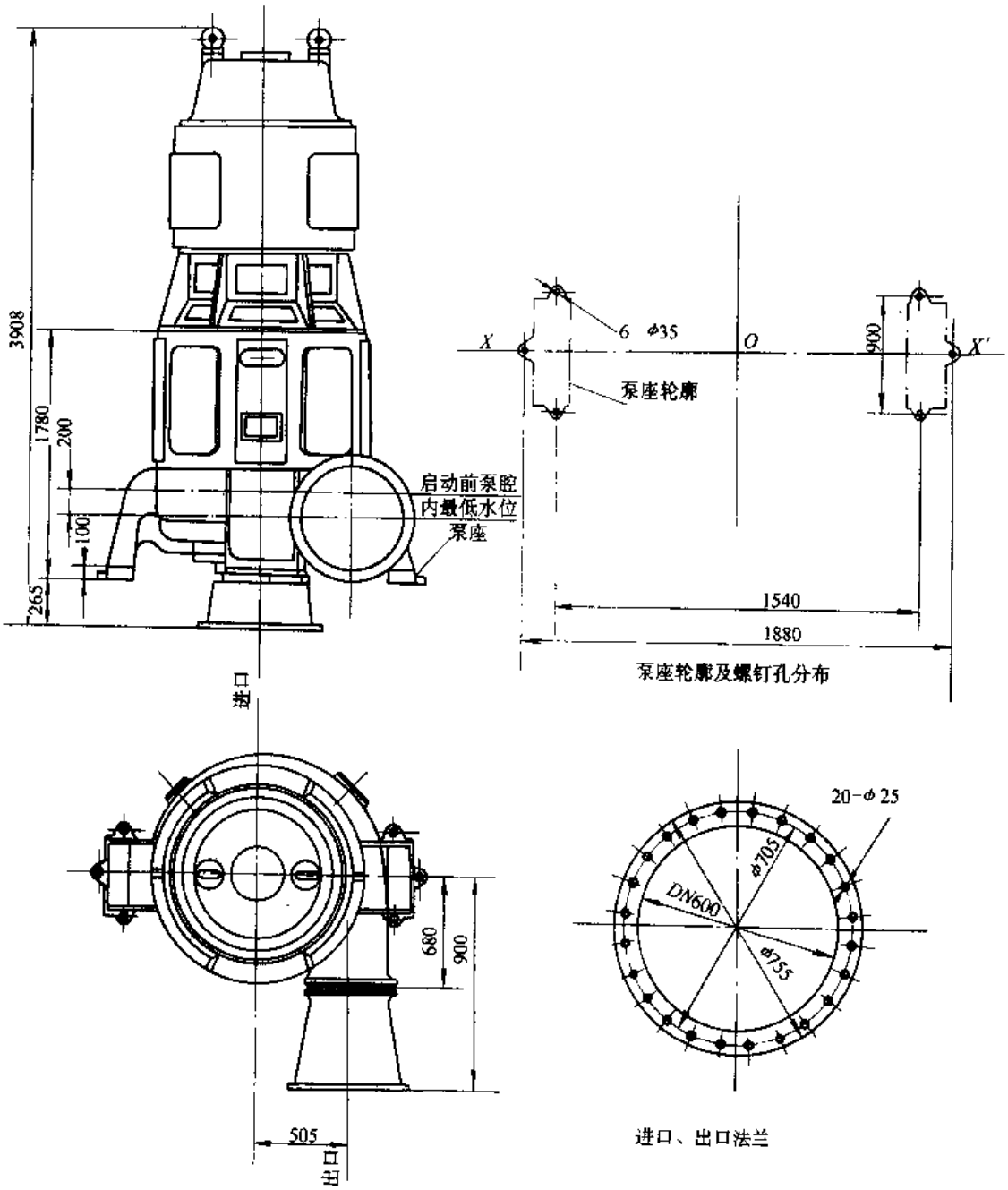

图 3-484　600LZ-15 型立式单级清水离心泵外形及安装尺寸

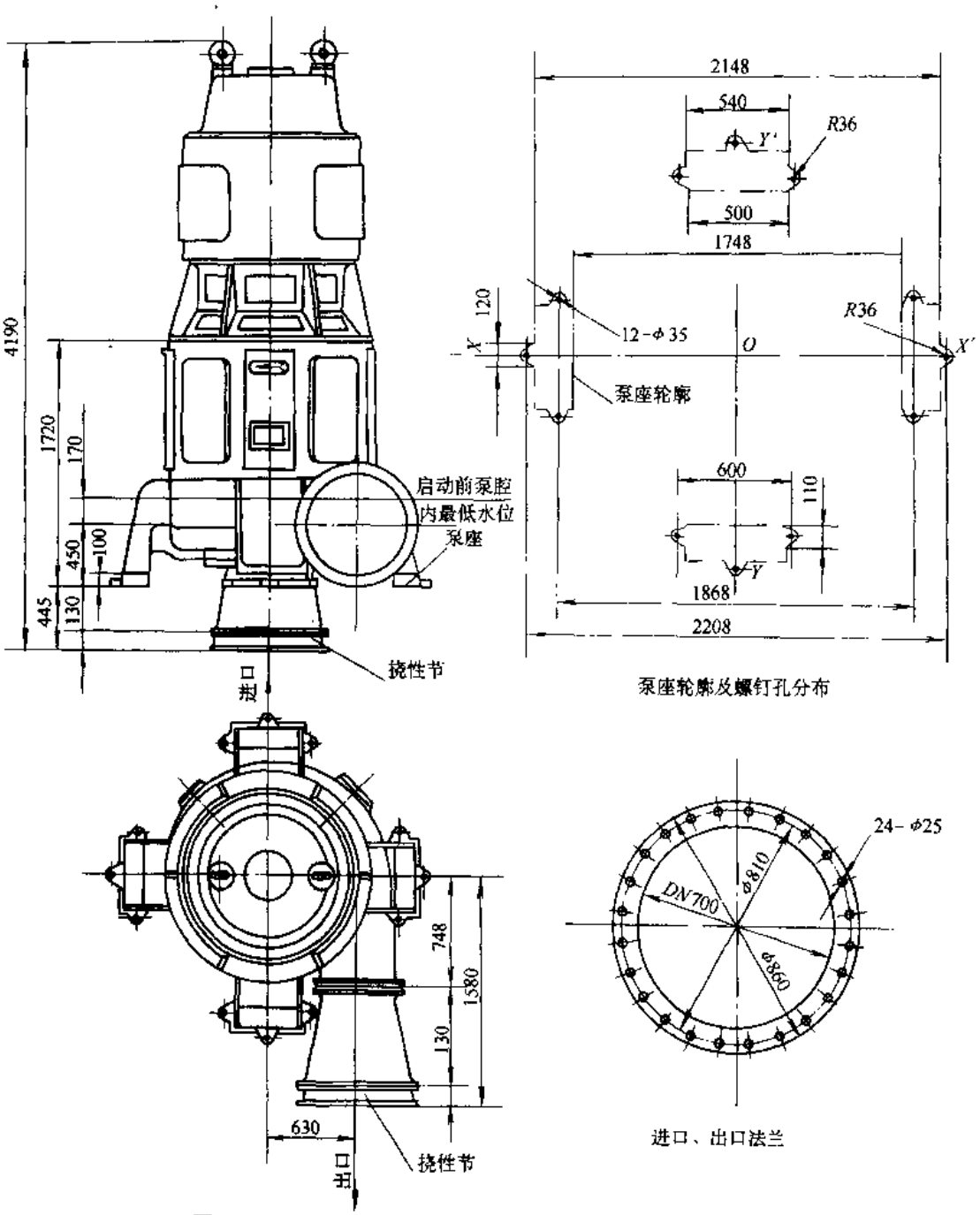

图 3-485 700LZ-25 型立式单级清水离心泵外形及安装尺寸

六、成套供应范围

LZ 型立式单级清水离心泵成套供应范围见表 3-173。

LZ 型立式单级清水离心泵成套供应范围 表 3-173

项目	名称	数量	备注	项目	名称	数量	备注
主机	泵 电动机	1 1		附件	静环座 硬质合金环 弹簧	2 4 24	
附件	叶轮 内口环 外口环 动环座	1 1 1 2		工具	套筒扳手 130 套筒扳手	1 1	

3.1.43　VPF 型立式多级离心泵

一、适用范围

VPF 型立式多级离心泵供输送淡水和海水，水的温度不大于 80℃。适用于消防、制冷系统，及工业、农业与高楼、旅馆给水等。

二、型号意义说明

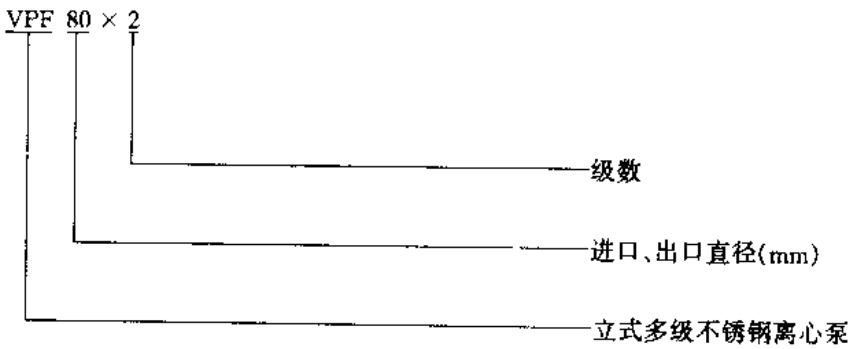

三、结构

VPF 型立式多级离心泵进口位于吸入段上成水平方向，出口在吐出段上成水平方向。从电动机端看泵为逆时针方向旋转。

四、性能

VPF 型立式多级离心泵性能见图 3-486 和表 3-174。

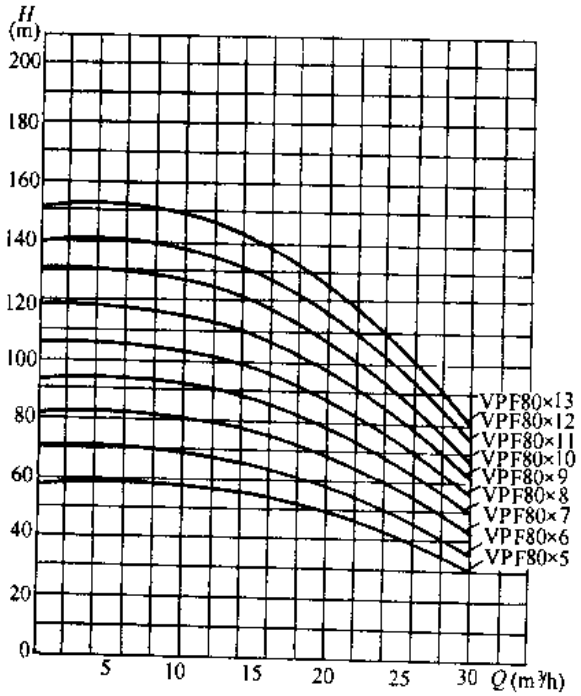

图 3-486　VPF 型泵性能曲线

VPF 型立式多级不锈钢离心泵性能 表 3-174

泵型号	级数	流量 Q m³/h	流量 Q L/s	扬程 H (m)	转速 n (r/min)	效率 η (%)	轴功率 N (kW)	电动机功率 (kW)	吸上真空高度 H_s (m)	重量 (kg)	主要生产厂
VPF80	5	15	4.17	48.68	2900	52.48	3.793	5.5	8.54		广州市第一水泵厂
		25	6.94	38.21		63.18	4.114		7.87		
		30	8.33	29.31		59.95	3.993		7.42		
VPF80	6	15	4.17	58.42	2900	52.48	4.551	5.5	8.54		
		25	6.94	45.85		63.18	4.937		7.87		
		30	8.33	35.18		59.95	4.792		7.42		
VPF80	7	15	4.17	68.15	2900	52.48	5.310	7.5	8.54	82	
		25	6.94	53.49		63.18	5.760		7.87		
		30	8.33	41.04		59.95	5.590		7.42		
VPF80	8	15	4.17	77.89	2900	52.48	6.068	7.5	8.54	88.5	
		25	6.94	61.13		63.18	6.538		7.87		
		30	8.33	46.90		59.95	6.389		7.42		
VPF80	9	15	4.17	87.63	2900	52.48	6.827	11	8.54	95	
		25	6.94	68.77		63.18	7.406		7.87		
		30	8.33	52.76		59.95	7.188		7.42		
VPF80	10	15	4.17	97.36	2900	52.48	7.585	11	8.54	101.5	
		25	6.94	76.41		63.18	8.229		7.87		
		30	8.33	58.63		59.95	7.986		7.42		
VPF80	11	15	4.17	107.10	2900	52.48	8.344	11	8.54	108	
		25	6.94	84.05		63.18	9.052		7.87		
		30	8.33	64.49		59.95	8.785		7.42		
VPF80	12	15	4.17	116.84	2900	52.48	9.102	15	8.54	114.5	
		25	6.94	91.70		63.18	9.875		7.87		
		30	8.33	70.35		59.95	9.584		7.42		
VPF80	13	15	4.17	126.57	2900	52.48	9.861	15	8.54	121	
		25	6.94	99.34		63.18	10.700		7.87		
		30	8.33	76.21		59.95	10.382		7.42		

五、外形及安装尺寸

VPF 型立式多级不锈钢离心泵的外形及安装尺寸见图 3-487 和表 3-175。

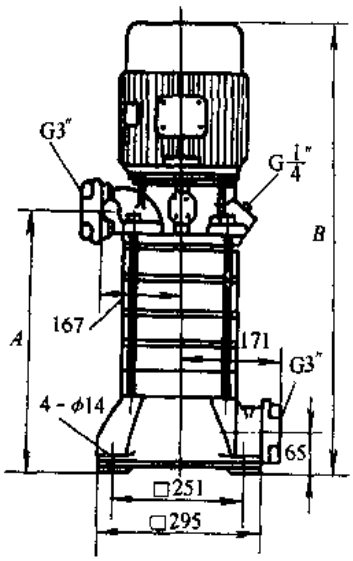

图 3-487 VPF 型立式多级不锈钢离心泵外形及安装尺寸

VPF 型立式多级不锈钢离心泵的外形及安装尺寸 表 3-175

泵型号	级数	A (mm)	B (mm)
VPF80	5	412	915
VPF80	6	463	966
VPF80	7	514	1040
VPF80	8	565	1090
VPF80	9	616	1196
VPF80	10	667	1247
VPF80	11	718	1298
VPF80	12	769	1395
VPF80	13	820	1445

六、成套供应范围

VPF 型立式多级不锈钢离心泵成套供应范围见表 3-176。

VPF 型立式多级不锈钢离心泵成套供应范围　　表 3-176

项　目	名　称	数　量	备　注
主　机	泵 电动机	1 1	
附　件			
工　具			

3.1.44　WDG 型不锈钢高扬程多级离心泵

一、适用范围

WDG 型不锈钢高扬程多级离心泵供输送清水或类似于水的液体。适用于高层建筑、食品饮料、工业水处理、超纯水制取、反渗透等。

二、型号意义说明

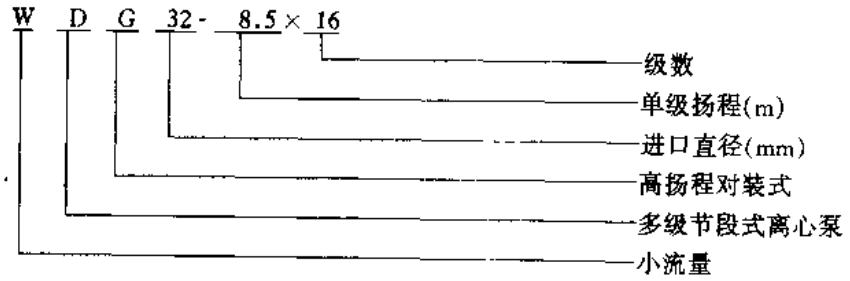

三、结构

WDG 型不锈钢高扬程多级离心泵叶轮对称布置，可自动平衡轴向力，采用拉杆将进水段、回水段、中段、出水段联结成一体，采用机械密封，并通过泵用爪形弹性联轴器由电动机直接驱动。从电动机方向看，泵为顺时针方向旋转。

四、性能

WDG 型不锈钢高扬程多级离心泵性能见图 3-488～493 和表 3-177。

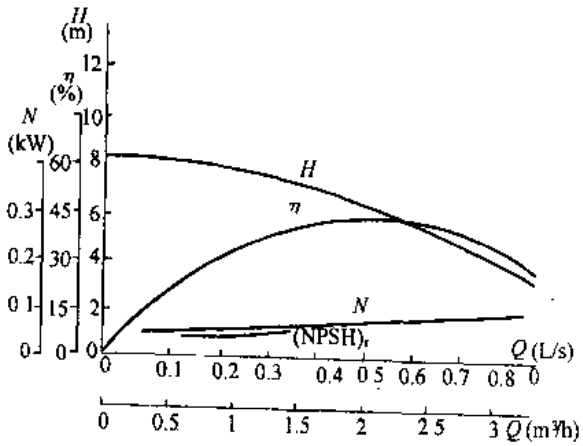

图 3-488　WDG20 型泵性能曲线（单级）

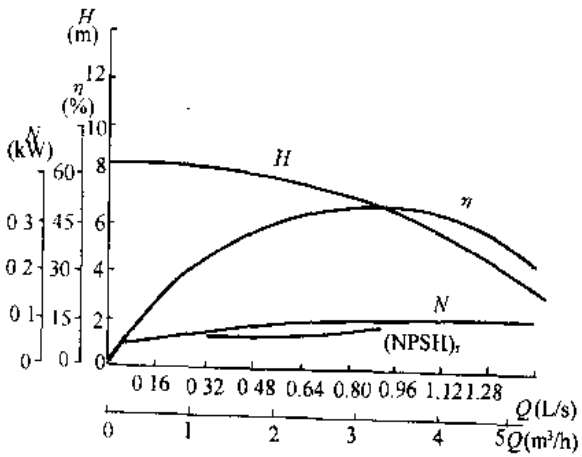

图 3-489　WDG25 型泵性能曲线（单级）

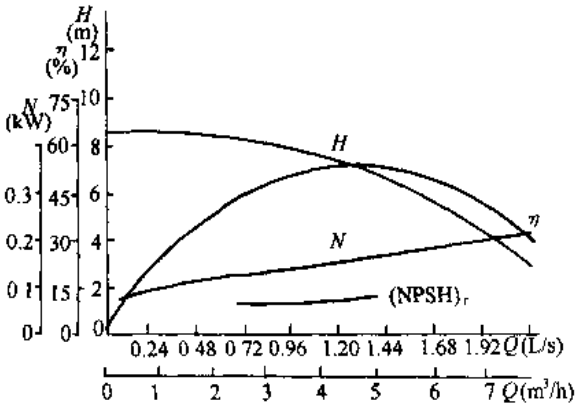

图 3-490 WDG32 型泵性能曲线（单级）

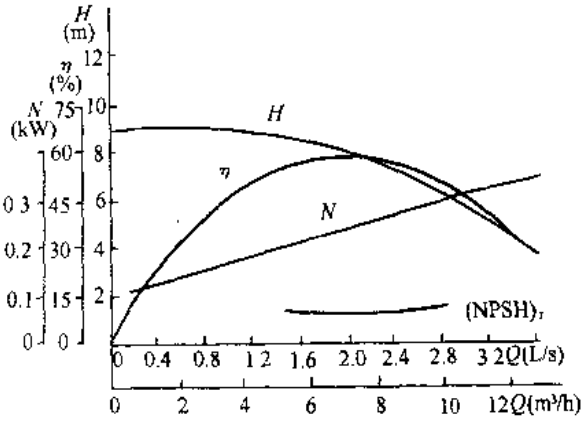

图 3-491 WDG40 型泵性能曲线（单级）

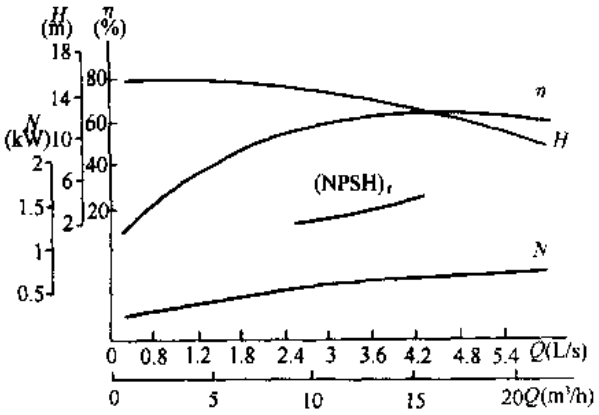

图 3-492 WDG50 型泵性能曲线（单级）

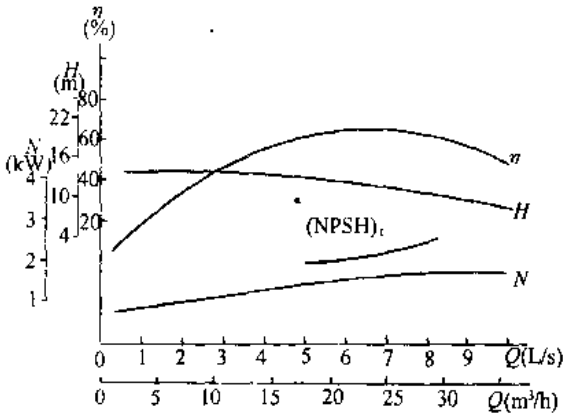

图 3-493 WDG65 型泵性能曲线（单级）

WDG 型不锈钢高扬程多级离心泵性能 表 3-177

泵型号	流量 Q		扬程 H	转速 n	效率 η	功率（kW）		吸程	重量	主要
	m³/h	L/s	(m)	(r/min)	(%)	轴功率 N	配套功率	(m)	(kg)	生产厂
WDG20-8×16	0.8	0.22	128	2850	30	0.920	Y90S-2/1.5	7.5		杭州南方特种泵厂、上海佳麟泵阀有限公司
17			136			0.978				
18			144			1.035				
19			152			1.093				
20			160			1.150				
21			168			1.208				
22			176			1.265	Y90L-2/22			
23			184			1.323				
24			192			1.380				
25			200			1.438				
26			208			1.495				
27			216			1.553				
28			224			1.610				
29			232			1.668				

续表

泵型号	流量 Q		扬程 H	转速 n	效率 η	功率（kW）		吸程	重量	主要
	m^3/h	L/s	(m)	(r/min)	(%)	轴功率 N	配套功率	(m)	(kg)	生产厂
WDG20-8×30	0.8	0.22	240	2850	30	1.725	Y100L-2/3	7.5		杭州南方特种泵厂、上海佳麟泵阀有限公司
31			248			1.783				
32			256			1.840				
33			264			1.898				
34			272			1.955				
35			280			2.013				
36			288			2.070				
37			296			2.128				
38			304			2.185				
39			312			2.243				
40			320			2.300				
41			328			2.382				
42			336			2.440				
43			344			2.498				
44			352			2.556				
45			360			2.614	Y112M-2/4			
46			368			2.672				
47			376			2.731				
48			384			2.789				
49			392			2.847				
50			400			2.905				
52			416			3.021				
54			432			3.137				
56			448			3.253				
58			464			3.370				
59			472			3.428				
60			480			3.486				
62			496			3.602				
64			512			3.718				
66			528			3.834	Y132S1-2/5.5			
68			544			3.951				
70			560			4.067				
72			576			4.183				
73			584			4.241				
74			592			4.299				
75			600			4.357				
WDG25-8×16			128			1.859	Y100L-2/3			
17			136			1.975				
18			144			2.092				
19			152			2.208				

续表

泵型号	流量 Q		扬程 H	转速 n	效率 η	功率（kW）		吸程	重量	主要
	m^3/h	L/s	(m)	(r/min)	(%)	轴功率 N	配套功率	(m)	(kg)	生产厂
WDG25-8×16			160			2.324				
21			168			2.440				
22			176			2.556				
23			184			2.672				
24			192			2.789				
25			200			2.905				
26			208			3.021	Y112M-2/4			
27			216			3.137				
28			224			3.253				
29			232			3.370				
30			240			3.486				
31			248			3.602				
32			256			3.718				
33			264			3.834				
34			272			3.951				
35			280			4.067	Y132S-2/5.5			
36			288			4.183				
37			296			4.299				
38			304			4.415				
39			312			4.532				
40			320			4.648				
41			328			4.764		7.5		
42			336			4.880				
43			344			4.996				杭州
44			352			5.113				南方
45			360			5.229				特种
46			368			5.345				泵厂、
47	1.6	0.44	376	2850	38	5.461	Y132S2-2/7.5			上海
48			384			5.577				佳麟
49			392			5.694				泵阀
50			400			5.810				有限
52			416			6.042				公司
54			432			6.275				
55			440			6.391				
56			448			6.507				
58			464			6.739				
60			480			6.972				
62			496			7.204				
64			512			7.436				
66			528			7.669				
68			544			7.901	Y160M1-2/11			
70			560			8.134				
72			576			8.366				
73			584			8.482				
74			592			8.598				
75			600			8.715				

续表

泵型号	流量 Q		扬程 H	转速 n	效率 η	功率（kW）		吸程	重量	主要
	m^3/h	L/s	(m)	(r/min)	(%)	轴功率 N	配套功率	(m)	(kg)	生产厂
WDG32-8.5×16	3.2	0.89	136	2850	48	2.724	Y112M-2/4.0	7.5		杭州南方特种泵厂、上海佳麟泵阀有限公司
17			144.5			2.894				
18			153			3.065				
19			161.5			3.235				
20			170			3.405	Y132S1-2/5.5			
21			178.5			3.575				
22			187			3.746				
23			195.5			3.916				
24			204			4.086				
25			212.5			4.256				
26			221			4.427				
27			229.5			4.597	Y132S2-2/7.5			
28			238			4.767				
29			246			4.937				
30			255			5.108				
31			263.5			5.278				
32			272			5.448				
33			280.5			5.618				
34			289			5.789				
35			297.5			5.959				
36			306			6.129				
37			314.5			6.300				
38			323			6.546	Y160M1-2/11			
39			331.5			6.718				
40			340			6.891				
41			348.5			7.063				
42			357			7.235				
43			365.5			7.407				
44			374			7.580				
45			382.5			7.752				
46			391			7.924				
47			399.5			8.096				
48			408			8.269				
49			416.5			8.441				
50			425			8.613				
51			433.5			8.786				
52			442			8.958				
53			450.5			9.130				
54			459			9.302				
55			467.5			9.476				

续表

泵型号	流量 Q		扬程 H	转速 n	效率 η	功率 (kW)		吸程	重量	主要
	m^3/h	L/s	(m)	(r/min)	(%)	轴功率 N	配套功率	(m)	(kg)	生产厂
WDG32-8.5×56	3.2	0.89	476	2850	48	9.647	Y160M2-2/15	7.5		杭州南方特种泵厂、上海佳麟泵阀有限公司
58			493			9.991				
60			510			10.336				
62			527			10.680				
64			544			11.025				
66			561			11.370				
68			578			11.714				
70			595			12.059				
71			603.5			12.231				
72			612			12.403				
WDG40-8×16	6.3	1.75	128	2850	55	3.994	Y132S1-2/5.5			
17			136			4.244				
18			144			4.493				
19			152			4.743	Y132S2-2/7.5			
20			160			4.993				
21			168			5.242				
22			176			5.492				
23			184			5.741				
24			192			5.991				
25			200			6.241				
26			208			6.490				
27			216			6.740	Y160M1-2/11			
28			224			6.990				
29			232			7.239				
30			240			7.489				
31			248			7.738				
32			256			7.988				
33			264			8.238				
34			272			8.487				
35			280			8.737				
36			288			8.987				
37			296			9.236	Y160M2-2/15			
38			304			9.486				
39			312			9.735				
40			320			9.985				
41			328			10.232				
42			336			10.482				
43			344			10.731				
44			352			10.981				
45			360			11.230				
46			368			11.480				
47			376			11.729				
48			384			11.990				
49			392			12.228				
50			400			12.478				
52			416			12.977				

续表

泵型号	流量 Q		扬程 H	转速 n	效率 η	功率（kW）		吸程	重量	主要
	m^3/h	L/s	(m)	(r/min)	(%)	轴功率 N	配套功率	(m)	(kg)	生产厂
WDG40-8×53	6.3	1.75	424	2850	55	13.227	Y160L2-2/18.5	7.5		杭州南方特种泵厂、上海佳麟泵阀有限公司
54			432			13.476				
56			448			13.975				
58			464			14.475				
60			480			14.974				
62			496			15.473				
64			512			15.972				
66			528			16.471	Y180M-2/22			
68			544			16.970				
70			560			17.469				
72			576			17.968				
73			584			18.218				
74			592			18.468				
75			600			18.717				
WDG50-125×12	12.5	3.47	150	2900	60	8.510	Y160M1-2/11			
13			162.5			9.220				
14			175			9.929	Y160M2-2/15			
15			187.5			10.638				
16			200			11.347				
17			212.5			12.056				
18			225			12.766				
19			237.5			13.475	Y160L-2/18.5			
20			250			14.184				
21			262.5			14.893				
22			275			15.602				
23			287.5			16.312	Y180M-2/22			
24			300			17.021				
25			312.5			17.730				
26			325			18.439				
27			337.5			19.148	Y200L1-2/30			
28			350			19.857				
29			362.5			20.567				
30			375			21.276				
31			387.5			21.985				
32			400			22.694				
33			412.5			23.403				
34			425			24.113				
35			437.5			24.822				
36			450			25.531				
WDG50-125×37			462.5			26.240	Y200L2-2/37			
38			475			26.949				
39			487.5			27.659				
40			500			28.368				
41			512.5			29.077				
42			525			29.786				
43			537.5			30.495				
44			550			31.205				
45			562.5			31.914				
46			575			32.623	Y225M-2/45			
47			587.5			33.332				
48			600			34.041				

续表

泵型号	流量 Q		扬程 H	转速 n	效率 η	功率（kW）		吸程	重量	主要
	m^3/h	L/s	(m)	(r/min)	(%)	轴功率 N	配套功率	(m)	(kg)	生产厂
WDG65-125×12			150			15.711				
13			162.5			17.021	Y180M-2/22			
14			175			18.330				
15			187.5			19.639				
16			200	2850		20.949				
17			212.5			22.258				
18			225			23.567	Y200L1-2/30			
19			237.5			24.876				
20			250			26.186				
21			262.5			27.495				
22			275			28.804				
23			287.5			30.114	Y200L2-2/37			
24			300			31.423				
25			312.5			32.732				
26			325		65	34.041				
27			337.5			35.351				
28			350			36.660	Y225M-2/45			杭州南方特种泵厂、上海佳麟泵阀有限公司
29			362.5			37.970				
30			375			39.279				
31	25	6.94	387.5			40.588				
32			400			41.897				
33			412.5			43.206		7.5		
34			425			44.516				
35			437.5			45.825				
36			450			47.134				
37			462.5	2900		48.444				
38			475			49.753				
39			487.5			51.062				
40			500			52.371	Y280S-2/75			
41			512.5			53.681				
42			525			54.990				
43			537.5			56.299				
44			550			57.609				
45			562.5			58.918				
46			575			60.227				
47			587.5			61.536				
48			600			62.846				

五、外形及安装尺寸

WDG 型不锈钢高扬程多级离心泵的外形及安装尺寸见图 3-494、495 和表 3-178～180。

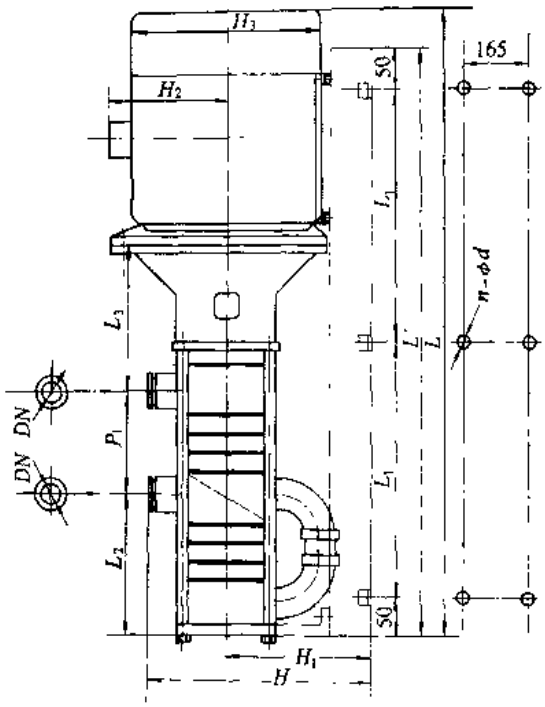

图 3-494　WDG 型不锈钢高扬程多级离心泵的外形及安装尺寸

注：进出水口为水平方向，高度尺寸以 H_1 为准，为方便视图，图中底座系旋转 90°；H 为垂直方向进出水时的总高度。

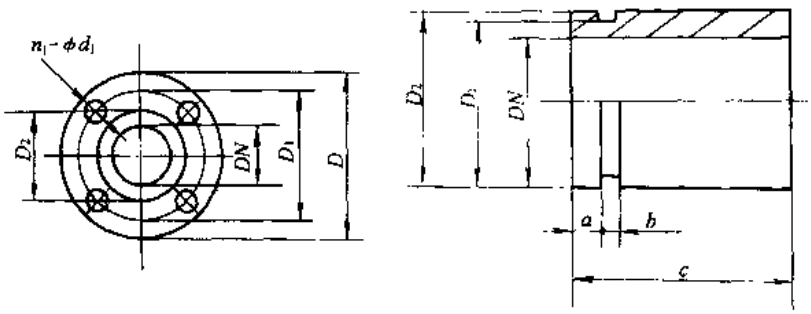

进口、出口法兰　　进口、出口活络接头

图 3-495　WDG 型泵进口、出口法兰和活络接头尺寸

WDG 型不锈钢高扬程多级离心泵的外形及安装尺寸　　表 3-178

泵型号	外形尺寸 (mm)											
	L_2	P_1	L_3	L	L_1	L'	H_1	H_2	H_3	H	DN	$n-\phi d$
WDG20、25-8×41	565	497	210	1732	810	1720	187	210	259	295	25	6-15
42		517		1752								
43	585			1772								
44		537		1792	840	1780						
45	605			1812								
46		557		1832								

续表

泵型号	外形尺寸 (mm)											
	L_2	P_1	L_3	L	L_1	L'	H_1	H_2	H_3	H	DN	$n\text{-}\phi d$
47	625	557	210	1852	870	1840	187	210	259	295	25	6-15
48		577		1872								
49	645			1912								
50		617		1952	920	1940						
51	665			1972								
52		637		1992								
53	685			2012	950	2000						
54		657		2032								
55	705			2052								
56		677		2142	1010	2120	215	255	314	323		
57	725			2162								
58		697		2182								
59	745			2202	1040	2180						
60		717		2222								
61	765			2242								
62		737		2262	1075	2250						
63	785			2282								
64		757		2302								
WDG20.25-8×16	285	237		1052	475	1050	155	180	196	253		6-12
17	305			1072								
18		257		1092								
19	325			1112								
20		277		1152	525	1150	167	190	220	275		
21	345			1172								
22		297		1192								
23	365			1212	550	1200						
24		317		1232								
25	385			1252	575	1250						
26		337		1272								
27	405			1292								
28		357		1312								
29	445			1432	660	1420						
30				1472								
31	465			1492			187	210	259	295		
32		297		1512								
33	485			1532	710	1520						
34		317		1552								
35	505			1572								
36		337		1592								
37	525			1612	750	1600						
38		357		1632								
39	545			1652								
40		497		1672								
WDG20.25-8×65	825	757	280	2322	1100	2300	215	255	314	323		6-15
66		777		2342								
67	865			2382								
68		817		2422	1150	2400						
69	885			2442								
70		837		2462								
71	905			2482	1180	2400						
72		857		2502								
73	925			2522								
74		877		2542	1200	2500						
75	945			2562								

续表

泵型号	外形尺寸 (mm)											
	L_2	P_1	L_3	L	L_1	L'	H_1	H_2	H_3	H	DN	n-ϕd
WDG32-8.5×16	325	305	238	1183	510	1120	187	210	259	295	25	6-12
17	350			1208								
18		330		1233	550	1200						
19	375			1258								
20		380		1388	600	1300						
21	400			1413								
22		405		1438	625	1350						
23	425			1463								
24		430		1488	660	1420						
25	450			1513								
26		455		1538								
27	475			1603	700	1500						
28		480		1628								
WDG32-8.5×29	500	480		1653	725	1550	187	210	259	295		
30		505		1678								
31	550			1728	760	1620						
32		530		1753								
33	575			1778	790	1680						
34		555		1803								
35	600			1828	820	1740						
36		580		1853								
37	625			1878								
38		605		2003	950	2000	215	255	314	323		6-15
39	650			2028								
40		630		2053								
41	675			2078								
42		655		2103	1000	2100						
43	700			2128								
44		680		2153								
45	725			2178								
46		705		2203	1050	2200						
47	750			2228								
48		730		2253								
49	775			2278								
50		755		2303	1100	2300						
51	800			2328								
52		780		2353								
53	825			2378								
54		805		2403	1150	2400						
55	850			2428								
56		830		2453								
57	900			2503	1200	2500						
58		880		2553								
59	925			2578								
60		905		2603	1250	2600						
61	950			2628								
62		930		2653								
63	975			2678								
64		955		2703	1300	2700						
65	1000			2728								
66		980		2753								
67	1025			2778								
68		1005		2803	1350	2800						
69	1050			2828								
70		1030		2853								
71	1075			2878	1380	2860						
72		1055		2903								

续表

泵型号	外形尺寸 (mm)											
	L_2	P_1	L_3	L	L_1	L'	H_1	H_2	H_3	H	DN	n-ϕd
WDG40 8×16	373	344	241	1353	595	1290	187	210	259	307	40	6-12
17		374		1383								
18	403			1413								
19		404		1483	675	1450						
20	433			1513								
21		434		1543								
22	463			1573								
23		464		1603	735	1570						
24	493			1633								
25		494		1663								
26	523			1693								
27		524	271	1808	880	1860	215	255	314	335		6-15
28	553			1838								
29		554		1868								
30	613			1928								
31		614		1988								
32	643			2018	955	2010						
33		644		2048								
34	673			2078								
35		674		2108								
36	703			2138								
37		704		2213	1035	2170						
38	733			2243								
39		734		2273								
40	763			2303								
41		764		2333	1110	2320						
42	793			2363								
43		794		2393								
44	823			2423	1160	2420						
45		824		2453								
46	853			2483								
47		854		2513	1200	2500						
48	883			2543								
49		884		2573								
50	913			2603	1250	2600						
51		914		2633								
52	943			2663								
53	973	974		2798	1340	2780						
54	1003			2828								
55		1004		2858								
56	1033			2888	1390	2880						
57		1034		2918								
58	1063			2948								
59		1064		2978	1430	2960						
60	1093			3008								
61		1094		3038								
62	1123			3068	1480	3060						

续表

泵型号	外形尺寸 (mm)											
	L_2	P_1	L_3	L	L_1	L'	H_1	H_2	H_3	H	DN	n-ϕd
WDG40-8×63	1123	1124	271	3098	1480	3060	215	255	314	323	40	
64	1153			3128								
65	1183	1184		3243	1570	3240	235	285	355	343		
66	1213			3273								
67		1214		3303								
68	1243			3333	1610	3320						
69		1244		3363								
70	1273			3393								
71		1274		3423	1650	3400						
72	1303			3453								
73		1304		3483								
74	1333			3513	1700	3500						
75		1334		3543								
WDG50-125×12	340	350	275	1480	660	1420	225	255	314	375		
13	380			1490								
14		390		1530	700	1500						
15	420			1570								
16	460	470		1690	790	1680						
17	500			1730								
18		510		1770								
19	540			1810	850	1800						
20		550		1850								
21	580			1890								
22		590		1930	910	1920						
23	620			1970			245	286	355	395		
24		630		2010								
25	660			2050	960	2020						
26	740				1050	2200	265	310	397	415	50	6-15
27		710		2210								
28		750		2250								
29	780			2290								
30		790		2330	1110	2320						
31	820			2370								
32		830		2410								
33	860			2450	1160	2420						
34		870		2490								
35	900			2530	1200	2500						
36		910		2570								
37	980	950		2690	1290	2680						
38		990		2730								
39	1020			2770								
40		1030		2810	1350	2800						
41	1060			2850								
42		1070		2890								
43	1100			2930	1410	2920						
44		1110		2970								
45	1140			3010								
46		1150		3050	1470	3040	290	345	446	440		
47	1180			3090								
48		1190		3130								

续表

泵型号	外形尺寸 (mm)											
	L_2	P_1	L_3	L	L_1	L'	H_1	H_2	H_3	H	DN	n-ϕd
WDG65-125×12	420	350	285	1615	750	1600	245	285	355	395	65	6-15
13	465			1660								
14		395		1705								
15	555			1795	840	1780	265	345	397	415		
16		440		1840								
17	645	485		1975								
18		530		2020	950	2000						
19	690			2065								
20		575		2110								
21	735			2155	1020	2140						
22		620		2200								
23	780			2245	1060	2220						
24		665		2290								
25	870	710		2525	1210	2520	290		446	440		
26		755		2570								
27	915			2615								
28		800		2660	1270	2640						
29	960			2705								
30		845		2750								
31	1005			2910	1400	2900	315	385		465		6-20
32		890		2955								
33	1050			3000								
34		935		3045	1470	3040						
35	1095			3090								
36		980		3135								
37	1185	1025		3340	1610	3320	345	410	485	495		
38		1070		3385								
39	1230			3430								
40		1115		3475	1680	3460						
41	1275			3520								
42		1160		3565								
43	1320			3610	1750	3600						
44		1205		3655								
45	1365			3700								
46		1250		3745	1820	3740						
47	1410			3790								
48		1295		3835								

WDG 型泵进口、出口法兰尺寸 表 3-179

泵型号	DN	D	D_1	D_2	b	f	n_1 ϕd_1
WDG20 WDG25	25	80	55	40	12	2	4-12
WDG32	32	90	65	50	12	2	4-12
WDG40	40	100	75	60	14	2	4-12
WDG50	50	130	100	80	16	3	4-14
WDG65	65	140	110	90	16	3	4-14

WDG 型泵进口、出口活络接头尺寸

表 3-180

泵型号	DN	D_1	D_2	a	b	c
WDG20 WDG25 WDG32	25	30	34	14	6	55
WDG40	38	44	48	15	7	62
WDG50 WDG65	50	57	60	14	8	60

六、成套供应范围

WDG 型不锈钢高扬程多级离心泵成套供应范围见表 3-181。

WDG 型不锈钢高扬程多级离心泵成套供应范围　　**表 3-181**

项　目	名　称	数　量	备　注
主　机	泵 电动机	1 1	
附　件			
工　具			

3.1.45　WDL 型不锈钢多级分段式离心泵

一、适用范围

WDL 型不锈钢多级分段式离心泵供输送清水或类似于水的液体。适用于超纯水制备、海水淡化等水处理装置的配套设备，还可作为输送精细化工、医疗制药、石油化工、食品加工业、锅炉和高层建筑给水、消防、稳压等。

二、型号意义说明

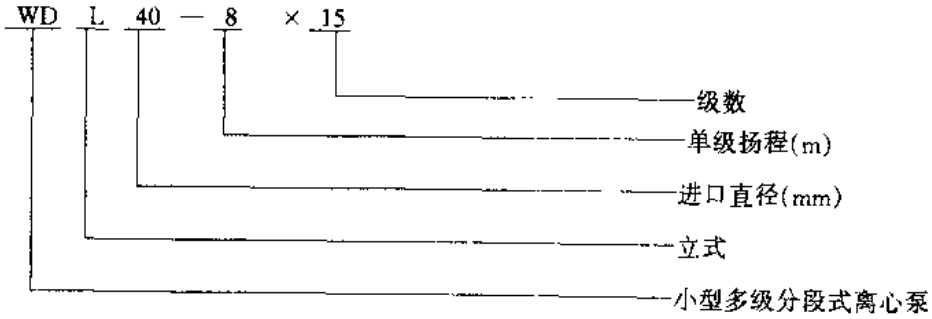

三、结构

WDL 型不锈钢多级分段式离心泵分为立式节段式结构，电动机与泵轴采用刚（弹）性联轴器直联。从驱动端为顺时针方向旋转。

四、性能

WDL 型不锈钢多级分段式离心泵性能见图 3-496～501 和表 3-182。

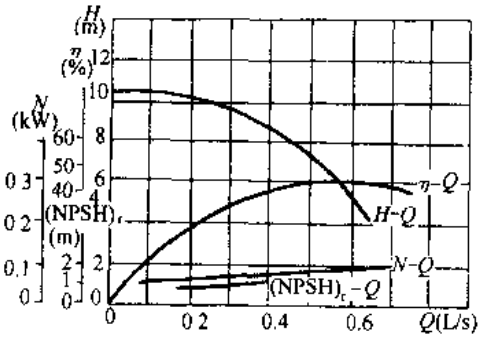

图 3-496　WDL20 型泵性能曲线（单级）

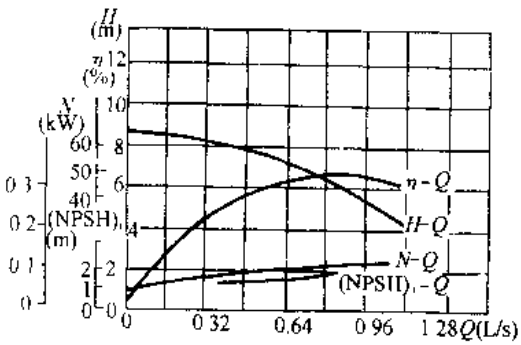

图 3-497　WDL25 型泵性能曲线（单级）

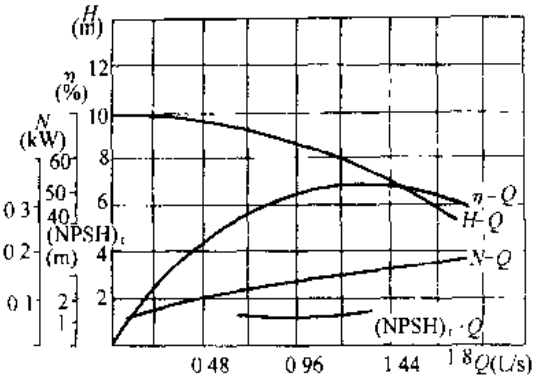

图 3-498 WDL32 型泵性能曲线（单级）

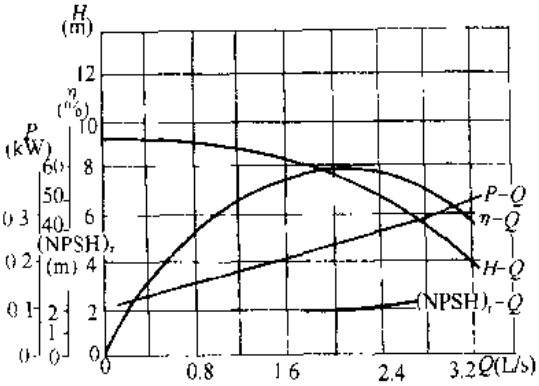

图 3-499 WDL40 型泵性能曲线（单级）

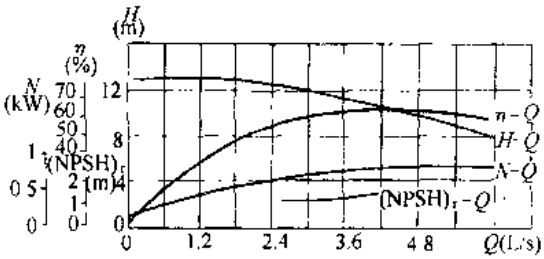

图 3-500 WDL50 型泵性能曲线（单级）

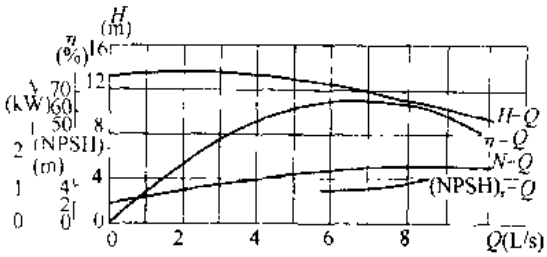

图 3-501 WDL65 型泵性能曲线（单级）

WDL 型不锈钢多级分段式离心泵性能 表 3-182

泵型号	级数	流量 Q		扬程 H	转速 n	效率 η	功率（kW）		安装高度	重量	主要生产厂
		m^3/h	L/s	(m)	(r/min)	(%)	轴功率 N	电动机功率	(m)	(kg)	
WDL20-8	2	0.8	0.22	16	2900	30	0.115	$AO_2$6322/0.25	6		杭州南方特种泵厂
	3			24			0.173				
	4			32			0.230	$AO_2$7112/0.37			
	5			40			0.288				
	6			48			0.345	$AO_2$7122/0.55			
	7			56			0.403				
	8			64			0.460				
	9			72			0.518	$AO_2$8012/0.75			
	10			80			0.575				
	11			88			0.633				
	12			96			0.690	Y802-2/1.1			
	13			104			0.748				
	14			112			0.805				
	15			120			0.863				
	16			128			0.920	Y90S-2/1.5			
	17			136			0.978				
	18			144			1.035				
	19			152			1.093				
	20			160			1.150				

续表

泵型号	级数	流量 Q		扬程 H	转速 n	效率 η	功率（kW）		安装高度	重量	主要
		m^3/h	L/s	(m)	(r/min)	(%)	轴功率 N	电动机功率	(m)	(kg)	生产厂
WDL25-8	2	0.8	0.22	16	2900	30	0.232	AO_2 7112/0.37	6	11	杭州南方特种泵厂
	3			24			0.349	$AO_2$7122/0.55		14.5	
	4			32			0.465			16	
	5	1.6	0.44	40		38	0.581	$AO_2$8012/0.75		19.5	
	6			48			0.697			21	
	7			56			0.636	Y802-2/1.1		29.5	
	8			64			0.726	Y90S-2/1.5		33	
	9			72			0.817			39.5	
	10			80			0.908			41	
	11			88			1.000	Y90L-2/2.2		42.5	
	12			96			1.090			44	
	13			104			1.180			45.5	
	14			112			1.271			47	
	15			120			1.362			48.5	
	16			128			1.453			50	
	17			136			1.544	Y100L-2/3.0			
	18			144			1.634				
	19			152			1.725				
	20			160			1.816				
WDL32-8	2	3.2	0.89	16		48	0.340	$AO_2$7122/0.55	6	12	
	3			24			0.511	$AO_2$8012/0.75		18	
	4			32			0.681	Y802-2/1.1		30	
	5			40			0.851			34	
	6			48			1.021	Y90S-2/1.5		45	
	7			56			1.192			49	
	8			64			1.362	Y90L-2/2.2		54	
	9			72			1.532			58	
	10			80			1.702			62	
	11			88			1.873	Y100L-2/3.0		75	
	12			96			2.042				
	13			104			2.213				
	14			112			2.383				
	15			120			2.554	Y112M-2/4.0			
	16			128			2.724				
	17			136			2.894				
	18			144			3.064				
	19			152			3.235				
	20			160			3.405				
WDL40-8	2	6.3	1.75	16		55	0.499	Y801-2/0.75	2		
	3			24			0.749	Y802-2/1.1			
	4			32			0.998	Y90S-2/1.5			
	5			40			1.248	Y90L-2/2.2			
	6			48			1.498				
	7			56			1.747				
	8			64			1.997	Y100L-2/3.0			
	9			72			2.246				
	10			80			2.496	Y112M-2/4.0			
	11			88			2.746				
	12			96			2.995				
	13			104			3.245				
	14			112			3.494	Y132S1-2/5.5			
	15			120			3.744				
	16			128			3.994				
	17			136			4.243			140	
	18			144			4.493			145	
	19			152			4.742	Y132S2-2/7.5		160	
	20			160			4.992			165	

续表

泵型号	级数	流量 Q		扬程 H	转速 n	效率 η	功率（kW）		安装高度	重量	主要生产厂
		m^3/h	L/s	(m)	(r/min)	(%)	轴功率 N	电动机功率	(m)	(kg)	
WDL50-12.5	2	12.5	3.47	25	2900	60	1.417	Y100L-2/3.0	2.5		杭州南方特种泵厂
	3			37.5			2.126			75	
	4			50			2.835	Y112M-2/4.0		85	
	5			62.5			3.544	Y132S1-2/5.5			
	6			75			4.252				
	7			87.5			4.961				
	8			100			5.670	Y132S2-2/7.5			
	9			112.5			6.378				
	10			125			7.087	Y160M1-2/11.0			
	11			137.5			7.796				
	12			150			8.504				
WDL65-12.5	2	25	6.94	25	2900	65	2.617	Y112M-2/4.0	2.5		
	3			37.5			3.925	Y132S1-2/5.5			
	4			50			5.234	Y132S2-2/7.5			
	5			62.5			6.542	Y160M1-2/11.0			
	6			75			7.850				
	7			87.5			9.159				
	8			100			10.467	Y160M2-2/15.0			
	9			112.5			11.776				
	10			125			13.084				
	11			137.5			14.392	Y160L-2/18.5			
	12			150			15.701				

注：同时还生产 WDW 型卧式泵。

五、外形及安装尺寸

WDL 型不锈钢多级分段式离心泵外形及安装尺寸见图 3-502 和表 3-183～184。

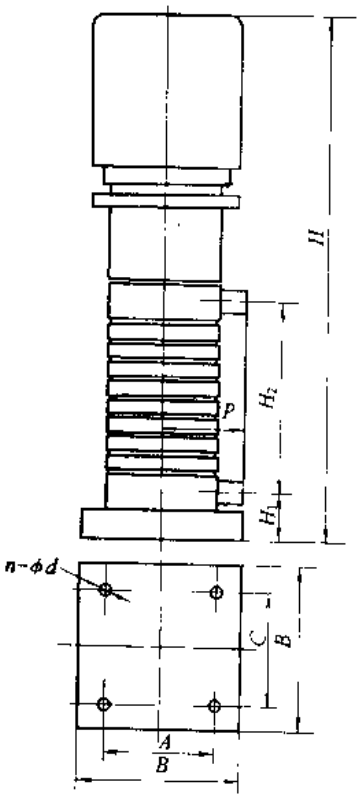

图 3-502 WDL 型不锈钢多级分段式离心泵外形及安装尺寸

WDL 型不锈钢多段式离心泵外形及安装尺寸（mm）　　**表 3-183**

泵型号规格	WDL20 型、WDL25 型					WDL32 型					WDL40 型				
	H_1	H_2	P	H	底座	H_1	H_2	P	H	底座	H_1	H_2	P	H	底座
8×2	105	60	107	537	Ⅰ	105	78	107	555	Ⅰ	105	90	120	612	Ⅱ
8×3		80		557			103		610			120		642	
8×4		100		577			128		650			150		687	
8×5		120		627			153		675			180		742	
8×6		140		647			178		715			210		772	
8×7		160		682			203		740			240		802	
8×8		200		737			253		815		105	305	120	949	Ⅱ
8×9		220		757			278		840			335		979	
8×10	105	240	107	777	Ⅰ	105	303	107	865	Ⅰ		365		1029	Ⅱ
8×11		280		880			342		980			395		1059	
8×12		300		900			367		1005			425		1089	
8×13		320		920			392		1030			455		1119	
8×14		340		940			442		1080			515		1254	
8×15		360		960			467		1125		105	545	120	1284	Ⅱ
8×16		380		980			492		1150		卧式泵				
8×17		420		1055			517		1175		卧式泵				
8×18		440		1075			567		1225						
8×19		460		1095			592		1500						
8×20	105	480	107	1115	Ⅰ	105	617	107	1525	Ⅰ	卧式泵				

泵型号规格	WDL50 型					WDL65 型				
	H_1	H_2	P	H	底座	H_1	H_2	P	H	底座
12.5×2	86	112	155	750		95	128	155	790	
12.5×3		152		790			173		910	
12.5×4		192		845			218		995	
12.5×5		232		957			263		1125	
12.5×6		272		997			308		1170	
12.5×7	86	312	155	1037	Ⅲ	95	353	155	1215	Ⅳ
12.5×8		392		1157			443		1305	
12.5×9		432		1197			488		1350	
12.5×10		472		1322			533		1395	
12.5×11		512		1362			578		1485	
12.5×12	86	552	155	1402		95	623	155	1530	

WDL 型不锈钢多级分段式离心泵底座及进、出口尺寸 表 3-184

底座号	A	B	C	d
Ⅰ	135	155	135	12
Ⅱ	175	200	175	15
Ⅲ	250	280	250	18
Ⅳ	300	330	300	18

注：①进出水口法兰尺寸根据 JB81—59 标准或按用户要求制造。

②WDL20 型泵进、出口均为 20mm；

WDL25 型泵进口为 25mm、出口为 20mm；

WDL32 型泵进口为 32mm、出口为 25mm；

WDL40 型泵进口为 40mm、出口为 32mm；

WDL50 型泵进口为 50mm、出口为 40mm；

WDL65 型泵进口为 65mm、出口为 50mm 或按用户要求制造。

六、成套供应范围

WDL 型不锈钢多级分段式离心泵成套供应范围见表 3-185。

WDL 型不锈钢多级分段式离心泵成套供应范围 表 3-185

项　目	名　称	数　量	备　注
主　机	泵 电动机	1 1	
附　件			
工　具			

3.1.46 MV 型立式多级离心泵

一、适用范围

MV 型立式多级离心泵供输送清水和其他类似清水的液体，液体温度不超过 80℃。适用于城镇、工矿企业给水排水及冷凝水输送，特别是加压供水和消防给水。

二、型号意义说明

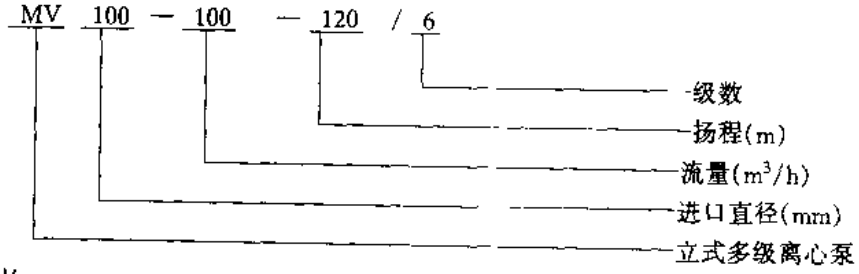

三、结构

MV 型立式多级离心泵系用穿杠将进水段、中段、出水段联为一体，各段间用垫起密封作用。轴向力由推力球轴承承受。轴封采用机械密封。

四、性能

MV 型立式多级离心泵性能见图 3-503～504 和表 3-186。

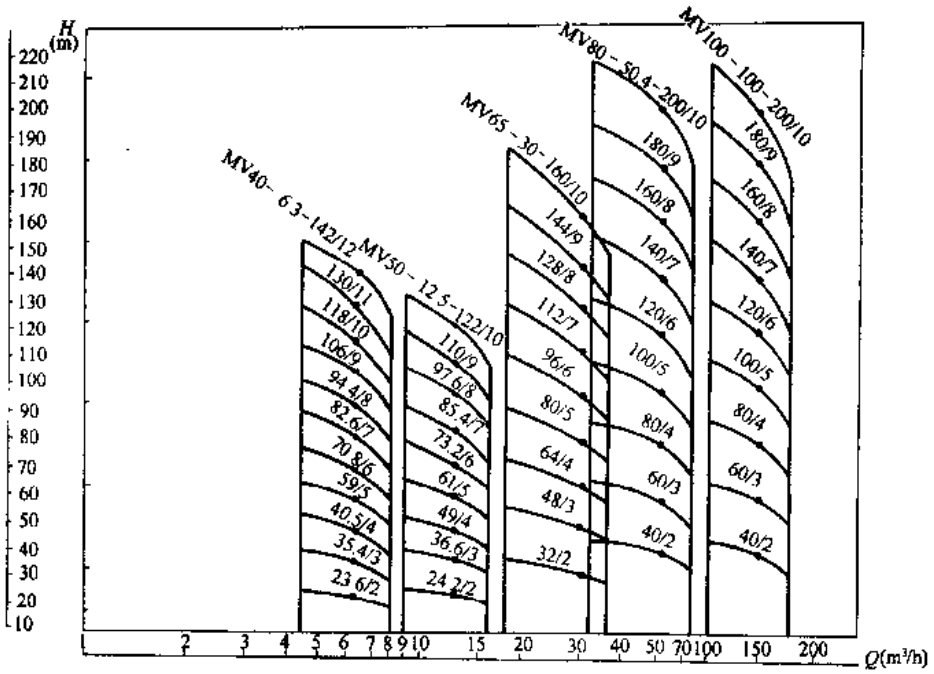

图 3-503 MV 型泵性能曲线范围（50Hz、$n = 1450r/min$）

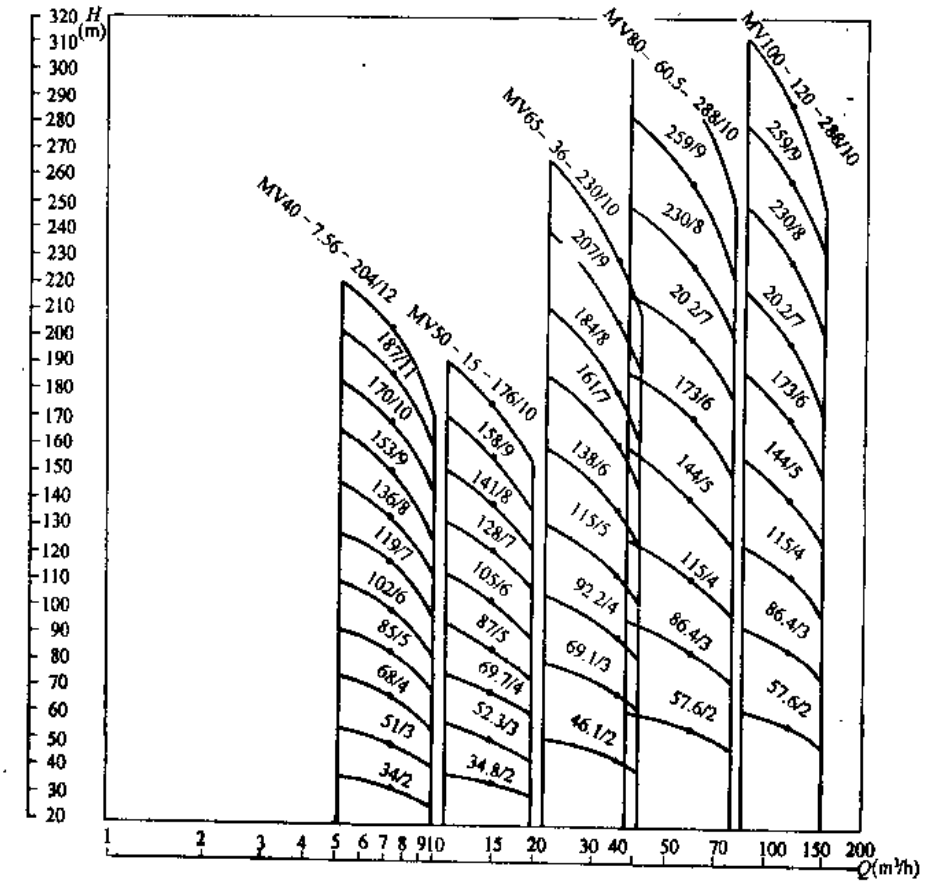

图 3-504 MV 型性能曲线范围（60Hz、$n = 1750r/min$）

MV 型立式多级离心泵性能 表 3-186

泵型号	50Hz-4P 流量 Q (m³/h)	扬程 H (m)	转速 n (r/min)	电动机功率 (kW)	效率 η (%)	吸上高度 (m)	主要生产厂
MV40-6.3-23.6/2	4.4	25.4	1450	1.5	35	7.9	川源股份有限公司
	6.3	23.6			40	7.7	
	8.2	19.0			32	7.2	
MV40-6.3-35.4/3	4.4	38.1		2.2	35	7.9	
	6.3	35.4			40	7.7	
	8.2	28.5			32	7.2	
MV40-6.3-47.5/4	4.4	50.8		3	35	7.9	
	6.3	47.5			40	7.7	
	8.2	38.0			32	7.2	
MV40-6.3-59/5	4.4	63.5		4	35	7.9	
	6.3	59.0			40	7.7	
	8.2	47.5			32	7.2	
MV40-6.3-70.8/6	4.4	76.2		4	35	7.9	
	6.3	70.8			40	7.7	
	8.2	57.0			32	7.2	
MV40-6.3-82.6/7	4.4	88.9		5.5	35	7.9	
	6.3	82.6			40	7.7	
	8.2	66.5			32	7.2	
MV40-6.3-94.4/8	4.4	102		5.5	35	7.9	
	6.3	94.4			40	7.7	
	8.2	76.0			32	7.2	
MV40-6.3-106/9	4.4	114		7.5	35	7.9	
	6.3	106			40	7.7	
	8.2	85.5			32	7.2	
MV40-6.3-118/10	4.4	127		7.5	35	7.9	
	6.3	118			40	7.7	
	8.2	95			32	7.2	
MV40-6.3-130/11	4.4	140		7.5	35	7.9	
	6.3	130			40	7.7	
	8.2	105			32	7.2	
MV40-6.3-142/12	4.4	152		11	35	7.9	
	6.3	142			40	7.7	
	8.2	114			32	7.2	
MV50-12.5-24.2/2	9.0	26.6		3	50	7.9	
	12.5	24.2			54	7.7	
	16.2	21.2			52	7.2	
MV50-12.5-36.6/3	9.0	39.9		3	50	7.9	
	12.5	36.6			54	7.7	
	16.2	31.8			52	7.2	
MV50-12.5-48.8/4	9.0	53.2		4	50	7.9	
	12.5	48.8			54	7.7	
	16.2	42.4			52	7.2	
MV50-12.5-61/5	9.0	66.5		5.5	50	7.9	
	12.5	61			54	7.7	
	16.2	53			52	7.2	
MV50-12.5-73.2/6	9.0	79.8		5.5	50	7.9	
	12.5	73.2			54	7.7	
	16.2	63.6			52	7.2	
MV50-12.5-85.4/7	9.0	93.1		7.5	50	7.9	
	12.5	85.4			54	7.7	
	16.2	74.2			52	7.2	

续表

泵型号	50Hz-4P 流量 Q (m^3/h)	扬程 H (m)	转速 n (r/min)	电动机功率 (kW)	效率 η (%)	吸上高度 (m)	主要生产厂
MV50-12.5-97.6/8	9.0	106	1450	7.5	50	7.9	川源股份有限公司
	12.5	97.6			54	7.7	
	16.2	84.8			52	7.2	
MV50-12.5-110/9	9.0	120		11	50	7.9	
	12.5	110			54	7.7	
	16.2	95.4			52	7.2	
MV50-12.5-122/10	9.0	133		11	50	7.9	
	12.5	122			54	7.7	
	16.2	106			52	7.2	
MV65-30-32/2	18	37		5.5	56	7.8	
	30	32			62	7.6	
	35	29			60	7.5	
MV65-30-48/3	18	55.5		7.5	56	7.8	
	30	48.0			62	7.6	
	35	43.5			60	7.5	
MV65-30-64/4	18	74		11	56	7.8	
	30	64			62	7.6	
	35	58			60	7.5	
MV40-7.56-34/2	5.28	36.6	1750	2.2	35	7.9	
	7.56	34.0			40	7.7	
	9.84	27.4			32	7.2	
MV40-7.56-51/3	5.28	54.9		3	35	7.9	
	7.56	51.0			40	7.7	
	9.84	41.0			32	7.2	
MV40-7.56-68/4	5.28	73.2		4	35	7.9	
	7.56	68.0			40	7.7	
	9.84	54.7			32	7.2	
MV40-7.56-85/5	5.28	91.4		5.5	35	7.9	
	7.56	85.0			40	7.7	
	9.84	68.4			32	7.2	
MV40-7.56-102/6	5.28	110		7.5	35	7.9	
	7.56	102			40	7.7	
	9.84	82.1			32	7.2	
MV40-7.56-119/7	5.28	128		7.5	35	7.9	
	7.56	119			40	7.7	
	9.84	95.8			32	7.2	
MV40-7.56-136/8	5.28	146		9.2	35	7.9	
	7.56	136			40	7.7	
	9.84	109			32	7.2	
MV40-7.56-153/9	5.28	165		9.2	35	7.9	
	7.56	153			40	7.7	
	9.84	123			32	7.2	
MV40-7.56-170/10	5.28	183		11	35	7.9	
	7.56	170			40	7.7	
	9.84	137			32	7.2	
MV40-7.56-187/11	5.28	201		11	35	7.9	
	7.56	187			40	7.7	
	9.84	151			32	7.2	
MV40-7.56-204/12	5.28	220		13	35	7.9	
	7.56	204			40	7.7	
	9.84	164			32	7.2	

续表

泵型号	50Hz 4P						主要生产厂
	流量 Q (m^3/h)	扬程 H (m)	转速 n (r/min)	电动机功率 (kW)	效率 η (%)	吸上高度 (m)	
MV50-15-34.8/2	10.8 15 19.44	38.3 34.8 30.5	1750	4	50 54 52	7.9 7.7 7.2	川源股份有限公司
MV50-15-52.3/3	10.8 15 19.44	57.5 52.3 45.8		5.5	50 54 52	7.9 7.7 7.2	
MV50-15-69.7/4	10.8 15 19.44	76.6 69.7 61.1		7.5	50 54 52	7.9 7.7 7.2	
MV50-15-87.1/5	10.8 15 19.44	95.8 87.1 76.3		9.2	50 54 52	7.9 7.7 7.2	
MV50-15-105/6	10.8 15 19.44	115 105 91.6		9.2	50 54 52	7.9 7.7 7.2	
MV50-15-123/7	10.8 15 19.44	134 123 107		11	50 54 52	7.9 7.7 7.2	
MV50-15-141/8	10.8 15 19.44	153 141 122		13	50 54 52	7.9 7.7 7.2	
MV50-15-158/9	10.8 15 19.44	172 158 137		13	50 54 52	7.9 7.7 7.2	
MV50-15-176/10	10.8 15 19.44	192 176 153		15	50 54 52	7.9 7.7 7.2	
MV65-36-46.1/2	21.6 36 42	53.3 46.1 41.8		11	56 62 60	7.8 7.6 7.5	
MV65-36-69.1/3	21.6 36 42	80 69.1 62.6		13	56 62 60	7.8 7.6 7.5	
MV65-36-92.2/4	21.6 36 42	107 92.2 83.5		17	56 62 60	7.8 7.6 7.5	

续表

泵型号	50Hz-4P						主要生产厂
	流量 Q (m^3/h)	扬程 H (m)	转速 n (r/min)	电动机功率 (kW)	效率 η (%)	吸上高度 (m)	
MV65-30-80/5	18 30 35	92.5 80 72.5	1450	15	56 62 60	7.8 7.6 7.5	川源股份有限公司
MV65-30-96/6	18 30 35	111 96 87		17	56 62 60	7.8 7.6 7.5	
MV65-30-112/7	18 30 35	130 112 102		18.5	56 62 60	7.8 7.6 7.5	
MV65-30-128/8	18 30 35	148 128 116		22	56 62 60	7.8 7.6 7.5	
MV65-30-144/9	18 30 35	167 144 131		22	56 62 60	7.8 7.6 7.5	
MV65-30-160/10	18 30 35	185 160 145		30	56 62 60	7.8 7.6 7.5	
MV80-50.4-40/2	32.4 50.4 65.2	43.2 40 34.2		11	60.7 70 66.5	8.1 8.0 7.9	
MV80-50.4-60/3	32.4 50.4 65.2	64.8 60 51.3		15	60.7 70 66.5	8.1 8.0 7.9	
MV80-50.4-80/4	32.4 50.4 65.2	86.4 80 68.4		22	60.7 70 66.5	8.1 8.0 7.9	
MV80-50.4-100/5	32.4 50.4 65.2	108 100 85.5		30	60.7 70 66.5	8.1 8.0 7.9	
MV80-50.4-120/6	32.4 50.4 65.2	130 120 103		30	60.7 70 66.5	8.1 8.0 7.9	
MV80-50.4-140/7	32.4 50.4 65.2	151 140 120		37	60.7 70 66.5	8.1 8.0 7.9	
MV80-50.4-160/8	32.4 50.4 65.2	173 160 137		45	60.7 70 66.5	8.1 8.0 7.9	
MV80-50.4-180/9	32.4 50.4 65.2	194 180 154		45	60.7 70 66.5	8.1 8.0 7.9	
MV80-50.4-200/10	32.4 50.4 65.2	216 200 171		55	60.7 70 66.5	8.1 8.0 7.9	

续表

泵型号	50Hz-4P						主要生产厂
	流量 Q (m^3/h)	扬程 H (m)	转速 n (r/min)	电动机功率 (kW)	效率 η (%)	吸上高度 (m)	
MV100-100-40/2	72 100 126	43.3 40 34	1450	22	65 72 66.5	7.6 7.2 6.7	川源股分有限公司
MV100-100-60/3	72 100 126	65.1 60 51		30	65 72 66.5	7.6 7.2 6.7	
MV100-100-80/4	72 100 126	86.8 80 68		37	65 72 66.5	7.6 7.2 6.7	
MV100-100-100/5	72 100 126	109 100 85		45	65 72 66.5	7.6 7.2 6.7	
MV100-100-120/6	72 100 126	130 120 102		55	65 72 66.5	7.6 7.2 6.7	
MV100-100-140/7	72 100 126	152 140 118		75	65 72 66.5	7.6 7.2 6.7	
MV100-100-160/8	72 100 126	173 160 136		75	65 72 66.5	7.6 7.2 6.7	
MV100-100-180/9	72 100 126	195 180 153		90	65 72 66.5	7.6 7.2 6.7	
MV100-100-200/10	72 100 126	217 200 170		90	65 72 66.5	7.6 7.2 6.7	
MV65-36-115/5	21.6 36 42	133 115 104	1750	22	56 62 60	7.8 7.6 7.5	
MV65-36-138/6	21.6 36 42	160 138 125		30	56 62 60	7.8 7.6 7.5	
MV65-36-161/7	21.6 36 42	187 161 146		30	56 62 60	7.8 7.6 7.5	
MV65-36-184/8	21.6 36 42	213 184 167		37	56 62 60	7.8 7.6 7.5	
MV65-36-207/9	21.6 36 42	240 207 188		37	56 62 60	7.8 7.6 7.5	
MV65-36-230/10	21.6 36 42	266 230 209		45	56 62 60	7.8 7.6 7.5	

续表

泵型号	50Hz 4P						主要生产厂
	流量 Q (m^3/h)	扬程 H (m)	转速 n (r/min)	电动机功率 (kW)	效率 η (%)	吸上高度 (m)	
MV80-60.5-57.6/2	38.9 60.5 78.2	62.2 57.6 49.2	1750	15	60.7 70 66.5	8.1 8.0 7.9	川源股份有限公司
MV80-60.5-86.4/3	38.9 60.5 78.2	93.3 86.4 73.9		22	60.7 70 66.5	8.1 8.0 7.9	
MV80-60.5-115/4	38.9 60.5 78.2	124 115 99		30	60.7 70 66.5	8.1 8.0 7.9	
MV80-60.5-144/5	38.9 60.5 78.2	156 144 123		37	60.7 70 66.5	8.1 8.0 7.9	
MV80-60.5-173/6	38.9 60.5 78.2	187 173 148		45	60.7 70 66.5	8.1 8.0 7.9	
MV80-60.5-202/7	38.9 60.5 78.2	218 202 172		55	60.7 70 66.5	8.1 8.0 7.9	
MV80-60.5-230/8	38.9 60.5 78.2	249 230 197		75	60.7 70 66.5	8.1 8.0 7.9	
MV80-60.5-259/9	38.9 60.5 78.2	281 259 222		75	60.7 70 66.5	8.1 8.0 7.9	
MV80-60.5-288/10	38.9 60.5 78.2	312 288 246		75	60.7 70 66.5	8.1 8.0 7.9	
MV100-120-57.6/2	86.4 120 151	62.4 57.6 49		30	65 72 66.5	7.6 7.2 6.7	
MV100-120-86.4/3	86.4 120 151	93.6 86.4 73.9		45	65 72 66.5	7.6 7.2 6.7	
MV100-120-115/4	86.4 120 151	125 115 97.9		55	65 72 66.5	7.6 7.2 6.7	
MV100-120-144/5	86.4 120 151	156 144 123		75	65 72 66.5	7.6 7.2 6.7	
MV100-120-173/6	86.4 120 151	188 173 147		90	65 72 66.5	7.6 7.2 6.7	

续表

泵型号	50Hz-4P						主要生产厂
	流量 Q (m^3/h)	扬程 H (m)	转速 n (r/min)	电动机功率 (kW)	效率 η (%)	吸上高度 (m)	
MV100-120-202/7	86.4 120 151	218 202 173	1750	110	65 72 66.5	7.6 7.2 6.7	川源股份有限公司
MV100-120-230/8	86.4 120 151	249 230 196		132	65 72 66.5	7.6 7.2 6.7	
MV100-120-259/9	86.4 120 151	281 259 222		132	65 72 66.5	7.6 7.2 6.7	
MV100-120-288/10	86.4 120 151	312 288 245		160	65 72 66.5	7.6 7.2 6.7	

五、外形及安装尺寸 MV 型立式离心泵的外形及安装尺寸见图 3-505 和表 3-187。

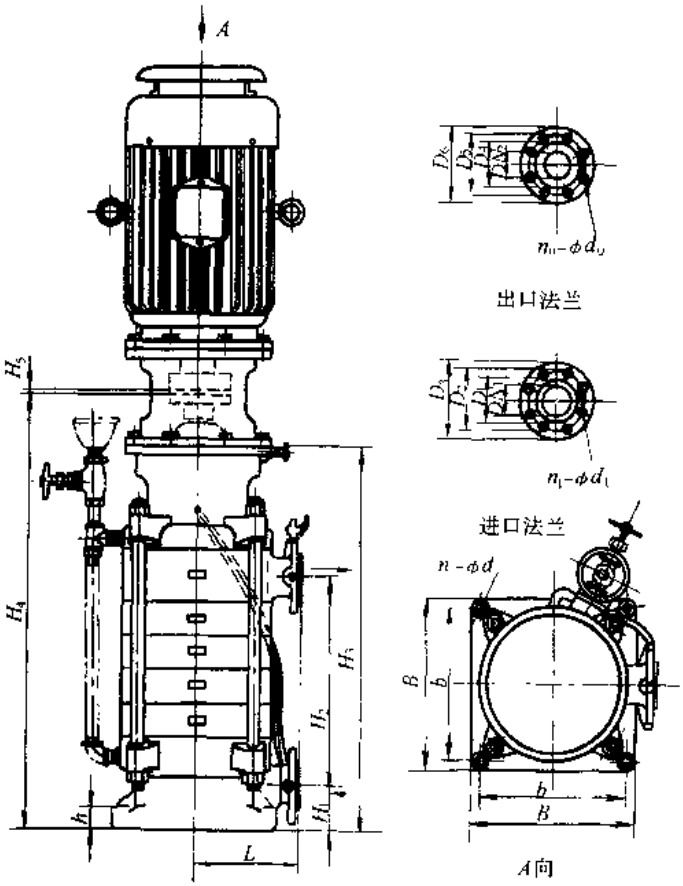

图 3-505 MV 型立式多级离心泵的外形及安装尺寸

MV 型立式多级离心泵的外形及安装尺寸 表 3-187

泵型号	外形及安装尺寸(mm)									
	H_1	H_2	H_3	H_4	H_5	B	b	h	L	n-ϕd
MV40	112	$60i+50$	$60i+362$	$60i+479$	4	350	300	45	225	4-18
MV50	104	$68i+53$	$68i+447$	$68i+564$	4	360	310	45	220	4-18
MV65	107	$80i+38.5$	$80i+533$	$80i+665$	4	430	370	45	260	4-23
MV80	120	$89i+99$	$89i+567$	$89i+703$	4	450	400	60	280	4-23
MV100	130	$104i+94$	$104i+567$	$104i+730$	4	555	500	60	280	4-23

泵型号	进口法兰(mm)					出口法兰(mm)				
	D_3	D_2	D_1	DN_1	n_1-ϕd_1	D_6	D_5	D_4	DN_2	n_0-ϕd_0
MV40	150	110	88	40	4-18	150	110	88	40	4-18
MV50	160	125	100	50	4-16	145	110	88	40	4-18
MV65	180	140	120	65	4-18	160	125	100	50	4-18
MV80	200	160	135	80	8-18	185	145	120	65	4-18
MV100	215	180	155	100	8-18	195	160	135	80	8-18

注：i 表示泵级数。

六、成套供应范围

MV 型立式多级离心泵成套供应范围见表 3-188。

MV 型立式多级离心泵成套供应范围 表 3-188

项目	名称	数量	备注
主机	泵 电动机	1 1	
附件			
工具			

3.1.47 DRG 型管道泵

一、适用范围

DRG 型管道泵可自行改变其冷却方式，输送不同温度（0～100℃）的液体。适用于集中供热或区域供热系统以及宾馆、医院、工厂、住宅区的供热。同时还可用来输送冷水。

二、型号意义说明

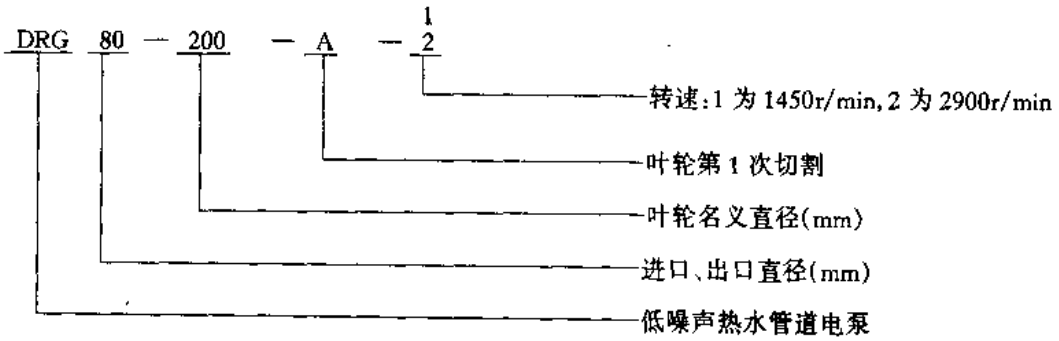

三、结构

DRG 型管道泵系电动机与离心泵采用立式直联形式组成。

四、性能

DRG 管道泵性能见图 3-506 和表 3-189。

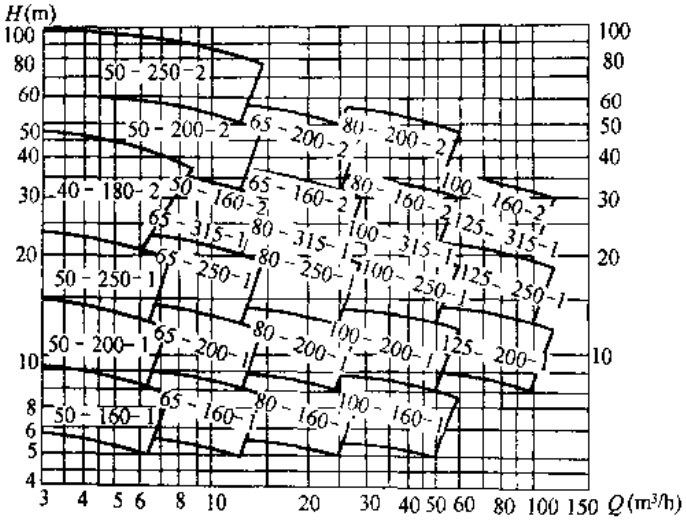

图 3-506 DRG 型管道泵性能曲线范围

DRG 型管道泵性能 表 3-189

泵型号	转速 n (r/min)	流量 Q (m^3/h)	扬程 H (m)	功率 N (kW)	效率 η (%)	噪声 (dB)	主要生产厂
DRG40-180-2	2900	7.2	40	3	35.3	<55	保定市太行制泵有限公司
DRG40-180A-2		6.8	36	2.2	32.3	<45	
DRG50-160-1	1450	3.75	8.5	0.75	44	<40	
		6.25	8		48		
		7.5	7.5		49		
DRG50-160-2	2900	7.5	34.3	3	44	<55	
		12.5	32		54		
		15	29.6		56		
DRG50-160A-2		11.7	28	2.2	51	<45	
DRG50-200-1	1450	3.75	13.1	0.75	33	<40	
		6.25	12.5		42		
		7.5	12		44		
DRG50-200A-1		5.7	10	0.75	42	<40	
DRG50-200B-1		5	8	0.75	35	<40	
DRG50-200-2	2900	7.5	52.5	5.5	38	<65	
		12.5	50		48		
		15	48		55		
DRG50-200A-2		11.3	40.3	4	42	<60	
DRG50-200B-2		10	32	3	35	<45	

续表

泵型号	转速 n (r/min)	流量 Q (m^3/h)	扬程 H (m)	功率 N (kW)	效率 η (%)	噪声 (dB)	主要生产厂
DRG50-250-1	1450	3.75	20.5	2.2	23	<40	保定市太行制泵有限公司
		6.25	20		32		
		7.5	19.5		35		
DRG50-250C-1		5	12.5	0.75	27	<40	
DRG50-250-2	2900	7.5	82	11	28.5	<70	
		12.5	80		38		
		15	78.5		41		
DRG50-250A-2		11.6	68.5	7.5	31	<65	
DRG50-250B-2		10.5	56	7.5	29	<65	
DRG50-250C-2		10	51	7.5	27	<65	
DRG65-160-1	1450	7.5	8.8	0.75	50	<40	
		12.5	8		60		
		15	7.2		60		
DRG65-160-2	2900	15	35	5.5	54	<65	
		25	32		65		
		30	30		66		
DRG65-160A-2		21	25	3	63	<45	
DRG65-200-1		7.5	13.2	2.2	43	<40	
		12.5	12.5		55		
		15	11.8		57		
DRG65-200A-1		11	10	1.5	58	<40	
DRG65-200-2	2900	15	53	7.5	49	<65	
		25	50		60		
		30	47		61		
DRG65-200A-2		22	38.5	5.5	58	<65	
DRG65-200B-2		20	40	5.5	60	<65	
DRG65-250-1	1450	7.5	21	2.2	35	<50	
		12.5	20		46		
		15	19.4		48		
DRG65-250A-1		11	16	2.2	46	<50	
DRG65-250-2	2900	15	82	15	37	<70	
		25	80		50		
		30	78		53		
DRG65-250A-2		20.5	64.5	11	46	<70	
DRG65-250B-2		20	51	7.5	73	<65	
DRG65-315-1	1450	7.5	32.3	4	25	<55	
		12.5	32		37		
		15	31.7		41		
DRG65-315A-1		11	28	4	33	<55	
DRG65-315B-1		10	24	3	31	<50	
DRG65-315C-1		9	20	2.2	30	<50	
DRG80-160-1	1450	15	9	1.5	55	<45	
		25	8		69		
		30	7.2		68		

续表

泵型号	转速 n (r/min)	流量 Q (m^3/h)	扬程 H (m)	功率 N (kW)	效率 η (%)	噪声 (dB)	主要生产厂
DRG80-160A-1	1450	20	5	0.75	67	<40	保定市太行制泵有限公司
	2900	30	32	7.5	61	<65	
DRG80-160-2		50	32		73		
		60	29		72		
DRG80-160A-2		40.5	21	5.5	71	<65	
DRG80-200-1	1450	15	13.2	2.2	51	<50	
		25	12.5		65		
		30	11.8		67		
DRG80-200A-1		22	10	2.2	67	<50	
DRG80-200-2	2900	30	53	15	55	<70	
		50	50		69		
		60	47		71		
DRG80-200A-2		45	40	11	67	<70	
DRG80-200B-2		40	32	7.5	65	<65	
DRG80-250-1	1450	15	21	3	49	<50	
		25	20		60		
		30	18.8		61		
DRG80-250A-1		22	16	2.2	60	<50	
DRG80-250B-1		20	12.5	2.2	58	<50	
DRG80-315-1	1450	15	32.5	5.5	39	<60	
		25	32		52		
		30	31.5		56		
DRG80-315A-1		23	28	4	46	<55	
DRG80-315B-1		21.5	24	4	44	<55	
DRG80-315C-1		20	20	3	42	<50	
DRG100-160-1	1450	30	9.2	2.2	67	<50	
		50	8		75		
		60	6.8		71		
DRG100-160A-1		42	5.5	1.5	74	<45	
DRG100-160-2	2900	60	36	15	70	<70	
		100	32		78		
		120	28		75		
DRG100-160A-2		85	23	11	77	<70	
DRG100-200-1	1450	30	13.5	4	60	<50	
		50	12.5		73		
		60	11.8		74		
DRG100-200A-1	1450	45	10	3	74	<50	
DRG100-200B-1		40	8.5	3	72	<50	
DRG100-250-1	1450	30	21.3	5.5	55	<60	
		50	20		68		
		60	19		70		
DRG100-250A-1		45	16	4	70	<55	
DRG100-250B-1		40	12	3	68	<50	

续表

泵型号	转速 n (r/min)	流量 Q (m^3/h)	扬程 H (m)	功率 N (kW)	效率 η (%)	噪声 (dB)	主要生产厂
DRG100-315-1	1450	30	34	11	51	<65	保定市太行制泵有限公司
		50	32		63		
		60	30		64		
DRG100-315A-1		46	27	7.5	63	<60	
DRG100-315B-1		43	23	7.5	61	<60	
DRG100-315C-1		40	20	5.5	59	<60	
DRG125-200-1	1450	60	14.5	5.5	62	<60	
		100	12.5		76		
		120	11		75		
DRG125-200A-1		92	10	5.5	74	<60	
DRG125-200B-1		85	9	4	72	<55	
DRG125-250-1	1450	60	21.5	11	63	<65	
		100	20		76		
		120	18.5		77		
DRG125-250A-1		92	16	7.5	76	<60	
DRG125-250B-1		84	14	5.5	74	<60	
DRG125-315-1	1450	60	33.5	15	58	<70	
		100	32		73		
		120	30.5		74		
DRG125-315A-1		92	27	11	72	<65	
DRG125-315B-1		85	23	11	70	<65	

五、外形及安装尺寸

DRG 型管道泵外形及安装尺寸见图 3-507 和表 3-190。

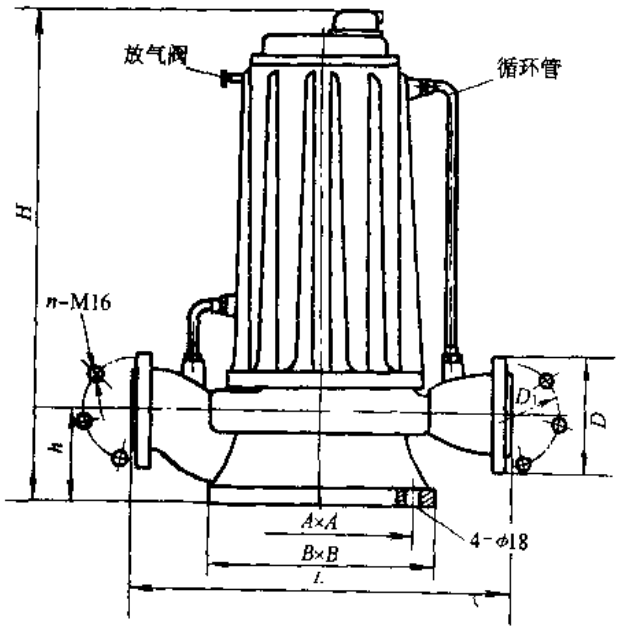

图 3-507　DRG 型管道泵外形及安装尺寸

DRG 型管道泵外形及安装尺寸（mm） 表 3-190

型号	A×A	B×B	L	H	h	法兰 D	法兰 D_1	法兰 n（个）
DRG40-180-2	190×190	310×310	400	688	90	150	110	4
DRG40-180A-2								
DRG50-160-1			380	598	100	165	125	4
DRG50-160-2								
DRG50-160A-2								
DRG50-200-1	182×182	220×220	400	400	110			
DRG50-200A-1								
DRG50-200B-1								
DRG50-200-2				623				
DRG50-200A-2				596				
DRG50-200B-2				688				
DRG50-250-1			490	490	110			
DRG50-250C-1								
DRG50-250-2				788				
DRG50-250A-2				623				
DRG50-250B-2								
DRG50-250C-2								
DRG65-160-1	190×190	310×310	380	490	100	185	145	4
DRG65-160-2								
DRG65-160A-2								
DRG65-200-1	182×182	220×220	400	590	110			
DRG65-200A-1				500				
DRG65-200-2				623				
DRG65-200A-2								
DRG65-200B-2								
DRG65-250-1	220×220	270×270	470	615	135			
DRG65-250A-1								
DRG65-250-2				813				
DRG65-250A-2								
DRG65-250B-2				648				
DRG65-315-1	260×260	325×325	600	615	135			
DRG65-315A-1								
DRG65-315B-1								
DRG65-315C-1								
DRG80-160-1	190×190	210×210	400	628	115	200	160	8
DRG80-160A-1								
DRG80-160-2								
DRG80-160A-2								
DRG80-200-1	220×220	270×270	450	625	145			
DRG80-200A-1								
DRG80-200-2				823				
DRG80-200A-2								
DRG80-200B-2				623				
DRG80-250-1	220×220	270×270	500	630	150			
DRG80-250A-1								
DRG80-250B-1								

续表

型　号	A×A	B×B	L	H	h	法　兰		
						D	D_1	n（个）
DRG80-315-1	260×260	325×325	600	656	150	200	160	8
DRG80-315A-1				630				
DRG80-315B-1								
DRG80-315C-1								
DRG100-160-1	190×190	210×210	450	823	135	220	180	8
DRG100-160A-1								
DRG100-160-2								
DRG100-160A-2								
DRG100-200-1	260×260	330×330	530	655	175			
DRG100-200A-1								
DRG100-200B-1								
DRG100-250-1			600	681	175			
DRG100-250A-1				655				
DRG100-250B-1								
DRG100-315-1			630	845	180			
DRG100-315A-1				686				
DRG100-315B-1								
DRG100-315C-1								
DRG125-200-1	260×260	330×330	630	711	205	250	210	8
DRG125-200A-1								
DRG125-200B-1				685				
DRG125-250-1			650	870	205			
DRG125-250A-1				711				
DRG125-250B-1								
DRG125-315-1			700	845	180			
DRG125-315A-1								
DRG125-315B-1								

六、成套供应范围

DRG 型管道泵成套供应范围见表 3-191。

DRG 型管道泵成套供应范围　　表 3-191

项　目	名　称	数　量	备　注
主　机	泵 电动机	1 1	
附　件			
工　具			

3.1.48 GD型立式单级单吸管道离心泵

一、适用范围

GD型立式单级单吸管道离心泵供输送清水或物理、化学类似于水的液体，液体温度不大于100℃。适用于建筑给水及空调系统、冷却塔、水塔、园林喷泉、浴室、无压锅炉、高层建筑等冷热水加压，也可作为塑料加工机械冷却水循环加压等。

二、型号意义说明

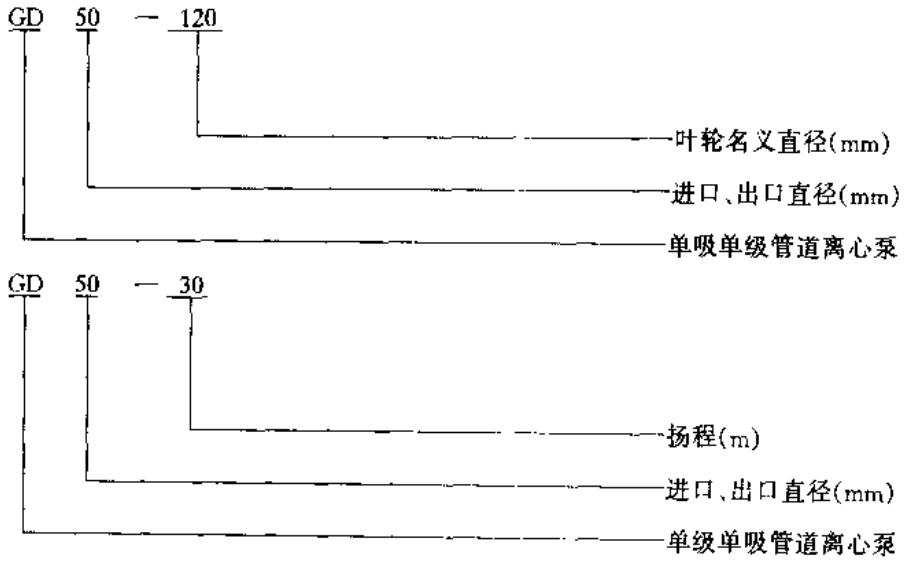

三、结构

GD型立式单级单吸管道离心泵与电动机直联，由泵壳、叶轮、泵盖、叶轮螺母、机械密封、密封环、电动机、基础、排气阀组成。泵的进口与出口在同一水平线上，可卧式或立式安装使用。

四、性能

GD型立式单级单吸管道离心泵性能见图3-508和表3-192。

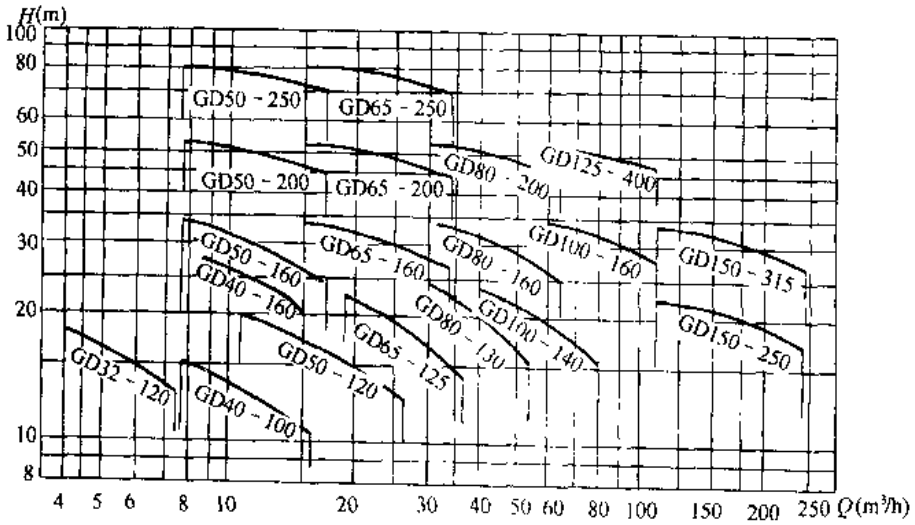

图3-508 GD型泵性能曲线（广州水泵厂）

GD型立式单级单吸管道离心泵性能　　表 3-192

泵型号	流量Q		扬程H (m)	转速n (r/min)	电动机功率N (kW)	电压 (V)	气蚀余量 $(NPSH)_r$ (m)	进口、出口直径 (mm)	适用冷气系统 (t)	总重 (kg)	主要生产厂
	m^3/h	L/min									
GD15-60	0.32 0.50 0.63	5.3 8.3 11	9.4 8 5.8	2800	0.08	220	4.0	15	燃气热水器加压用	6.5	广州水泵厂、保定市太行制泵有限公司（生产LD、LDR型同类产品）
GD20-80	0.73 1.2 1.45	12.2 20 24.2	11.6 10 7.2	2800	0.12	220	4.0	20		9.5	
GD32-120	4.0 6.0 7.2	67 100 120	15.5 13 11	2800	0.55	220	4.0	32	2～10	15	
GD40-100	7.2 11.4 15.6	120 190 260	16 15 12	2900	1.1		4.0	40	10～20	33	
GD40-100A	7.0 10.5 14.6	117 175 243	13.4 12.3 10.5	2900	0.75		4.0	40	10～20	32	
GD40-160	8.0 10.0 15.5	133 167 258	31 30 25	2900	2.2		3.5	40	10～20	46	
GD40-160A	7.0 9.0 14.0	116 150 233	24.5 23.5 19	2900	1.5		3.5	40	10～20	42	
GD50-120	10.8 18.0 25.2	180 300 420	21 17.5 13.5	2900	1.5		4.0	50	25～30	43	
GD50-160	7.5 12.5 17.1	125 208 285	34 32 22	2900	3		4.0	50	10～20	60	
GD50-200	7.5 12.5 17.1	125 208 285	52.5 50 43	2900	5.5		4.0	50	10～20	88	
GD50-250	7.5 12.5 17.1	125 208 285	80.5 78 73	2900	11		4.0	50	10～20	168	
GD65-125	18.0 25.2 36.0	300 400 600	22 19.5 14	2900	2.2		4.5	65	40～50	48	
GD65-125A	15.5 21.3 30.5	257 355 508	16.2 14.2 10	2900	1.5		4.5	65	40～50	45	
GD65-160	15.0 25.0 34.2	250 416 570	35 32 24	2900	5.5		4.0	65	40～50	82	
GD65-200	15.0 25.0 34.2	250 416 570	53 50 41	2900	7.5		4.0	65	40～50	116	
GD65-200A	13.7 22.8 27.4	228 380 456	42.3 40 34.6	2900	5.5		4.0	65	40～50	110	

续表

泵型号	流量 Q		扬程 H (m)	转速 n (r/min)	电动机功率 (kW)	电压 (V)	气蚀余量 $(NPSH)_r$ (m)	进口、出口直径 (mm)	适用冷气系统 (t)	总重 (kg)	主要生产厂
	m^3/h	L/min									
GD65-250	15.0 25.0 34.2	250 416 570	80.5 78 72	2900	15		4.0	65	40～50	178	广州水泵厂、保定市太行制泵有限公司（生产LD、LDR型同类产品）
GD65-250A	14 23 31.4	233 383 523	69 67.2 62.2	2900	11		4.0	65	40～50	169	
GD80-130	30 42 54	500 700 900	24 21 16	2900	4		4.5	80	60～90	74	
GD80-130A	27 38 48.7	450 633 812	19.6 17.2 13.1	2900	3		4.5	80	60～90	72	
GD80-160	30 50 64.8	500 833 1080	35 32 24	2900	7.5		4.5	80	60～90	111	
GD80-160A	27 45 58.6	450 750 976	28.5 26.2 19.7	2900	5.5		4.5	80	60～90	105	
GD80-200	30 50 64.8	500 833 1080	53 50 41	2900	15		4.5	80	60～90	172	
GD80-200A	27 45 58.4	450 750 973	41.8 39.5 33	2900	11		4.5	80	60～90	163	
GD100-140	39 60 75	650 1000 1250	24 21 16	2900	5.5		5.0	100	80～100	108	
GD100～160	60 100 120	1000 1667 2000	34 30 27	2900	15		5.0	100	80～100	183	
GD100-160A	55 91 110	917 1517 1833	28.5 25.4 22.8	2900	11		5.0	100	80～100	174	
GD125-400	60 100 120	1000 1667 2000	52 50 47.5	1450	30		5.0	125	80～100	348	
GD125-400A	56 93 112	933 1550 1867	45 42 41.5	1450	22		5.0	125	80～100	286	
GD150-250	120 200 240	2000 3333 4000	22.5 20 17.5	1450	18.5		5.0	150	100～250	230	
GD150-315	120 200 240	2000 3333 4000	34 30 28	1450	30		5.0	150	100～250	338	
GD150-315A	110.4 184 220	1840 3067 3667	28.4 26.5 23.2	1450	22		5.0	150	100～250	275	
GD150-315B	103 172 206	1716 2867 3433	24.5 21.8 19.6	1450	18.5		5.0	150	100～250	242	

续表

泵型号	流量 Q		扬程 H (m)	转速 n (r/min)	电动机功率 (kW)	电压 (V)	气蚀余量 (NPSH)r (m)	进口、出口直径 (mm)	适用冷气系统 (t)	总重 (kg)	主要生产厂
	m^3/h	L/min (L/s)									
GD25-15	1.5 4 6.5		20 15 10	2800	0.46	220 单相	4.0	25	3～5		广州市第一水泵厂
GD32-20	3 6 8		23 20 15	2800	0.75	220 单相	4.0	32	3～10		
GD40-15	7.2 11.4 15.6		16 15 12	2900	1.1	220/ 380	2.0	40	15～20		
GD40-20	7.2 11.4 15.6		21 20 16	2900	1.5	220/ 380	2.0	40	15～20		
GD40-30	7.2 11.4 15.6		33 30 23	2900	2.2	220/ 380	2.5	40	15～20		
GD50-8	10.8 18 22		9.5 8 7	2800	0.75	220/ 380	3	50	25～30		
GD50-17	10.8 18 25.2		21 17.5 13.5	2900	1.5	220/ 380	2.5	50	25～30		
GD50-30	10.8 18 25.2		33 30 23	2900	3	380	2.5	50	25～30		
GD50-40	10.8 18 25.2		42 40 33	2900	4	380	3	50	25～30		
GD50-50	10.8 18 25.2		52 50 42	2900	5.5	380	3	50	25～30		
GD65-19	18 25.2 36		20 19 4	2900	2.2	220/ 380	2.5	65	40～50		
GD65-30	18 25.2 36		33 30 23	2900	4	380	2.5	65	40～50		
GD65-50	18 25.2 36		25 50 42	2900	7.5	380	2.5	65	40～50		
GD80-21	30 42 54		24 21 16	2900	4	380	2.5	80	60～80		
GD80-30	30 42 54		33 30 23	2900	5.5	380	2.5	80	65～80		

续表

泵型号	流量 Q		扬程 H (m)	转速 n (r/min)	电动机功率 (kW)	电压 (V)	气蚀余量 $(NPSH)_r$ (m)	进口、出口直径 (mm)	适用冷气系统 (t)	总重 (kg)	主要生产厂
	m^3/h	L/min (L/s)									
GD80-40	30 42 54		43 40 32	2900	7.5	380	2.5	80	65～80		广州市第一水泵厂
GD80-50	30 42 54		52 50 42	2900	11	380	3	80	65～80		
GD100-21	39 60 75		24 21 16	2900	5.5	380	3	100	80～100		
GD100-30	30 50 60		32 30 23	2900	7.5	380	3	100	80～100		
GD100-50	30 50 60		52 50 42	2900	15	380	3.5	100	80～100		
GD100-19	60 90 120		21 19 14	2900	7.5	380	4	100	120～150		
GD100-32	60 90 120		34 32 29	2900	15	380	4	100	120～150		
GD100-32A	60 90 120		30 28 26	2900	11	380	4	100	120～150		
GD125-20	110 160 200		23 20 17	1480	15	380	4	125	160～200		
GD150-20	120 200 240		23 20 17.5	1480	18.5	380	3.5	150	200～240		
GD200-18	200 280 240		20 18 15	1480	22	380	4.5	200	240～340		
GD200-24	200 280 240		26 24 21	1480	30	380	4.5	200	240～340		
GD200-32	200 300 360	(55.6) (83.3) (100)	33 32 30	1480	37	380	3.5	200	240～340		
GD200-48	200 300 360	(55.6) (83.3) (100)	51 48 43	1480	55	380	4.5	200	240～340		
GD250-20	196 327 376	(54.4) (90.8) (104.4)	24 20 18	1480	30	380	3.5	250	340～440		

续表

泵型号	流量 Q		扬程 H (m)	转速 n (r/min)	电动机功率 (kW)	电压 (V)	气蚀余量 (NPSH)，(m)	进口、出口直径 (mm)	适用冷气系统 (t)	总重 (kg)	主要生产厂
	m^3/h	L/min (L/s)									
GD250-32	240	(66.7)	35	1480	55	380	3.5	250	340～440		广州市第一水泵厂
	400	(111.1)	32								
	460	(127.8)	30								
GD250-50	240	(66.7)	55	1480	90	380	3.8	250	340～440		
	400	(111.1)	50								
	460	(127.8)	45								
GD250-50A	228	(63.3)	49	1480	75	380	3.8	250	340～440		
	380	(105.5)	44.5								
	437	(121.4)	40								

注：①电机电压为单相220V。

②按合同供货。

五、外形及安装尺寸

GD型立式单级单吸管道离心泵的外形及安装尺寸见图3-509～512和表3-193～195。

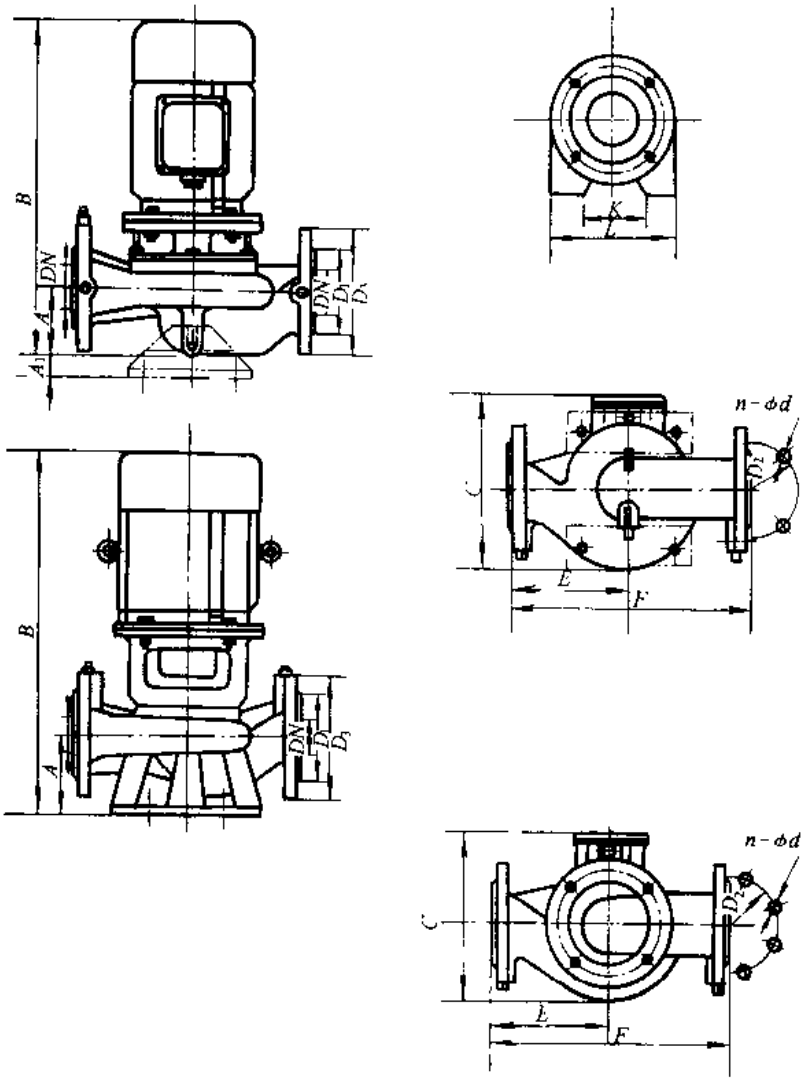

图3-509　GD型立式单级单吸管道离心泵的外形及安装尺寸（广州水泵厂）

GD 型立式单级单吸管道离心泵外形及安装尺寸（广州水泵厂） **表 3-193**

泵型号	泵体（mm）						法兰（mm）						
	A	A_1	B	C	E	F	DN	D_1	D_3	D_2	K	L	n-ϕd
GD15-60	29	—	180	104	92	180	15	—	—	—	—	—	G1/2″
GD20-80	40	—	200	118	100	190	20	—	—	—	—	—	G3/4″
GD32-120	68	—	323	164	140	280	32	78	135	100	—	—	4-ϕ17.5
GD40-100	75	25	408	250	150	300	40	88	150	110	—	—	4-ϕ17.5
GD40-100A	75	25	408	250	150	300	40	88	150	110	—	—	4-ϕ17.5
GD40-160	80	27	456	255	150	300	40	88	150	110	64	144	4-ϕ17.5
GD40-160A	80	27	431	255	150	300	40	88	150	110	64	144	4-ϕ17.5
GD50-120	82.5	25	434	258	150	310	50	102	165	125	—	—	4-ϕ17.5
GD50-160	100	23	520	305	170	340	50	102	165	125	85	165	4-ϕ17.5
GD50-200	100	14	612	360	180	360	50	102	165	125	85	165	4-ϕ17.4
GD50-250	120	21	760	430	240	480	50	102	165	125	75	165	4-ϕ17.5
GD65-125	97	26	477	260	170	345	65	122	185	145	—	—	4-ϕ17.5
GD65-125A	97	26	452	260	170	345	65	122	185	145	—	—	4-ϕ17.5
GD65-160	110	17	618	360	190	380	65	122	185	145	105	185	4-ϕ17.5
GD65-200	120	18	672	360	200	400	65	122	185	145	95	185	4-ϕ17.5
GD65-200A	120	18	672	360	200	400	65	122	185	145	95	185	4-ϕ17.5
GD65-250	130	18	770	430	260	520	65	122	185	145	95	185	4-ϕ17.5
GD65-250A	130	18	770	430	260	520	80	122	185	145	95	185	4-ϕ17.5
GD80-130	120	28	555	312	190	390	80	133	200	160	100	200	8-ϕ17.5
GD80-130A	120	28	535	312	190	390	80	133	200	160	100	200	8-ϕ17.5
GD80-160	120	19	672	360	215	430	80	133	200	160	104	194	8-ϕ17.5
GD80-160A	120	19	672	360	215	430	80	133	200	160	104	194	8-ϕ17.5
GD80-200	120	25	748	435	215	430	80	133	200	160	104	194	8-ϕ17.5
GD80-200A	120	25	748	435	215	430	80	133	200	160	104	194	8-ϕ17.5
GD100-140	140	20	630	340	205	430	100	155	220	180	120	220	8-ϕ17.5
GD100-160	130	24	770	435	225	460	100	155	220	180	124	214	8-ϕ17.5
GD100-160A	130	24	770	435	225	460	100	155	220	180	124	214	8-ϕ17.5
GD125-400	210	—	1150	572	375	750	125	185	250	210	—	—	8-ϕ17.5
GD125-400A	210	—	1085	547	375	750	125	185	250	210	—	—	8-ϕ17.5
GD150-250	230	—	1065	510	375	750	150	212	285	240	—	—	8-ϕ22
GD150-315	230	—	1170	552	375	750	150	212	285	240	—	—	8-ϕ22
GD150-315A	230	—	1105	527	375	750	150	212	285	240	—	—	8-ϕ22
GD150-315B	230	—	1065	527	375	750	150	212	285	240	—	—	8-ϕ22

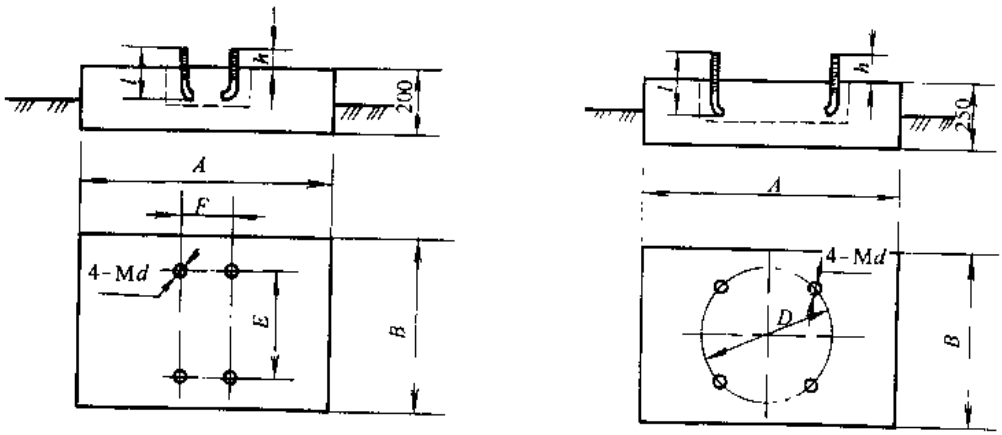

泵体带支架(小于等于15kW电动机)　　泵体带底座(大于15kW电动机)

图 3-510　GD 型立式单级单吸管道离心泵的基础安装尺寸（广州水泵厂）

GD 型立式单级单吸管道离心泵的基础安装尺寸（mm）（广州水泵厂）　表 3-194

泵 型 号	A	B	D	E	F	h	l	Md
GD32-120	—	—	—	—	—	—	—	—
GD40-100	340	286	—	186	110	30	120	12
GD40-100A	340	286	—	186	110	30	120	12
GD40-160	340	284	—	184	110	30	120	12
GD40-160A	340	284	—	184	110	30	120	12
GD50-120	350	308	—	208	110	30	120	12
GD50-160	380	298	—	198	110	30	120	12
GD50-200	400	294	—	194	110	30	120	12
GD50-250	530	290	—	190	110	30	150	12
GD65-125	385	318	—	218	110	30	120	12
GD65-125A	385	318	—	218	110	30	120	12
GD65-160	420	308	—	208	110	30	120	12
GD65-200	450	230	—	206	110	30	120	12
GD65-200A	450	230	—	206	110	30	120	12
GD65-250	570	304	—	204	110	30	150	12
GD65-250A	570	304	—	204	110	30	150	12
GD80-130	440	318	—	218	110	30	120	12
GD80-130A	440	318	—	218	110	30	120	12
GD80-160	480	324	—	224	110	30	120	12
GD80-160A	480	324	—	224	110	30	120	12
GD80-200	480	318	—	218	110	30	150	12
GD80-200A	480	318	—	218	110	30	120	12
GD100-140	480	325	—	225	110	30	150	12
GD100-160	510	338	—	238	110	30	150	12
GD100-160A	510	338	—	238	110	30	150	12
GD125-400	810	500	340	—	—	45	200	20
GD125-400A	810	500	340	—	—	45	200	20
GD150-250	810	500	340	—	—	45	200	20
GD150-315	810	500	340	—	—	45	200	20
GD150-315A	810	500	340	—	—	45	200	20
GD150-315B	810	500	340	—	—	45	200	20

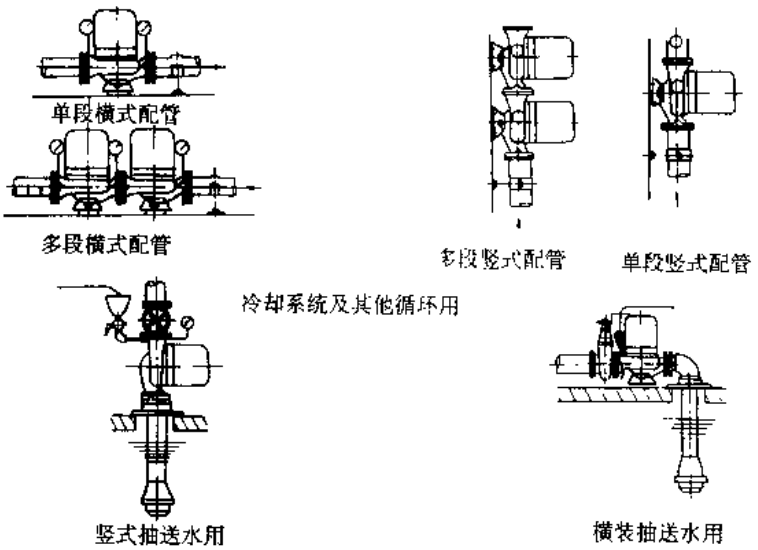

图 3-511　GD 型立式单级单吸管道离心泵的安装方式示意（广州第一水泵厂）

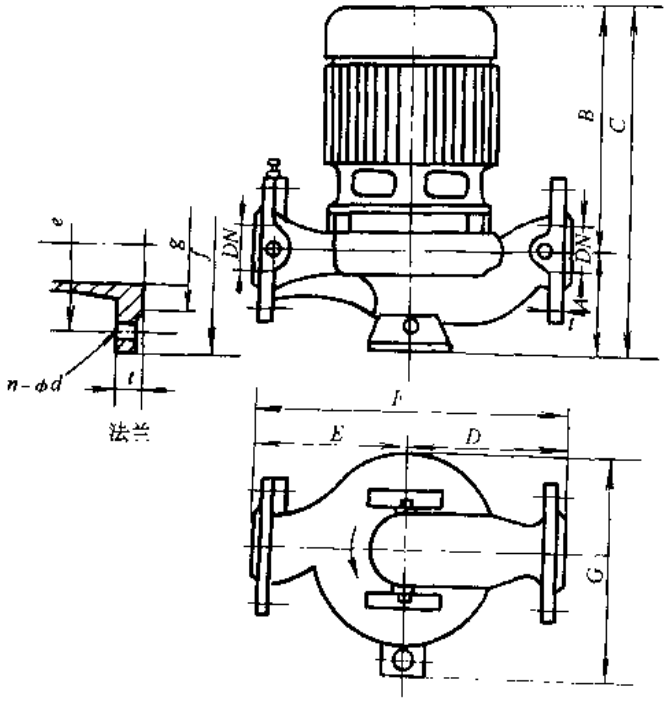

图 3-512 GD 型立式单级单吸
管道离心泵的外形及安装尺寸（广州第一水泵厂）

GD 型立式单级单吸管道离心泵外形及安装尺寸（广州第一水泵厂） 表 3-195

泵型号	外形尺寸（mm）							法兰尺寸（mm）							重量
	A	B	C	D	E	F	G	DN	f	e	g	t	n	φd	(kg)
GD25-15	65	260	326	130	130	260	180	G1							21
GD32-20	80	267	347	140	140	280	230	32	120	90	70	16	4	13.5	30
GD40-15	95	267	362	150	150	300	236	40	130	100	80	18	4	13.5	41
GD40-20	95	292	387	150	150	300	236	40	130	100	80	18	4	13.5	43
GD40-30	95	375	470	170	160	330	300	40	130	100	80	18	4	13.5	52
GD50-8	70	216	286	140	125	265	285	50	140	110	90	18	4	13.5	30
GD50-17	100	350	450	160	150	310	259	50	140	110	90	18	4	13.5	46
GD50-30	100	415	515	170	160	330	300	50	140	110	90	18	4	13.5	60
GD50-40	100	430	490	200	180	380	345	50	140	110	90	18	4	13.5	59
GD50-50	100	430	530	200	180	380	320	50	140	110	90	18	4	13.5	68
GD65-19	110	375	485	175	170	345	300	65	160	130	110	18	4	13.5	58
GD65-30	110	425	535	185	175	365	340	65	160	130	110	18	4	13.5	78
GD65-50	120	490	610	210	200	410	360	65	160	130	110	18	4	13.5	126
GD80-21	125	435	560	200	175	375	340	80	190	150	125	18	4	17.5	90
GD80-30	128	492	620	210	185	395	360	80	190	150	125	18	4	17.5	118
GD80-40	128	510	638	235	205	440	385	80	190	150	125	18	4	17.5	136
GD80-50	130	660	790	245	215	460	385	80	200	160	130	30	8	17.5	171
GD100-21	140	510	650	235	205	440	390	100	210	170	145	20	4	17.5	122
GD100-19	155	521	676	235	205	440	410	100	210	170	145	20	4	17.5	130

续表

泵型号	外形尺寸（mm）							法兰尺寸（mm）							重量
	A	B	C	D	E	F	G	DN	f	e	g	t	n	φd	(kg)
GD100-30	140	510	650	235	205	440	390	100	210	170	145	20	4	17.5	126
GD100-50	155	685	840	235	215	450	430	100	220	180	150	24	8	17.5	220
GD100-32	165	710	875	250	215	465	420	100	220	180	150	28	8	17.5	231
GD100-32A	165	710	875	250	215	465	420	100	220	180	150	28	8	17.5	212
GD125-20	200	730	930	380	330	710	400	125	250	210	175	26	8	17.5	294
GD150-20	210	790	1000	360	300	660	500	150	285	240	210	28	8	22	360
GD200-18	270	830	1100	420	380	800	500	200	340	295	265	30	8	22	426
GD200-24	270	830	1100	420	380	800	500	200	340	295	265	30	8	22	494
GD200-32	245	960	1205	400	450	850	600	200	340	295	265	30	8	22	635
GD200-48	260	1260	1520	500	450	950	550	200	340	295	265	30	8	22	840
GD200-20	280	920	1200	450	450	900	500	250	405	355	320	32	12	22	660
GD200-32	260	1405	1665	500	450	950	600	250	405	355	320	32	12	22	932

六、成套供应范围

GD 型立式单级单吸管道离心泵成套供应范围见表 3-196。

GD 型立式单级单吸管道离心泵成套供应　　**表 3-196**

项　目	名　称	数　量	备　注
主　机	泵	1	
	电动机	1	
附　件			
工　具			

3.1.49　GDF 型耐腐蚀管道泵

一、适用范围

GDF 型耐腐蚀管道泵供输送清水或不含固体颗粒有腐蚀性的液体，液体温度不超过 100℃。适用于空调系统、冷却塔、水塔、园林喷泉、浴室、无压锅炉、高层建筑等给水。也适用于轻纺、石油、化工、医药等部门。

二、型号意义说明

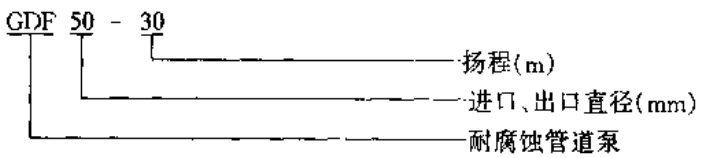

三、结构

GDF 型耐腐蚀管道泵进口、出口在同一水平轴线上。泵的轴向力采用水力平衡，轴封采用耐腐蚀机械密封。

四、性能

GDF 型耐腐蚀管道泵性能见表 3-197。

GDF 型耐腐蚀管道泵性能 表 3-197

泵型号	流量 Q (m³/h)	扬程 H (m)	配用电动机 功率 (kW)	配用电动机 转速 n (r/min)	配用电动机 电压 (V)	汽蚀余量 (NPSH)r (m)	出口、进口管径 (mm)	适用冷气系统 (t)	主要生产厂
GDF25-15	1.5 4 6.5	20 15 10	0.46	2800	220 单相	4	25	3～5	广州市第一水泵厂
GDF32-20	3 6 8	23 20 15	0.75	2800	220 单相	4	32	3～10	
GDF40-15	7.2 11.4 15.6	16 15 12	1.1	2900	220/380	4	40	15～20	
GDF40-20	7.2 11.4 15.6	21 20 16	1.5	2900	220/380	4	40	15～20	
GDF40-30	7.2 11.4 15.6	33 30 23	2.2	2900	220/380	5	40	15～20	
GDF50-8	10.8 18 22	9.5 8 7	0.75	2800	220/380	4	50	25～30	
GDF50-17	10.8 18 25.2	21 17.5 13.5	1.5	2900	220/380	4	50	25～30	
GDF50-30	10.8 18 25.2	33 30 23	3	2900	380	5	50	25～30	
GDF50-40	10.8 18 25.2	42 40 33	4	2900	380	5	50	25～30	
GDF50-50	10.8 18 25.2	52 50 42	5.5	2900	380	5	50	25～30	
GDF65-19	18 25.2 36	20 19 14	2.2	2900	220/380	4	65	40～50	
GDF65-30	18 25.2 36	33 30 23	4	2900	380	5	65	40～50	
GDF65-50	18 25.2 36	52 50 42	7.5	2900	380	5	65	40～50	
GDF80-21	30 42 54	24 21 16	4	2900	380	4	80	60～80	
GDF80-30	30 42 54	33 30 23	5.5	2900	380	5	80	65～80	
GDF80-40	30 42 54	43 40 32	7.5	2900	380	5	80	65～80	
GDF80-50	30 42 54	52 50 42	11	2900	380	5	80	65～80	
GDF100-21	39 60 75	24 21 16	5.5	2900	380	4	100	80～100	
GDF100-30	30 50 60	32 30 23	7.5	2900	380	5	100	80～100	
GDF100-50	30 50 60	52 50 42	15	2900	380	5	100	80～100	
GDF100-19	60 90 120	21 19 14	7.5	2900	380	5	100	120～150	
GDF100-32	60 90 120	34 32 29	15	2900	380	5	100	120～150	
GDF100-32A	60 90 120	30 28 26	11	2900	380	5	100	120～150	
GDF125-20	110 160 200	23 20 17	15	1480	380	5	125	160～200	
GDF150-20	120 200 240	23 20 17.5	18.5	1480	380	5	150	200～240	
GDF200-18	200 280 340	20 18 15	22	1480	380	5	200	240～340	
GDF200-24	200 280 340	26 24 21	30	1480	380	5	200	240～340	

五、外形及安装尺寸

GDF 型耐腐蚀管道泵的外形及安装尺寸见图 3-513 和表 3-198。

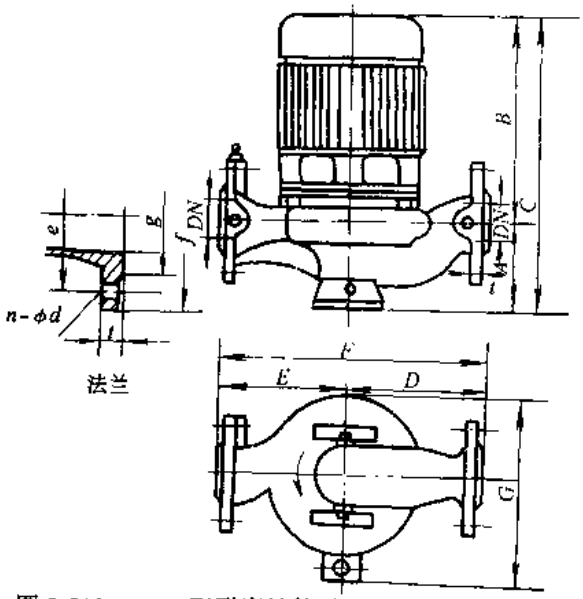

图 3-513 GDF 型耐腐蚀管道泵的外形及安装尺寸

GDF 型耐腐蚀管道泵的外形及安装尺寸　　**表 3-198**

泵型号	外形尺寸 (mm)							法兰尺寸 (mm)							重量 (kg)
	A	B	C	D	E	F	G	DN	f	e	g	t	n	φd	
GDF25-15	65	260	325	130	130	260	180	G1							21
GDF32-20	80	320	450	140	140	280	230	32	120	90	70	16	4	13.5	30
GDF40-15	95	370	455	150	150	300	236	40	130	100	80	18	4	13.5	41
GDF40-20	95	385	480	150	150	300	236	40	130	100	80	18	4	13.5	43
GDF40-30	95	409	504	170	160	330	300	40	130	100	80	18	4	13.5	52
GDF50-8	70	319	389	140	125	265	285	50	140	110	90	18	4	13.5	30
GDF50-17	100	385	485	160	150	310	259	50	140	110	90	18	4	13.5	46
GDF50-30	100	467	567	170	160	330	300	50	140	110	90	18	4	13.5	60
GDF50-40	100	504	604	200	180	380	345	50	140	110	90	18	4	13.5	59
GDF50-50	100	504	604	200	180	380	320	50	140	110	90	18	4	13.5	68
GDF65-19	110	400	510	175	170	345	300	65	160	130	110	18	4	13.5	58
GDF65-30	110	487	597	185	175	365	340	65	160	130	110	18	4	13.5	75
GDF65-50	120	564	684	210	200	410	360	65	160	130	110	18	4	13.5	92
GDF80-21	125	487	612	200	175	375	340	80	190	150	125	18	4	17.5	80
GDF80-30	128	566	694	210	185	395	360	80	190	150	125	18	4	17.5	97
GDF80-40	128	566	694	235	205	440	385	80	190	150	125	18	4	17.5	125
GDF80-50	130	734	864	245	215	460	385	80	200	160	130	30	8	17.5	155
GDF100-21	140	572	712	235	205	440	390	100	210	170	145	20	4	17.5	108
GDF100-30	155	572	712	235	205	440	410	100	210	170	145	20	4	17.5	122
GDF100-50	140	759	914	235	205	440	390	100	210	170	145	20	4	17.5	120
GDF100-19	155	572	727	235	215	450	430	100	220	180	150	24	8	17.5	185
GDF100-32	165	810	975	250	215	465	420	100	220	180	150	28	8	17.5	192
GDF100-32A	165	810	975	250	215	465	420	100	220	180	150	28	8	17.5	192
GDF125-20	200	830	1030	380	330	710	400	125	250	210	175	26	8	17.5	210
GDF150-20	210	890	1100	360	300	660	500	150	285	240	210	28	8	22	245
GDF200-18	270	930	1200	420	380	800	500	200	340	295	265	30	8	22	295
GDF200-24	270	930	1200	420	380	800	500	200	340	295	265	30	8	22	295

六、成套供应范围

GDF 型耐腐蚀管道泵成套供应范围见表 3-199。

GDF 型耐腐蚀管道泵成套供应范围 表 3-199

项　目	名　称	数　量	备　注
主　机	泵 电动机	1 1	
附　件			
工　具			

注：订货时须写明性能、介质、使用温度、材质要求等。

3.1.50 GDL 型立式多级管道离心泵

一、适用范围

GDL 型立式多级管道离心泵供输送清水或物理、化学性质类似水的液体，液体温度不大于 105℃，压力不大于 1.6MPa。适用于建筑物和厂区给水，特别适用于高层建筑多台泵并联给水。

二、型号意义说明

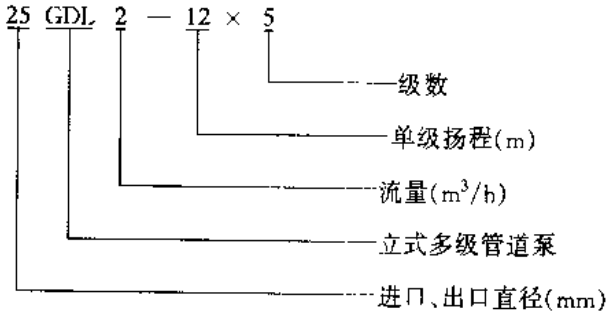

三、结构

GDL 型立式多级管道离心泵进出水口位于同一水平线上，全部过水部件叶轮、导叶均用不锈钢冲压而成，泵体和电动机座用铸铁制造。轴承采用 WC 滑动轴承，轴封采用耐磨机械密封。

四、性能

GDL 型立式多级管道离心泵性能见表 3-200。

GDL 型立式多级管道离心泵性能 表 3-200

泵型号	级数	流量 Q (m³/h)	扬程 H (m)	转速 n (r/min)	效率 η (%)	轴功率 (kW)	电动机功率 (kW)	汽蚀余量 $(NPSH)_r$ (m)	进口、出口直径 (mm)	重量 (kg)	主要生产厂
25GDL2-12	3	2	36	2900	30	0.65	1.1	1.7	25	69	广州市第一水泵厂
	4		48			0.87	1.1			75	
	5		60			1.09	1.5			23.5	
	6		72			1.30	1.5			90	
	7		84			1.52	2.2			103	
	8		96			1.74	2.2			108	
	9		108			1.96	2.2			114	
	10		120			2.17	3			135	
	11		132			2.39	3			141	
	12		144			2.61	3			148	

续表

泵型号	级数	流量 Q (m^3/h)	扬程 H (m)	转速 n (r/min)	效率 η (%)	轴功率 (kW)	电动机功率 (kW)	汽蚀余量 $(NPSH)_r$ (m)	进口、出口直径 (mm)	重量 (kg)	主要生产厂
25GDL4-11	3	4	33	2900	40	0.9	1.5	1.7	25	73	广州市第一水泵厂
	4		44			1.2	1.5			79	
	5		55			1.49	2.2			92	
	6		66			1.79	2.2			98	
	7		77			2.09	3			119	
	8		88			2.39	3			125	
	9		99			2.69	3			130	
	10		110			2.99	4			141	
	11		121			3.29	4			148	
	12		132			3.59	4			155	
	13		143			3.89	4			162	
40GDL6-12	3	6	36	2900	52	1.13	1.5	1.7	40	1.4	
	4		48			1.5	2.2			1.36	
	5		60			1.88	2.2			150	
	6		72			2.26	3			195	
	7		84			2.64	3			207	
	8		96			3.01	3			220	
	9		108			3.37	4			233	
	10		120			3.77	4			256	
	11		132			4.15	5.5			281	
	12		144			4.52	5.5			293	
50GDL12-15	2	12	30	2900	56	1.75	2.2	1.8	50	122	
	3		45			2.63	3			151	
	4		60			3.5	4			169	
	5		75			4.27	5.5			216	
	6		90			5.25	5.5			229	
	7		105			6.12	7.5			249	
	8		120			7.0	7.5			262	
	9		135			7.87	11			321	
	10		150			8.75	11			337	
50GDL18-15	2	18	30	2900	62	2.37	3	1.8	50	153	
	3		45			3.55	4			158	
	4		60			4.74	5.5			194	
	5		75			5.93	7.5			225	
	6		90			7.11	7.5			238	
	7		105			8.30	11			301	
	8		120			9.48	11			313	
	9		135			10.67	15			343	
	10		150			11.85	15			359	
65GDL24-12	2	24	24	2900	65	2.41	3	3	65	150	
	3		36			3.62	4			186	
	4		48			4.83	5.5			217	
	5		60			6.03	7.5			237	
	6		72			7.24	7.5			252	
	7		84			8.45	11			310	
	8		96			9.65	11			324	
	9		108			10.85	15			345	
	10		120			12.06	15			358	

续表

泵型号	级数	流量 Q (m^3/h)	扬程 H (m)	转速 n (r/min)	效率 η (%)	轴功率 (kW)	电动机功率 (kW)	汽蚀余量 $(NPSH)_r$ (m)	进口、出口直径 (mm)	重量 (kg)	主要生产厂
80GDL36-12	2	36	24	2900	68	3.46	4	3.5	80	163	广州市第一水泵厂
	3		36			5.19	5.5			213	
	4		48			6.92	7.5			233	
	5		60			8.65	11			293	
	6		72			10.38	11			307	
	7		84			12.11	15			328	
	8		96			13.84	15			342	
	9		108			15.57	18.5			402	
	10		120			17.3	18.5			417	
80GDL54-14	2	54	28	2900	70	5.88	7.5	4	80	194	
	3		42			8.82	11			271	
	4		56			11.76	15			294	
	5		70			14.7	18.5			355	
	6		84			17.64	18.5			371	
	7		98			20.58	22			399	
100GDL72-16	2	72	32	2900	70	8.59	11	4.5	100	256	
	3		48			12.88	15			296	
	4		64			17.18	18.5			358	
	5		80			21.47	22			388	
	6		96			25.77	30				
	7		112			30.06	30				

五、外形及安装尺寸

GDL 型立式多级管道泵的外形及安装尺寸见图 3-514 和表 3-201。

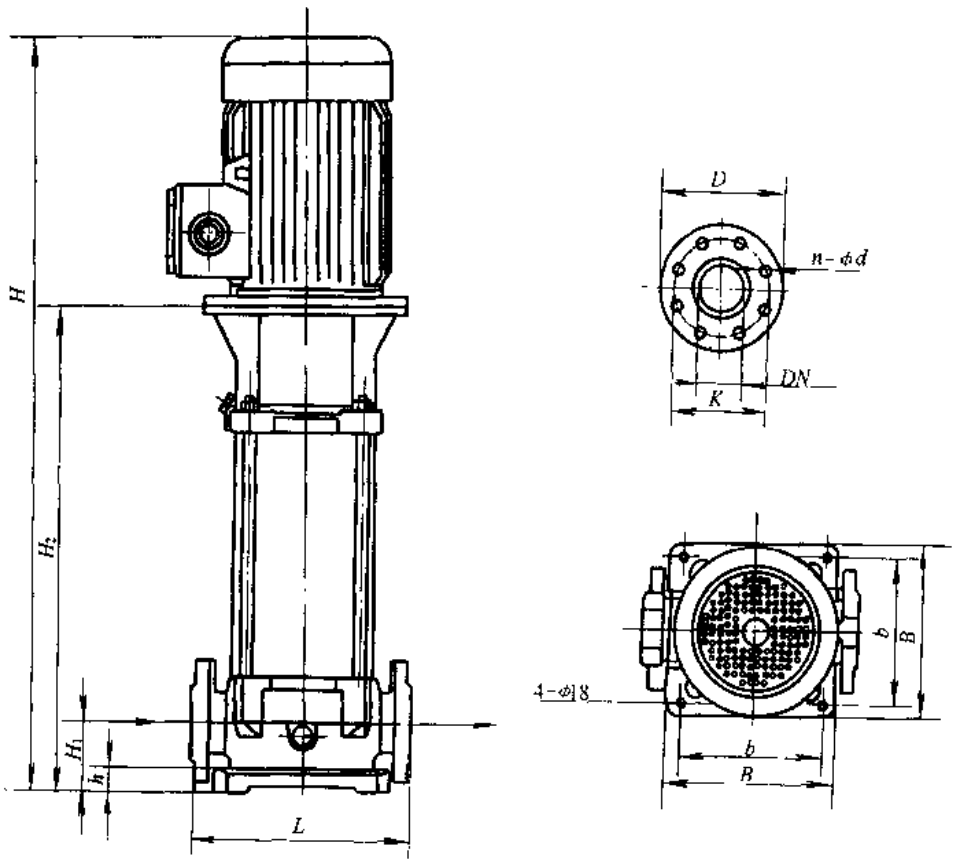

图 3-514 GDL 型立式多级管道泵外形及安装尺寸

GDL 型立式多级管道离心泵外形及安装尺寸 表 3-201

泵型号	级数	电动机 (kW)	H	H_1	H_2	h	L	B	b	进口、出口法兰			
										DN	K	D	n-ϕd
25GDL2-12	3	1.1	650	60	415	20	300	235	200	25	64	100	2-12
	4	1.1	690		455								
	5	1.5	730		495								
	6	1.5	795		535								
	7	2.2	835		575								
	8	2.2	900		615								
	9	2.2	940		655								
	10	3	9195		695								
	11	3	1035		735								
	12	3	1075		775								
25GDL4-11	3	1.5	650		415								
	4	1.5	715		455								
	5	2.2	780		495								
	6	2.2	820		535								
	7	3	860		575								
	8	3	900		615								
	9	3	975		655								
	10	4	1010		695								
	11	4	1055		735								
	12	4	1095		775								
	13	4	1135		815								
40GDL6-12	2	1.5	520	80	435	25	360	300	235	40	110	150	4-18
	3	1.5	570		485								
	4	2.2	620		535								
	5	2.2	670		585								
	6	3	955		635								
	7	3	1065		745								
	8	3	1120		795								
	9	4	1185		845								
	10	4	1235		895								
	11	5.5	1340		945								
	12	5.5	1390		945								
50GDL12-15	2	2.2	875	100	540	25	360	300	235	50	125	160	4-18
	3	3	935		615								
	4	4	1030		690								
	5	5.5	1160		765								
	6	5.5	1265		870								
	7	7.5	1410		975								
	8	7.5	1515		1080								
	9	11	1695		1185								
	10	11	1800		1290								

续表

泵型号	级数	电动机(kW)	H	H_1	H_2	h	L	B	b	进口、出口法兰			
										DN	K	D	n-ϕd
50GDL18-15	2	3	860	100	540	25	360	300	235	50	125	160	4-78
	3	4	955		615								
	4	5.5	1080		690								
	5	7.5	1200		765								
	6	7.5	1305		870								
	7	11	1485		995								
	8	11	1595		1100								
	9	15	1675		1185								
	10	15	1780		1290								
65GDL24-12	2	3	860	110	540	30	360	300	235	65	145	185	4-18
	3	4	955		615								
	4	5.5	1080		690								
	5	7.5	1200		765								
	6	7.5	1305		870								
	7	11	1485		995								
	8	11	1595		1100								
80GDL36-12	2	4	880	130	540	30	420	370	300	80	160	200	8-18
	3	5.5	1010		615								
	4	7.5	1125		690								
	5	11	1255		765								
	6	11	1365		870								
	7	15	1485		995								
	8	15	1595		1100								
80GDL54-14	2	7.5	1065		630								
	3	11	1205		715								
	4	15	1335		800								
	5	18.5	1420		885								
	6	18.5	1505		970								
	7	22	1615		1055								
	8												
	9												
100GDL72-16	2	11	1120	160	630	36	520	400	350	100	180	220	8-18
	3	15	1250		715								
	4	18.5	1335		800								
	5	22	1445		885								
	6	30	1635		970								
	7	30	1720		1055								

六、成套供应范围

GDL 型立式多级管道离心泵成套供应范围见表 3-202。

GDL 型立式多级管道离心泵成套供应范围　表 3-202

项　目	名　称	数　量	备　注
主　机	泵 电动机	1 1	
附　件			
工　具			

3.1.51　GDLF 型立式多级单吸管道不锈钢泵

一、适用范围

GDLF 型立式多级单吸管道不锈钢泵供输送清水或物理化学性质类似于水的液体。主要用于高层建筑、也可用于城镇、厂矿给水排水、消防给水以及空调机组循环水等。

二、型号意义说明

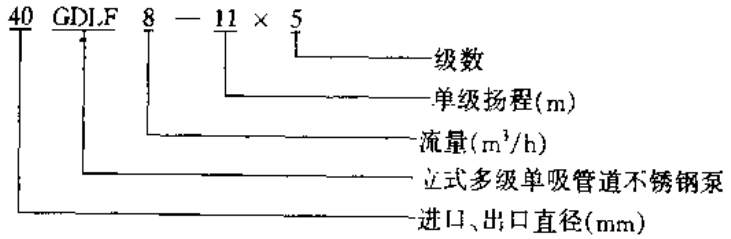

三、结构

GDLF 型立式多级单吸管道不锈钢泵进口、出口位于同一水平线上，全部过水部件均用不锈钢冲压而成。轴承采用 WC 滑动轴承，轴封采用耐磨机械密封。

四、性能

GDLF 型立式多级单吸管道不锈钢泵性能曲线见图 3-515 和表 3-203。

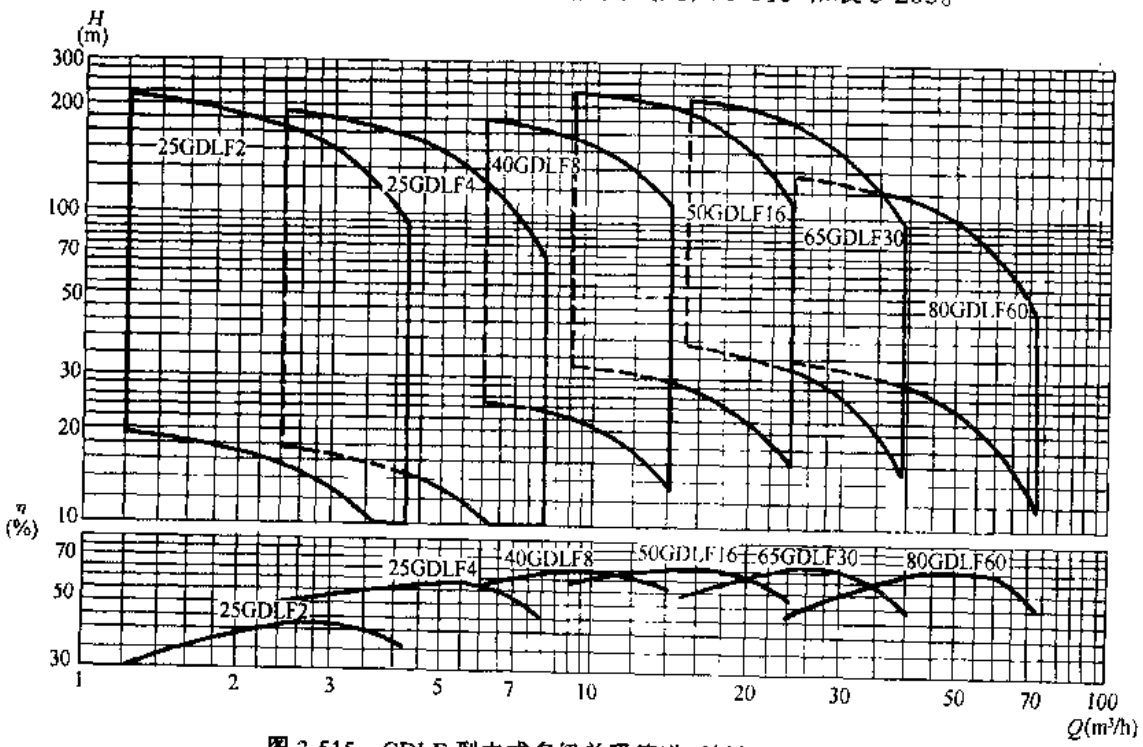

图 3-515　GDLF 型立式多级单吸管道不锈钢泵性能曲线

GDLF 型立式多级单吸管道不锈钢泵性能 表 3-203

泵型号	流量 Q (m³/h)	扬程 H (m)	转速 n (r/min)	设计点效率 η (%)	配套功率 (kW)	进口、出口直径 (mm)	汽蚀余量 (NPSH)r (m)	重量 (kg)	主要生产厂
25GDLF2-8×2	0.6 2 4	20.5 16 8.8	2900	36	0.37	25			广州市第一水泵厂
25GDLF2-8×3	0.6 2 4	30.5 24 13	2900	36	0.37	25			
25GDLF2-8×4	0.6 2 4	40.5 32 17.5	2900	36	0.55	25			
25GDLF2-8×5	0.6 2 4	51 40 22	2900	36	0.75	25			
25GDLF2-8×6	0.6 2 4	61 48 26.5	2900	36	0.75	25			
25GDLF2-8×7	0.6 2 4	71 56 31	2900	36	1.1	25			
25GDLF2-8×8	0.6 2 4	81 64 35	2900	36	1.1	25			
25GDLF2-8×9	0.6 2 4	91 72 40	2900	36	1.1	25			
25GDLF2-8×11	0.6 2 4	112 88 48	2900	36	1.5	25			
25GDLF2-8×12	0.6 2 4	122 96 53	2900	36	1.5	25			
25GDLF2-8×14	0.6 2 4	142 112 62	2900	36	2.2	25			
25GDLF2-8×16	0.6 2 4	163 128 71	2900	36	2.2	25			
25GDLF2-8×18	0.6 2 4	183 144 79	2900	36	2.2	25			
25GDLF2-8×20	0.6 2 4	203 160 88	2900	36	3	25			

续表

泵型号	流量 Q (m^3/h)	扬程 H (m)	转速 n (r/min)	设计点效率 η (%)	配套功率 (kW)	进口、出口直径 (mm)	汽蚀余量 $(NPSH)_r$ (m)	重量 (kg)	主要生产厂
25GDLF2-8×22	0.6 2 4	224 176 97	2900	36	3	25			广州市第一水泵厂
25GDLF2-8×24	0.6 2 4	244 192 106	2900	36	3	25			
25GDLF4-7×2	2.4 4 8	17 15 5.5	2900	55	0.37	25			
25GDLF4-7×3	2.4 4 8	25.5 22 8.6	2900	55	0.55	25			
25GDLF4-7×4	2.4 4 8	34 30 11	2900	55	0.75	25			
25GDLF4-7×5	2.4 4 8	42.5 37 14	2900	55	1.1	25			
25GDLF4-7×6	2.4 4 8	51 44 17	2900	55	1.1	25			
25GDLF4-7×7	2.4 4 8	60 52 19.5	2900	55	1.1	25			
25GDLF4-7×8	2.4 4 8	68 59 22.5	2900	55	1.5	25			
25GDLF4-7×9	2.4 4 8	77 66 25	2900	55	1.5	25			
25GDLF4-7×11	2.4 4 8	94 81 31	2900	55	2.2	25			
25GDLF4-7×13	2.4 4 8	11.1 96 36	2900	55	2.2	25			
25GDLF4-7×14	2.4 4 8	120 103 39	2900	55	3	25			
25GDLF4-7×16	2.4 4 8	137 118 45	2900	55	3	25			

续表

泵型号	流量 Q (m³/h)	扬程 H (m)	转速 n (r/min)	设计点效率 η (%)	配套功率 (kW)	进口、出口直径 (mm)	汽蚀余量 (NPSH)r (m)	重量 (kg)	主要生产厂
25GDLF4-7×18	2.4 4 8	154 133 50	2900	55	3	25			广州市第一水泵厂
25GDLF4-7×20	2.4 4 8	171 148 56	2900	55	4	25			
25GDLF4-7×22	2.4 4 8	188 162 61	2900	55	4	25			
25GDLF4-7×24	2.4 4 8	205 177 67	2900	55	4	25			
40GDLF8-11×2	5 8 14	25.5 23 13.2	2900	60	1.1	40			
40GDLF8-11×3	5 8 14	38.3 35 20	2900	60	1.5	40			
40GDLF8-11×4	5 8 14	51 46 26.5	2900	60	2.2	40			
40GDLF8-11×5	5 8 14	64 58 33	2900	60	2.2	40			
40GDLF8-11×6	5 8 14	77 69 40	2900	60	3	40			
40GDLF8-11×8	5 8 14	102 92 53	2900	60	4	40			
40GDLF8-11×9	5 8 14	115 103 60	2900	60	4	40			
40GDLF8-11×11	5 8 14	140 126 73	2900	60	5.5	40			
40GDLF8-11×12	5 8 14	153 138 80	2900	60	5.5	40			
40GDLF8-11×14	5 8 14	179 101 93	2900	60	7.5	40			

续表

泵型号	流量 Q (m^3/h)	扬程 H (m)	转速 n (r/min)	设计点效率 η (%)	配套功率 (kW)	进口、出口直径 (mm)	汽蚀余量 $(NPSH)_r$ (m)	重量 (kg)	主要生产厂
40GDLF8-11×16	5 8 14	204 184 106	2900	60	7.5	40			广州市第一水泵厂
50GDLF16-13×2	5 8 14	33 26 14.3	2900	67	2.2	50			
50GDLF16-13×3	8 16 24	49.5 39 21.5	2900	67	3	50			
50GDLF16-13×4	8 16 24	66 52 28.6	2900	67	4	50			
50GDLF16-13×5	8 16 24	82 65 52.8	2900	67	5.5	50			
50GDLF16-13×6	8 16 24	99 78 43	2900	67	5.5	50			
50GDLF16-13×7	8 16 24	115 91 50	2900	67	7.5	50			
50GDLF16-13×8	8 16 24	132 104 57	2900	67	7.5	50			
50GDLF16-13×10	8 16 24	165 130 72	2900	67	11	50			
50GDLF16-13×12	8 16 24	198 156 86	2900	67	11	50			
50GDLF16-13×14	8 16 24	231 182 100	2900	67	15	50			
50GDLF16-13×15	8 16 24	247 195 108	2900	67	15	50			
65GDLF30-13×2	14 30 36	39 26.5 19	2900	67	4	65			
65GDLF30-13×3	14 30 36	58 40 29	2900	67	5.5	65			

续表

泵型号	流量 Q (m^3/h)	扬程 H (m)	转速 n (r/min)	设计点效率 η (%)	配套功率 (kW)	进口、出口直径 (mm)	汽蚀余量 $(NPSH)_r$ (m)	重量 (kg)	主要生产厂
65GDLF30-13×4	14 30 36	78 53 38	2900	67	7.5	65			广州市第一水泵厂
65GDLF30-13×5	14 30 36	97 66 48	2900	67	11	65			
65GDLF30-13×6	14 30 36	117 79 58	2900	67	11	65			
65GDLF30-13×7	14 30 36	136 92 67	2900	67	15	65			
65GDLF30-13×8	14 30 36	155 106 77	2900	67	15	65			
65GDLF30-13×9	14 30 36	175 119 86	2900	67	15	65			
65GDLF30-13×10	14 30 36	194 132 96	2900	67	18.5	65			
65GDLF30-13×11	14 30 36	214 145 106	2900	67	18.5	65			
65GDLF30-13×12	14 30 36	233 158 115	2900	67	22	65			
80GDLF60-9×2	24 60 72	33 19 12	2900	66	5.5	80			
80GDLF60-9×3	24 60 72	51 28 17	2900	66	7.5	80			
80GDLF60-9×4	24 60 72	67 38 23	2900	66	11	80			
80GDLF60-9×5	24 60 72	84 48 28	2900	66	15	80			
80GDLF60-9×6	24 60 72	102 58 35	2900	66	15	80			

续表

泵型号	流量 Q (m³/h)	扬程 H (m)	转速 n (r/min)	设计点效率 η (%)	配套功率 (kW)	进口、出口直径 (mm)	汽蚀余量 (NPSH)r (m)	重量 (kg)	主要生产厂
80GDLF60-9×7	24 60 72	118 67 40	2900	66	18.5	80			广州市第一水泵厂
80GDLF60-9×8	24 60 72	135 77 46	2900	66	22	80			

五、外形及安装尺寸

GDLF 型立式多级单吸管道不锈钢泵的安装尺寸见图 3-516 和表 3-204。

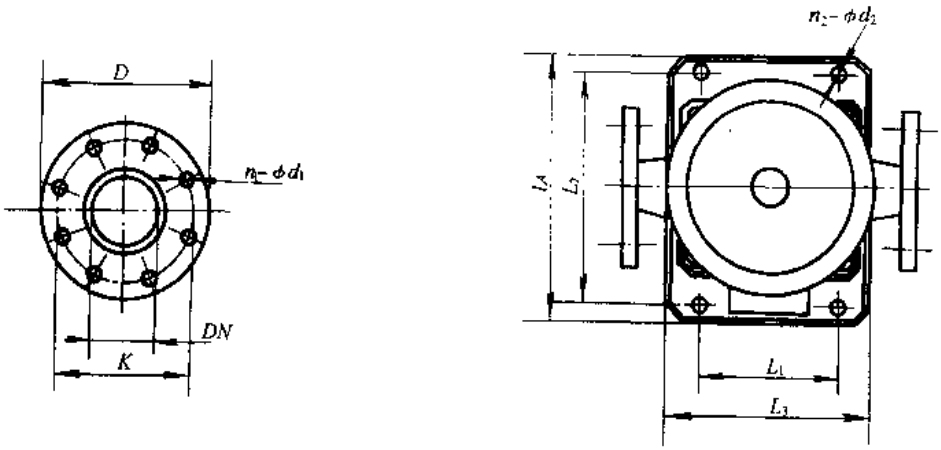

图 3-516　GDLF 型立式多级单吸管道不锈钢泵的安装尺寸

GDLF 型立式多级单吸管道不锈钢泵的安装尺寸 (mm)　　**表 3-204**

泵型号	L_1	L_2	L_3	L_4	n_2-ϕd_2	进口、出口法兰尺寸			
						DN	K	D	n_1-ϕd_1
25GDLF2	100	180	150	210	4-13	用对接法兰装			
25GDLF4	100	180	150	210	4-13				
40GDLF8	130	215	190	245	4-13				
50GDLF16	130	215	190	245	4-13				
65GDLF30	180	260	250	300	4-18	65	145	185	4-18
80GDLF60	220	300	290	340	4-18	80	160	200	4-18

六、成套供应

GDLF 型立式多级单吸管道不锈钢泵成套供应范围见表 3-205。

GDLF 型立式多级单吸管道不锈钢泵成套供应范围 表 3-205

项目	名称	数量	备注
主机	泵 电动机	1 1	
附件			
工具			

3.1.52 GDR、GDR_Y 型热水、热油管道泵

一、用途

GDR 型热水管道泵供输送热水或物理化学性质类似于水的液体。适用于采暖、浴室、冷热水循环及锅炉排水；GDR_Y 型热油管道泵采用防爆电动机，适用于输送冷热易燃易爆石油制品。

二、型号意义说明

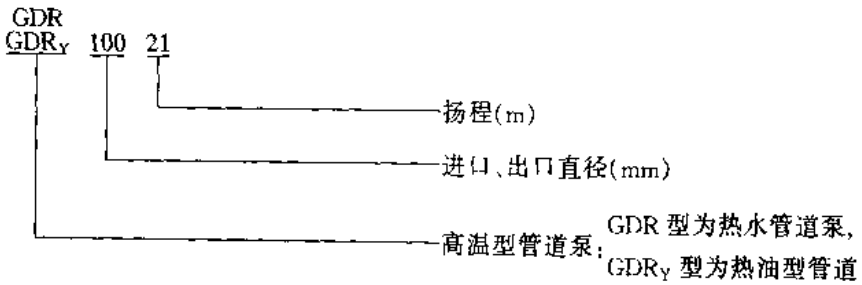

三、结构

GDR、GDR_Y 型热水、热油管道泵进口、出口在同一水平轴线上。通过刚性轴套与电动机联接传动，采用全封阀式球轴承。

四、性能

GDR、GDR_Y 型热水、热油管道泵性能见表 3-206。

GDR、GDR_Y 型热水、热油管道泵性能 表 3-206

泵型号	流量		扬程 H (m)	转速 n (r/min)	效率 η (%)	配套功率 (kW)	电压 (V)	汽蚀余量 $(NPSH)_r$ (m)	最高使用温度 t (℃)	主要生产厂
	m^3/h	L/s								
GDR GDR_Y 32-20	3.6 6 7.2	1.0 1.67 2	21 20 19	2800	40 51 53	0.75	220 380	2.5	120	广州市第一水泵厂
GDR GDR_Y 40-15	7.2 11.4 15.6	2 3.16 4.3	16 15 12	2900	50 58.5 57	1.1	220 380	2.5	120	
GDR GDR_Y 40-20	7.2 11.4 15.6	2 3.16 4.3	21 20 18	2900	52 60 62	1.5	220 380	2.5	120	
GDR GDR_Y 40-30	7.2 11.4 15.6	2 3.16 4.3	33 30 23	2900	42 52 49	2.2	220 380	2.5	185	

续表

泵型号	流量 m³/h	流量 L/s	扬程 H (m)	转速 n (r/min)	效率 η (%)	配套功率 (kW)	电压 (V)	汽蚀余量 (NPSH)r (m)	最高使用温度 t (℃)	主要生产厂
GDR GDRY 50-17	10.8 18 21.6	3 5 6	19 17.5 16.2	2900	54 66 67	1.5	220 380	2.5	120	广州市第一水泵厂
GDR GDRY 50-30	10.8 18 21.6	3 5 6	32 30 27	2900	46 58.5 58	3	380	3	185	
GDR GDRY 50-50	10.8 18 21.6	3 5 6	48.5 50 45	2900	40 52 53	5.5	380	3	185	
GDR GDRY 65-19	15 25 30	4.17 6.94 8.33	21 19 17	2900	60 70.0 69	2.2	380	3	120	
GDR GDRY 65-30	15 25 30	4.17 6.94 8.33	33 30 23	2900	55 64.5 62	4	380	3	185	
GDR GDRY 65-50	15 25 30	4.17 6.94 8.33	53 50 45	2900	47 56 55	7.5	380	3 3.5 3.6	185	
GDR GDRY 65-80	15 25 30	4.17 6.94 8.33	82 80 78	2900	37 50 52	15	380	3 3.5 3.6	185	
GDR GDRY 80-21	30 42 54	8.3 11.67 15	23 21 19	2900	67 74 71	4	380	2.8 3 4	185	
GDR GDRY 80-30	30 42 54	8.3 11.67 15	32 30 24	2900	62 72.5 64	5.5	380	2.8 3 4	185	
GDR GDRY 80-40	30 42 54	8.3 11.67 15	43 40 32	2900	65 69.5 67	7.5	380	3 3.5 3.8	185	
GDR GDRY 80-60	30 42 54	8.3 11.67 15	62 60 56	2900	50 61 62	15	380	3 3.5 3.8	185	
GDR GDRY 100-19	60 90 115	16.7 25 31.9	23 19 14	2900	69 75 64	7.5	380	3 3.5 3.8	185	
GDR GDRY 100-21	39 60 75	10.8 16.7 20.8	24 21 16	2900	64 73 69	5.5	380	3 3.5 4	185	
GDR GDRY 100-32A	60 90 115	16.7 25 31.9	32 28 24	2950	65 73 70	11	380	3.5 4 5	185	
GDR GDRY 100-30	30 50 60	8.3 13.9 16.7	34 30 24	2900	62 70 68	7.5	380	3 3.2 3.5	185	

续表

泵型号	流量 m³/h	流量 L/s	扬程 H (m)	转速 n (r/min)	效率 η (%)	配套功率 (kW)	电压 (V)	汽蚀余量 (NPSH)r (m)	最高使用温度 t (℃)	主要生产厂
GDR GDRY 100-50	30	8.3	53	2950	52	15	380	3	185	广州市第一水泵厂
	50	13.9	50		66			3.2		
	60	16.7	47		59			3.5		
GDR GDRY 125-20	110	30.6	22.5	1480	72	15	380	3	185	
	160	44.4	20		77			3.2		
	200	55.6	17		75			3.8		
GDR GDRY 150-20	120	33.3	22.5	1480	68	18.5	380	3	185	
	200	55.6	20		78			3.2		
	240	66.7	17		75			4		
GDR GDRY 200-18	220	61.1	20	1480	77	22	380	4	185	
	300	83.3	18		79			5		
	350	97.2	15		73			6		
GDR GDRY 100-32	60	16.7	36	2950	70	15	380	3.5	185	
	90	25	32		78			4		
	115	31.9	28		75			5		
GDR GDRY 200-24	220	61.1	25	1480	72	30	380	4	185	
	300	83.3	24		80			5		
	350	97.2	22		76			6		

五、外形及安装尺寸

GDR、GDRY 型热水、热油管道泵的外形及安装尺寸见图 3-517 和表 3-207。

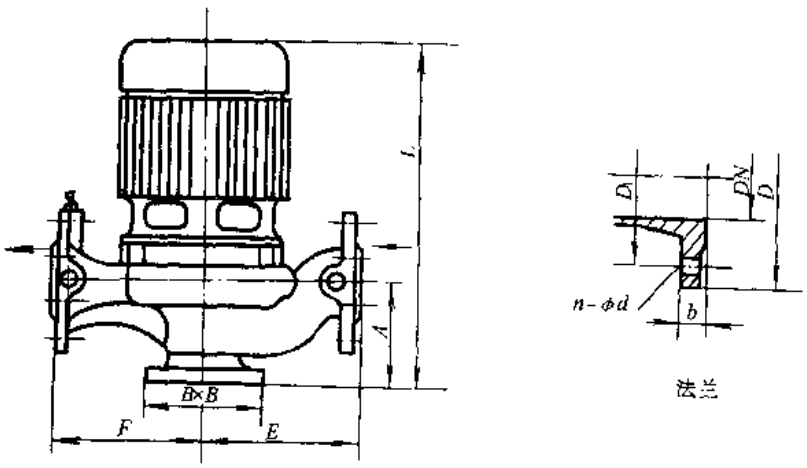

图 3-517 GDR、GDRY 型热水、热油管道泵

GDR、GDRY 型热水、热油管道泵的外形及安装尺寸 表 3-207

泵型号	外形尺寸 (mm) A	B×B	E	F	L	进口、出口法兰尺寸 (mm) DN	D	D1	n-Φd	b
GDR GDRY 32-20	78	100×100	140	140	340	32	120	90	4-14	16
GDR GDRY 40-15	95		150	150	420	40	130	100	4-14	16
GDR GDRY 40-20	95		150	150	440	40	130	100	4-14	16

续表

泵型号	外形尺寸（mm）					进口、出口法兰尺寸（mm）				
	A	B×B	E	F	L	DN	D	D_1	n-φd	b
GDR/GDR$_Y$40-30	95		170	160	470	40	130	100	4-14	16
GDR/GDR$_Y$50-17	125		160	150	490	50	140	110	4-14	18
GDR/GDR$_Y$50-30	100		170	160	515	50	140	110	4-14	18
GDR/GDR$_Y$50-50	100	180×180	200	185	565	50	140	110	4-14	20
GDR/GDR$_Y$65-19	116		175	170	481	65	185	130	4-14	18
GDR/GDR$_Y$65-30	110		185	180	535	65	185	130	4-14	18
GDR/GDR$_Y$65-50	120	180×180	200	200	615	65	185	145	4-17.5	22
GDR/GDR$_Y$65-80	130	180×180	255	235	1050	65	185	145	4-17.5	22
GDR/GDR$_Y$80-21	150	180×180	200	175	560	80	200	160	8-17.5	24
GDR/GDR$_Y$80-30	150	180×180	210	185	875	80	200	160	8-17.5	24
GDR/GDR$_Y$80-40	150	180×180	235	205	622	80	200	160	8-17.5	24
GDR/GDR$_Y$80-60	160	180×180	255	225	1100	80	200	160	8-17.5	24
GDR/GDR$_Y$100-19	155	180×180	235	205	676	100	220	180	8-17.5	26
GDR/GDR$_Y$100-21	150	180×180	245	205	850	100	220	180	8-17.5	26
GDR/GDR$_Y$100-30	150	180×180	225	210	685	100	220	180	8-17.5	26
GDR/GDR$_Y$100-32/32A	165	180×180	250	215	865	100	220	180	8-17.5	26
GDR/GDR$_Y$100-50	155	180×180	235	215	1250	100	220	180	8-17.5	26
GDR/GDR$_Y$125-20	180	240×240	360	330	915	125	250	210	8-17.5	28
GDR/GDR$_Y$150-20	210	240×240	360	355	995	150	285	240	8-22	28
GDR/GDR$_Y$200-18	240	300×300	420	380	1250	200	340	295	8-22	28
GDR/GDR$_Y$200-24	225	320×320	420	380	1400	200	340	295	8-22	28

六、成套供应范围

GDR、GDR$_Y$ 型热水、热油管道泵成套供应范围见表 3-208。

GDR、GDR$_Y$ 型热水、热油管道泵成套供应范围 **表 3-208**

项目	名称	数量	备注
主机	泵 电动机	1 1	
附件			
工具			

注：订货时须写明性能、介质、使用温度、材质要求等。

3.1.53 GDS 型转向管道泵

一、适用范围

GDS 型转向管道泵供输送清水或物理化学性质类似于水的液体，液体温度不超过100℃。适用于高层建筑、空调系统、冷却塔、水塔、园林喷泉、浴室、无压锅炉等给水。

二、型号意义说明

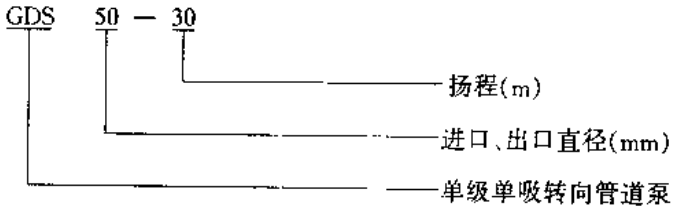

三、结构

GDS 型转向管道泵进口、出口在同一水平轴线上，进口与出口可 90°、180°、270°三种方向任意调节安装。泵与电动机直联，泵的轴向力采用水力平衡，轴封采用耐腐机械密封。泵体、叶轮用铸铁制造。

四、性能

GDS 型转向管道泵性能见表 3-209。

GDS 型转向管道泵性能 表 3-209

泵型号	流量 Q (m³/h)	扬程 H (m)	配用电动机 功率 N (kW)	配用电动机 转速 n (r/min)	配用电动机 电压 (V)	汽蚀余量 (NPSH)r (m)	出口管径 (mm)	适用冷气系统 (t)	重量 (kg)	主要生产厂
GDS25-15	1.5 4 6.5	20 15 10	0.46	2800	220 单相	4	25	3～5	21	广州市第一水泵厂
GDS32-20	3 6 8	23 20 15	0.75	2800	220 单相	4	32	3～10	30	
GDS40-15	7.2 11.4 15.6	16 15 12	1.1	2900	220/380	2	40	15～20	41	
GDS40-20	7.2 11.4 15.6	21 20 16	1.5	2900	220/380	2	40	15～20	43	
GDS40-30	7.2 11.4 15.6	33 30 23	2.2	2900	220/380	2.5	40	15～20	52	
GDS50-8	10.8 18 22	9.5 8 7	0.75	2800	220/380	3	50	25～30	30	
GDS50-17	10.8 18 25.2	21 17.5 13.5	1.5	2900	220/380	2.5	50	25～30	46	
GDS50-30	10.8 18 25.2	33 30 23	3	2900	380	2.5	50	25～30	60	
GDS50-40	10.8 18 25.2	42 40 33	4	2900	380	3	50	25～30	59	
GDS50-50	10.8 18 25.2	52 50 42	5.5	2900	380	3	50	25～30	68	
GDS65-19	18 25.2 36	20 19 14	2.2	2900	220/380	2.5	65	40～50	58	
GDS65-30	18 25.2 36	33 30 23	4	2900	380	2.5	65	40～50	75	
GDS65-50	18 25.2 36	52 50 42	7.5	2900	380	2.5	65	40～50	92	
GDS80-21	30 42 54	24 21 16	4	2900	380	2.5	80	60～80	80	
GDS80-30	30 42 54	33 30 23	5.5	2900	380	2.5	80	65～80	99	
GDS80-40	30 42 54	43 40 32	7.5	2900	380	2.5	80	65～80	125	
GDS80-50	30 42 54	52 50 42	11	2900	380	3	80	65～80	155	
GDS100-21	39 60 75	24 21 16	5.5	2900	380	3	100	80～100	108	
GDS100-30	30 50 60	32 30 23	7.5	2900	380	3	100	80～100	122	
GDS100-50	30 50 60	52 50 42	15	2900	380	3.5	100	80～100	120	

续表

泵型号	流量 Q (m³/h)	扬程 H (m)	配用电动机			汽蚀余量 (NPSH)r (m)	出口管径 (mm)	适用冷气系统 (t)	重量 (kg)	主要生产厂
			功率 N (kW)	转速 n (r/min)	电压 (V)					
GDS100-19	60 90 120	21 19 14	7.5	2900	380	4	100	120～150	185	广州市第一水泵厂
GDS100-32	60 90 120	34 32 29	15	2900	380	4	100	120～150	192	
GDS100-32A	60 90 120	30 28 26	11	2900	380	4	100	120～150	192	
GDS125-20	110 160 200	23 20 17	15	1480	380	4	125	160～200	210	
GDS150-20	120 200 240	23 20 17.5	18.5	1480	380	3.5	150	200～240	245	
GDS200-18	200 280 340	20 18 15	22	1480	380	4.5	200	240～340	295	
GDS200-24	200 280 340	26 24 21	30	1480	380	4.5	200	240～340	295	

五、外形及安装尺寸

GDS 型转向管道泵的外形及安装尺寸见图 3-518 和表 3-210。

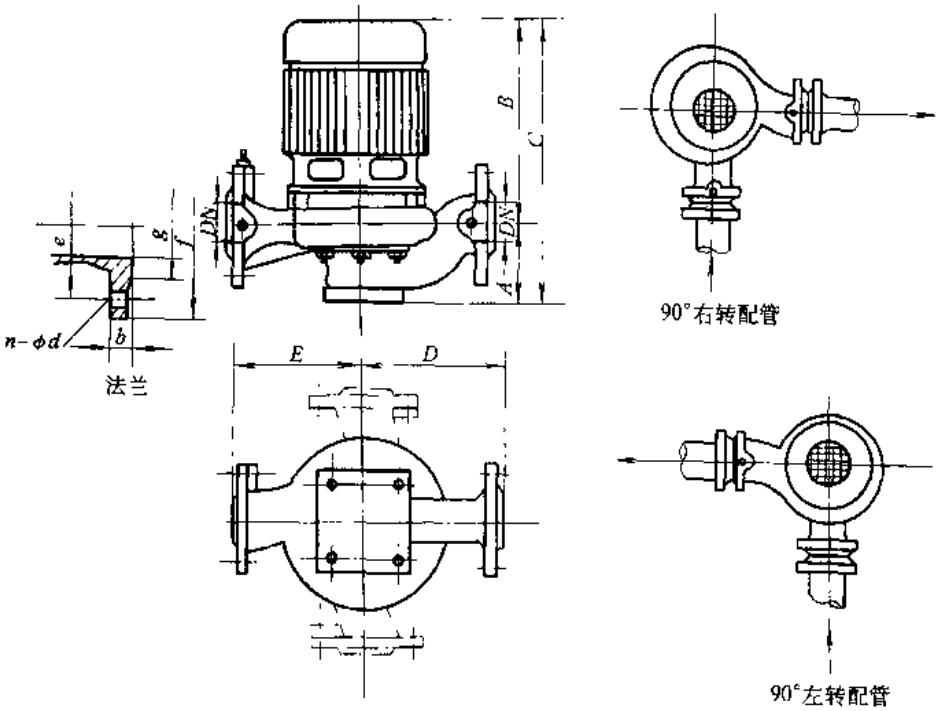

图 3-518　GDS 型转向管道泵的外形及安装尺寸

GDS 型转向管道泵的外形及安装尺寸　　表 3-210

泵型号	外形尺寸 (mm)					法兰尺寸 (mm)					
	A	B	C	D	E	DN	f	e	g	b	n-φd
GDS25-15	65	260	325	140	130	G1					
GDS32-20	80	267	347	150	140	32	120	90	70	16	4-13.5
GDS40-15	95	330	425	170	150	40	130	100	80	18	4-13.5
GDS40-20	95	345	440	170	150	40	130	100	80	18	4-13.5

续表

泵型号	外形尺寸 (mm)					法兰尺寸 (mm)					
	A	B	C	D	E	DN	f	e	g	b	n-ϕd
GDS40-30	95	375	470	180	160	40	130	100	80	18	4-13.5
GDS50-8	70	216	286	160	135	50	140	110	90	18	4-13.5
GDS50-17	125	345	470	180	150	50	140	110	90	18	4-13.5
GDS50-30	115	415	530	185	160	50	140	110	90	18	4-13.5
GDS50-40	115	460	575	220	190	50	140	110	90	18	4-13.5
GDS50-50	115	515	630	220	190	50	140	110	90	18	4-13.5
GDS65-19	125	365	485	195	170	65	160	130	110	18	4-13.5
GDS65-30	125	425	550	205	180	65	160	130	110	18	4-13.5
GDS65-50	135	490	625	230	205	65	160	130	110	18	4-13.5
GDS80-21	145	435	580	225	185	80	190	150	125	18	4-17.5
GDS80-30	145	492	635	230	190	80	190	150	125	18	4-17.5
GDS80-40	145	510	655	255	215	80	190	150	125	18	4-17.5
GDS80-50	150	660	810	265	225	80	200	160	130	30	8-17.5
GDS100-21	160	515	675	255	215	100	210	170	145	20	4-17.5
GDS100-30	180	521	700	255	215	100	210	170	145	20	4-17.5
GDS100-50	160	510	670	255	215	100	210	170	145	20	4-17.5
GDS100-19	180	685	865	255	225	100	220	180	150	24	8-17.5
GDS100-32	190	710	900	270	225	100	220	180	150	28	8-17.5
GDS100-32A	190	710	900	270	225	100	220	180	150	28	8-17.5
GDS125-20	225	730	955	405	350	125	250	210	175	26	8-17.5
GDS150-20	235	790	1025	390	320	150	285	240	210	28	8-22
GDS200-18	300	830	1130	450	400	200	340	295	265	30	8-22
GDS200-24	300	830	1130	450	400	200	340	295	265	30	8-22

六、成套供应范围

GDS 型转向管道泵成套供应范围见表 3-211。

GDS 型转向管道成套供应范围 表 3-211

项目	名称	数量	备注
主机	泵 电动机	1 1	
附件			
工具			

3.1.54 LM、LP 型同轴单级泵

一、适用范围

LM、LP 型同轴单级泵供输送清洁、稀薄、不凝固、非易爆，并不含固体颗粒和纤维

的液体。液体温度范围为－15～140℃。适用于供水、增压、空调、冷凝水系统以及商业、工业、农业等方面的液体输送。其最大工作压力为1.0MPa。

二、型号意义说明

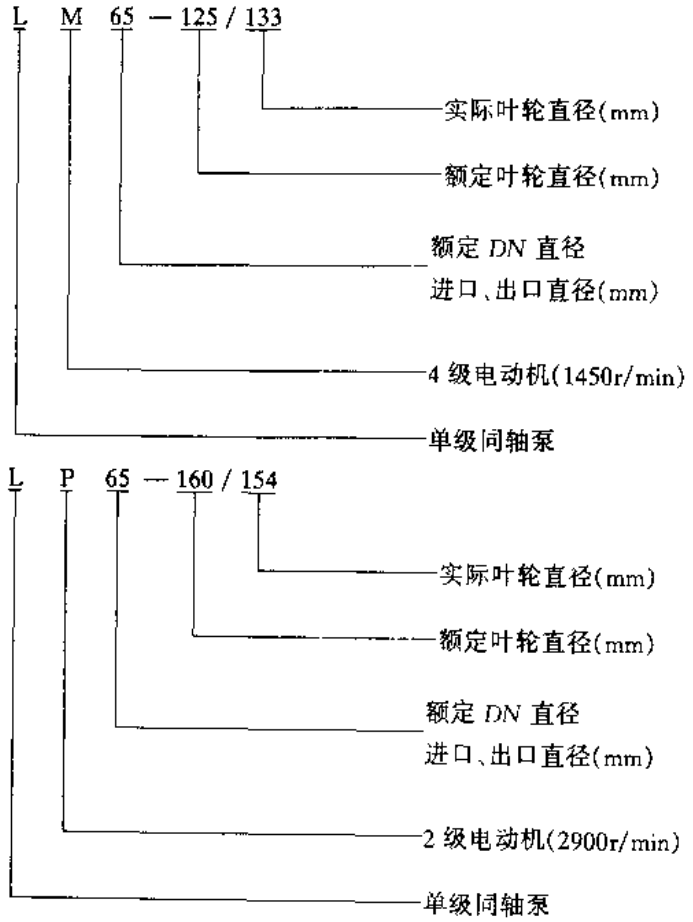

三、结构

LM、LP 型同轴单级泵系立式单级非自吸离心泵。由泵壳、叶轮、联轴器、机械密封、电动机、底座等组成。泵体底部装有排水塞；机械轴封采用气门螺钉管道内液体的循环，以确保轴封的润滑和冷却；电动机功率7.5kW 以内采用全封闭、风冷、鼠笼型格兰富 MG 标准电动机、符合 IEC 和 DIN 标准，7.5kW 以上采用其他合格电动机。叶轮、主轴、颈圈等主要部件均为不锈钢制造。

四、性能

LM、LP 型同轴单级泵性能曲线见图 3-519-543。

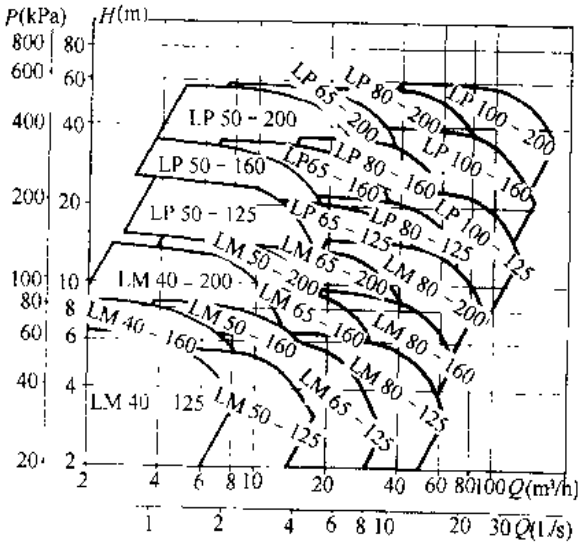

图 3-519　LM、LP 型泵性能范围（50Hz）

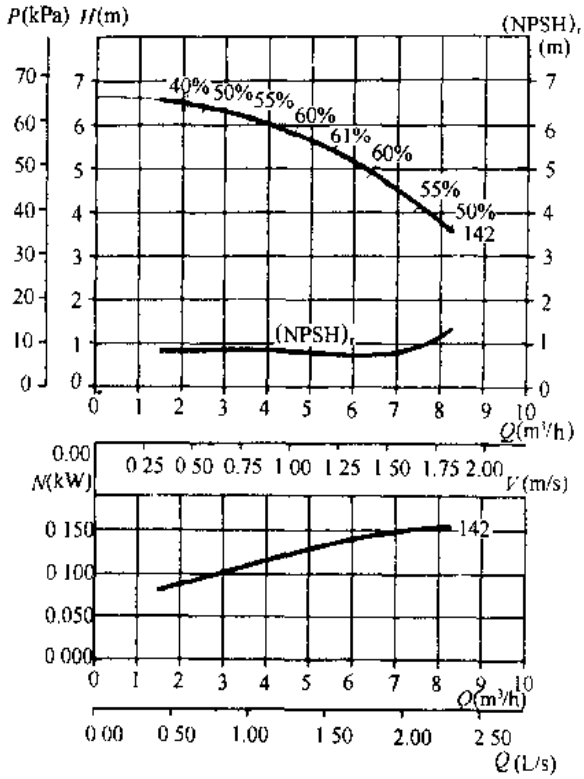

图 3-520 LM40-125 型泵性能曲线（50Hz）

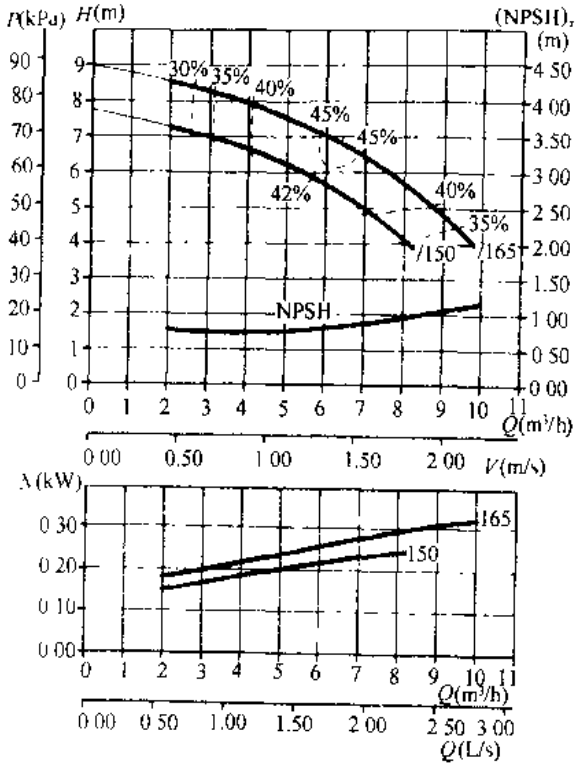

图 3-521 LM40-160 型泵性能曲线（50Hz）

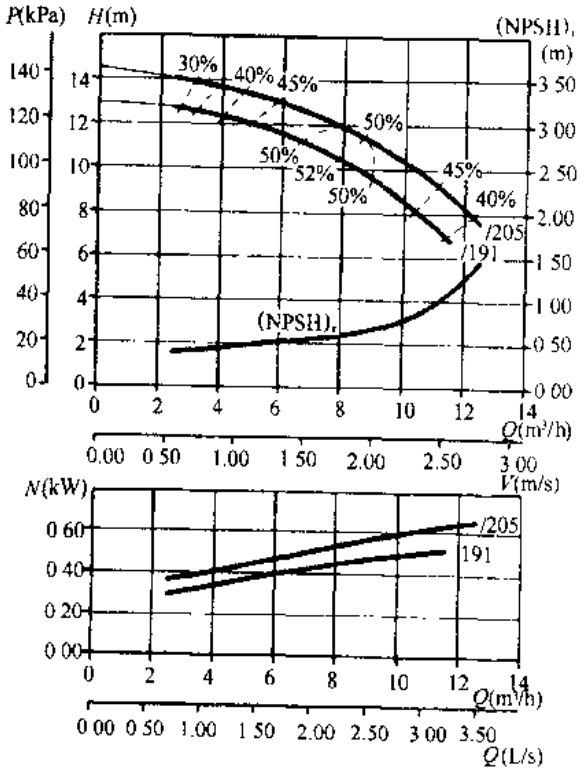

图 3-522 LM40-200 型泵性能曲线（50Hz）

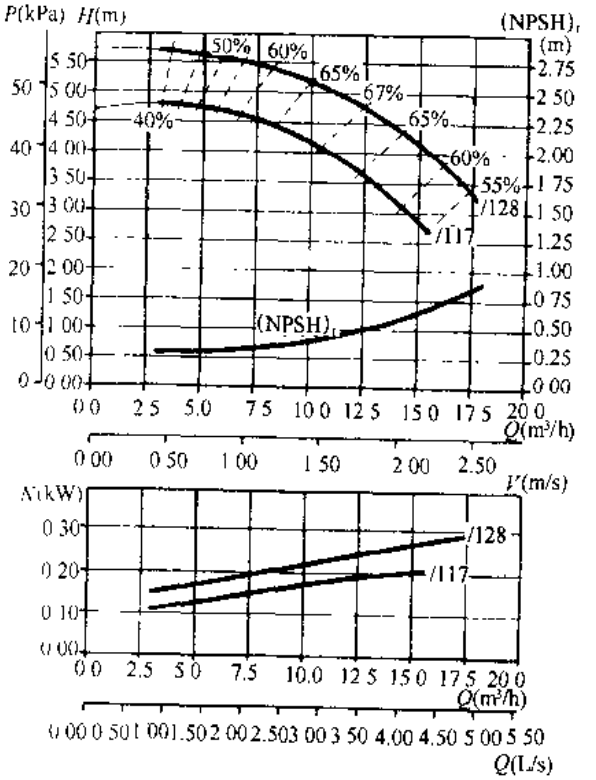

图 3-523 LM50-125 型泵性能曲线（50Hz）

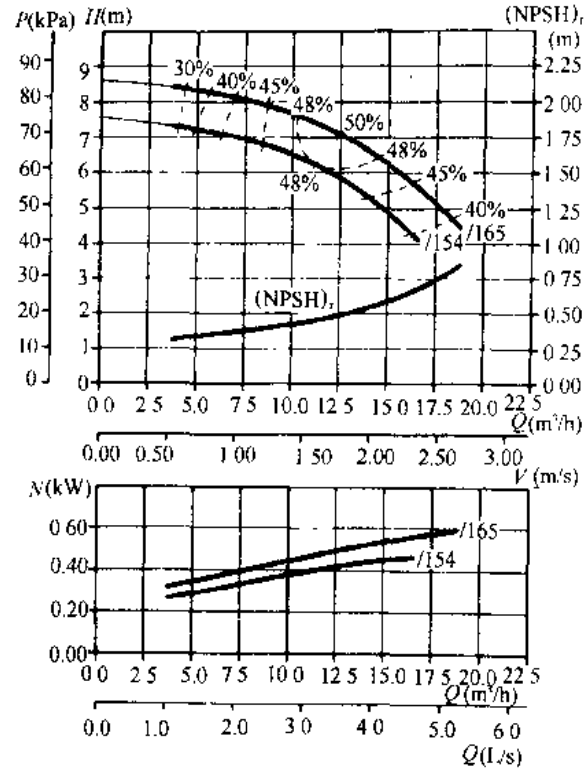

图 3-524　LM50-160 型泵性能曲线（50Hz）

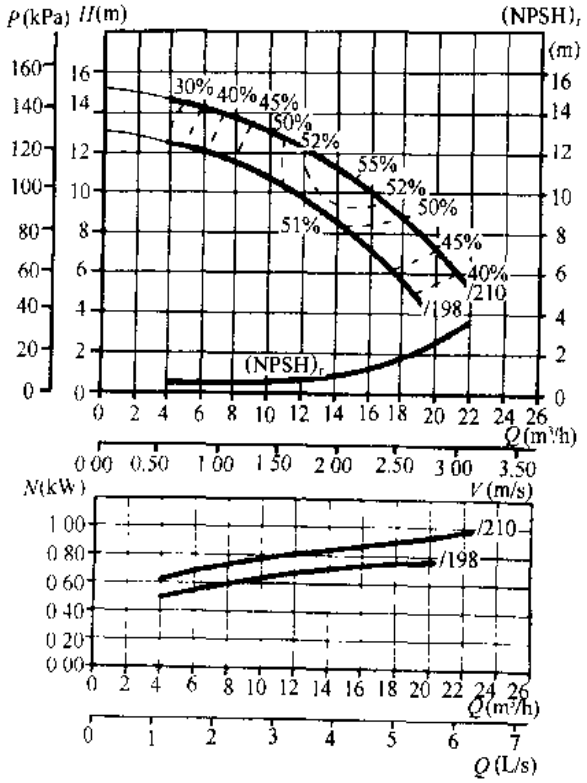

图 3-525　LM50-200 型泵性能曲线（50Hz）

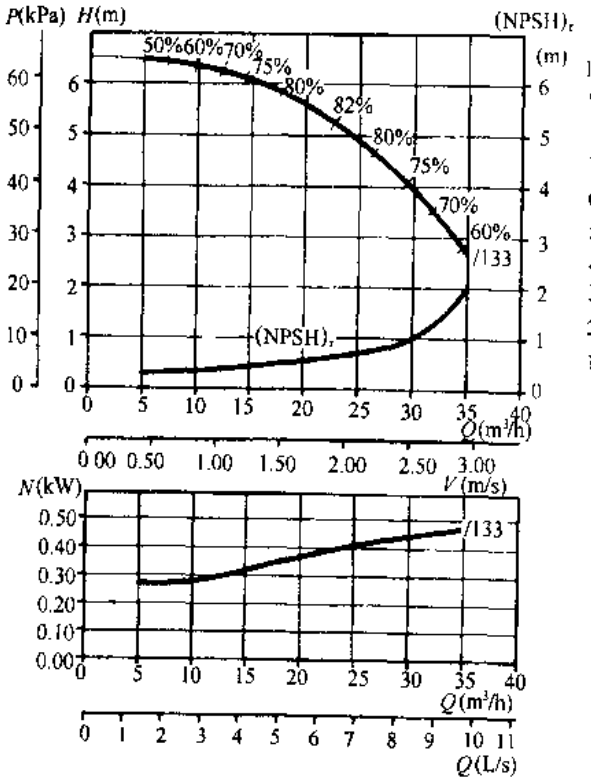

图 3-526　LM65-125 型泵性能曲线（50Hz）

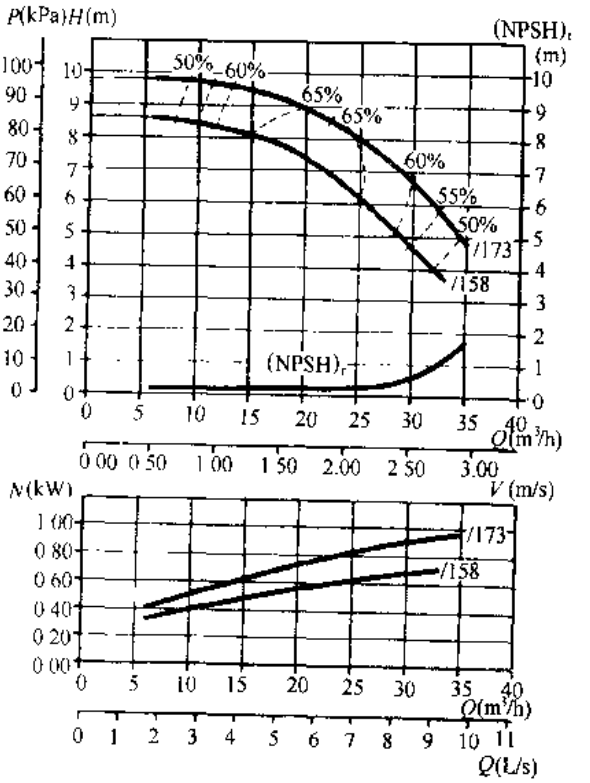

图 3-527　LM65-160 型泵性能曲线（50Hz）

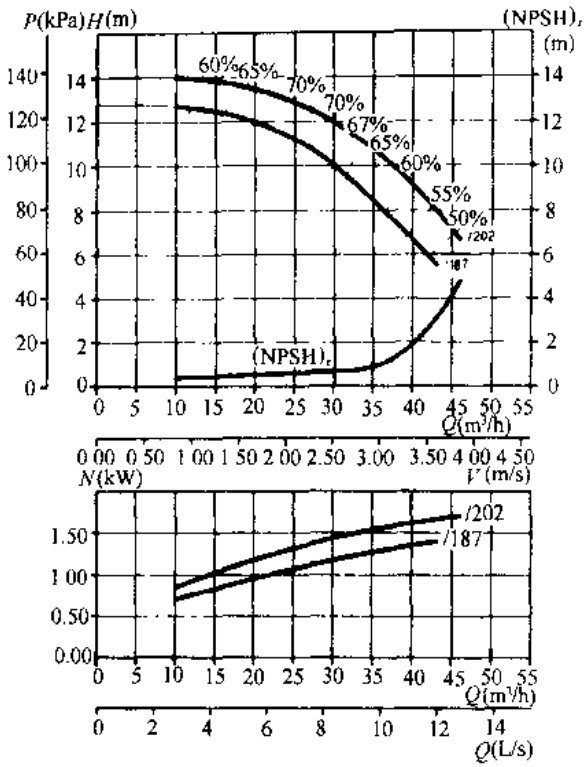

图 3-528 LM65-200 型泵性能曲线（50Hz）

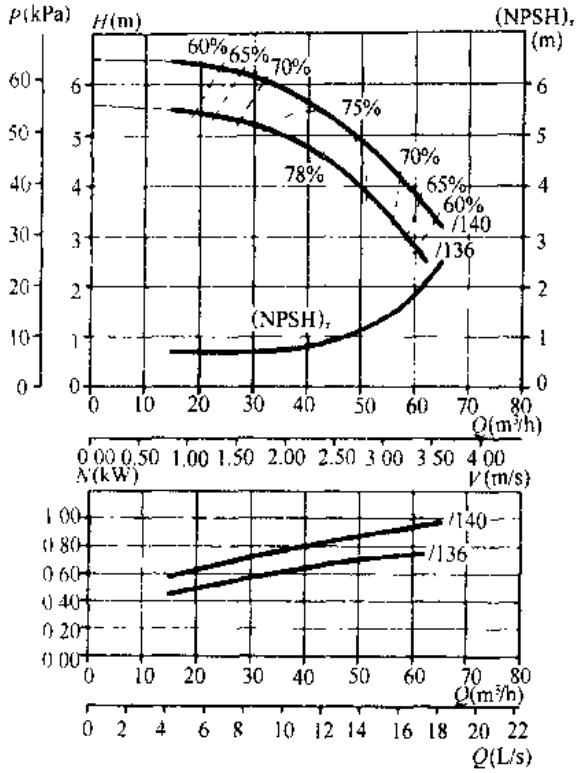

图 3-529 LM80-125 型泵性能曲线（50Hz）

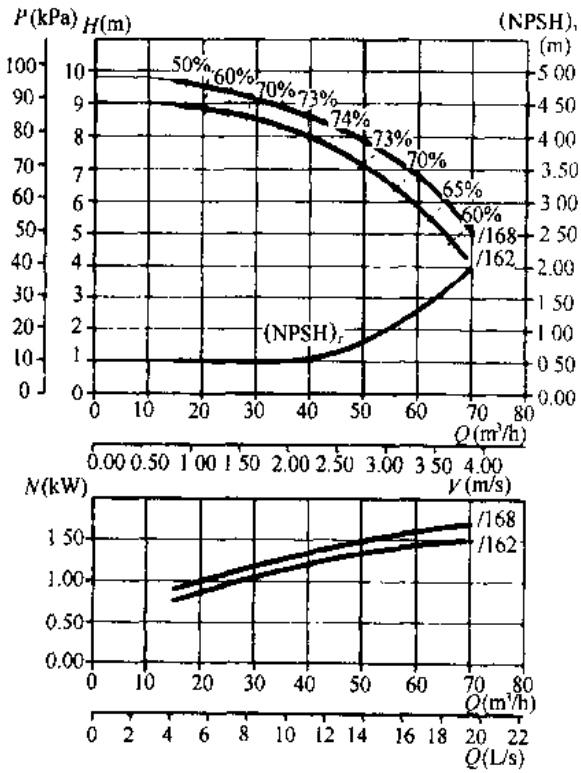

图 3-530 LM80-160 型泵性能曲线（50Hz）

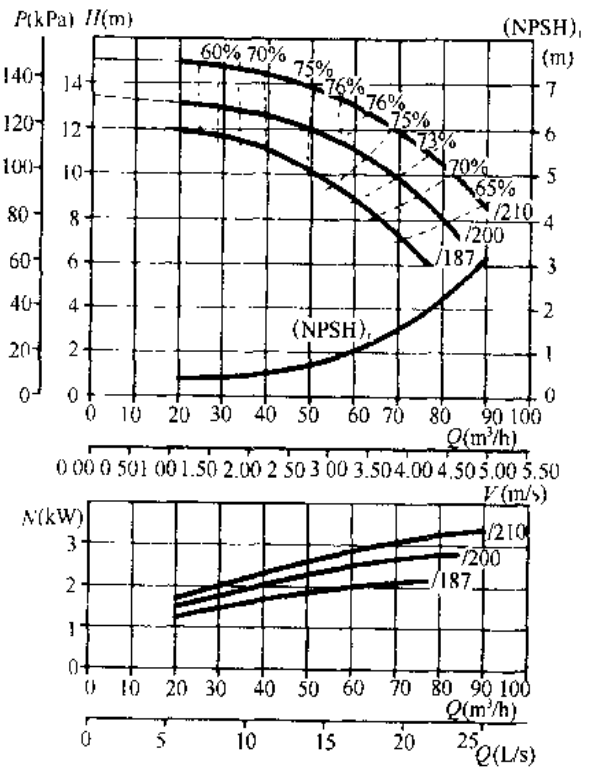

图 3-531 LM80-200 型泵性能曲线（50Hz）

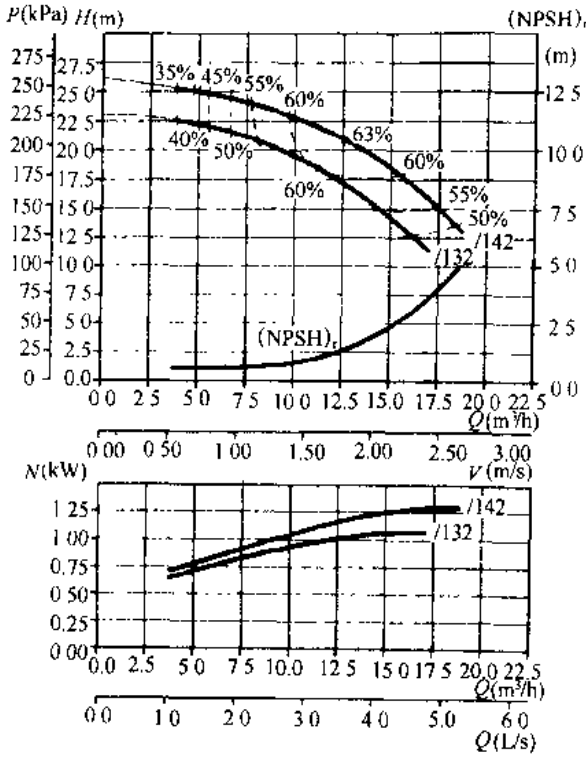

图 3-532　LP50-125 型泵性能曲线（50Hz）

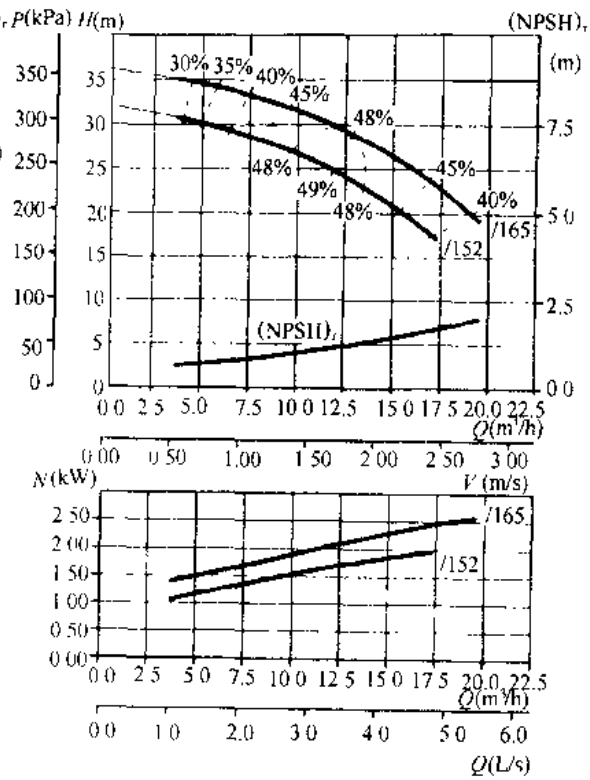

图 3-533　LP50-160 型泵性能曲线（50Hz）

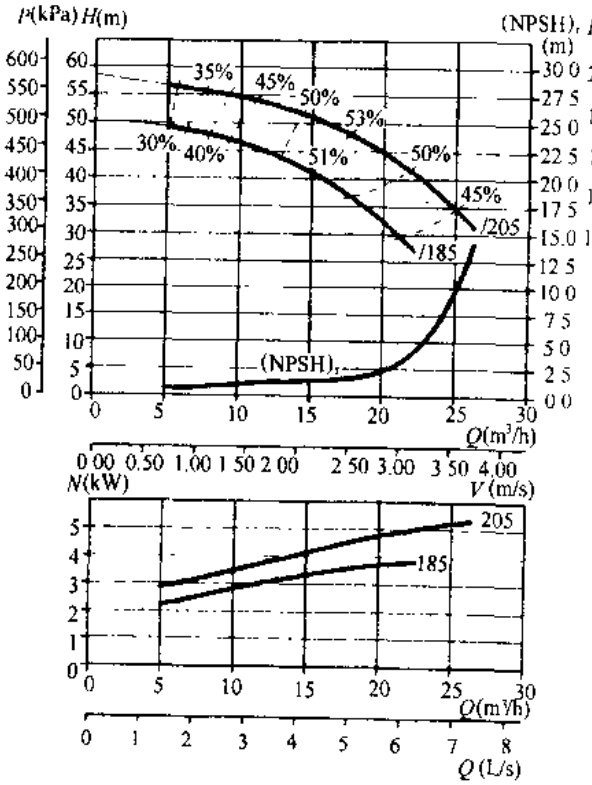

图 3-534　LP50-200 型泵性能曲线（50Hz）

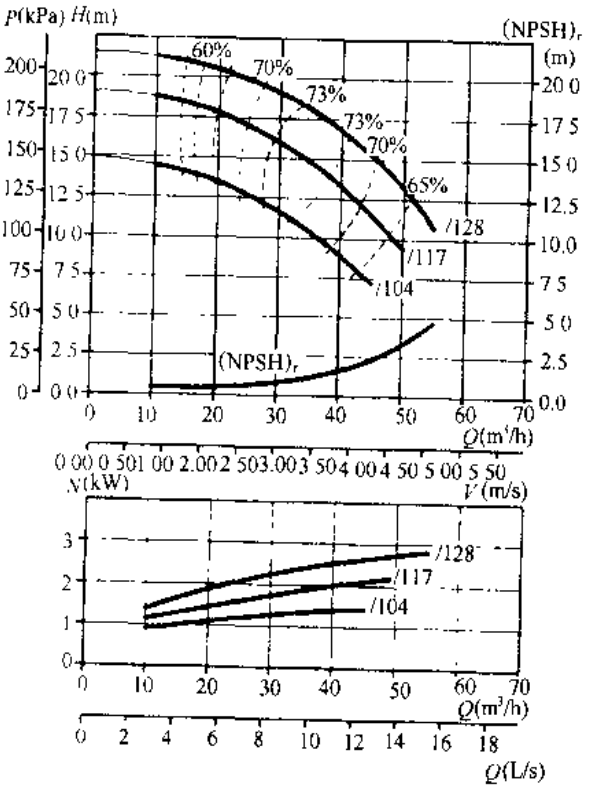

图 3-535　LP65-125 型泵性能曲线（50Hz）

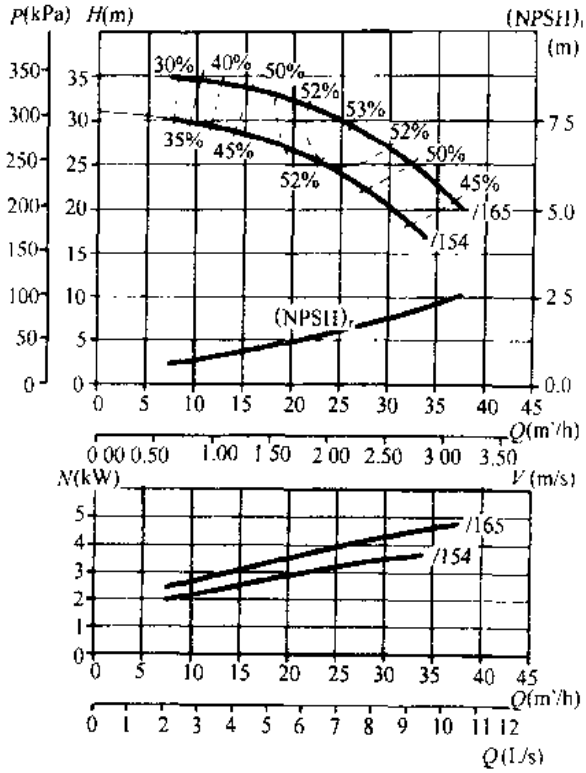

图 3-536 LP65-160 型泵性能曲线（50Hz）

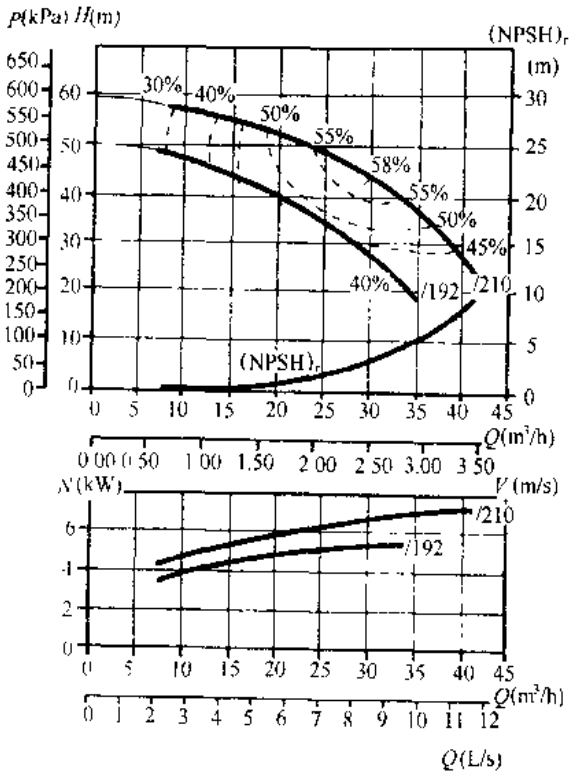

图 3-537 LP65-200 型泵性能曲线（50Hz）

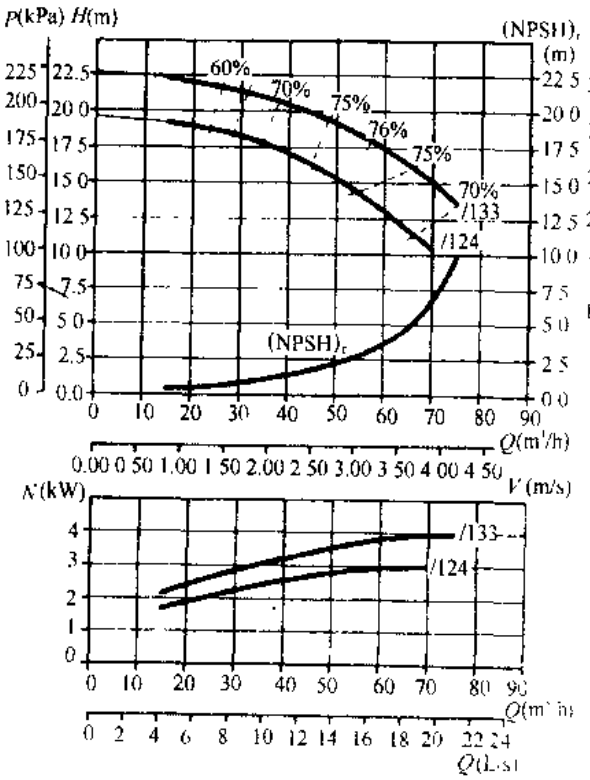

图 3-538 LP80-125 型泵性能曲线（50Hz）

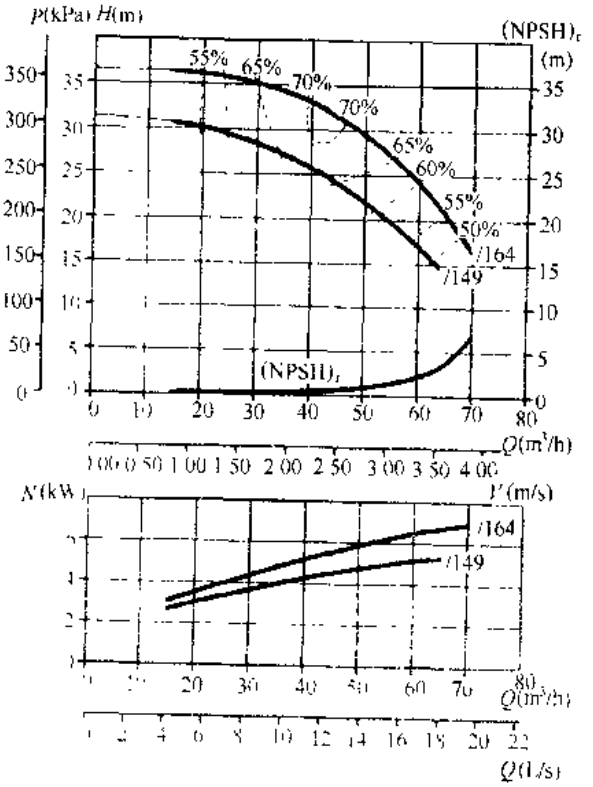

图 3-539 LP80-160 型泵性能曲线（50Hz）

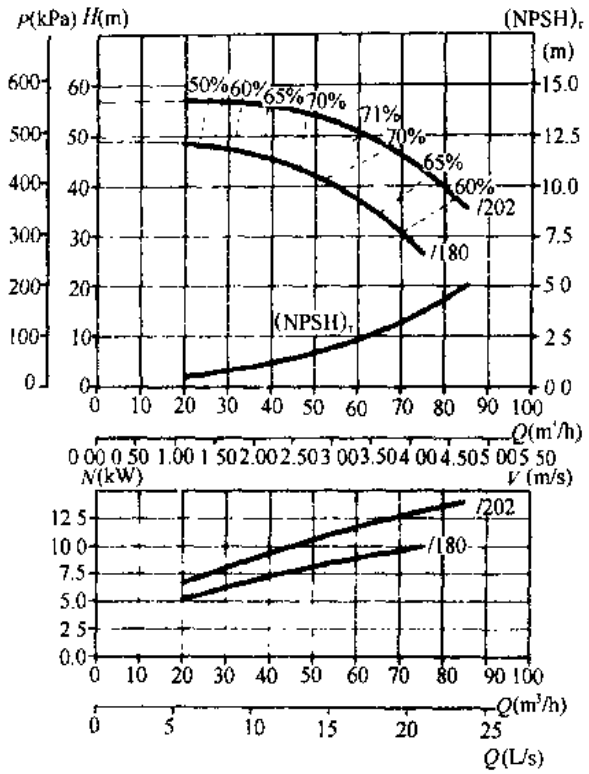

图 3-540　LP80-200 型泵性能曲线（50Hz）

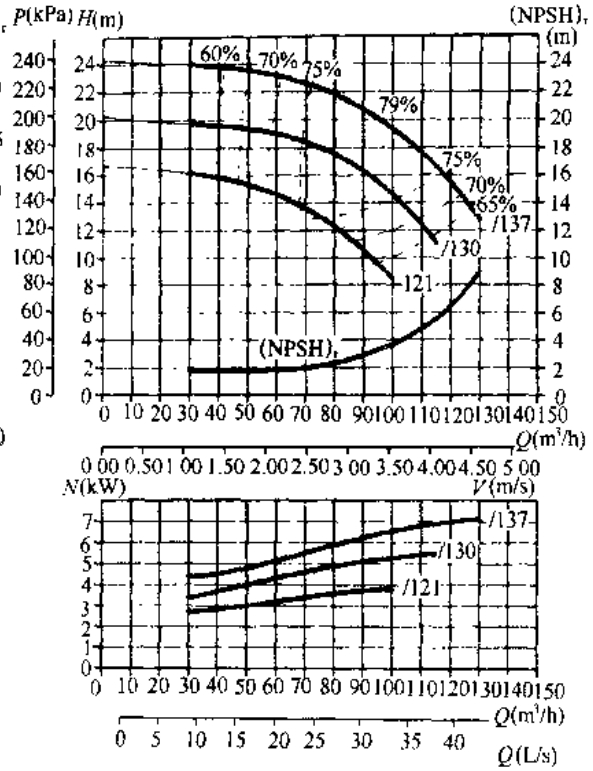

图 3-541　LP100-125 型泵性能曲线（50Hz）

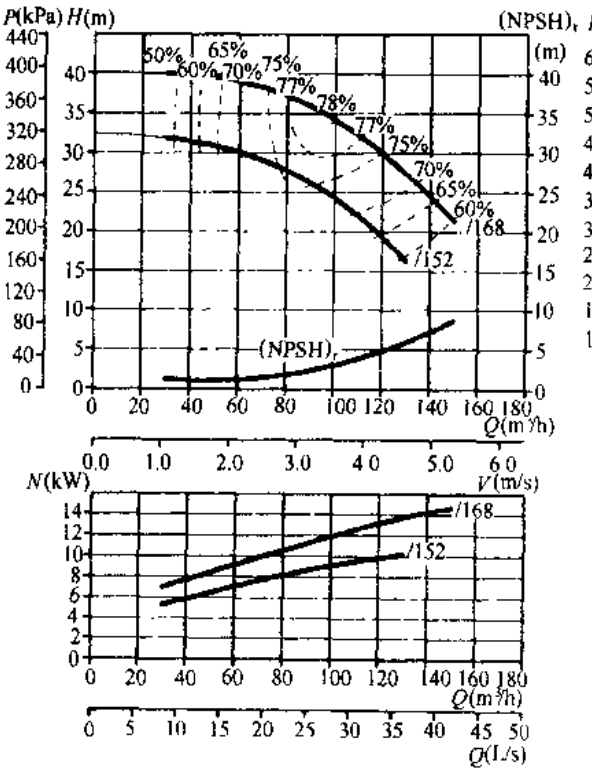

图 3-542　LP100-160 型泵性能曲线（50Hz）

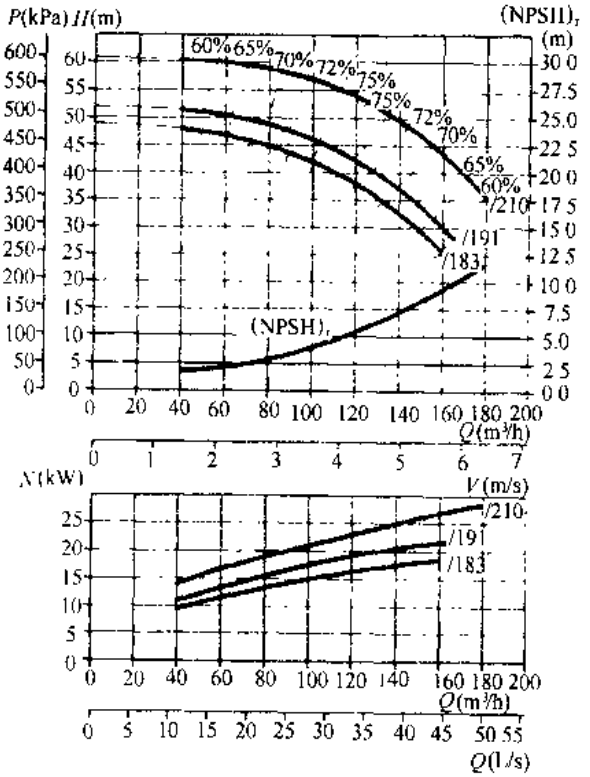

图 3-543　LP100-200 型泵性能曲线（50Hz）

五、外形及安装尺寸

LM、LP 型同轴单级泵的外形及安装尺寸见图 3-544 和表 3-212。

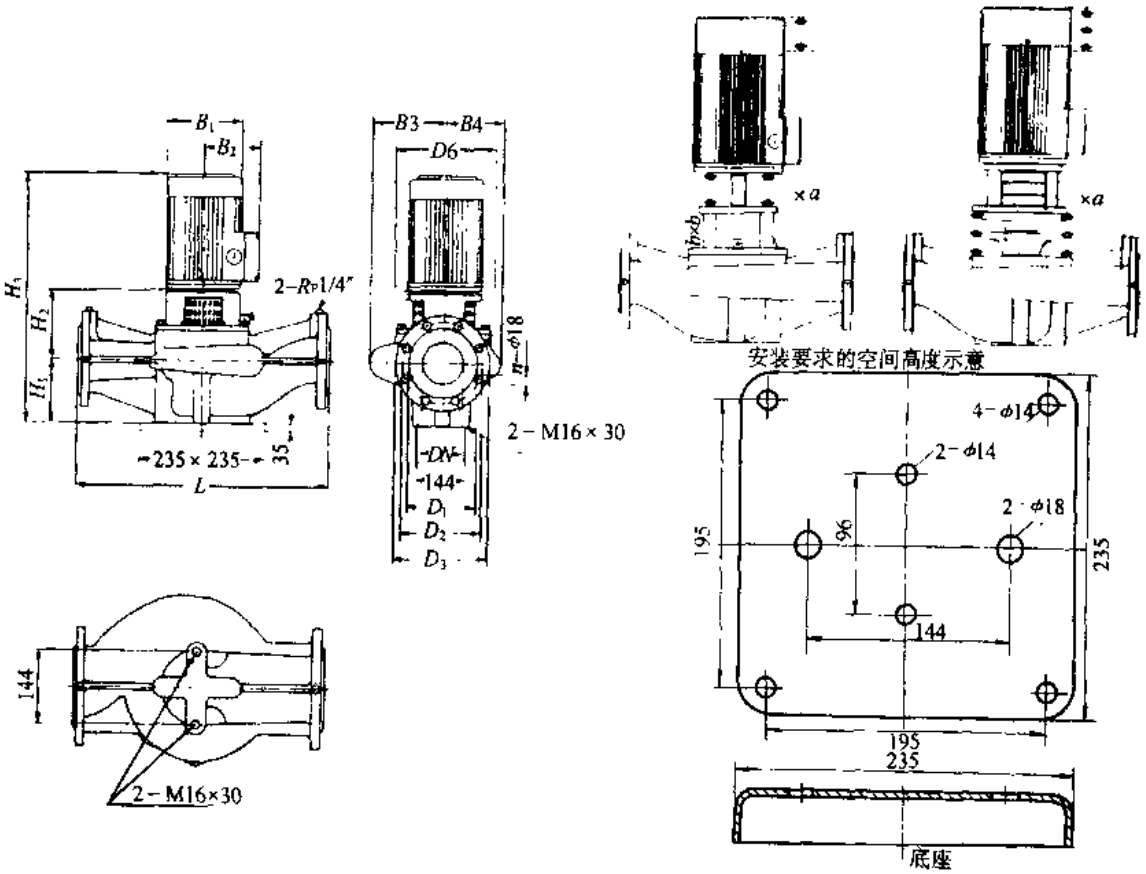

图 3-544 LM、LP 型同轴单级泵的外形及安装尺寸

LM、LP 型同轴单级泵的外形及安装尺寸 表 3-212

泵型号	电动机 型号	电动机 功率 (kW)	电动机 转速 n (r/min)	进口、出口法兰型号	DN	D_1	D_2	D_3	B_1	B_2	B_3	B_4	H_1	H_2	H_3	L	a	b	螺栓孔数 n (个)	重量 (kg)	主要生产厂
LM40-125/142	MG71	0.25	1400	DN40、PN10	40	88	110	150	142	109	115	100	102	115	407	390	40	80	4	35	格兰富集团
LM40-160/150	MG71	0.25	1400	DN40、PN10	40	88	110	150	142	109	143	135	102	114	406	390	40	80	4	42	
LM40-160/165	MG71	0.37	1400	DN40、PN10	40	88	110	150	142	109	143	135	102	114	406	390	40	80	4	43	
LM40-200/191	MG80	0.55	1400	DN40、PN10	40	88	110	150	142	109	143	135	102	120	452	390	50	80	4	46	
LM40-200/205	MG80	0.75	1400	DN40、PN10	40	88	110	150	142	109	143	135	102	120	452	390	50	80	4	47	
LM50-125/117	MG71	0.25	1400	DN50、PN10	50	102	125	165	142	109	113	105	110	115	415	425	40	100	4	44	
LM50-125/128	MG71	0.37	1400	DN50、PN10	50	102	125	165	142	109	113	105	110	115	415	425	40	100	4	44	
LM50-160/154	MG80	0.55	1400	DN50、PN10	50	102	125	165	142	109	153	143	107	121	460	425	50	90	4	53	
LM50-160/165	MG80	0.75	1400	DN50、PN10	50	102	125	165	142	109	153	143	107	121	460	425	50	90	4	55	
LM50-200/198	MG80	0.75	1400	DN50、PN10	50	102	125	165	142	109	153	143	107	121	461	425	50	90	4	55	
LM50-200/210	MG90S	1.1	1410	DN50、PN10	50	102	125	165	178	125	153	143	107	131	500	425	60	90	4	61	
LM65-125/133	MG80	0.55	1400	DN65、PN10	65	122	145	185	142	104	130	110	117	125	472	475	50	86	4	40	
LM65-160/158	MG80	0.75	1400	DN65、PN10	65	122	145	185	142	104	156	150	107	127	464	475	50	70	4	47	
LM65-160/173	MG90S	1.1	1410	DN65、PN10	65	122	145	185	178	125	156	150	107	135	503	475	60	70	4	53	
LM65-200/187	MG90L	1.5	1410	DN65、PN10	65	122	145	185	178	125	156	150	107	137	505	475	60	90	4	55	

续表

泵型号	电动机 型号	电动机 功率 (kW)	电动机 转速 n (r/min)	进口、出口法兰型号	尺寸 (mm) DN	D_1	D_2	D_3	B_1	B_2	B_3	B_4	H_1	H_2	H_3	L	a	b	螺栓孔数 n (个)	重量 (kg)	主要生产厂
LM65-200/202	MG100L	2.2	1410	DN65、PN10	65	122	145	185	178	125	156	150	107	157	559	475	70	90	4	59	
LM80-125/136	MG80	0.75	1400	DN80、PN10	80	140	160	200	142	104	158	123	132	125	487	525	50	87	8	44	
LM80-125/140	MG90S	1.1	1410	DN80、PN10	80	140	160	200	178	125	158	123	132	135	528	525	60	87	8	50	
LM80-160/162	MG90L	1.5	1410	DN80、PN10	80	140	160	200	178	125	180	150	110	175	546	525	60	95	8	64	
LM80-160/168	MG100L	2.2	1410	DN80、PN10	80	140	160	200	178	125	180	150	110	185	600	525	70	95	8	68	
LM80-200/187	MG100L	2.2	1410	DN80、PN10	80	140	160	200	178	125	180	150	110	214	629	525	70	95	8	65	
LM80-200/200	MG100L	3	1400	DN80、PN10	80	140	160	200	178	125	180	150	110	214	629	525	70	95	8	66	
LM80-200/210	MG112M	4	1420	DN80、PN10	80	140	160	200	220	148	180	150	110	214	699	525	70	95	8	82	
LP50-125/132	MG80	1.1	2830	DN50、PN10	50	102	125	165	142	109	112	100	110	125	465	425	50	80	4	37	
LP50-125/142	MG90S	1.5	2870	DN50、PN10	50	102	125	165	178	125	112	100	110	135	505	425	60	80	4	46	
LP50-160/152	MG90L	2.2	2870	DN50、PN10	50	102	125	165	178	125	143	135	102	132	494	425	70	85	4	69	
LP50-160/165	MG100L	3	2870	DN50、PN10	50	102	125	165	220	148	143	135	102	142	547	425	70	85	4	72	
LP50-200/185	MG112M	4	2870	DN50、PN10	50	102	125	165	220	148	143	135	102	192	670	425	70	85	4	66	
LP50-200/205	MG132S	5.5	2880	DN50、PN10	50	102	125	165	220	148	143	135	102	192	670	425	90	85	4	80	
LP65-125/104	MG90S	1.5	2870	DN65、PN10	65	122	145	185	178	125	130	110	117	135	513	475	60	86	4	47	
LP65-125/117	MG90L	2.2	2870	DN65、PN10	65	122	145	185	178	125	130	110	117	135	513	475	60	86	4	50	
LP65-125/128	MG100L	3	2870	DN65、PN10	65	122	145	185	178	125	130	110	117	145	567	475	70	86	4	53	格兰富集团
LP65-160/154	MG100LB	4	2870	DN65、PN10	65	122	145	185	220	148	153	143	107	143	553	475	70	90	4	74	
LP65-160/165	MG132S	5.5	2880	DN65、PN10	65	122	145	185	220	148	153	143	107	193	676	475	70	90	4	88	
LP65-200/192	MG132S	5.5	2880	DN65、PN100	65	122	145	185	220	148	153	143	107	193	676	475	70	90	4	87	
LP65-200/210	MG132S	7.5	2880	DN65、PN10	65	122	145	185	220	148	153	143	107	193	676	475	90	90	4	92	
LP80-125/124	MG100L	3	2870	DN80、PN10	80	140	160	200	178	125	158	123	132	145	582	525	70	86	8	59	
LP80-125/133	MG100LB	4	2880	DN80、PN10	80	140	160	200	178	125	158	123	132	145	582	525	70	86	8	60	
LP80-160/149	MG132S	5.5	2880	DN80、PN10	80	140	160	200	220	148	156	150	127	200	704	525	90	95	8	85	
LP80-160/164	MG132S	7.5	2880	DN80、PN10	80	140	160	200	220	148	156	150	127	200	704	525	90	95	8	91	
LP80-200/180	MG160MA	11	2900	DN80、PN10	80	140	160	200	260	172	156	150	127	230	821	525	120	95	8	126	
LP80-200/202	MG160M	15	2910	DN80、PN10	80	140	160	200	313	242	156	150	127	230	812	525	120	95	8	175	
LP100-125/121	MG100LB	4	2870	DN100、PN10	100	160	180	220	178	125	170	140	110	210	625	550	70	95	8	81	
LP100-125/130	MG132S	5.5	2880	DN100、PN10	100	160	180	220	220	148	170	140	110	232	720	550	90	95	8	95	
LP100-125/137	MG132S	7.5	2880	DN100、PN10	100	160	180	220	220	148	170	140	110	232	720	550	90	95	8	101	
LP100-160/152	MG160MA	11	2900	DN100、PN10	100	160	180	220	260	172	180	150	110	268	842	550	120	96	8	132	
LP100-160/168	MG160M	15	2910	DN100、PN10	100	160	180	220	313	242	180	150	110	268	833	550	120	96	8	181	
LP100-200/183	MG160L	18.5	2915	DN100、PN10	100	160	180	220	313	242	180	150	110	279	882	550	120	97	8	200	
LP100-200/191	MG180M	22	2920	DN100、PN10	100	160	180	220	351	261	180	150	110	279	911	550	120	97	8	231	
LP100-200/210	MG200L	30	2925	DN00、PN10	100	160	180	220	351	261	180	150	110	279	956	550	120	97	8	261	

六、成套供应范围

LM、LP 型同轴单级泵成套供应范围见表 3-213。

LM、LP 型同轴单级泵成套供应范围 表 3-213

项目	名称	数量	备注
主机	泵 电动机	1 1	
附件	对接法兰 底座	1 1	
工具			

3.1.55 SG 型管道离心泵

一、适用范围

SG 型管道离心泵供输送清水、热水、油、腐蚀性液体。液体温度不大于 80℃，SGR 型不大于 150℃。适用于高层建筑、工矿企业给水。

二、型号意义说明

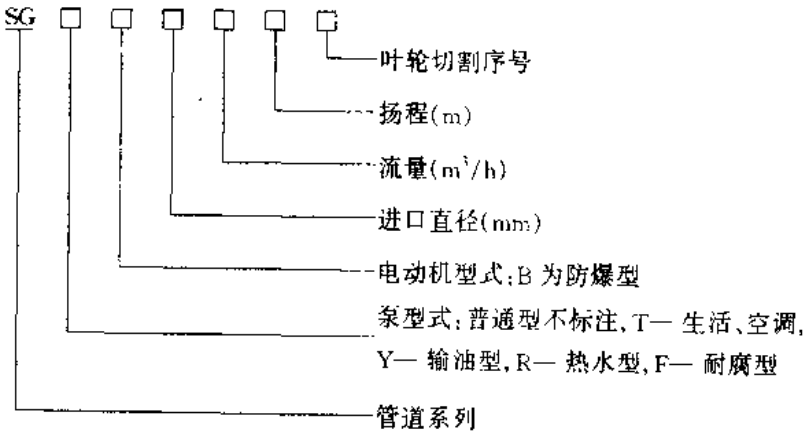

三、结构

SG 型管道离心泵由立式电动机和离心泵组成。机泵采用直联。泵进口和出口在同一水平线上。

四、性能

SG 型管道离心泵性能见表 3-214。

SG 型管道离心泵性能 表 3-214

泵型号	流量 Q		扬程 H	效率 η	转速 n	功率 N	电压	汽蚀余量 (NPSH)r	重量	主要生产厂
	m³/h	L/s	(m)	(%)	(r/min)	(kW)	(V)	(m)	(kg)	
SG25-3-12.5	3	0.83	12.5	42	2900	0.55	220/380	2.5		江山伟懋泵制有限公司
SG25-4-15	4	1.11	15	35	2900	0.75	220/380	2.5		
SG25-4-20	4	1.11	20	36	2900	0.75	220/380	2.5		
SG25-3-25	3	0.83	25	31	2900	0.75	220/380	2.5		
SG25-4-30	4	1.11	30	32	2900	1.1	220/380	2.5		
SG32-5-15	5	1.39	15	37	2900	0.75	220/380	2.5		

续表

泵型号	流量 Q		扬程 H	效率 η	转速 n	功率 N	电压	汽蚀余量 $(NPSH)_r$	重量	主要生产厂
	m^3/h	L/s	(m)	(%)	(r/min)	(kW)	(V)	(m)	(kg)	
SG32-4.5-20	4.5	1.25	20	38	2900	0.75	220/380	2.5		江山伟懋制泵有限公司
SG32-4.5-25	4.5	1.25	25	33	2900	1.1	220/380	2.5		
SG32-5-30	5	1.39	30	35	2900	1.5	220/380	2.5		
SG40-6.3-5	6.3	1.75	5	45	1450	0.55	380	2.5		
SG40-6.3-7.5	6.3	1.75	7.5	52	1450	0.55	380	2.5		
SG40-8-15	8	2.22	15	55	2900	0.75	220/380	2.0		
SG40-6.3-20	6.3	1.75	20	46	2900	1.1	220/380	2.0		
SG40-6-25	6	1.67	25	38	2900	1.5	220/380	2.5		
SG40-8-30	8	2.22	30	40	2900	2.2	380	2.0		
SG40-12.5-30	12.5	3.47	30	52	2900	3.0	380	2.0		
SG40-7-35	7	1.94	35	29	2900	2.2	380	2.5		
SG40-8-40	8	2.22	40	32	2900	3.0	380	2.5		
SG40-5-45	5	1.39	45	31	2900	3.0	380	2.5		
SG40-6.3-50	6.3	1.75	50	33	2900	4.0	380	2.5		
SG40-5-60	5	1.39	60	25	2900	4.0	380	2.5		
SG40-7-65	7	1.94	65	25	2900	5.5	380	2.5		
SG40-5.5-70	5.5	1.53	70	26	2900	5.5	380	2.5		
SG40-8-75	8	2.22	75	28	2900	7.5	380	2.5		
SG40-6.3-80	6.3	1.75	80	28	2900	7.5	380	2.5		
SG50-6.3-5	6.3	1.75	5	58	1450	0.55	380	2.5		
SG50-6.3-7.5	6.3	1.75	7.5	53	1450	0.55	380	2.5		
SG50-12.5-8	12.5	3.47	8	64	1450	0.75	380	2.5		
SG50-10-10	10	2.78	10	57	2900	0.75	220/380	2.5		
SG50-12.5-15	12.5	3.47	15	44	1450	1.5	380	2.5		
SG50-15-18	15	4.17	18	60	2900	1.5	220/380	2.5		
SG50-12.5-20	12.5	3.47	20	60	2900	1.5	220/380	2.0		
SG50-15-25	15	4.17	25	48	2900	2.2	380	2.5		
SG50-12.5-30	12.5	3.47	30	53	2900	3.0	380	2.5		
SG50-25-30	25	6.94	30	65	2900	4.0	380	3.0		
SG50-10-35	10	2.78	35	44	2900	3.0	380	2.5		
SG50-15-40	15	4.17	40	43	2900	4.0	380	2.5		
SG50-18-45	18	5.0	45	49	2900	5.5	380	2.5		
SG50-12.5-50	12.5	3.47	50	46	2900	5.5	380	2.5		
SG50-15-55	15	4.17	55	34	2900	5.5	380	2.5		
SG50-10-60	10	2.78	60	34	2900	5.5	380	2.5		
SG50-15-65	15	4.17	65	37	2900	7.5	380	2.5		
SG50-10-70	10	2.78	70	34	2900	7.5	380	2.5		
SG50-18-75	18	5.0	75	40	2900	11	380	2.5		
SG50-12.5-80	12.5	3.47	80	36	2900	11	380	2.5		
SG65-22-10	22	6.11	10	68	2900	1.1	220/380	3.0		
SG65-22-15	22	6.11	15	63	2900	2.2	380	3.0		
SG65-25-20	25	6.94	20	67	2900	3.0	380	3.0		
SG65-20-25	20	5.56	25	61	2900	2.2	380	3.0		
SG65-25-30	25	6.94	30	63	2900	4.0	380	3.0		
SG65-25-35	25	6.94	35	55	2900	4.0	380	3.0		
SG65-15-40	15	4.17	40	55	2900	4.0	380	3.0		

续表

泵型号	流量 Q		扬程 H	效率 η	转速 n	功率 N	电压	汽蚀余量 (NPSH)r	重量	主要生产厂
	m³/h	L/s	(m)	(%)	(r/min)	(kW)	(V)	(m)	(kg)	
SG65-25-40	25	6.94	40	55	2900	5.5	380	3.0		江山伟懋制泵有限公司
SG65-30-45	30	8.33	45	57	2900	7.5	380	3.0		
SG65-25-50	25	6.94	50	57	2900	7.5	380	3.0		
SG65-25-55	25	6.94	55	50	2900	7.5	380	3.0		
SG65-20-60	20	5.56	60	50	2900	7.5	380	3.0		
SG65-30-65	30	8.33	65	51	2900	11	380	3.0		
SG65-22-70	22	6.11	70	47	2900	11	380	3.0		
SG65-30-75	30	8.33	75	55	2900	15	380	3.0		
SG65-25-80	25	6.94	80	50	2900	15	380	3.0		
SG65-18-90	18	5.0	90	35	2900	15	380	3.0		
SG65-20-100	20	5.56	100	37	2900	18.5	380	3.0		
SG65-25-110	25	6.94	110	38	2900	22	380	3.0		
SG65-30-120	30	8.33	120	44	2900	30	380	3.0		
SG65-25-125	25	6.94	125	40	2900	30	380	3.0		
SG80-25-7.5	25	6.94	7.5	72	1450	1.1	380	3.5		
SG80-60-10	60	16.7	10	70	2900	3.0	380	3.5		
SG80-40-10	40	11.1	10	72	2900	2.2	380	3.5		
SG80-40-15	40	11.1	15	72	2900	4.0	380	3.5		
SG80-60-15	60	16.7	15	70	2900	5.5	380	3.5		
SG80-25-15	25	6.94	15	67	1450	2.2	380	3.5		
SG80-50-20	50	13.9	20	72.5	2900	5.5	380	3.5		
SG80-65-25	65	18.1	25	70	2900	7.5	380	3.5		
SG80-25-25	25	6.94	25	52	1450	4.0	380	3.5		
SG80-50-30	50	13.9	30	65	2900	7.5	380	3.5		
SG80-40-35	40	11.1	35	65	2900	7.5	380	3.5		
SG80-55-40	55	15.3	40	68	2900	11	380	3.5		
SG80-45-45	45	12.5	45	66	2900	11	30	3.5		
SG80-50-50	50	13.9	50	67	2900	15	380	3.5		
SG80-45-55	45	12.5	55	61	2900	15	380	3.5		
SG80-50-60	50	13.9	60	68	2900	15	380	3.5		
SG80-50-65	50	13.9	65	63	2900	18.5	380	3.5		
SG80-40-70	40	11.1	70	57	2900	18.5	380	3.5		
SG80-50-80	50	13.9	80	60	2900	22	380	3.5		
SG80-55-90	55	15.3	90	52	2900	30	380	3.5		
SG80-50-100	50	13.9	100	52	2900	30	380	3.5		
SG80-55-110	55	15.3	110	56	2900	37	380	3.5		
SG80-65-120	65	18.1	120	57	2900	37	380	3.5		
SG80-50-125	50	13.9	125	54	2900	37	380	3.5		
SG100-50-5	50	13.9	5	75	1450	1.5	380	4.0		
SG100-50-7.5	50	13.9	7.5	75	1450	2.2	380	4.0		
SG100-90-10	90	25	10	75	2900	4	380	4.0		
SG100-85-15	85	23.6	15	74	2900	7.5	380	4.5		
SG100-50-15	50	13.9	15	71	1450	4	380	4.5		
SG100-120-15	120	33.3	15	65	2900	11	380	4.5		
SG100-100-20	100	27.8	20	78	2900	11	380	4.5		
SG100-90-25	90	25	25	74	2900	11	380	4.5		

续表

泵型号	流量 Q		扬程 H	效率 η	转速 n	功率 N	电压	汽蚀余量 (NPSH)r	重量	主要生产厂
	m³/h	L/s	(m)	(%)	(r/min)	(kW)	(V)	(m)	(kg)	
SG100-100-30	100	27.8	30	76	2900	15	380	4.5		
SG100-80-35	80	22.2	35	72	2900	15	380	4.5		
SG100-105-40	105	29.2	40	73	2900	18.5	380	4.5		
SG100-80-45	80	22.2	45	72	2900	18.5	380	4.5		
SG100-100-50	100	27.8	50	74	2900	22	380	4.5		
SG100-90-55	90	25	55	68	2900	22	380	4.5		
SG100-80-60	80	22.2	60	68	2900	22	380	4.5		
SG100-100-60	100	27.8	60	73	2900	30	380	4.5		
SG100-55-65	55	15.3	65	68	2900	22	380	4.5		
SG100-100-65	100	27.8	65	69	2900	30	380	4.5		
SG100-90-70	90	25	70	69	2900	30	380	4.5		
SG100-60-75	60	16.7	75	69	2900	30	380	4.5		
SG100-110-75	110	30.6	75	68	2900	37	380	4.5		
SG100-100-80	100	27.8	80	69	2900	37	380	4.5		
SG100-105-90	105	29.2	90	64	2900	45	380	4.5		
SG100-80-100	80	22.2	100	64	2900	45	380	4.5		
SG100-90-110	90	25	110	65	2900	55	380	4.5		江山伟懋制泵有限公司
SG100-100-125	100	27.8	125	66	2900	75	380	4.5		
SG125-80-8	80	22.2	8	76	1450	3	380	4.5		
SG125-100-12.5	100	27.8	12.5	79	1450	11	380	4.5		
SG125-100-20	100	27.8	20	76	1450	7.5	380	4.5		
SG125-125-25	125	34.7	25	74	2900	15	380	4.5		
SG125-80-25	80	22.2	25	70	1450	11	380	4.5		
SG125-160-30	160	44.4	30	78	2900	22	380	4.5		
SG125-100-30	100	27.8	30	73	1450	15	380	4.5		
SG125-170-35	170	47.2	35	79	2900	30	380	4.5		
SG125-85-35	85	23.6	35	62	1450	18.5	380	4.5		
SG125-190-40	190	52.8	40	80	2900	37	380	4.5		
SG125-95-40	95	26.4	40	64	1450	22	380	4.5		
SG125-230-45	230	63.9	45	80	2900	45	380	4.5		
SG125-125-45	125	34.7	45	67	1450	30	380	3.0		
SG125-200-50	200	55.6	50	81	2900	45	380	4.5		
SG125-100-50	100	27.8	50	65	1450	30	380	3.0		
SG125-170-60	170	47.2	60	75	2900	45	380	4.5		
SG125-180-70	180	50	70	77	2900	55	380	4.5		
SG125-200-80	200	55.6	80	78	2900	75	380	4.5		
SG150-130-9	130	36.1	9	73	980	5.5	380	3.5		
SG150-130-12	130	36.1	12	75	980	7.5	380	3.5		
SG150-100-15	100	27.8	15	75	1450	7.5	380	3.5		
SG150-170-15	170	47.2	15	76	1450	11	380	3.5		
SG150-200-20	200	55.6	20	81	1450	18.5	380	3.5		
SG150-160-25	160	44.4	25	76	1450	18.5	380	3.5		
SG150-220-30	220	61.1	30	79	1450	30	380	3.5		
SG150-170-35	170	47.2	35	72	1450	30	380	3.5		
SG150-180-45	180	50	45	74	1450	37	380	3.5		
SG150-240-45	240	66.7	45	74	1450	45	380	3.5		

续表

泵型号	流量 Q		扬程 H	效率 η	转速 n	功率 N	电压	汽蚀余量 (NPSH)r	重量	主要生产厂
	m³/h	L/s	(m)	(%)	(r/min)	(kW)	(V)	(m)	(kg)	
SG150-200-50	200	55.6	50	71	1450	45	380	3.5		江山伟燃制泵有限公司
SG200-260-8	260	72.2	8	78	980	11	380	4.0		
SG200-260-12	260	72.2	12	82	980	15	380	4.0		
SG200-230-15	230	91.7	15	80	1450	22	380	4.0		
SG200-450-18	450	125	18	81	1450	37	380	4.0		
SG200-360-18	360	100	18	81	1450	30	380	4.0		
SG200-400-20	400	111.1	20	82	1450	37	380	4.0		
SG200-330-25	330	91.7	25	78	1450	37	380	4.0		
SG200-370-28	370	102.8	28	80	1450	45	380	4.0		
SG200-400-30	400	111.1	30	82	1450	55	380	4.0		
SG200-340-35	340	94.4	35	76	1450	55	380	4.0		
SG200-360-45	360	100	45	78	1450	75	380	4.0		
SG200-400-50	400	111.1	50	81	1450	90	380	4.0		
SG200-460-45	460	127.8	45	76	1450	90	380	4.0		
SG200-240-55	240	66.7	55	74	1450	90	380	4.0		

注：赣州制泵有限责任公司也生产 SG、SGR、SGB 型泵。

五、外形及安装尺寸

SG 型管道离心泵的外形及安装尺寸见图 3-545 和表 3-215。

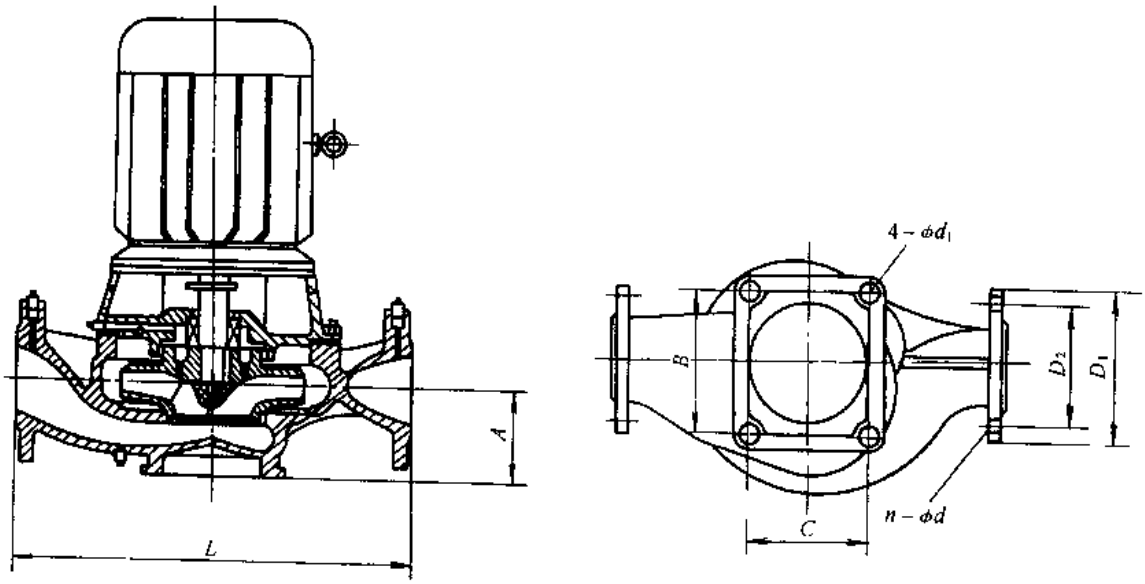

图 3-545 SG 型管道离心泵外形及安装尺寸

SG 型管道离心泵的外形及安装尺寸 表 3-215

泵型号	外形及尺寸(mm)						n-ϕd	ϕd_1
	L	A	B	C	D_1	D_2		
SG25-3-12.5	260	70	80	50	115	85	4-14	14
SG25-4-15	260	70	80	50	115	85	4-14	14
SG25-4-20	260	70	80	50	115	85	4-14	14
SG25-3-25	280	80	100	60	115	85	4-14	14
SG25-4-30	280	80	100	60	115	85	4-14	14
SG32-5-15	260	75	100	60	140	100	4-18	14
SG32-4.5-20	260	75	100	60	140	100	4-18	14
SG32-4.5-25	280	80	100	60	140	100	4-18	14
SG32-5-30	280	80	100	60	140	100	4-18	14
SG40-6.3-5	340	85	120	70	145	110	4-18	14
SG40-6.3-7.5	340	85	120	70	145	110	4-18	14
SG40-8-15	265	110	100	60	130	100	4-14	14
SG40-6.3-20	265	110	100	60	130	100	4-14	14
SG40-6-25	340	105	120	70	150	110	4-18	14
SG40-8-30	340	105	120	70	150	110	4-18	14
SG40-12.5-30	340	105	130	80	150	110	4-18	14
SG40-7-35	360	120	130	80	150	110	4-18	14
SG40-8-40	360	120	130	80	150	110	4-18	14
SG40-5-45	360	120	130	80	150	110	4-18	14
SG40-6.3-50	360	120	130	80	150	110	4-18	14
SG40-5-60	430	120	130	80	150	110	4-18	14
SG40-7-65	430	120	130	80	150	110	4-18	14
SG40-5.5-70	430	120	130	80	150	110	4-18	14
SG40-8-75	430	120	130	80	150	110	4-18	14
SG40-6.3-80	430	120	130	80	150	110	4-18	14
SG50-6.3-5	320	100	130	80	150	110	4-18	14
SG50-6.3-7.5	320	100	130	80	150	110	4-18	14
SG50-12.5-8	320	100	130	80	150	110	4-18	14

续表

泵型号	外形及尺寸(mm)						n-ϕd	ϕd_1
	L	A	B	C	D_1	D_2		
SG50-10-10	320	100	130	80	150	110	4-18	14
SG50-12.5-15	380	105	130	80	165	125	4-18	14
SG50-15-18	320	100	130	80	165	125	4-18	14
SG50-12.5-20	320	100	130	80	165	125	4-18	14
SG50-15-25	320	100	130	80	165	125	4-18	14
SG50-12.5-30	320	100	130	80	165	125	4-18	14
SG50-25-30	350	160	160	100	165	125	4-18	18
SG50-10-35	320	100	130	80	165	125	4-18	14
SG50-15-40	380	105	130	80	165	125	4-18	14
SG50-18-45	380	105	130	80	165	125	4-18	14
SG50-12.5-50	380	105	130	80	165	125	4-18	14
SG50-15-55	450	120	160	100	165	125	4-18	18
SG50-10-60	450	120	160	100	165	125	4-18	18
SG50-15-65	450	120	160	100	165	125	4-18	18
SG50-10-70	450	120	160	100	165	125	4-18	18
SG50-18-75	450	120	160	100	165	125	4-18	18
SG50-12.5-80	450	120	160	100	165	125	4-18	18
SG65-22-10	360	125	160	100	185	145	4-18	18
SG65-22-15	360	125	160	100	185	145	4-18	18
SG65-25-20	360	125	160	100	185	145	4-18	18
SG65-20-25	380	200	160	100	185	145	4-18	18
SG65-25-30	380	200	160	100	185	145	4-18	18
SG65-25-35	400	125	160	100	185	145	4-18	18
SG65-15-40	400	125	160	100	185	145	4-18	18
SG65-25-40	400	125	160	100	185	145	4-18	18
SG65-30-45	400	125	160	100	185	145	4-18	18
SG65-25-50	400	125	160	100	185	145	4-18	18
SG65-25-55	460	130	180	120	185	145	4-18	18
SG65-20-60	460	130	180	120	185	145	4-18	18
SG65-30-65	460	130	180	120	185	145	4-18	18
SG65-22-70	460	130	180	120	185	145	4-18	18
SG65-30-75	460	130	180	120	185	145	4-18	18
SG65-25-80	460	130	180	120	185	145	4-18	18
SG65-18-90	550	140	240	150	185	145	4-18	18
SG65-20-100	550	140	240	150	185	145	4-18	18
SG65-25-110	550	140	240	150	185	145	4-18	18
SG65-30-120	550	140	240	150	185	145	4-18	18
SG65-25-125	550	140	240	150	185	145	4-18	18
SG80-25-7.5	400	125	160	100	200	160	4-18	18
SG80-60-10	400	125	160	100	200	160	4-18	18

续表

泵型号	外形及尺寸(mm)						n-ϕd	ϕd_1
	L	A	B	C	D_1	D_2		
SG80-40-10	400	120	160	100	200	160	4-18	18
SG80-40-15	400	120	160	100	200	160	4-18	18
SG80-60-15	400	120	160	100	200	160	4-18	18
SG80-25-15	500	130	180	120	200	160	4-18	18
SG80-50-20	400	120	160	100	200	160	4-18	18
SG80-65-25	400	125	160	100	200	160	4-18	18
SG80-25-25	610	140	240	150	200	160	4-18	18
SG80-50-30	400	125	160	100	200	160	4-18	18
SG80-40-35	450	125	160	100	200	160	4-18	18
SG80-55-40	450	125	160	100	200	160	4-18	18
SG80-45-45	450	125	160	100	200	160	4-18	18
SG80-50-50	450	125	160	100	200	160	4-18	18
SG80-45-55	500	130	180	120	200	160	4-18	18
SG80-50-60	500	130	180	120	200	160	4-18	18
SG80-50-65	500	130	180	120	200	160	4-18	18
SG80-40-70	500	130	180	120	200	160	4-18	18
SG80-50-80	500	130	180	120	200	160	4-18	18
SG80-55-90	610	140	240	150	200	160	4-18	18
SG80-50-100	610	140	240	150	200	160	4-18	18
SG80-55-110	610	140	240	150	200	160	4-18	18
SG80-65-120	610	140	240	150	200	160	4-18	18
SG80-50-125	610	140	240	150	200	160	4-18	18
SG100-50-5	450	140	180	120	220	180	8-18	18
SG100-50-7.5	500	160	180	120	220	180	8-18	18
SG100-90-10	450	140	180	120	220	180	8-18	18
SG100-85-15	450	140	180	120	220	180	8-18	18
SG100-50-15	550	155	240	150	220	180	8-18	22
SG100-120-15	450	140	180	120	220	180	8-18	18
SG100-100-20	450	140	180	120	220	180	8-18	18
SG100-90-25	500	160	180	120	220	180	8-18	18
SG100-100-30	500	160	180	120	220	180	8-18	18
SG100-80-35	500	140	180	120	220	180	8-18	18
SG100-105-40	500	140	180	120	220	180	8-18	18
SG100-80-45	500	140	180	120	220	180	8-18	18
SG100-100-50	500	140	180	120	220	180	8-18	18
SG100-90-55	550	155	245	150	220	180	8-18	22
SG100-80-60	550	155	245	150	220	180	8-18	22
SG100-100-60	550	155	245	150	220	180	8-18	22
SG100-55-65	550	155	245	150	220	180	8-18	22
SG100-100-65	550	155	240	150	220	180	8-18	22

续表

泵型号	外形及尺寸(mm)						n-ϕd	ϕd_1
	L	A	B	C	D_1	D_2		
SG100-90-70	550	155	240	150	220	180	8-18	22
SG100-60-75	550	155	240	150	220	180	8-18	22
SG100-110-75	550	155	240	150	220	180	8-18	22
SG100-100-80	550	155	240	150	220	180	8-18	22
SG100-105-90	620	160	260	210	220	180	8-18	22
SG100-80-100	620	160	260	210	220	180	8-18	22
SG100-90-110	620	160	260	210	220	180	8-18	22
SG100-100-125	620	160	260	210	220	180	8-18	22
SG125-80-8	550	200	240	150	250	210	8-18	22
SG125-100-12.5	660	200	240	150	250	210	8-18	22
SG125-100-20	680	220	240	150	250	210	8-18	22
SG125-125-25	550	200	240	150	250	210	8-18	22
SG125-80-25	720	240	240	150	250	210	8-18	22
SG125-160-30	550	200	240	150	250	210	8-18	22
SG125-100-30	720	240	240	150	250	210	8-18	22
SG125-170-35	660	200	240	150	250	210	8-18	22
SG125-85-35	800	240	240	150	250	210	8-18	22
SG125-190-40	660	200	240	150	250	210	8-18	22
SG125-95-40	800	240	240	150	250	210	8-18	22
SG125-230-45	660	200	240	150	250	210	8-18	22
SG125-125-45	800	240	240	150	250	210	8-18	22
SG125-200-50	660	200	240	150	250	210	8-18	22
SG125-100-50	800	240	240	150	250	210	8-18	22
SG125-170-60	680	220	240	150	250	210	8-18	22
SG125-180-70	680	220	240	150	250	210	8-18	22
SG125-200-800	680	220	240	150	250	210	8-18	22
SG150-130-9	720	265	260	210	285	240	8-22	22
SG150-130-12	800	265	280	230	285	240	8-22	22
SG150-100-15	720	265	260	210	285	240	8-22	22
SG150-170-15	720	265	260	210	285	240	8-22	22
SG150-200-20	720	265	260	210	285	240	8-22	22
SG150-160-25	800	265	280	230	285	240	8-22	22
SG150-220-30	800	265	280	230	285	240	8-22	22
SG150-170-35	820	270	280	230	285	240	8-22	22
SG150-180-45	280	270	280	230	285	240	8-22	22
SG150-240-45	280	270	280	230	285	240	8-22	22
SG150-200-50	280	270	280	230	285	240	8-22	22
SG200-260-8	900	240	280	230	340	295	12-22	22
SG200-260-12	920	280	400	300	340	295	12-22	22
SG200-230-15	900	240	280	230	340	295	12-22	22

续表

泵型号	外形及尺寸(mm)						n-ϕd	ϕd_1
	L	A	B	C	D_1	D_2		
SG200-450-18	900	240	280	230	340	295	12-22	22
SG200-360-18	900	240	280	230	340	295	12-22	22
SG200-400-20	900	240	280	230	340	295	12-22	22
SG200-330-25	920	280	400	300	340	295	12-22	22
SG200-370-28	920	280	400	300	340	295	12-22	22
SG200-400-30	920	280	400	300	340	295	12-22	22
SG200-340-35	920	280	400	300	340	295	12-22	22
SG200-360-45	920	280	400	300	340	295	12-22	22
SG200-400-50	920	280	400	300	340	295	12-22	22
SG200-460-45	920	280	400	300	340	295	12-22	22
SG200-240-55	920	280	400	300	340	295	12-22	22

六、成套供应范围

SG 型管道离心泵成套供应范围见表 3-216。

SG 型管道离心泵成套供应范围　　表 3-216

项目	名称	数量	备注
主机	泵 电动机	1 1	
附件			
工具			

3.1.56　ISG 型单级立式离心泵

一、适用范围

ISG 型单级立式离心泵供输送介质中固体颗粒体积含量不超过单位体积的 0.1%、粒度小于 0.2mm，使用温度不超过 80℃。适用于高层建筑、园林喷灌、冷却塔上水、远距离输水、空调制冷等冷暖水循环加压给排水等。

二、型号意义说明

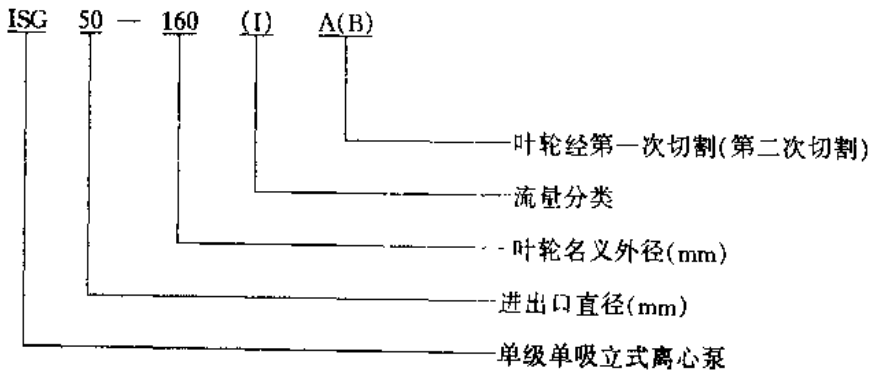

三、结构

ISG 型系单级立式离心泵。泵为立式结构，进出口直径相同，且位于同一中心线上，可像阀门一样安装于管路之中，加上防护罩可置于户外使用。

四、性能

(1) ISG 型单级立式离心泵的工作条件：吸入压力不能小于 1.0MPa，或泵系统最高工作压力不大于 1.6MPa（即泵吸入口压力＋泵扬程≤1.6MPa）；环境温度小于 40℃、相对湿度小于 95%。

(2) ISG 型单级立式离心泵性能见图 3-546 和表 3-217。

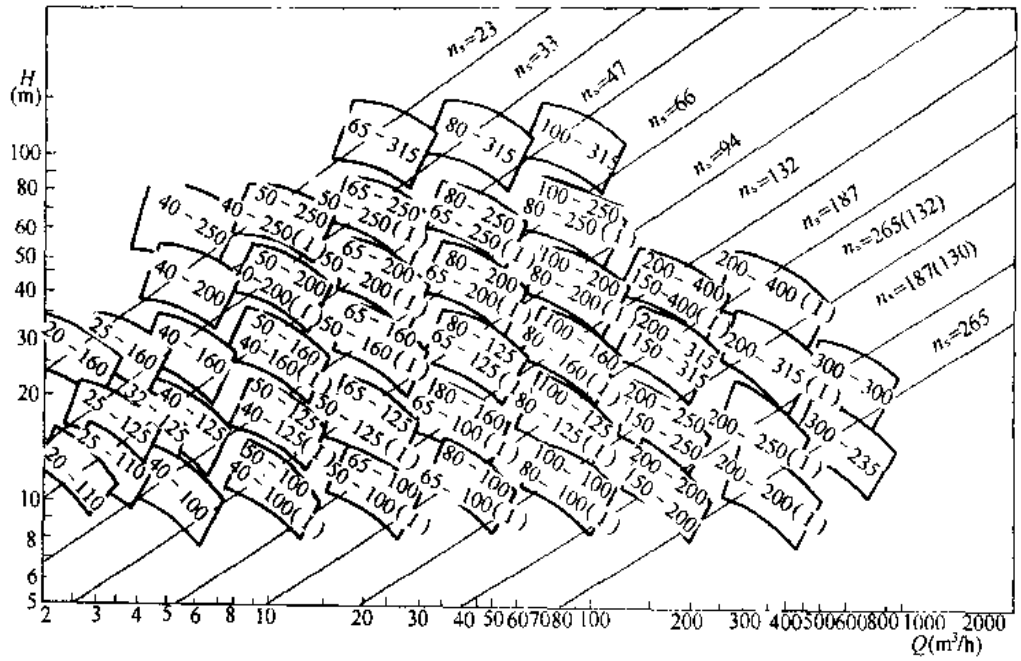

图 3-546 ISG 型泵性能范围

ISG 型单级立式离心泵性能 表 3-217

泵型号	流量 Q		扬程 H	效率 η	转速 n	电动机功率	汽蚀余量 $(NPSH)_r$	重量	主要生产厂
	m^3/h	L/s	(m)	(%)	(r/min)	(kW)	(m)	(kg)	
ISG15-80	1.5	0.42	8	34	2800	0.18	2.5	18	黄岩八一通用机械厂
ISG20-110	2.5	0.69	15	34	2800	0.37	2.5	25	
ISG20-160	2.5	0.69	32	25	2900	0.75	2.5	29	
ISG25-110	4	1.11	15	42	2800	0.55	2.5	26	
ISG25-125	4	1.11	20	36	2900	0.75	2.5	27	
ISG25-125A	3.5	0.97	16	35	2900	0.75	2.5		
ISG25-160	4	1.11	32	32	2900	1.5	2.5	39	
ISG25-160A	3.5	0.97	28	31	2900	1.1	2.5		
ISG32-125	5	1.39	20	38	2900	0.75	2.5	29	
ISG32-125A	4.5	1.25	16	37	2900	0.75	2.5		
ISG40-100	6.3	1.75	12.5	54	2900	0.55	2.5	28	
ISG40-100A	5.5	1.53	10	52.6	2900	0.37	2.5		
ISG40-125	6.3	1.75	20	46	2900	1.1	2.5	33	
ISG40-125A	5.5	1.53	16	44	2900	0.75	2.5		

续表

泵型号	流量 Q		扬程 H	效率 η	转速 n	电动机功率	汽蚀余量 $(NPSH)_r$	重量	主要生产厂
	m^3/h	L/s	(m)	(%)	(r/min)	(kW)	(m)	(kg)	
ISG40-160	6.3	1.75	32	40	2900	2.2	2.5	44	黄岩八一通用机械厂
ISG40-160A	5.5	1.53	28	38	2900	1.5	2.5	40	
ISG40-160B	5	1.39	24	37	2900	1.1	2.5	36	
ISG40-200	6.3	1.75	50	33	2900	4.0	2.5	71	
ISG40-200A	5.5	1.53	44	31	2900	3.0	2.5	62	
ISG40-200B	5	1.39	38	29	2900	2.2	2.5	53	
ISG40-250	6.3	1.75	80	27.5	2900	7.5	2.5	98	
ISG40-250A	5.5	1.53	70	26	2900	5.5	2.5	91	
ISG40-250B	5	1.39	60	25	2900	4.0	2.5	65	
ISG40-100（Ⅰ）	12.5	3.47	12.5	62	2900	1.1	2.5	34	
ISG40-100（Ⅰ）A	11	3.05	10	60	2900	0.75	2.5	31	
ISG40-125（Ⅰ）	12.5	3.47	20	58	2900	1.5	2.5	36	
ISG40-125（Ⅰ）A	11	3.05	16	56	2900	1.1	2.5	32	
ISG40-160（Ⅰ）	12.5	3.47	32	52	2900	3.0	2.5	55	
ISG40-160（Ⅰ）A	11	3.05	28	48	2900	2.2	2.5	46	
ISG40-160（Ⅰ）B	10	2.78	24	50	2900	1.5	2.5	42	
ISG40-200（Ⅰ）	12.5	3.47	50	46	2900	5.5	2.5	90	
ISG40-200（Ⅰ）A	11	3.05	44	43	2900	4.0	2.5	65	
ISG40-200（Ⅰ）B	10	2.78	38	44	2900	3.0	2.5	56	
ISG40-250（Ⅰ）	12.5	3.47	80	36	2900	11	2.5	135	
ISG40-250（Ⅰ）A	11	3.05	70	34	2900	7.5	2.5	90	
ISG40-250（Ⅰ）B	10	2.78	60	34	2900	5.5	2.5	83	
ISG50-100	12.5	3.47	12.5	62	2900	1.1	2.5	35	
ISG50-100A	11	3.05	10	57	2900	0.75	2.5	32	
ISG50-125	12.5	3.47	20	58	2900	1.5	2.5	38	
ISG50-125A	11	3.05	16	53	2900	1.1	2.5	34	
ISG50-160	12.5	3.47	32	52	2900	3.0	2.5	57	
ISG50-160A	11	3.05	28	48	2900	2.2	2.5	48	
ISG50-160B	10	2.78	24	50	2900	1.5	2.5	44	
ISG50-200	12.5	3.47	50	46	2900	5.5	2.5	91	
ISG50-200A	11	3.05	44	43	2900	4.0	2.5	66	
ISG50-200B	10	2.78	38	44	2900	3.0	2.5	57	
ISG50-250	12.5	3.47	80	36	2900	11	2.5	137	
ISG50-250A	11	3.05	70	34	2900	7.5	2.5	92	
ISG50-250B	10	2.78	60	34	2900	5.5	2.5	85	
ISG50-100（Ⅰ）	25	6.94	12.5	69	2900	1.5	3.0	40	
ISG50-100（Ⅰ）A	22	6.11	10	68	2900	1.1	3.0	36	
ISG50-125（Ⅰ）	25	6.94	20	67	2900	3.0	3.0	56	
ISG50-125（Ⅰ）A	22	6.11	16	63	2900	2.2	3.0	47	
ISG50-160（Ⅰ）	25	6.94	32	63	2900	4.0	3.0	70	
ISG50-160（Ⅰ）A	22	6.11	28	59	2900	3.0	3.0	61	
ISG50-160（Ⅰ）B	20	5.56	24	61	2900	2.2	3.0	52	
ISG50-200（Ⅰ）	25	6.94	50	57	2900	7.5	3.0	95	
ISG50-200（Ⅰ）A	22	6.11	44.2	55	2900	5.5	3.0	88	
ISG50-200（Ⅰ）B	20	5.56	38	55	2900	4.0	3.0	63	
ISG50-250（Ⅰ）	25	6.94	80	50	2900	15	3.0	165	

续表

泵型号	流量 Q		扬程 H (m)	效率 η (%)	转速 n (r/min)	电动机功率 (kW)	汽蚀余量 $(NPSH)_r$ (m)	重量 (kg)	主要生产厂
	m^3/h	L/s							
ISG50-250（Ⅰ）A	22	6.11	70	47	2900	11	3.0	155	
ISG50-250（Ⅰ）B	20	5.56	60	50	2900	7.5	3.0	110	
ISG65-100	25	6.94	12.5	69	2900	1.5	3.0	41	
ISG65-100A	22	6.11	10	68	2900	1.1	3.0	37	
ISG65-125	25	6.94	20	67	2900	3.0	3.0	56	
ISG65-125A	22	6.11	16	63	2900	2.2	3.0	47	
ISG65-160	25	6.94	32	63	2900	4.0	3.0	71	
ISG65-160A	22	6.11	28	59	2900	3.0	3.0	62	
ISG65-160B	20	5.56	24	61	2900	2.2	3.0	53	
ISG65-200	25	6.94	50	57	2900	7.5	3.0	97	
ISG65-200A	22	6.11	44.2	55	2900	5.5	3.0	90	
ISG65-200B	20	5.56	38	55	2900	4.0	3.0	65	
ISG65-250	25	6.94	80	50	2900	15	3.0	166	
ISG65-250A	22	6.11	70	47	2900	11	3.0	156	
ISG65-250B	20	5.56	60	50	2900	7.5	3.0	111	
ISG65-315	25	6.94	125	40	2900	30	3.0	350	
ISG65-315A	22	6.11	113	38	2900	30	3.0		
ISG65-315B	20	5.56	101	37	2900	22	3.0	292	
ISG65-100（Ⅰ）	50	13.9	12.5	73	2900	3.0	3.5	59	
ISG65-100（Ⅰ）A	44	12.2	10	72	2900	2.2	3.5	50	
ISG65-125（Ⅰ）	50	13.9	20	72.5	2900	5.5	3.5	88	黄岩八一通用机械厂
ISG65-125（Ⅰ）A	44	12.2	16	72	2900	4.0	3.5	63	
ISG65-160（Ⅰ）	50	13.9	32	71	2900	7.5	3.5	97	
ISG65-160（Ⅰ）A	44	12.2	28	70	2900	5.5	3.5	90	
ISG65-160（Ⅰ）B	40	11.1	24	69	2900	4.0	3.5	65	
ISG65-200（Ⅰ）	50	13.9	50	67	2900	15	3.5	158	
ISG65-200（Ⅰ）A	44	12.2	44	66	2900	11	3.5	148	
ISG65-200（Ⅰ）B	40	11.1	38	65	2900	7.5	3.5	103	
ISG65-250（Ⅰ）	50	13.9	80	60	2900	22	3.0	233	
ISG65-250（Ⅰ）A	44	12.2	70	57	2900	18.5	3.5	201	
ISG65-250（Ⅰ）B	40	11.1	60	61	2900	15	3.5	183	
ISG80-100	50	13.9	12.5	73	2900	3.0	3.5	59	
ISG80-100A	44	12.2	10	72	2900	2.2	3.5	50	
ISG80-125	50	13.9	20	72.5	2900	5.5	3.5	89	
ISG80-125A	44	12.2	16	72	2900	4.0	3.5	64	
ISG80-160	50	13.9	32	71	2900	7.5	3.5	97	
ISG80-160A	44	12.2	28	70	2900	5.5	3.5	90	
ISG80-160B	40	11.1	24	69	2900	3.5	3.5	65	
ISG80-200	50	13.9	50	67	2900	15	3.0	158	
ISG80-200A	44	12.2	44	66	2900	11	3.0	148	
ISG80-200B	40	11.1	38	65	2900	7.5	3.0	103	
ISG80-250	50	13.9	80	60	2900	22	3.0	234	
ISG80-250A	44	12.2	70	57	2900	18.5	3.0	202	
ISG80-250B	40	11.1	60	61	2900	15	3.0	184	
ISG80-315	50	13.9	125	54	2900	37	3.0	350	
ISG80-315A	44	12.2	113	53	2900	37	3.0		
ISG80-315B	40	11.1	101	52	2900	30	3.0		

续表

泵型号	流量 Q		扬程 H (m)	效率 η (%)	转速 n (r/min)	电动机功率 (kW)	汽蚀余量 (NPSH), (m)	重量 (kg)	主要生产厂
	m^3/h	L/s							
ISG80-100 (Ⅰ)	100	27.8	12.5	76	2900	5.5	4.5	106	黄岩八一通用机械厂、赣州制泵有限责任公司(生产ISG125～ISG200产品)
ISG80-100 (Ⅰ) A	88	24.4	10	75	2900	4.0	4.5	81	
ISG80-125 (Ⅰ)	100	27.8	20	76	2900	11	4.5	144	
ISG80-125 (Ⅰ) A	88	24.4	16	74	2900	7.5	4.5	99	
ISG80-160 (Ⅰ)	100	27.8	32	76	2900	15	4.5	170	
ISG80-160 (Ⅰ) A	88	24.4	28	74	2900	11	4.5	160	
ISG80-160 (Ⅰ) B	80	22.2	24	74	2900	7.5	4.5	115	
ISG80-200 (Ⅰ)	100	27.8	50	74	2900	22	4.0	233	
ISG80-200 (Ⅰ) A	88	24.4	44	73	2900	18.5	4.0	201	
ISG80-200 (Ⅰ) B	80	22.2	38	72	2900	15	4.0	183	
ISG80-250 (Ⅰ)	100	27.8	80	69	2900	37	4.0	410	
ISG80-250 (Ⅰ) A	88	24.4	70	69	2900	30	4.0	395	
ISG80-250 (Ⅰ) B	80	22.2	60	68	2900	22	4.5	337	
ISG100-100	100	27.8	12.5	76	2900	5.5	4.5	107	
ISG100-100A	88	24.4	10	75	2900	4.0	4.5	82	
ISG100-125	100	27.8	20	76	2900	11	4.5	145	
ISG100-125A	88	24.4	16	74	2900	7.5	4.5	100	
ISG100-160	100	27.8	32	76	2900	15	4.5	171	
ISG100-160A	88	24.4	28	74	2900	11	4.5	161	
ISG100-160B	80	22.2	24	74	2900	7.5	4.5	116	
ISG100-200	100	27.8	50	74	2900	22	4.0	234	
ISG100-200A	88	24.4	44	72.5	2900	18.5	4.0	202	
ISG100-200B	80	22.2	38	72	2900	15	4.0	184	
ISG100-250	100	27.8	80	69	2900	37	4.0	410	
ISG100-250A	88	24.4	70	69	2900	30	4.0	395	
ISG100-250B	80	22.2	60	68	2900	22	4.0	337	
ISG100-315	100	27.8	125	66	2900	75	4.0	710	
ISG100-315A	88	24.4	113	65	2900	55	4.0	570	
ISG100-315B	80	22.2	101	64	2900	45	4.0	470	
ISG150-200	200	55.6	12.5	78	1450	15	3.0	220	
ISG150-200A	176	48.9	10	75	1450	11	3.0	205	
ISG150-250	200	55.6	20	79	1450	18.5	3.5	298	
SIG150-250A	176	48.9	17	78	1450	15	3.5	263	
ISG150-250B	160	44.4	14	77	1450	11	3.5	248	
ISG150-315	200	55.6	32	78	1450	30	3.5	480	
ISG150-315A	176	48.9	28	77	1450	22	3.5	422	
ISG150-315B	160	44.4	24	76	1450	18.5	3.5	390	
ISG150-400	200	55.6	50	75	1450	45	3.5	510	
ISG150-400A	176	48.9	44	72	1450	37	3.5	474	
ISG150-400B	160	44.4	38	73	1450	30	3.5	360	
ISG200-200	200	55.6	12.5	78	1450	15	3.0	225	
ISG200-200A	176	48.9	10	76	1450	11	3.0	210	
ISG200-250	200	55.6	20	79	1450	18.5	3.5	302	
ISG200-250A	176	48.9	17	78	1450	15	3.5	267	
ISG200-250B	160	44.4	14	77	1450	11	3.5	252	
ISG200-315	200	55.6	32	78	1450	30	3.5	485	

续表

泵型号	流量 Q		扬程 H	效率 η	转速 n	电动机功率	汽蚀余量 $(NPSH)_r$	重量	主要生产厂
	m^3/h	L/s	(m)	(%)	(r/min)	(kW)	(m)	(kg)	
ISG200-315A	176	48.9	28	77	1450	22	3.5	415	黄岩八一通用机械厂
ISG200-315B	160	44.4	24	76	1450	18.5	3.5	395	
ISG200-400	200	55.6	50	75	1450	45	3.5	515	
ISG200-400A	176	48.9	44	74	1450	37	3.5	479	
ISG200-400B	160	44.4	38	73	1450	30	3.5	365	
ISG200-200（Ⅰ）	400	111.1	12.5	80	1450	22	4.5	370	
ISG200-200（Ⅰ）A	352	97.8	10	78	1450	18.5	4.5	355	
ISG200-250（Ⅰ）	400	111.1	20	80	1450	30	4.5	440	
ISG200-250（Ⅰ）A	352	97.8	17	76	1450	22	4.5	370	
ISG200-250（Ⅰ）B	320	88.9	14	78	1450	18.5	4.5	350	
ISG200-315（Ⅰ）	400	111.1	32	80	1450	55	4.0	670	
ISG200-315（Ⅰ）A	352	97.8	28	79	1450	45	4.5	563	
ISG200-315（Ⅰ）B	320	88.9	24	78	1450	37	4.0	527	
ISG200-400（Ⅰ）	400	111.1	50	81	1450	75	4.0	900	
ISG200-400（Ⅰ）A	352	97.8	44	80	1450	55	4.0	765	
ISG200-400（Ⅰ）B	320	88.9	38	80	1450	45	4.0	658	
ISG300-235	720	200	18	81	970	55	4.0	780	
ISG300-235A	600	167	15	81	970	45	5.0	623	
ISG300-235B	540	150	12.5	79	970	37	5.0	637	
ISG300-300	720	200	28	81	970	75	5.0	1050	
ISG300-300A	600	167	24	80	970	55	5.0	915	
ISG300-300B	540	150	21	79	970	45	5.0	808	
ISG300-380	720	200	44	84	970	132	5.0	1900	
ISG300-380A	660	185	38	80	970	110	5.0	1700	
ISG300-380B	614	170.6	32	78	970	90	5.0	1500	

五、外形及安装尺寸

（1）ISG 型单级立式离心泵联结方式分刚性联结见图 3-547 和柔性联结见图 3-548。

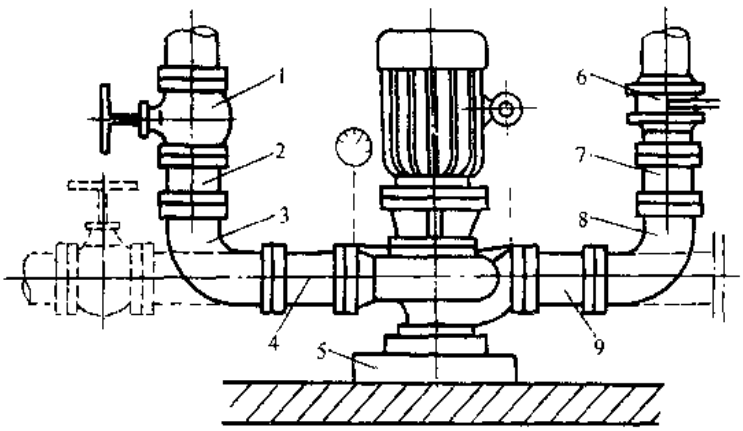

图 3-547 ISG 型单级立式离心泵刚性联结方式

1—出口阀门；2—直管；3—弯管；4—直管（长度为 2～5 倍直径）；
5—水泥浇注或隔振垫；6—进口阀门；7—直管；8—弯管；9—直管（长度为 3～5 倍直径）

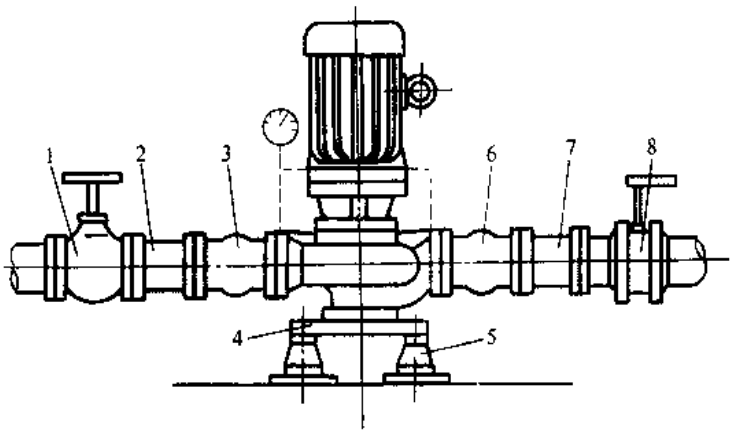

图 3-548　ISG 型单级立式离心泵柔性联结方式

1—出口阀门；2—直管（长度为 2～5 倍直径）；3—挠性接头；4—联接板；5—隔振器；6—挠性接头；7—直管（长度为 3～5 倍直径）；8—进口阀门

（2）ISG 型单级立式离心泵的外形及带隔振垫或隔垫器安装尺寸见图 3-549 和表 3-218～220。

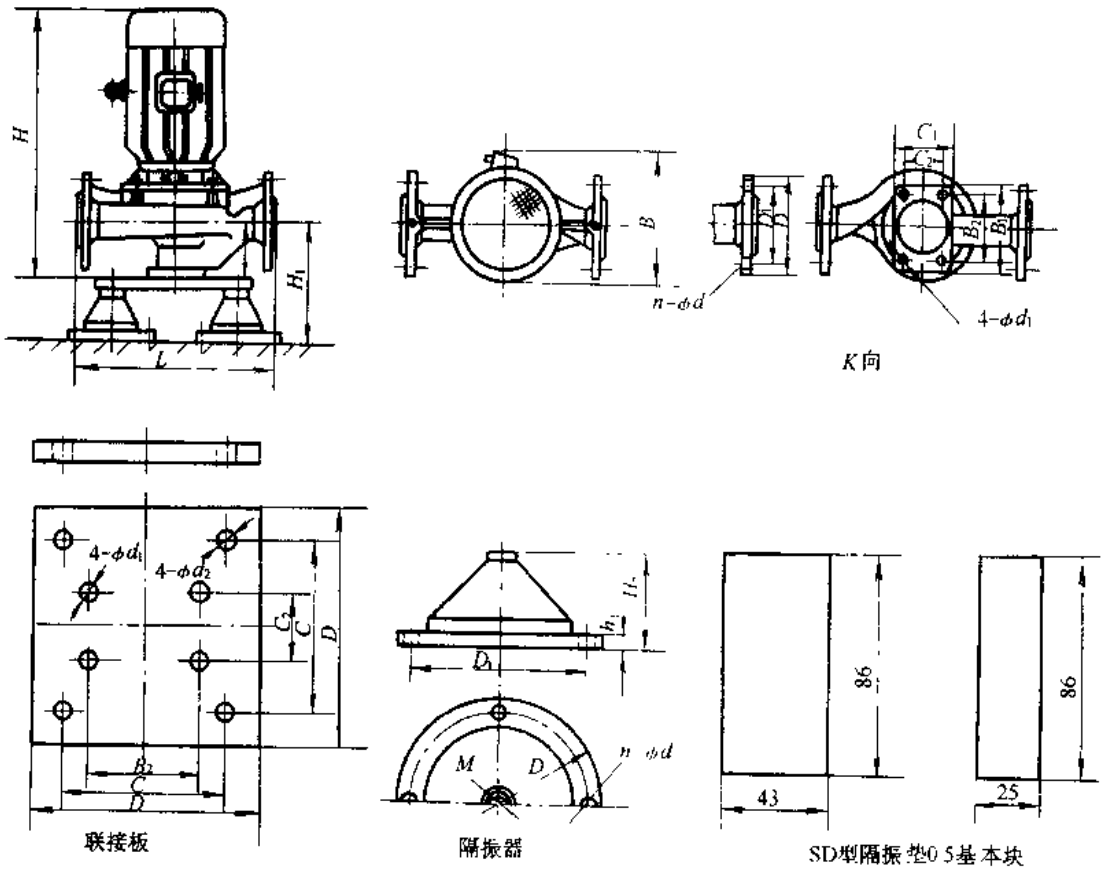

图 3-549　ISG 型单级立式离心泵的外形及带隔振垫或隔垫器安装尺寸

ISG 型单级立式离心泵的外形及安装尺寸 表 3-218

泵型号	L (mm)	B (mm)	H (mm)	A (mm)	D (mm)	D_1 (mm)	$n\cdot\phi d$ (mm)	$C_1\times B_1$ (mm)	$C_2\times B_2$ (mm)	$4\text{-}\phi d_1$ (mm)	隔振器（垫） 规格	H_1
ISG15-80	180	160	300	40	G1/2″			75×100	45×70	4-12	SD41-0.5	75
ISG20-110	240	230	365	55	G3/4″			85×110	50×80			80
ISG20-160	280		365	65	G3/4″			80×110	50×80	4-14		90
ISG25-110	220		370	60	115	85	4-14			4-12		85
ISG25-125	260			75						4-14		100
SIG25-125A												
SIG25-160	280	270	430	65				90×130	60×100			90
ISG25-160A												
ISG32-125	260	230	380	72	140	100						97
ISG32-125A												
ISG40-100			390	85				100×150	70×120			110
ISG40-100A												
ISG40-125	300		400									
ISG40-125A												
ISG40-160	340	270	450	90							SD61-0.5	115
ISG40-160A			425									
ISG40-160B			410									
ISG40-200	360	330	520	95				120×170	80×130			120
ISG40-200A			510									
ISG40-200B			470									
ISG40-250	430	405	600									
ISG40-250A			560									
ISG40-250B			505									
ISG40-100（Ⅰ）	300	230	390	90	150	110	4-18				SD41-0.5	115
ISG40-100（Ⅰ）A												
ISG40-125（Ⅰ）		240	430									
ISG40-125（Ⅰ）A			415									
ISG40-160（Ⅰ）	340	300	520	95							SD61-0.5	120
ISG40-160（Ⅰ）A	340	300	480	95								
ISG40-160（Ⅰ）B			455									
ISG40-200（Ⅰ）	380	350	575							4-18		
ISG40-200（Ⅰ）A			520									
ISG40-200（Ⅰ）B			510									
ISG40-250（Ⅰ）	450	410	700	105				140×200	100×160		JSD-85	255
ISG40-250（Ⅰ）A			640									
ISG40-250（Ⅰ）B			600									

续表

泵型号	L (mm)	B (mm)	H (mm)	A (mm)	D (mm)	D_1 (mm)	n-φd (mm)	$C_1 \times B_1$ (mm)	$C_2 \times B_2$ (mm)	4-φd_1 (mm)	隔振器（垫） 规格	H_1
ISG50-100	300	230	390	95	165	125	4-18	120×170	80×130	4-14	SD41-0.5	120
ISG50-100A												
ISG50-125		240	430									
ISG50-125A			415									
ISG50-160	340	300	520	100							SD61-0.5	125
ISG50-160A			480									
ISG50-160B			455									
ISG50-200	380	350	580									
ISG50-200A	380		525									
ISG50-200B			515									
ISG50-250	450	410	700	105				140×200	100×160	4-18	JSD-85	255
ISG50-250A			640									
ISG50-250B			600									
ISG50-100（Ⅰ）	320	235	420								SD41-0.5	190
ISG50-100（Ⅰ）A			405									
ISG50-125（Ⅰ）	360	280	490	95							SD61-0.5	
ISG50-125（Ⅰ）A			450									
ISG50-160（Ⅰ）	380	305	550	100								
ISG50-160（Ⅰ）A			540									
ISG50-160（Ⅰ）B			500									
ISG50-200（Ⅰ）	400	350	585	105								
ISG50-200（Ⅰ）A			545									
ISG50-200（Ⅰ）B			490									
ISG50-250（Ⅰ）	460	415	705	110				160×220	120×180		JSD-85	260
ISG50-250（Ⅰ）A												
ISG50-250（Ⅰ）B			645									
ISG65-100	320	235	420	105	185	145		140×200	100×160		SD41-0.5	210
ISG65-100A			405									
ISG65-125	360	280	500	100							SD61-0.5	
ISG65-125A			460									
ISG65-160	380	305	550									
ISG65-160A			540									
ISG65-160B			500									
ISG65-200	400	350	585	105								
ISG65-200A			545									
ISG65-200B			490									

续表

泵型号	L (mm)	B (mm)	H (mm)	A (mm)	D (mm)	D_1 (mm)	n-φd (mm)	$C_1 \times B_1$ (mm)	$C_2 \times B_2$ (mm)	4-φd_1 (mm)	隔振器（垫） 规格	H_1
ISG65-250	460	415	705	110	185	145	4-18	160×220	120×180	4-18	JSD-85	260
ISG65-250A												
ISG65-250B			645									
ISG65-315	550	480	800					180×240	140×200			
ISG65-315A												
ISG65-315B			705									
ISG65-100（Ⅰ）	400	315	530	120				140×200	100×160		SD61-0.5	145
ISG65-100（Ⅰ）A			490									
ISG65-125（Ⅰ）		340	610									
ISG65-125（Ⅰ）A			555									
ISG65-160（Ⅰ）			615	125								150
ISG65-160（Ⅰ）A			575									
ISG65-160（Ⅰ）B			520									
ISG65-200（Ⅰ）	450	415	710	125							JSD-85	275
ISG65-200（Ⅰ）A												
ISG65-200（Ⅰ）B			650									
ISG65-250（Ⅰ）	500	465	770	130				160×220	120×180		JSD-85	280
ISG65-250（Ⅰ）A			750									
ISG65-250（Ⅰ）B			705									
ISG80-100	370	315	530	120	200	160	8-18	140×200	100×160		SD6-0.5	145
ISG80-100A			490									
ISG80-125	400	340	610									
ISG80-125A			555									
ISG80-160			615	125								150
ISG80-160A			575									
ISG80-160B			520									
ISG80-200	450	415	710	125							JSD-85	275
ISG80-200A												
ISG80-200B			650									
ISG80-250	500	465	770	130				160×220	120×180			280
ISG80-250A			750									
ISG80-250B			705									
ISG80-315	580	530	840					180×240	140×200			
ISG80-315A												
ISG80-315B												

续表

泵型号	L (mm)	B (mm)	H (mm)	A (mm)	D (mm)	D_1 (mm)	n-φd (mm)	$C_1 \times B_1$ (mm)	$C_2 \times B_2$ (mm)	4-φd_1 (mm)	隔振器（垫） 规格	H_1
ISG80-100（Ⅰ）	460	340	625	140	200	160	8-18	160×220	120×180	4-18	SD61-0.5	165
ISG80-100（Ⅰ）A			570									
ISG80-125（Ⅰ）	450	415	720								JSD-85	290
ISG80-125（Ⅰ）A			660									
ISG80-160（Ⅰ）	500		780	160								310
ISG80-160（Ⅰ）A			780									
ISG80-160（Ⅰ）B			720									
ISG80-200（Ⅰ）		465	775	135								285
ISG80-200（Ⅰ）A												
ISG80-200（Ⅰ）B			710									
ISG80-250（Ⅰ）	550	510	885	155				190×280	150×240	4-22	JSD-120	305
ISG80-250（Ⅰ）A												
ISG80-250（Ⅰ）B			790									
ISG100-100	460	340	625	140	220	180		160×220	120×180	4-18	SD61-0.5	165
ISG100-100A			570									
ISG100-125	450	415	720								JSD-85	290
ISG100-125A			660									
ISG100-160	500		780	160								310
ISG100-160A												
ISG100-160B			720									
ISG100-200		465	775	140								290
ISG100-200A												
ISG100-200B			710									
ISG100-250	550	510	885	155				190×280	150×240	4-22	JSD-120	305
ISG100-250A												
ISG100-250B			790									
ISG100-315	630	580	1285	165				230×320	190×280			325
ISG100-315A			1215									
ISG100-315B			1125									
ISG150-200	680	435	800	200	285	240	8-22	250×300	210×260		JSD-85	350
ISG150-200A			755									
ISG150-250	720	540	870	205								355
ISG150-250A			850									
ISG150-250B			805									
ISG150-315	800		950								JSD-150	365

续表

泵型号	L (mm)	B (mm)	H (mm)	A (mm)	D (mm)	D_1 (mm)	n-ϕd (mm)	$C_1 \times B_1$ (mm)	$C_2 \times B_2$ (mm)	4-ϕd_1 (mm)	隔振器（垫） 规格	H_1
ISG150-315A	800	540	855	205	285	240	8-22	250×300	210×260	4-22	JSD-150	365
ISG150-315B			835									
ISG150-400	820	575	1050	210				300×350	230×280			370
ISG150-400A			1000									
ISG150-400B			955									
ISG200-200	680	435	800	200	340	295	12-22	290×340			JSD-85	350
ISG200-200A			755									
ISG200-250	720	542	875	210				270×320				360
ISG200-250A			855									
ISG200-250B			810									
ISG200-315	800	540	955								JSD-150	370
ISG200-315A			890									
ISG200-315B			850									
ISG200-400	820	575	1065	225				290×360	250×320			385
ISG200-400A			1015									
ISG200-400B			970									
ISG200-200（Ⅰ）	815	525	920	240				290×340	230×280		JSD-120	390
ISG200-200（Ⅰ）A			880									
ISG200-250（Ⅰ）	900	530	1000								JSD-150	400
ISG200-250（Ⅰ）A			935									
ISG200-250（Ⅰ）B			895									
ISG200-315（Ⅰ）	920	630	1150	250				350×450	300×400		JSD-210	410
ISG200-315（Ⅰ）A			1065									
ISG200-315（Ⅰ）B			1015									
ISG200-400（Ⅰ）		685	1210	260							JSD-330	430
ISG200-400（Ⅰ）A			1140									
ISG200-400（Ⅰ）B			1055									
ISG300-235	1250	630	1250	370	460	410	12-26	450×500	400×450	4-26	JSD-210	530
ISG300-235A			1165									
ISG300-235B			1115									
ISG300-300	1350	685	1310	360							JSD-330	
ISG300-300A			1240									
ISG300-300B			1155									
ISG300-380 ISG300-380A ISG300-380B	1400	945	1490	390	460	410	12-26	480×530	400×450	4-26	JSD-350	585

联接板安装尺寸　表 3-219

规格	B_2	C_2	$C\times C$	$D\times D$	h	ϕd_1	ϕd_2
1#	160	100	340×340	400×400	75	18	16
2#	180	120	340×340	400×400	75	18	16
3#	260	210	440×440	500×500	75	22	18 或 16
4#	280	230	440×440	500×500	75	22	18 或 16
5#	320	250	540×540	600×600	75	22	18 或 16
6#	450	350	740×740	800×800	75	22	20 或 18
7#	400	300	740×740	800×800	75	22	20 或 18
8#	450	400	740×740	800×800	75	26	20 或 18

隔振器安装尺寸　表 3-220

型　号	M	D	D_1	H_2	h_1	n-ϕd
JSD-85	14	200	170	75	9	4-12
JSD-120	14	200	170	75	9	4-12
JSD-150	16	200	170	85	9	4-14
JSD-210	16	200	170	85	9	4-14
JSD-330	18	200	170	95	9	4-16
JSD-530	18	200	170	95	9	4-16

六、成套供应范围

ISG 型单级立式离心泵成套供应范围见表 3-221。

ISG 型单级立式离心泵成套供应范围　表 3-221

项　目	名　称	数　量	备　注
主　机	泵 电动机	1 1	
附　件			
工　具			

3.1.57　THG-1 型管道泵

一、适用范围

THG-1 型管道泵供输送不含有纤维物或其他固体颗粒的清水；输送热水应为软水。水的温度要求送冷水时为室温、送热水时不大于 100℃；进水管水压不大于 1MPa、不小于 0.02MPa。适用于楼房供水、给水管加压、冷热水循环系统供水及工业给水等。

二、型号意义说明

THG 50 — 200 A — 1

- 1：第一次改进
- A：第 1 次切削
- 200：叶轮名义直径
- 50：进口、出口直径
- THG：太行管道泵

三、结构

THG-1 型管道泵由电动机、电动机支架、泵体、叶轮和机械密封等组成。泵体通过电动机支架与电动机相联，电动机选用加长轴电机，叶轮直接装于电动机轴端，用叶轮螺母固定，泵与电动机之间用机械密封隔开，可保证电动机安全运行。

四、性能

THG-1 型管道泵性能见图 3-550 和表 3-222。

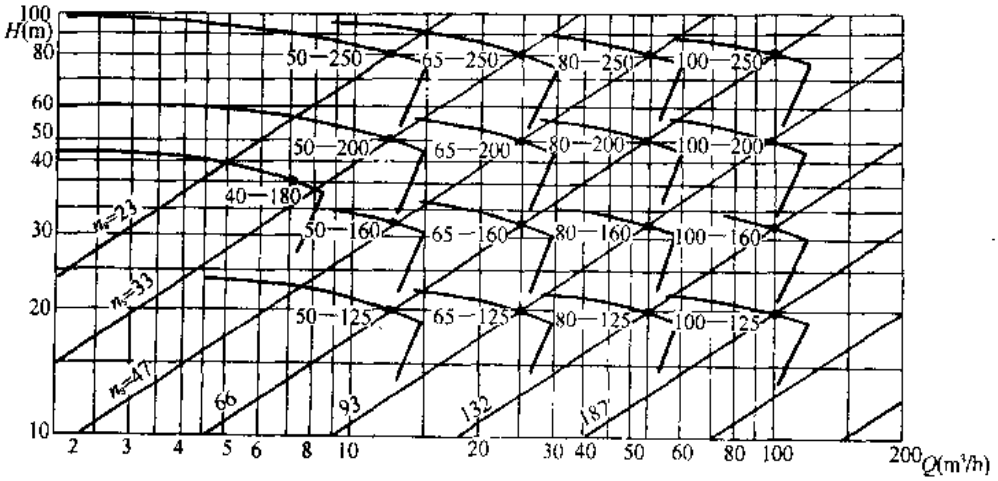

图 3-550 THG-1 型管道泵性能曲线范围

THG-1 型管道泵性能 表 3-222

泵型号	流量 Q m³/h	流量 Q L/s	扬程 H (m)	转速 n (r/min)	效率 η (%)	功率 (kW) 轴功率	功率 (kW) 电动机功率	汽蚀余量 (NPSH)r (m)	重量 (kg)	主要生产厂
THG40-180-1	7.2	2	40	2900	35.3	2.213	3	2.0	74	保定市太行特种泵厂
THG40-180A-1	6.8	1.89	36	2900	32.3	2.07	2.2	2.0	61	
THG50-125-1	7.5	2.08	22	2900	47	0.96	2.2	2.0	50	
	12.5	3.47	20		60	1.13		2.0		
	15	4.17	18.5		60	1.26		2.0		
THG50-125A-1	10	2.78	16		60	0.724		2.0		
THG50-160-1	7.5	2.08	34.4	2900	44	1.59	3	2.0	70	
	12.5	3.47	32		54	2.02		2.0		
	15	4.17	29.6		56	1.26		2.5		
THG50-160A-1	11.7	3.75	28		51	1.75	2.2	2.0	58	
THG50-200-1	7.5	2.08	52.5	2900	38	2.82	5.5	2.0	108	
	12.5	3.47	50		48	3.54		2.0		
	15	4.17	48		51	3.95		2.5		
THG50-200A-1	11.7	3.25	44		45	3.11	4	2.0	91	

续表

泵型号	流量 Q		扬程 H (m)	转速 n (r/min)	效率 η (%)	功率 (kW)		汽蚀余量 (NPSH)r (m)	重量 (kg)	主要生产厂
	m³/h	L/s				轴功率	电动机功率			
THG50-250-1	7.5	2.08	82	2900	28.5	5.87	11	2.0	179	保定市太行特种泵厂
	12.5	3.47	80		38	7.16		2.0		
	15	4.17	78.5		41	7.83		2.5		
THG50-250A-1	12.1	3.36	75		38	6.5	7.5	2.0	130	
THG65-125-1	15	4.17	21.8	2900	58	1.54	3	2.0	66	
	25	6.94	20		69	1.97		2.5		
	30	8.33	18.5		68	2.22		3.0		
THG65-125A-1	20	5.56	16		69	1.25	2.2	2.5	56	
THG65-160-1	15	4.17	35	2900	54	2.65	5.5	2.0	106	
	25	6.94	32		65	3.35		2.0		
	30	8.33	30		66	3.71		2.5		
THG65-160A-1	23.4	6.5	28		62	2.88	4	2.0	88	
THG65-200-1	15	4.17	53	2900	49	4.42	7.5	2.0	116	
	25	6.94	50		60	5.67		2.0		
	30	8.33	47		61	6.29		2.5		
THG65-220A-1	22.5	6.25	45		60	4.59	5.5	2.0	105	
THG65-250-1	15	4.17	82	2900	37	9.05	15	2.0	177	
	25	6.94	80		50	10.89		2.0		
	30	8.33	78		53	12.02		2.5		
THG65-250A-1	24.2	6.72	75		50	9.88	11	2.0	167	
THG80-125-1	30	8.33	22.5	2900	64	2.87	5.5	3.0	105	
	50	13.9	20		75	3.63		3.0		
	60	16.7	18		74	3.98		3.5		
THG80-125A-1	40	11.11	16		75	2.33	3	3.0	75	
THG80-160-1	30	8.33	36	2900	61	4.82	7.5	2.5	115	
	50	13.9	32		73	5.97		2.5		
	60	16.7	29		72	6.59		3.0		
THG80-160A-1	46.8	13	28		70	5.09	5.5	2.5	111	
THG80-200-1	30	8.33	53	2900	55	7.87	15	2.0	187	
	50	13.9	50		59	9.87		2.5		
	60	16.7	47		71	10.8		3.0		
THG80-220A-1	46.8	13	44		66	8.50	11	2.5	177	
THG80-250-1	30	8.33	84	2900	52	13.2	22	2.5	236	
	50	13.9	80		63	17.3		2.5		
	60	16.7	75		64	19.2		3.0		
THG80-250A-1	46.8	13.5	75		63	15.8		2.5		
THG100-125-1	60	16.7	24	2900	67	5.86	11	4.0	175	
	100	27.8	20		78	7.0		4.5		
	120	3.33	16.5		74	7.28		5.0		
THG100-125A-1	89.4	24.83	16		78	5.0	7.5	4.5	124	
THG100-160-1	60	16.7	36	2900	70	8.42	15	3.5	193	
	100	27.8	32		78	11.2		4.0		
	120	33.3	28		75	12.2		5.0		
THG100-160A-1	93.5	26	28		75	9.52	11	4.0	183	
THG100-200-1	60	16.7	54	2900	65	13.6	22	3.0	258	
	100	27.8	50		76	17.9		3.6		
	120	33.3	47		77	19.9		4.8		
THG100-220A-1	95	26.4	45		76	15.33		3.6		

五、外形及安装尺寸

THG-1 型管道泵的外形及安装尺寸见图 3-551 和表 3-223。

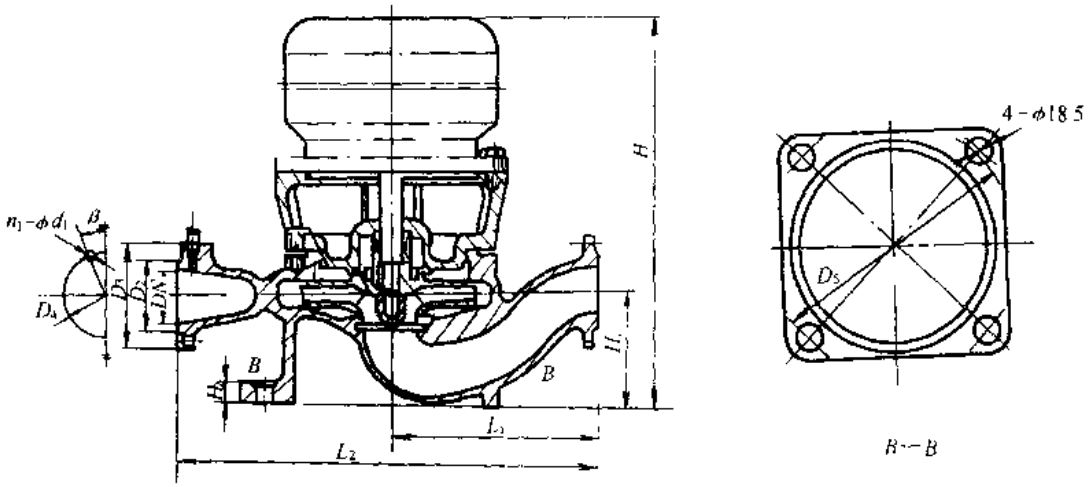

图 3-551 THG-1 型管道泵的外形及安装尺寸

THG-1 型管道泵的外形及安装尺寸（mm） 表 3-223

泵型号	H	H_1	H_2	L_1	L_2	DN	D_2	D_3	D_4	D_5	β	n_1-ϕd_1
THG80-125-1	655	150	20	200	400	80	133	200	160	210	22.5°	8-17.5
THG80-125A-1	585	150	20	200	400	80	133	200	160	210	22.5°	8-17.5
THG80-160-1	610	105	20	200	400	80	133	200	160	215	22.5°	8-17.5
THG80-160A-1	610	105	20	200	400	80	133	200	160	215	22.5°	8-17.5
THG80-200-1	710	105	20	200	400	80	133	200	160	255	22.5°	8-17.5
THG80-200A-1	710	105	20	200	400	80	133	200	160	255	22.5°	8-17.5
THG80-250-1	870	150	20	275	550	80	133	200	160	380	22.5°	8-17.5
THG80-250A-1	870	150	20	275	550	80	133	200	160	380	22.5°	8-17.5
THG100-125-1	765	160	20	240	480	100	158	220	180	270	22.5°	8-17.5
THG100-125A-1	665	160	20	240	480	100	158	220	180	270	22.5°	8-17.5
THG100-160-1	720	115	20	240	480	100	158	220	180	290	22.5°	8-17.5
THG100-160A-1	720	115	20	240	480	100	158	220	180	290	22.5°	8-17.5
THG100-200-1	900	170	20	290	580	100	158	220	180	340	22.5°	8-17.5
THG100-200A-1	900	170	20	290	580	100	158	220	180	340	22.5°	8-17.5

六、成套供应范围

THG-1 型管道泵成套供应范围见表 3-224。

THG-1 型管道泵成套供应范围 表 3-224

项目	名称	数量	备注
主机	泵 电动机	1 1	
附件			
工具			

3.2 混 流 泵

3.2.1 HBC 型卧式单级单吸涡壳式混流泵

一、适用范围

HBC 型卧式单级单吸涡壳式混流泵供输送清水或物理、化学性质类似于水的液体。适用于农田排灌和工业给水排水。

二、型号意义说明

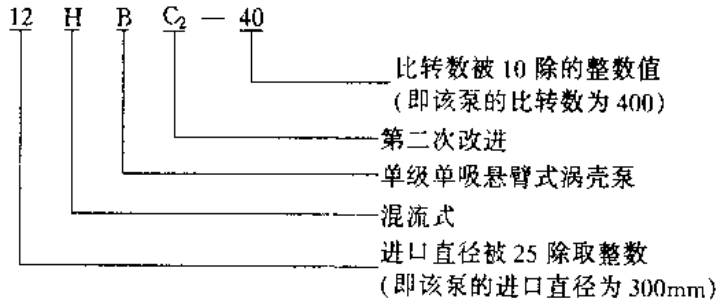

三、结构

HBC 型卧式单级单吸涡壳式泵由泵体、泵盖、叶轮、主轴及滚珠盒（轴承架）等组成。分有直接传动和变速传动。从水泵进口看，叶轮为逆时针方向旋转。26HBC-30、40、50 泵的旋转方向与上述标准转向相反。

四、性能

HBC 型卧式单级单吸涡壳式混流泵性能见图 552～564 和表 3-225。

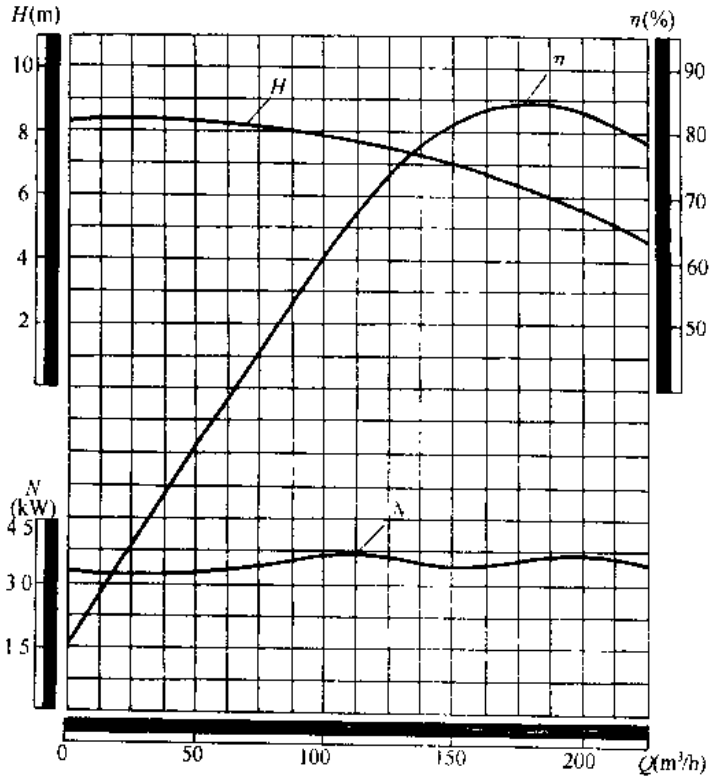

图 3-552　6HBC-35 型泵性能曲线（n = 1450r/min）

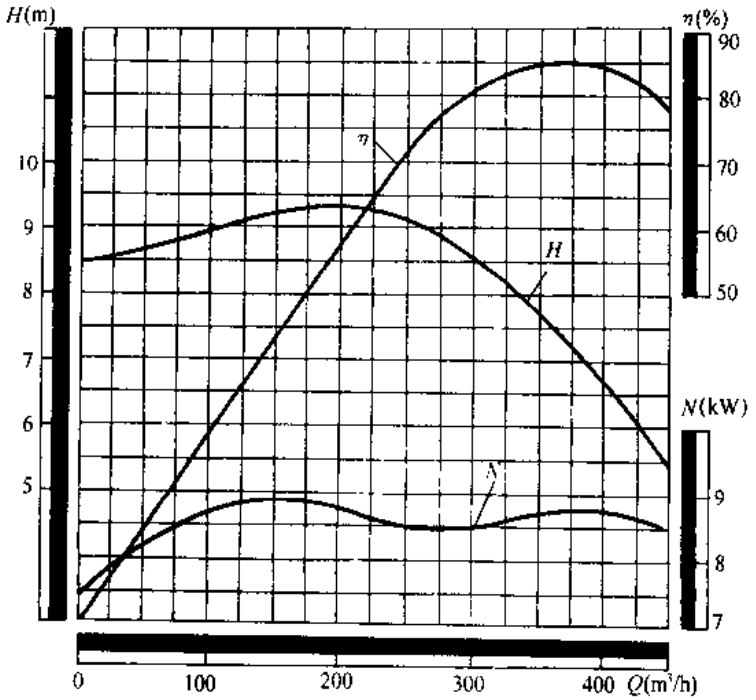

图 3-553 8HBC-35 型泵性能曲线（$n=1200$r/min）

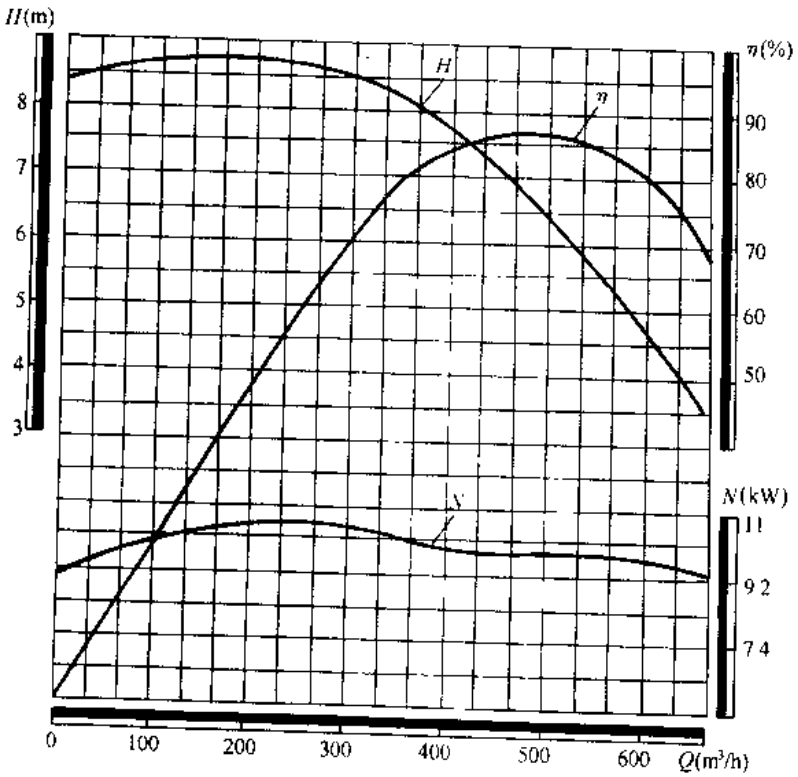

图 3-554 10HBC-30 型泵性能曲线（$n=980$r/min）

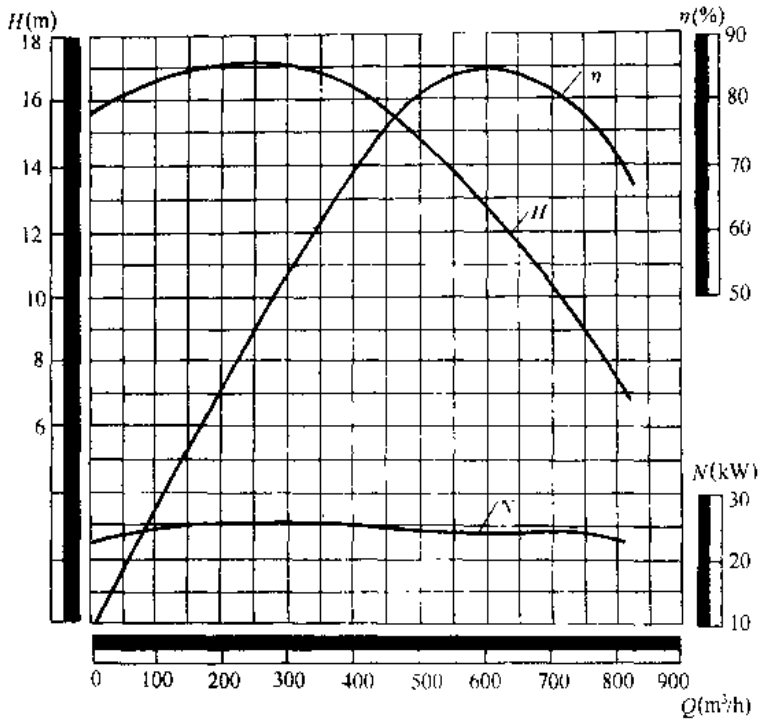

图 3-555 10HBC-40 型泵性能曲线（n = 1450r/min）

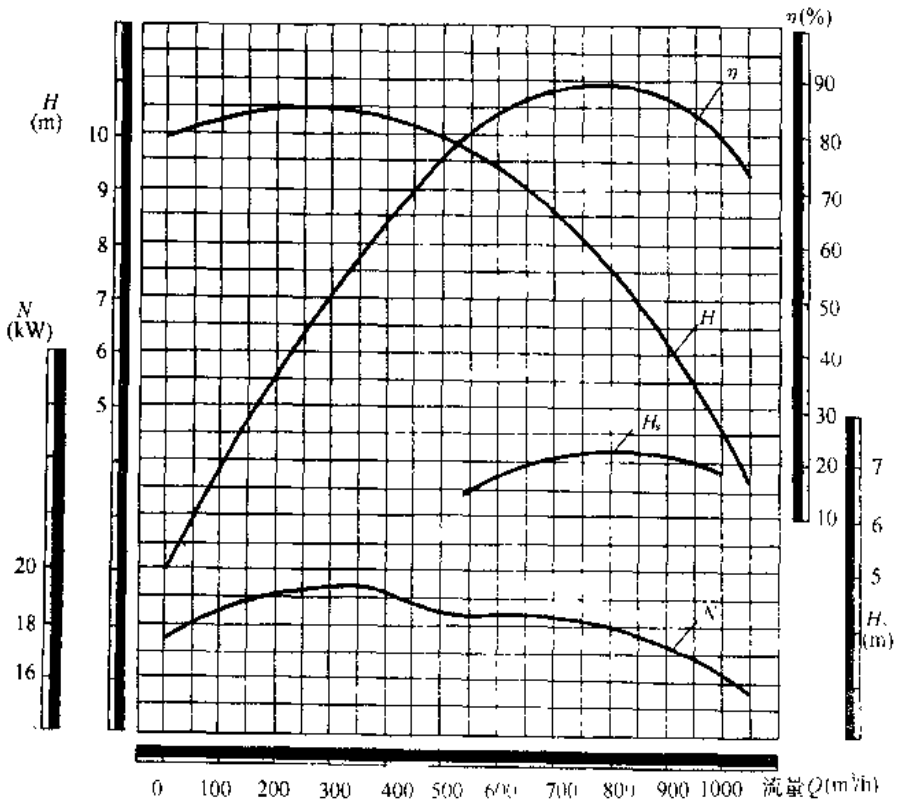

图 3-556 12HBC$_2$-40 型泵性能曲线（n = 980r/min）

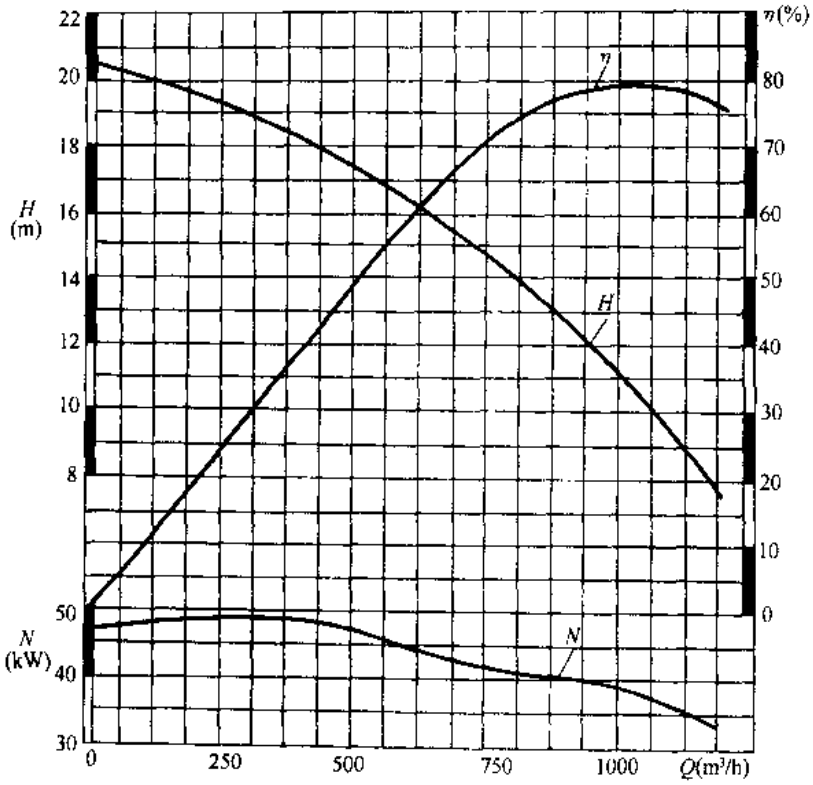

图 3-557 12HBC-50T 型泵性能曲线（$n=1450r/min$）

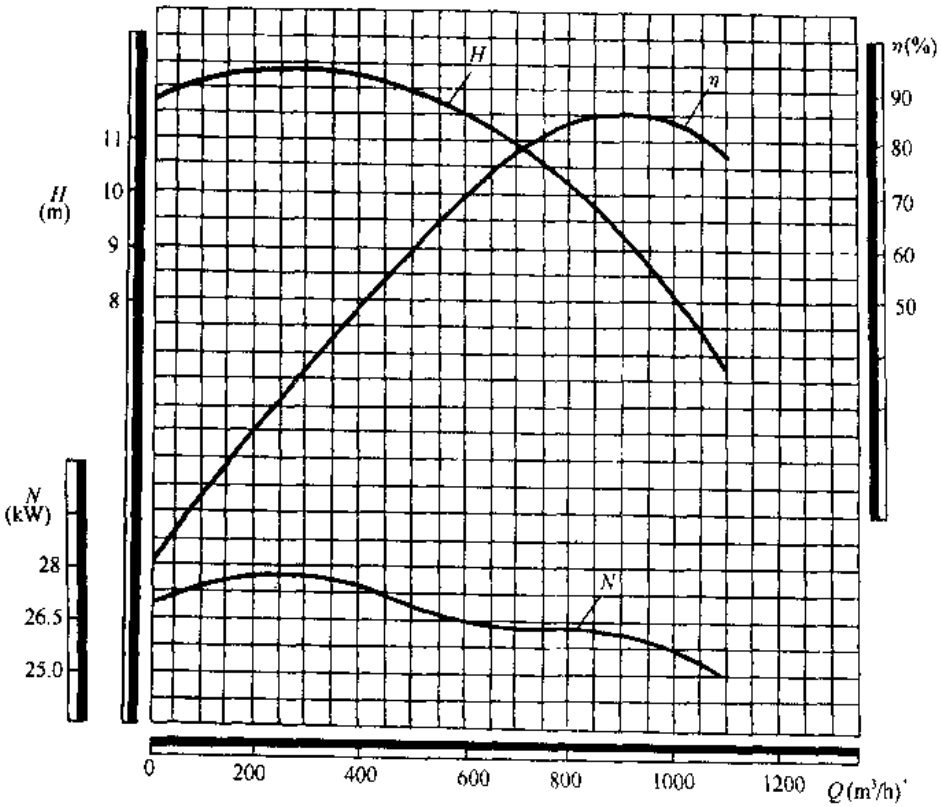

图 3-558 14HBC-40 型泵性能曲线（$n=980r/min$）

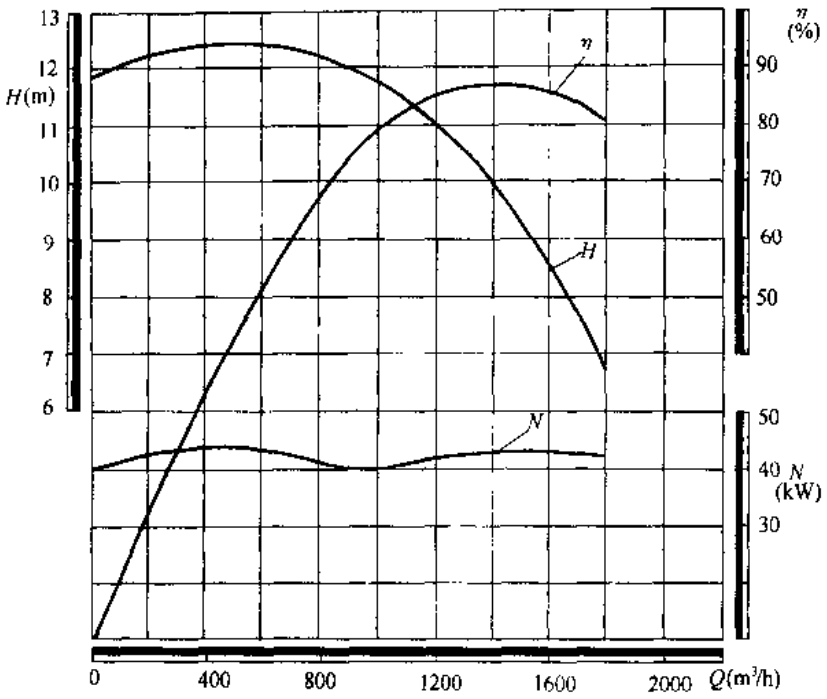

图 3-559 16HBC-30 型泵性能曲线（$n = 730r/min$）

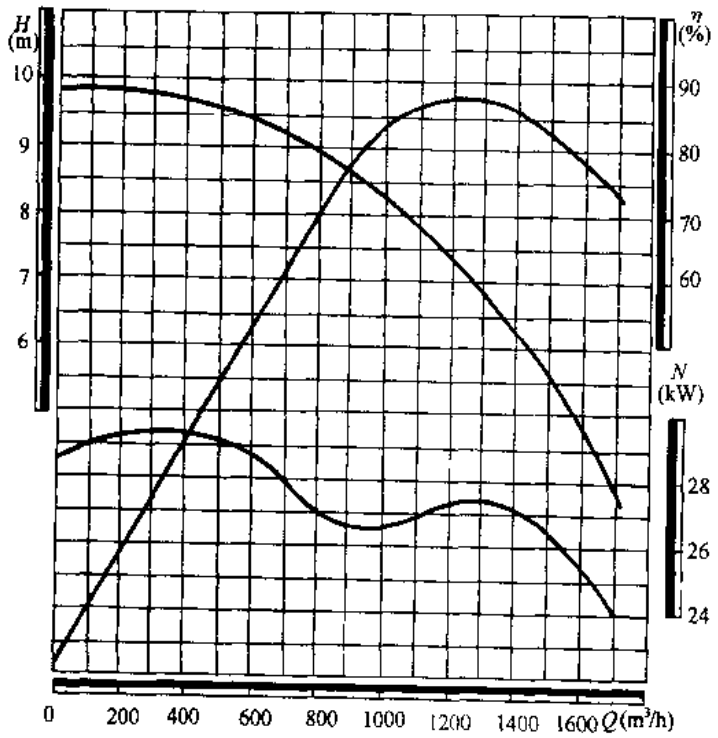

图 3-560 16HBC-40 型泵性能曲线（$n = 730r/min$）

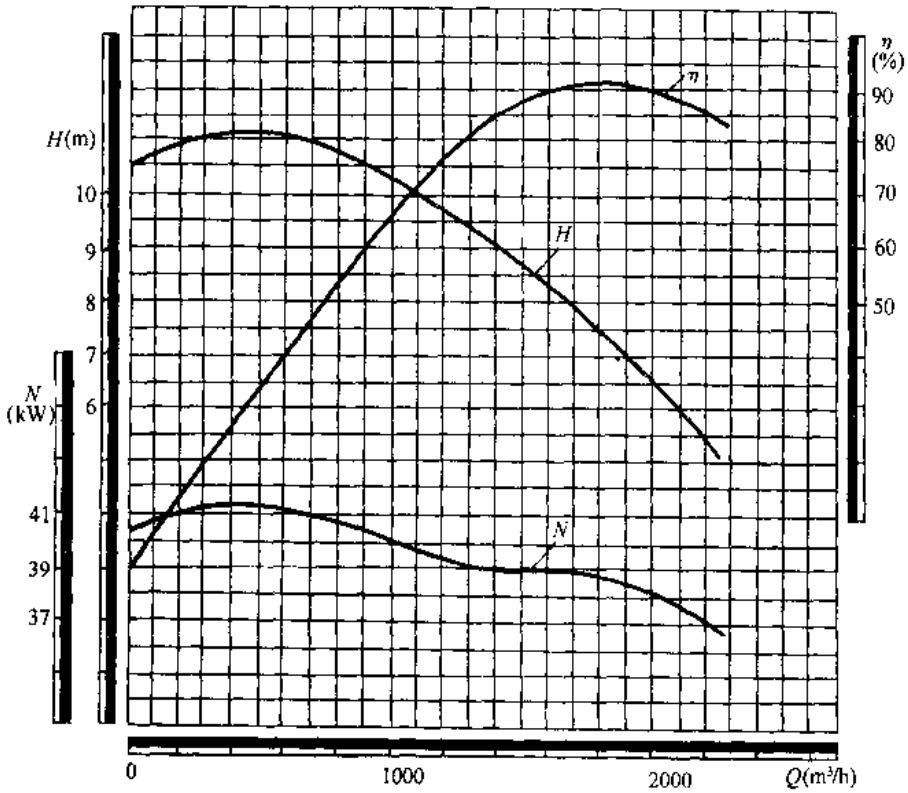

图 3-561 20HBC-40 型泵性能曲线（$n=580$r/min）

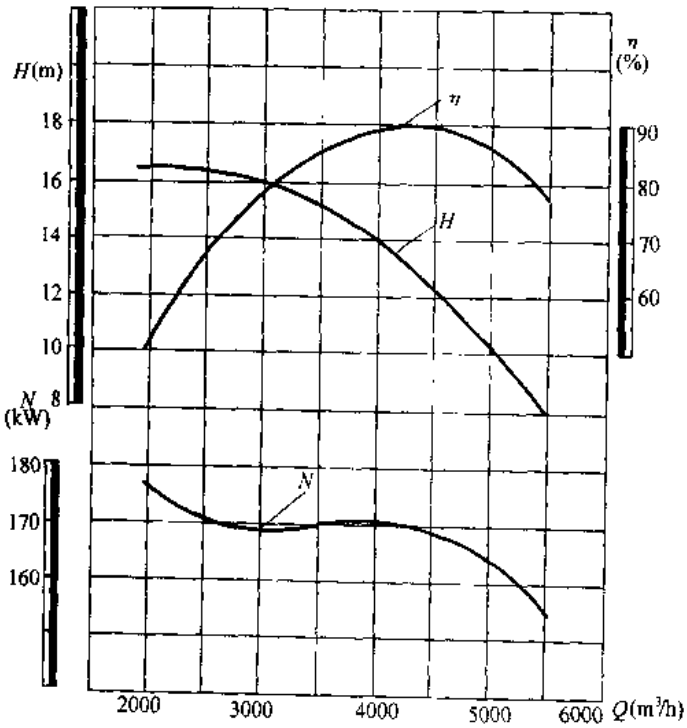

图 3-562 26HBC-30 型泵性能曲线（$n=590$r/min）

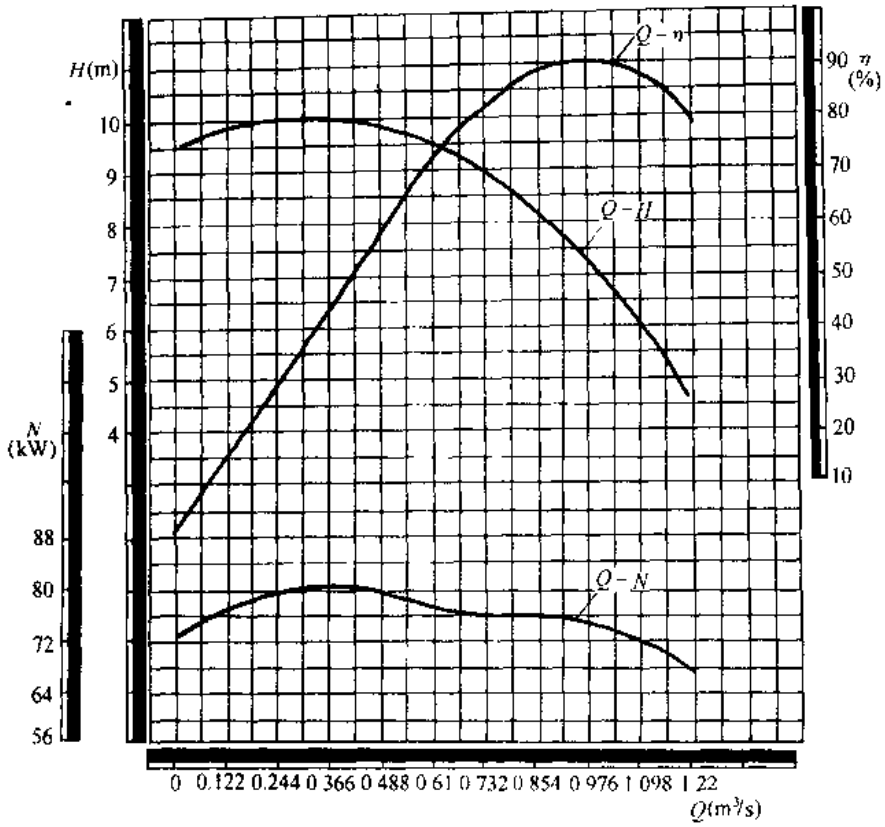

图 3-563 26HBC-40 型泵性能曲线（n = 470r/min）

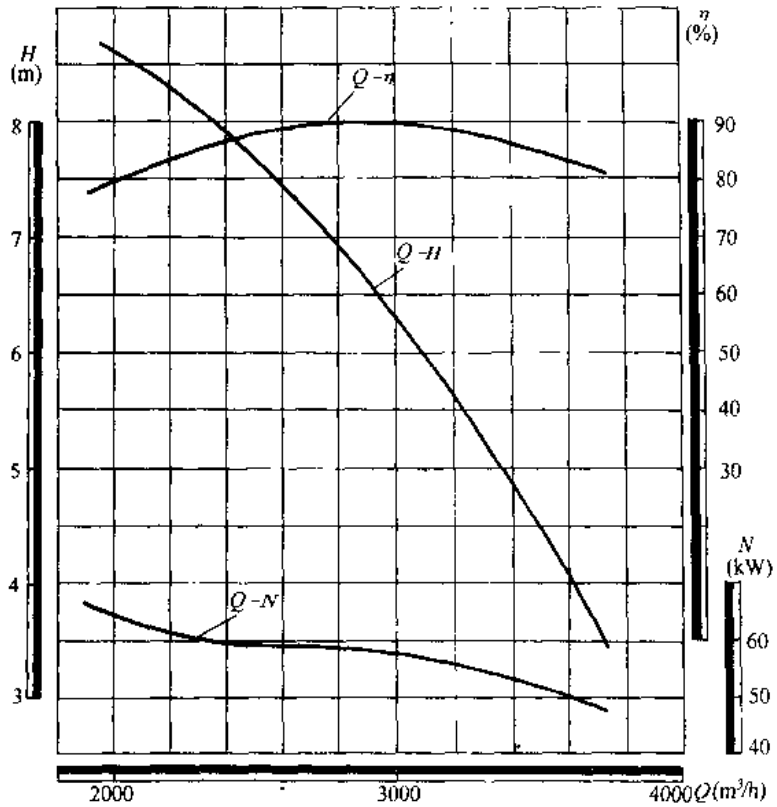

图 3-564 26HBC-50 型泵性能曲线（n = 485r/min）

HBC 型卧式单级单吸涡壳式混流泵性能 表 3-225

泵型号	流量 Q		扬程 (m)	转速 (r/min)	轴功率 (kW)	配带功率 (kW)	效率 (%)	汽蚀余量 (NPSH)r (m)	叶轮直径 (mm)	重量 (kg)	主要生产厂
	m^3/h	L/s									
6HBC-35	180	50	6.0	1450	3.7	5.5	80	2.7	196	65	
	211	59	8.2	1700	6.0	7.5	80	3.2	196	65	
8HBC-35	360	100	7.0	1200	8.39	11	82	3.0	256	119	
	450	125	10.0	1450	14.9	18.5	82	4.2	256	119	
	500	139	12.2	1600	20.2	30	82	5.2	256	119	
10HBC-30	450	125	7.0	980	10.3	15	83	4.0	304	160	
10HBC-40	450	125	4.8	980	7.5	11	83	4.0	280	160	
	650	180	11.6	1450	24.6	30	83	5.5	280	160	
	720	200	14.3	1600	32.8	37	83	7.0	280	160	
$12HBC_2$-40	581	161	3.9	730	7.3	11	84	3.0	341	200	
	780	217	7.0	980	17.7	22	84	4.0	341	200	
	1035	288	12.3	1300	41.4	55	84	7.0	341	200	
12HBC-50T	1020	283	10.6	1450	38.5	55	77	7.5	345	200	无
	1140	317	12.8	1600	51.7	75	77	8.0	345	200	锡
14HBC-40	745	207	4.4	730	10.4	15	85.5	4.5	376	330	水
	1000	278	8.0	980	25.5	30	85.5	4.5	376	330	泵
16HBC-30	1400	389	9.94	730	44.3	55	85.5	4.0	480	550	厂
	1880	522	18.0	980	107.9	110	85.5	5.5	480	550	
16HBC-40	1260	350	6.8	730	27.7	30	86.0	4.0	445	550	
	1692	470	12.3	980	66.0	75	86.0	5.5	445	550	
20HBC-40	1980	550	6.2	580	38.9	55	86.0	5.5	556	790	
	2492	692	9.8	730	77.3	95	86.0	6.5	556	790	
26HBC-30	4000	1114	14.0	590	171.0	180	89.0	5.5	730	1800	
	3322	923	9.7	490	98.6	115	89.0	5.5	730	1800	
26HBC-40	3400	944	6.5	450	66.8	90	90.0	5.5	730	1800	
	3663	1017	7.6	485	84.2	100	90.0	5.5	730	1800	
	4457	1238	11.18	590	150.8	180	90.0	5.5	730	1800	
26HBC-50	3312	920	5.1	485	53.5	75	86.0	5.5	685	1800	
	4032	1120	7.55	590	96.4	115	86.0	5.5	685	1800	

五、外形及安装尺寸

6HBC、8HBC、10HBC、12HBC、14HBC 型卧式单级单吸涡壳式混流泵外形尺寸见图 3-565 和表 3-226；14HBC、16HBC、20HBC、26HBC 型卧式单级单吸涡壳式混流泵外形尺寸见图 3-566 和表 3-227；HBC 型卧式单级单吸涡壳式混流泵外形及安装尺寸（电动机直联、带底座）见图 3-567 和表 3-228。

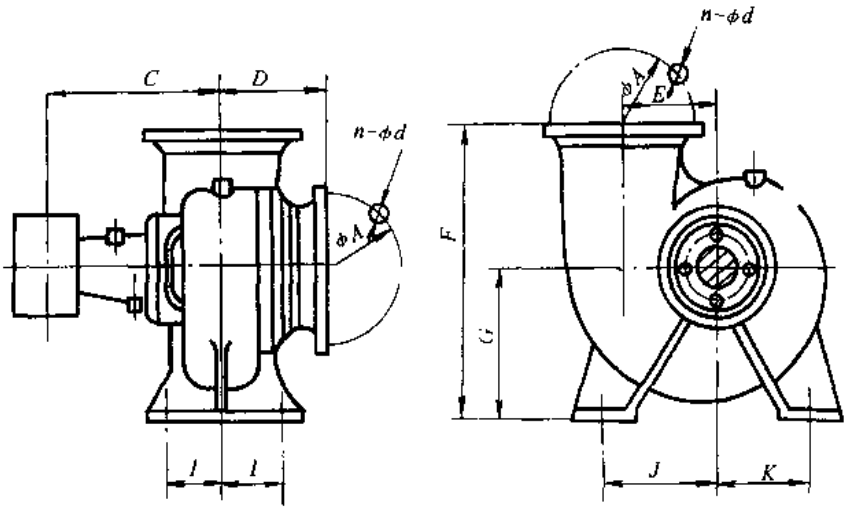

图 3-565　6HBC、8HBC、10HBC、12HBC、14HBC 型卧式单级单吸涡壳式混流泵外形尺寸

6HBC、8HBC、10HBC、12HBC、14HBC 型卧式单级单吸涡壳式混流泵外形尺寸

表 3-226

泵 型 号	φA	n-φd	C	D	E	F	G	I	J	K	地脚孔
6HBC-35	210	6-14	346	163	155	390	205	78	154	110	4-φ18
8HBC-35	270	6-18	408	192	200	520	270	110	240	150	4-φ18
10HBC-$^{30}_{40}$	320	8-18	526	251	232	585	297	123	262	164	4-φ23
12HBC$_2$-40	380	8-18	526	245	282	710	360	150	320	200	4-φ23
12HBC-50T	380	8-18	526	245	282	710	360	150	320	200	4-φ23
14HBC-40	445	8-23	539	290	290	780	400	150	320	200	4-φ23

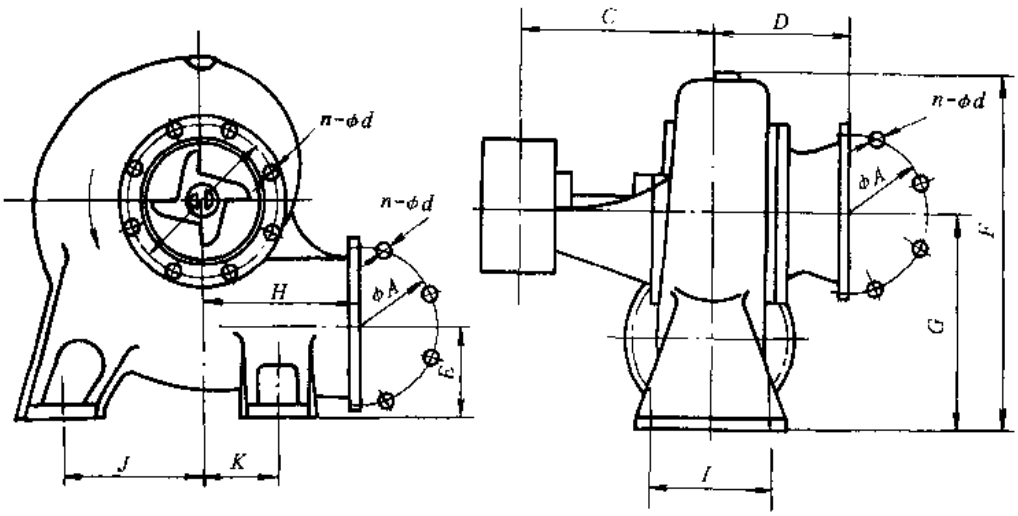

图 3-566　14HBC、16HBC、20HBC、26HBC 型卧式单级单吸涡壳式混流泵外形尺寸

14HBC、16HBC、20HBC、26HBC 型卧式单级单吸涡壳式混流泵外形尺寸 表 3-227

泵 型 号	ϕA	n-ϕd	C	D	E	F	G	H	I	J	K	地脚孔
14HBC-40	445	8-ϕ23	539	290	255	903	545	380	300	300	200	4-ϕ23
16HBC-$^{30}_{40}$	500	8-ϕ23	674	305	285	1082	655	450	380	320	230	4 铸孔 ϕ30
20HBC-40	600	8-ϕ23	806	332	330	1226	730	565	390	425	335	4 铸孔 ϕ30
26HBC-$^{30}_{40}_{50}$	770	12-ϕ27	1138	480	430	1670	1000	735	580	550	430	4 铸孔 ϕ34

注：1.26HBC-30、40、50 尺寸 C，为泵体中心线至泵联轴器末端的距离。

2.26HBC-30、40、50 泵的出水口和图示位置相反（因水泵转向不同）。

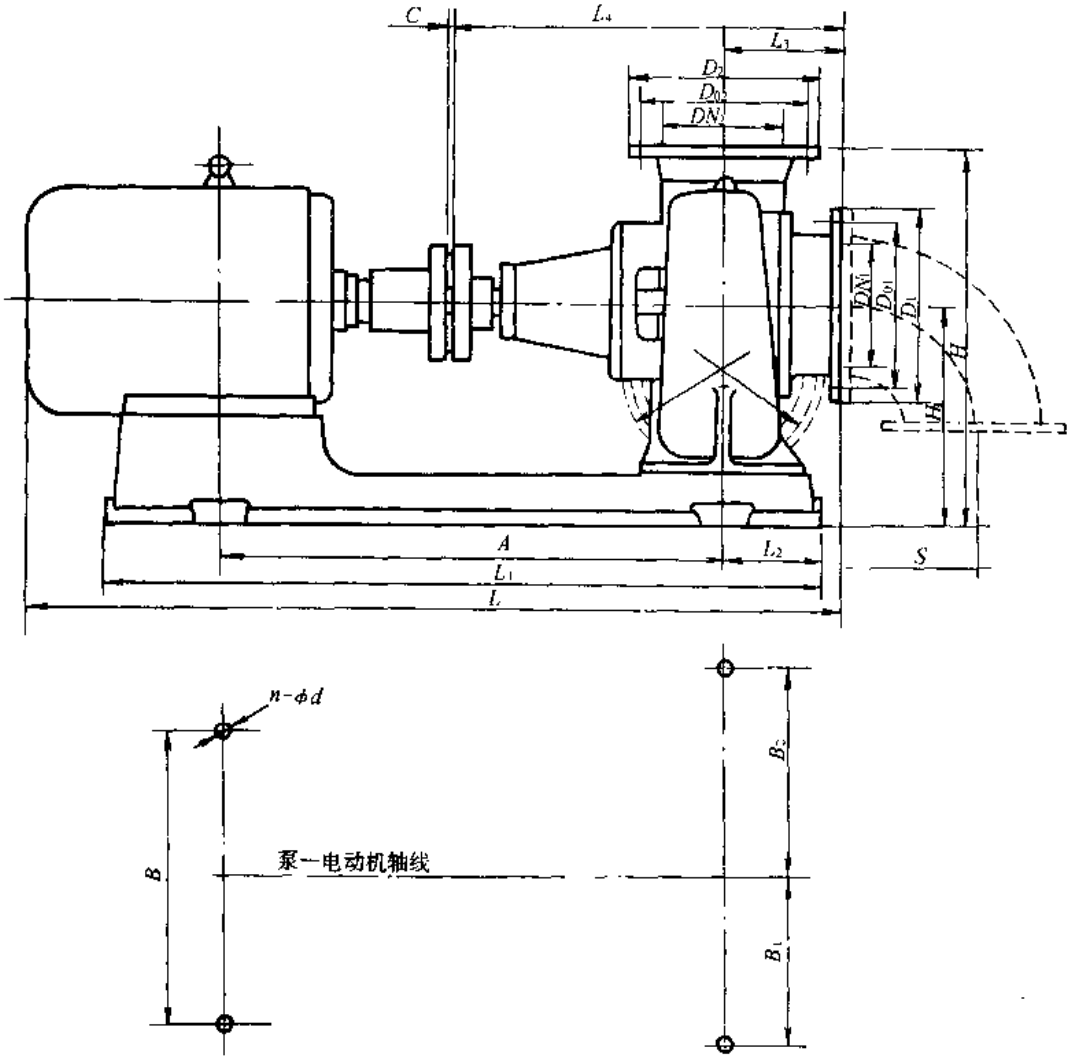

图 3-567 HBC 型卧式单级单吸涡壳式混流泵
外形及安装尺寸（电动机直联、带底座）

HBC 型卧式单级单吸涡壳式混流泵外形及安装尺寸(电动机直联、带底座) 表 3-228

泵型号	转速 (r/min)	电动机型号	A (mm)	B (mm)	B_1 (mm)	B_2 (mm)	n-ϕd	DN_1 DN_2 (mm)	D_{01} D_{02} (mm)	D_1 D_2 (mm)	H_1 (mm)	H (mm)	L (mm)	L_1 (mm)	L_2 (mm)	L_3 (mm)	L_4 (mm)	S (mm)
6HBC-35	1450	Y132S-4	630	370	185	229	4-21	150	210	240	265	450	1028	878	120	163	538	162
8HBC-35	1450	Y180M-4	820	466	233	323	4-21	200	270	310	350	600	1330	1165	158	192	639	217
10HBC-30	980	Y180L-6	973	468	259	357	4-25	250	320	360	397	685	1564	1368	183	251	832	267
10HBC-40	1450	Y200L-4	998	508	259	357	4-25	250	320	360	397	685	1628	1406	183	251	832	267
12HBC$_2$-40	980	Y200L2-6	998	520	305	425	4-25	300	380	420	460	810	1621	1447	215	245	825	302
12HBC-50T	1450	Y250M-4	1085	610	305	425	4-25	300	380	420	460	810	1778	1573	218	245	825	302
12HBC-50T (焊接底座)	1450	Y250M-4	1085	406	203	323	4-25	300	380	420	530	880	1778	1535	205	245	825	302
14HBC-40 (垂直出水)	980	Y225M-6	1060	560	325	445	4-25	350	445	495	500	880	1749	1525	225	290	883	377
16HBC-40	730	Y250M-8	2×624	640	320	320	6-22	400	500	550	810	1242	2001	1928	350	306	1046	430
		Y280S-8	640+639										2071	1994				
20HBC-40	580	JS116-10	2×814	860	430	430	6-26	500	600	640	910	1415	2425	2458	370	332	1241	500
	470	JS137-12	3×765	992	556	436	8-26	650	770	840	1230	1846	3012	2777	282	480	1618	600
26HBC-40		JS13-12										1900	3142	2877				
	580	JS138-10	3×765	992	556	436	8-26	650	770	840	1230	1900	3142	2877	282	480	1618	600

注:转速指水泵额定转速。16HBC-40、20HBC-40、26HBC-40 进水弯管的安装由用户确定。

六、成套供应范围

HBC 型卧式单级单吸涡壳式混流泵成套供应范围见表 3-229。

HBC 型式单级单吸涡壳式混流泵成套供应范围 表 3-229

项 目	名 称	数 量	备 注
主 机	泵 电 动 机	1 1	
附 件	联轴器或平皮带轮或三角皮带轮	1	按订货确定
	进水弯管	1 套	按订货确定
	出水弯管	1 套	按订货确定
	底 阀	1	
工 具	专 用 扳 手	1	随机供应

3.2.2 HD 型立式单级单吸导叶式混流泵

一、适用范围

HD 型立式单吸单级导叶式混流泵供输送清水或物理、化学性质类似于水的液体，液体温度不大于 50℃。适用于农业排灌、建筑工地排水、城镇给水排水、船坞排水、大型引水工程，也可作为电厂循环水泵使用。

二、型号意义说明

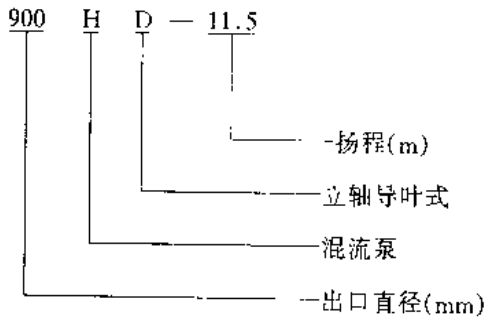

三、结构

HD 型立式单级单吸导叶式混流泵由泵体、泵盖、叶轮、泵轴、轴套、填料盒等组成。水泵叶轮的转向，从泵的吸入处看，为逆时针方向旋转。

四、性能

HD 型立式单级单吸导叶式混流泵性能见图 3-568～573 和表 3-230。

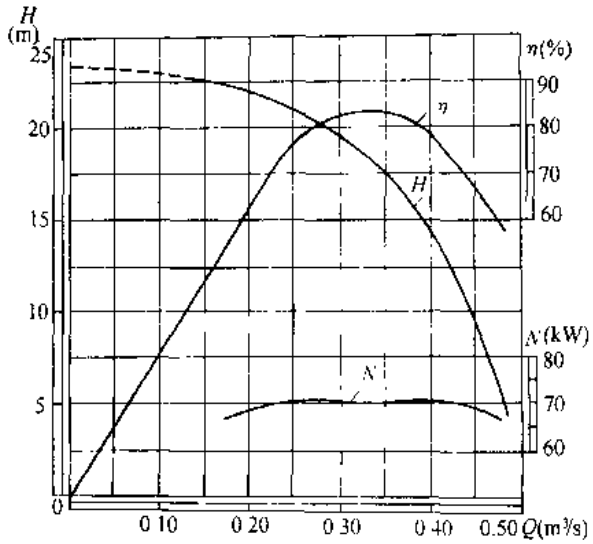

图 3-568 350HD-18.5 型泵性能曲线

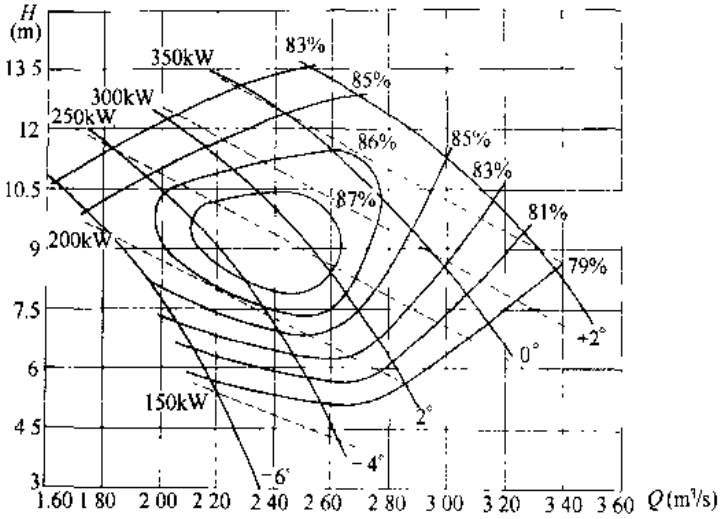

图 3-569 900HD 9 型泵性能曲线（$n = 592r/min$）

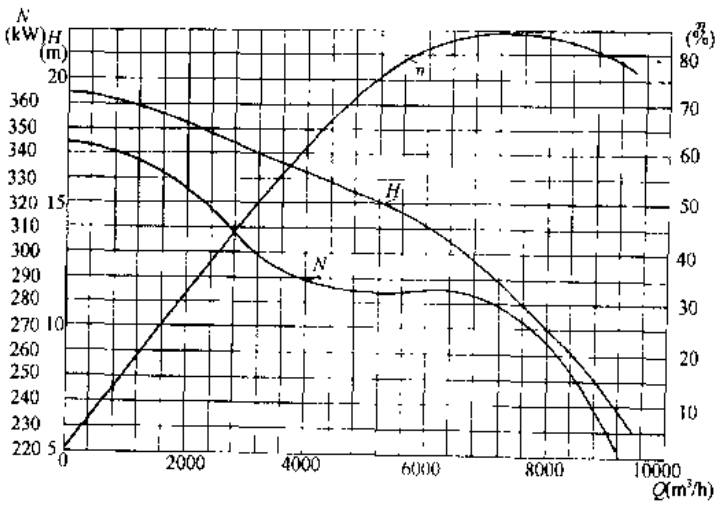

图 3-570 900HD-11.5 型泵性能曲线（$n = 490r/min$）

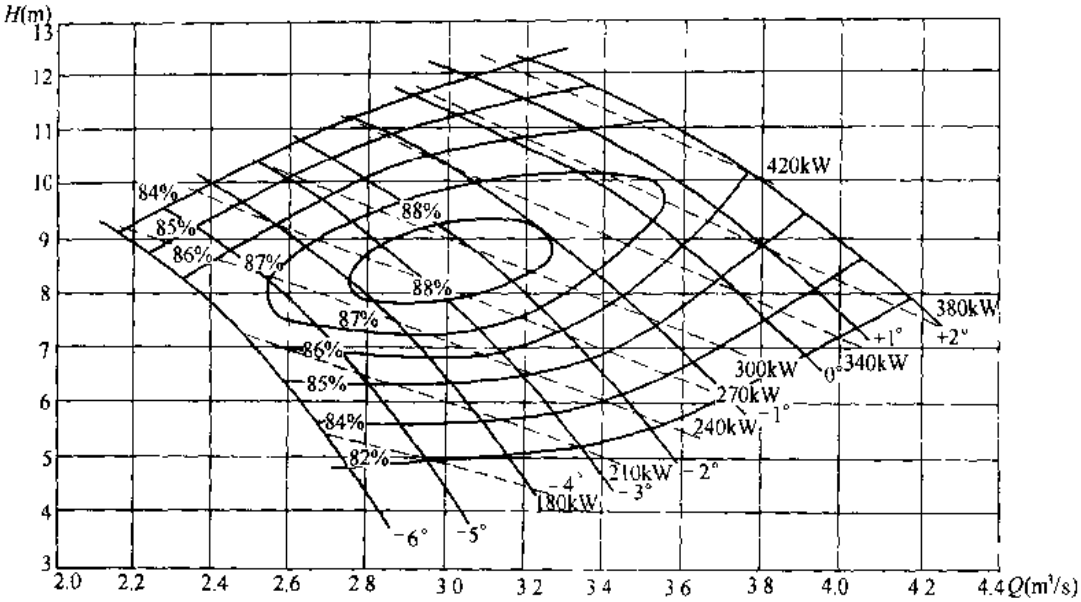

图 3-571 1000HD-9 型泵性能曲线（$n=490$r/min）

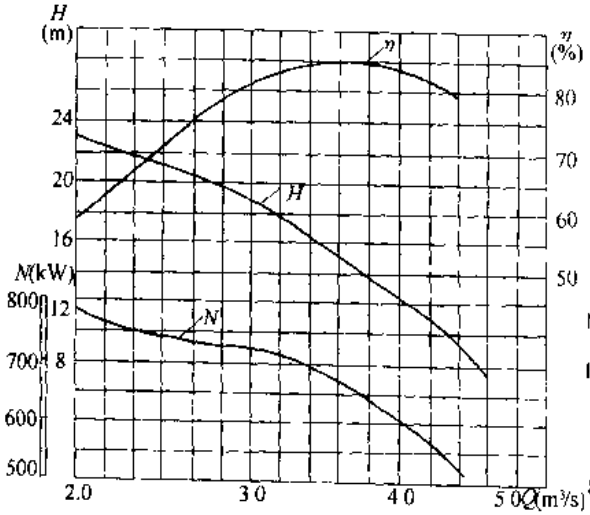

图 3-572 1200HD-14 型泵性能曲线（$n=490$r/min）

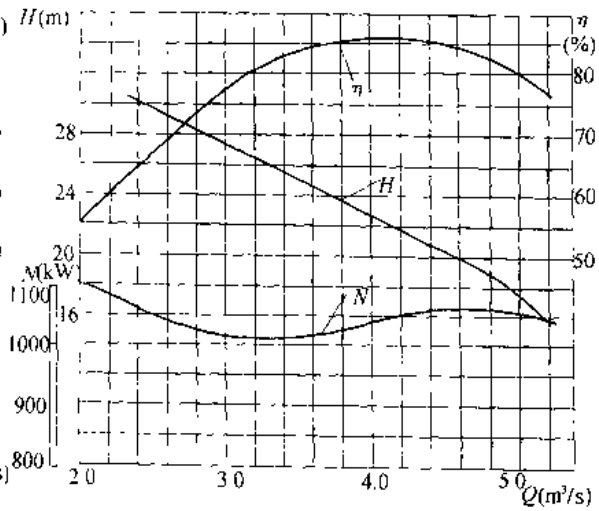

图 3-573 1200HD-23 型泵性能曲线（$n=490$r/min）

HD 型立式单级单吸导叶式混流泵 表 3-230

泵型号	流量		扬程	转速	轴功率	配带功率	效率	临界汽蚀余量	叶轮直径	重量	主要生产厂
	m³/h	L/s	(m)	(r/min)	(kW)	(kW)	(%)	$(NPSH)_r$ (m)	(mm)	(kg)	
350HD-18.5	1152	320	18.5	1480	69.0	90	84	4.0	358	630	无锡水泵厂
900HD-9	10080	2800	10.83	592	346.0	400	85.7	8.7	786		
900HD-11.5	7380	2050	11.5	490	274	330	84.5				
1000HD-9	12600	3500	9.4	490	371	400	87	8.0	900		
1200HD-14	14400	4000	13.8	490	636	800	85.2	5.5			
1200HD-23	14400	4000	22.8	490	1040	1250	86	7.0			
1800HD-10.5	45720	12700	11.3	300	1580	2000	89		1620		

五、外形及安装尺寸

HD 型立式单级单吸导叶式混流泵外形及安装尺寸见图 574～580。

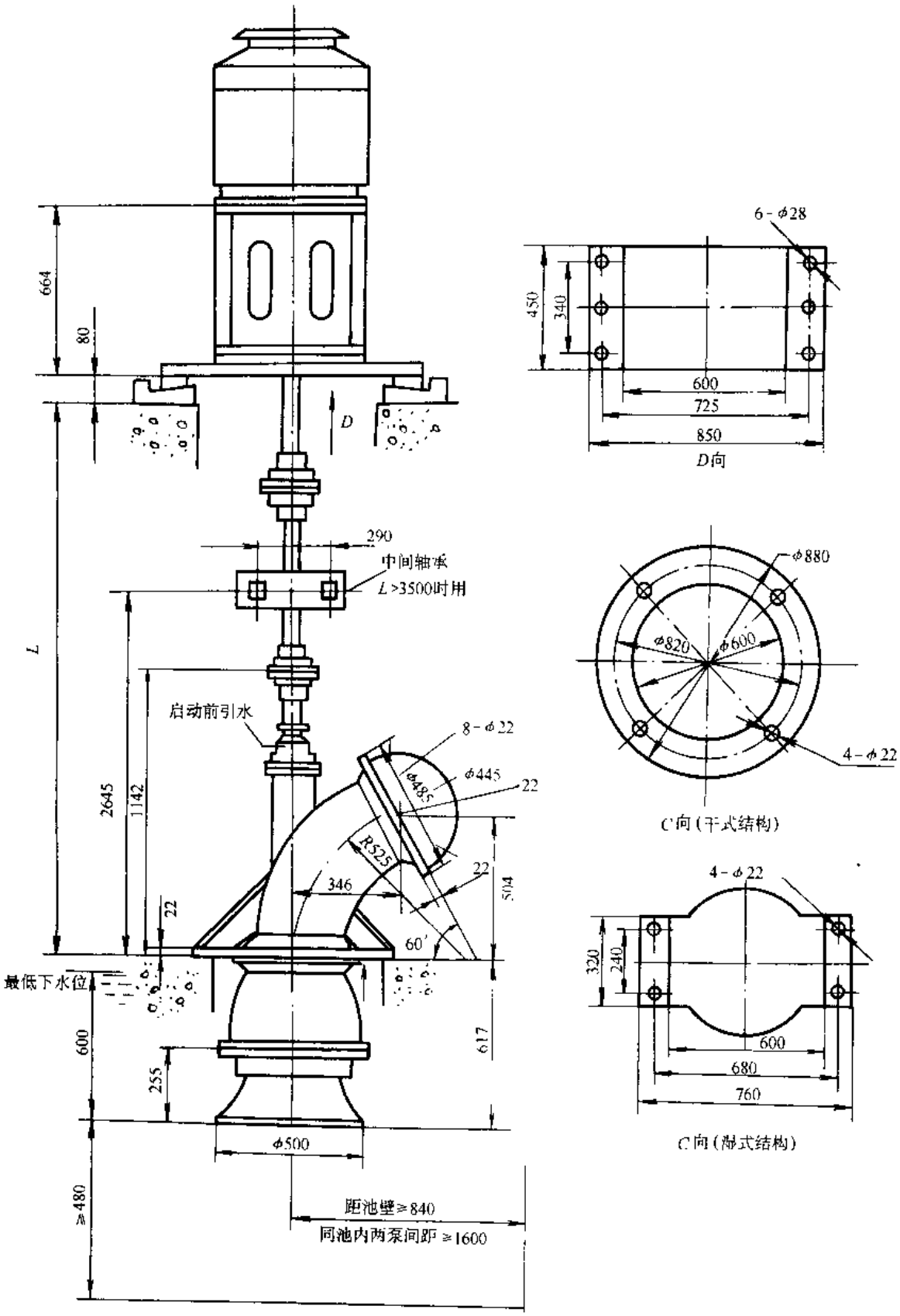

图 3-574　350HD-18.5 型立式单级单吸导叶式混流泵外形及安装尺寸

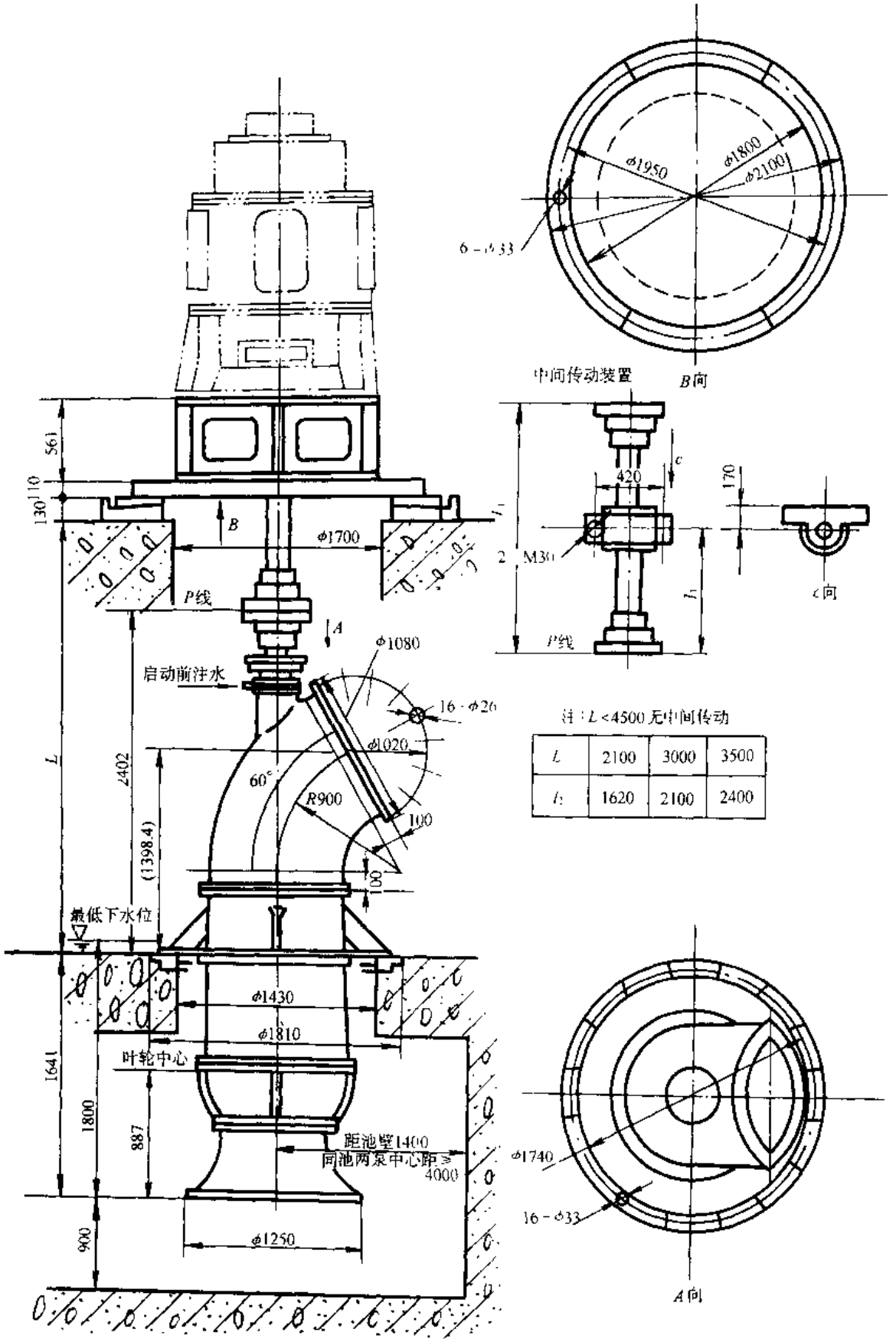

L	2100	3000	3500
h	1620	2100	2400

图 3-575 900HD-9 型立式单级单吸导叶式混流泵外形及安装尺寸

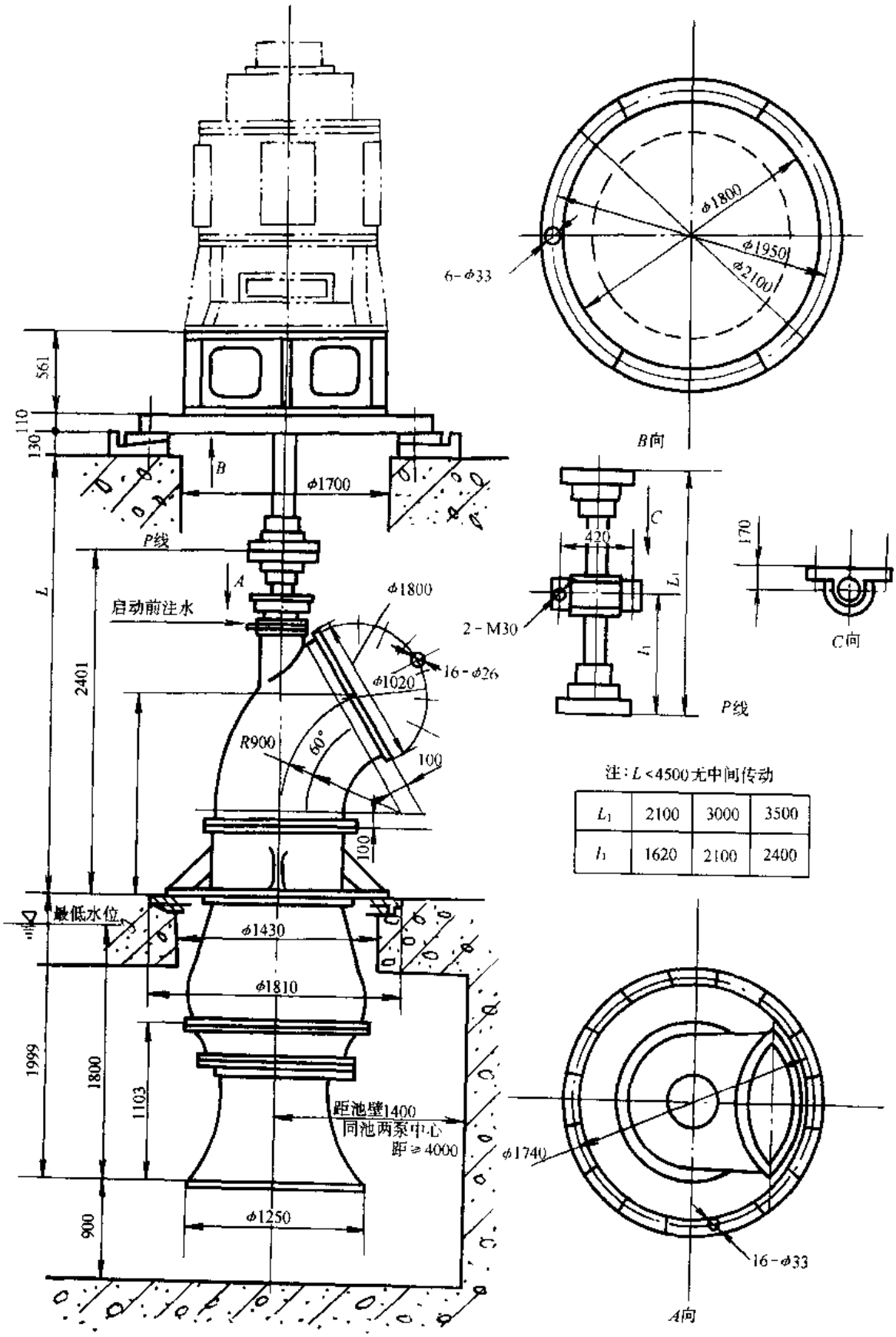

注：$L<4500$无中间传动

L_1	2100	3000	3500
h_1	1620	2100	2400

图 3-576　900HD-11.5 型立式单级单吸导叶式混流泵外形及安装尺寸

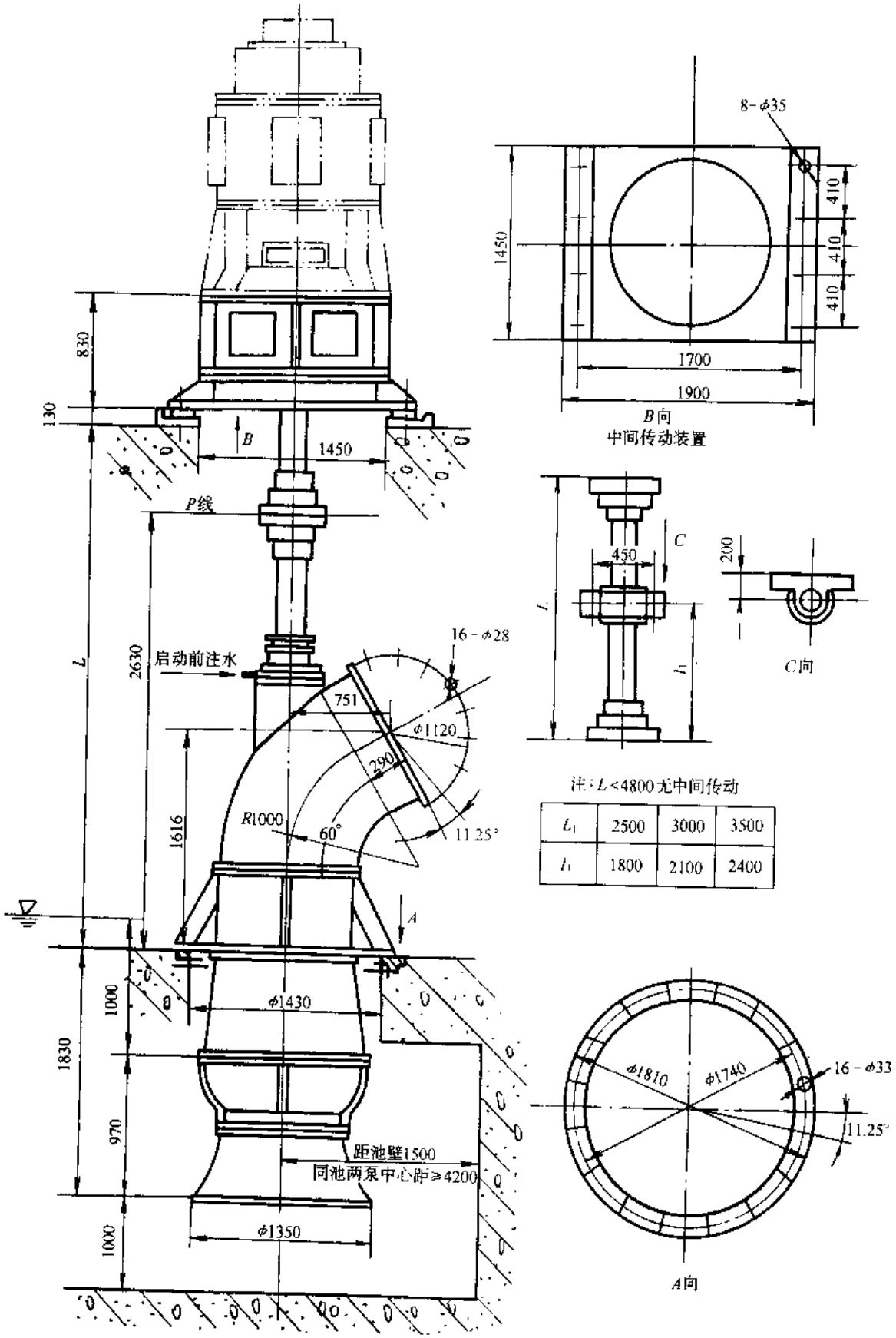

L_1	2500	3000	3500
h_1	1800	2100	2400

图 3-577 1000HD-9 型立式单级单吸导叶式混流泵外形及安装尺寸

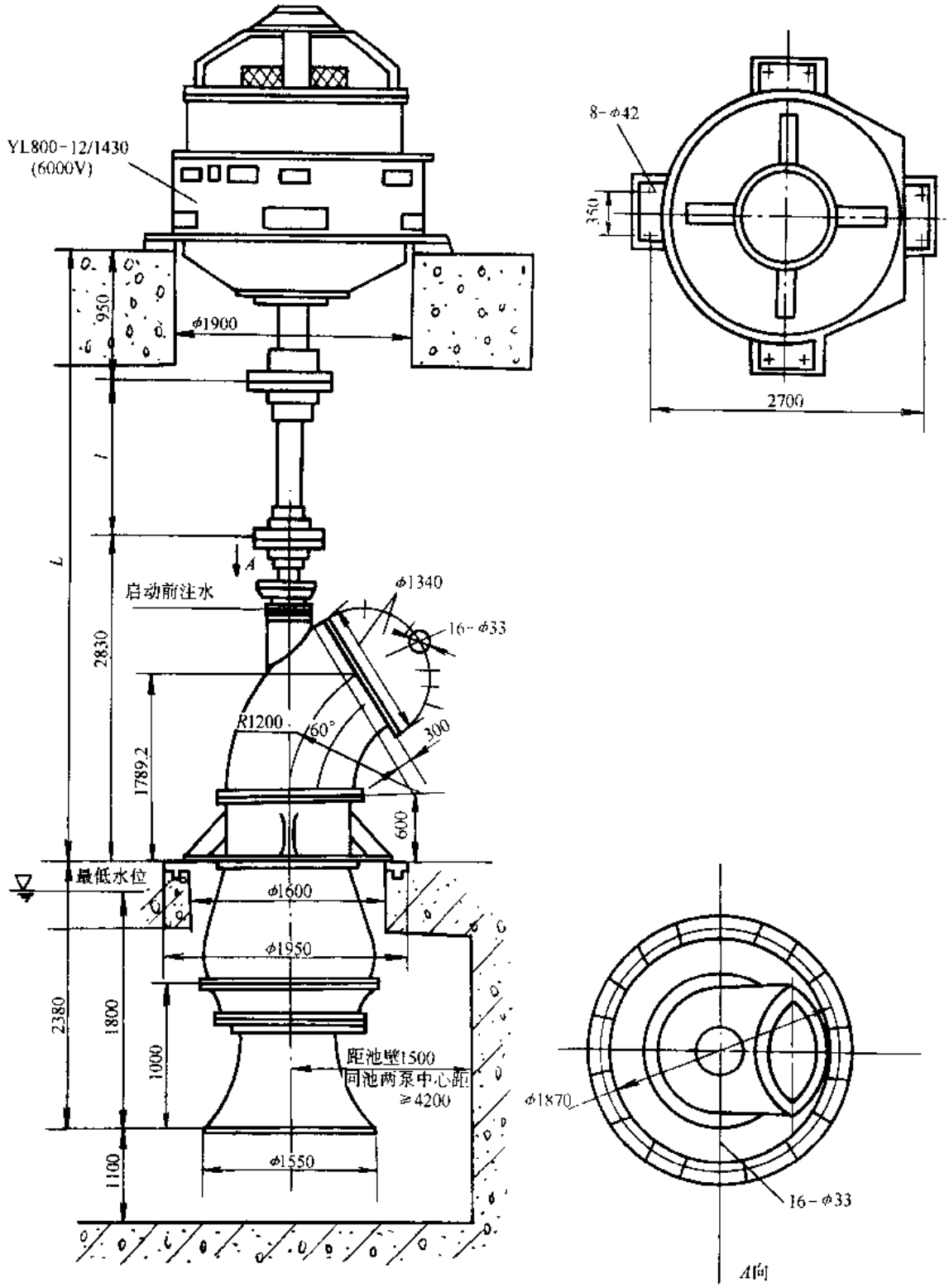

图 3-578　1200HD-14 型立式单级单吸导叶式混流泵外形及安装尺寸

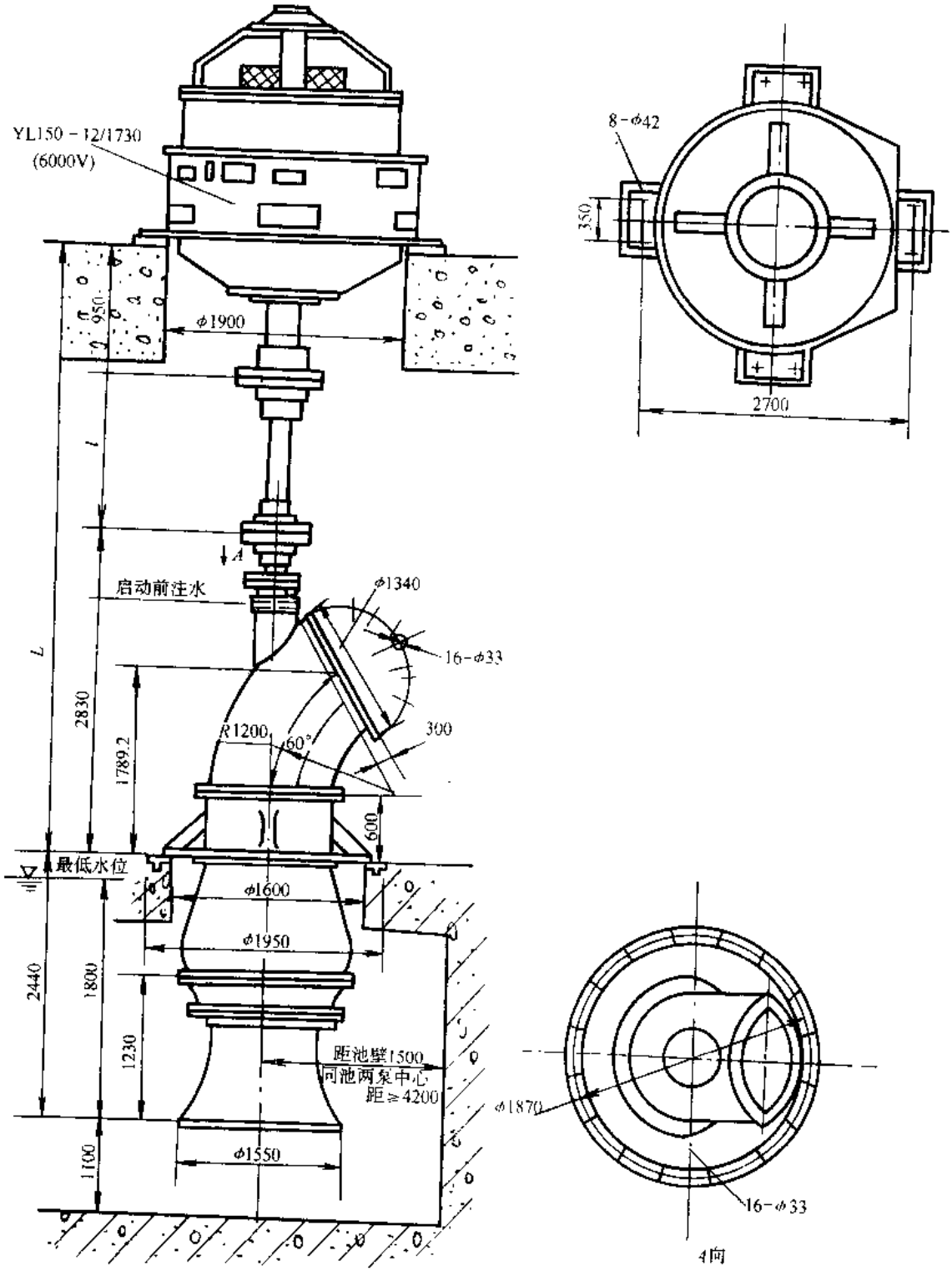

图 3-579 1200HD-23 型立式单级单吸导叶式混流泵外形及安装尺寸

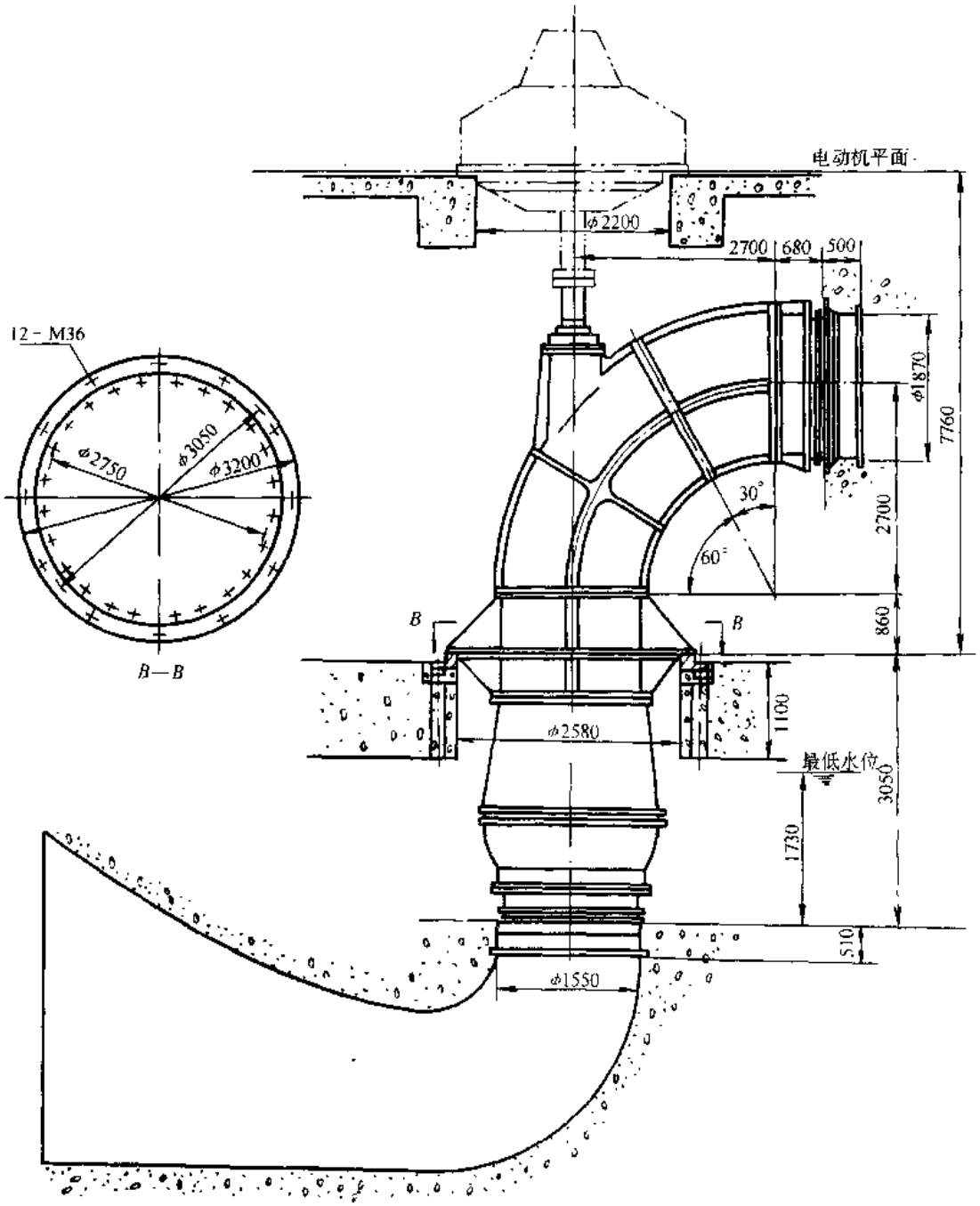

图 3-580　1800HD-10.5 型立式单级单吸导叶式混流泵外形及安装尺寸

六、成套供应范围

HD 型立式单吸单级导叶式混流泵成套供应范围见表 3-231。

HD 型立式单吸单级导叶式混流泵成套供应范围　　表 3-231

项　目	名　称	数　量	备　注
主　机	泵 电动机	1 1	
附　件			
工　具			

3.2.3 HL 型立式单级单吸混流泵

一、适用范围

HL 型立式单级单吸混流泵供输送清水或物理、化学性质类似于水的液体，液体介质温度不大于 50℃。适用于农田排灌、城镇给水排水，也可用于电厂和工业给水以及大型调水工程。

二、型号意义说明

650 HL — 13

- 扬程(m)
- 立式混流泵
- 进口、出口直径(mm)

1.6 HL — 50 A (B)

- 肘形流道吸入室
- 喇叭形吸入室
- 比转数被 10 除的整数值（即比转数为 500）
- 立式导叶式混流泵
- 泵出水管直径(m)

三、结构

HL 型立式单级单吸混流泵由泵体、泵盖、叶轮、泵轴、轴套、轴承体、轴承座、填料盒等组成。一般采用立式电动机直接传动。从进口方向看，旋转方向除口径 650mm 的泵为顺时针外，其余泵一般为逆时针。

四、性能

HL 型立式单级单吸混流泵性能见图 3-581-601 和表 3-232。

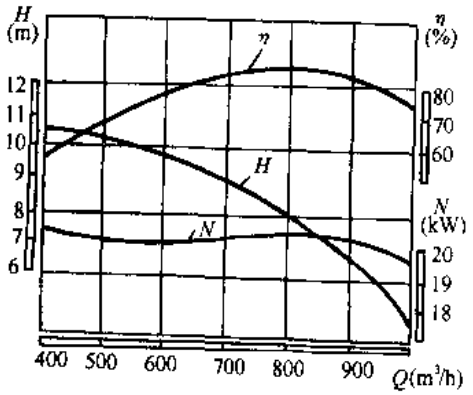

图 3-581 300HL-8 型泵性能曲线
(n = 970r/min)

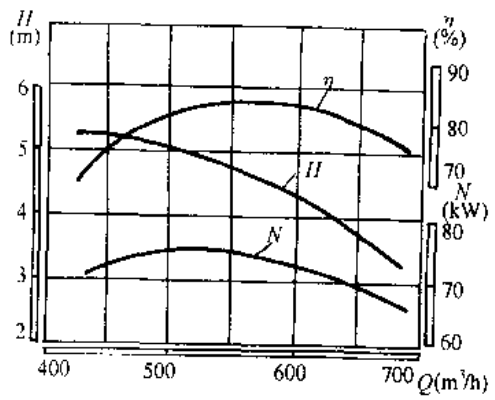

图 3-582 300HL-8 型泵性能曲线
(n = 730r/min)

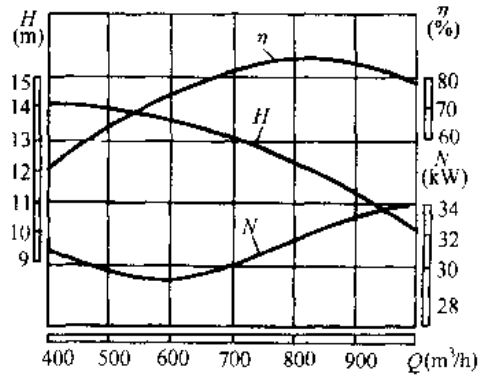

图 3-583　300HL-12 型泵性能曲线
(n = 970r/min)

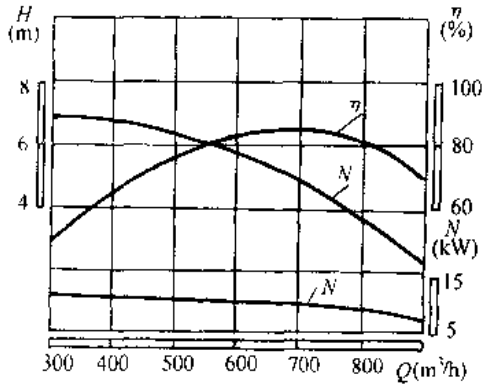

图 3-584　350HL-8 型泵性能曲线
(n = 730r/min)

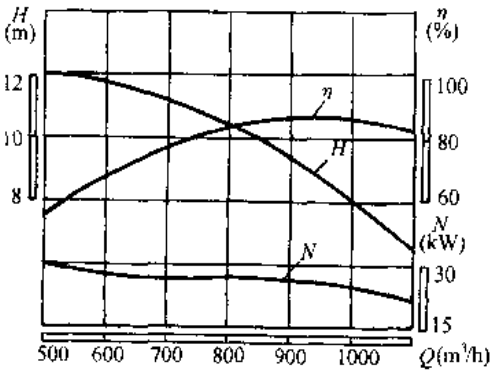

图 3-585　350HL-8 型泵性能曲线
(n = 980r/min)

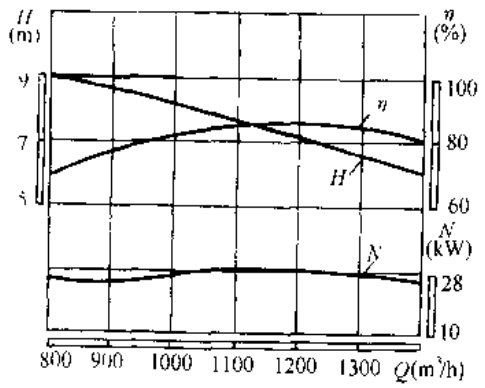

图 3-586　400HL-7 型泵性能曲线
(n = 730r/min)

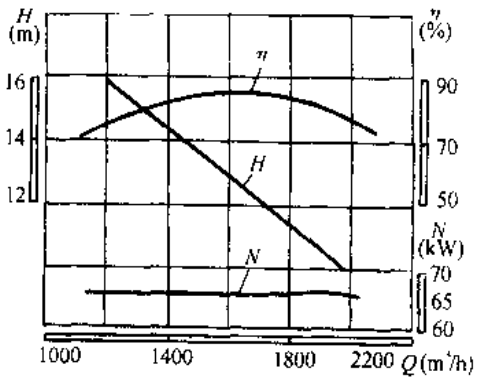

图 3-587　400HL-7 型泵性能曲线
(n = 980r/min)

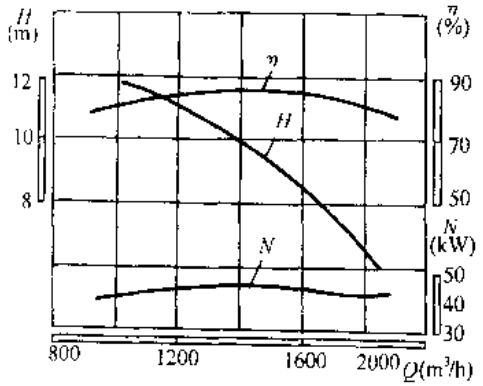

图 3-588　400HL-10 型泵性能曲线
(n = 730r/min)

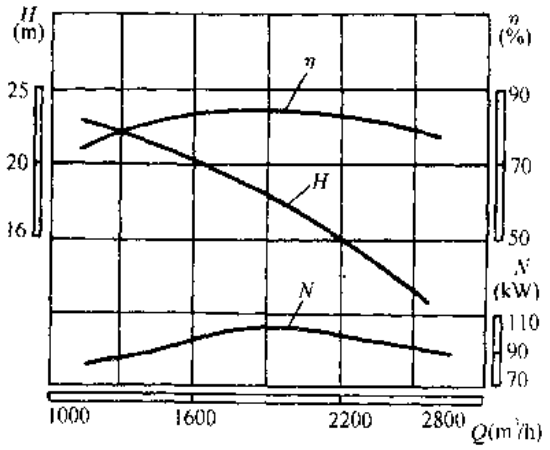

图 3-589 400HL-10 型泵性能曲线

(n = 980r/min)

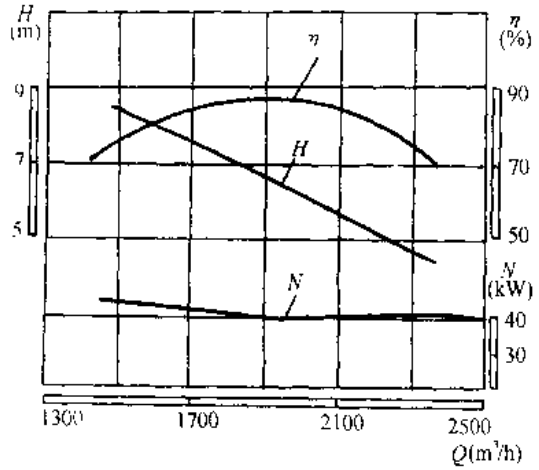

图 3-590 500HL-12 型泵性能曲线

(n = 580r/min)

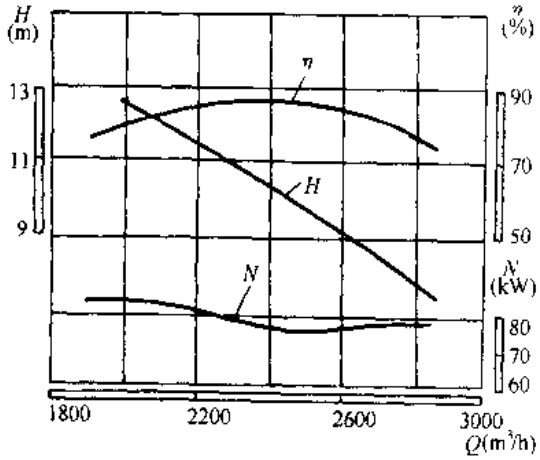

图 3-591 500HL-12 型泵性能曲线

(n = 730r/min)

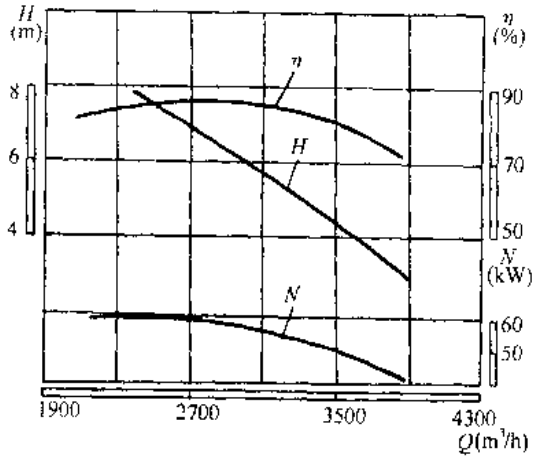

图 3-592 650HL-5 型泵性能曲线

(n = 485r/min)

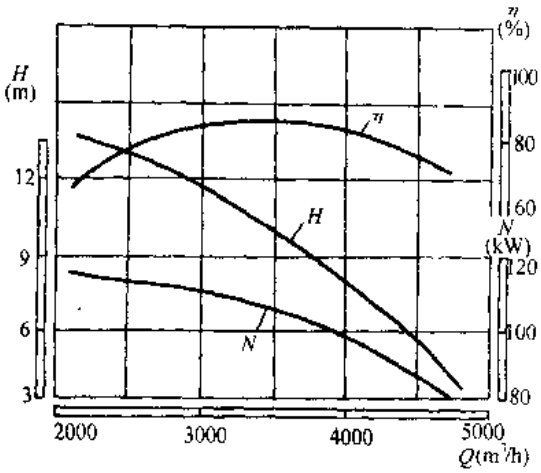

图 3-593 650HL-5 型泵性能曲线

(n = 590r/min)

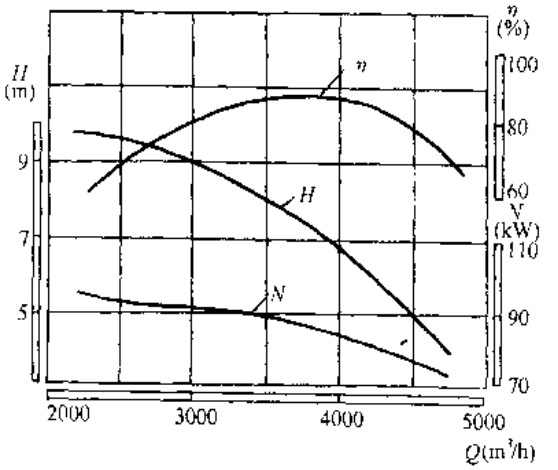

图 3-594 650HL-7 型泵性能曲线

(n = 485r/min)

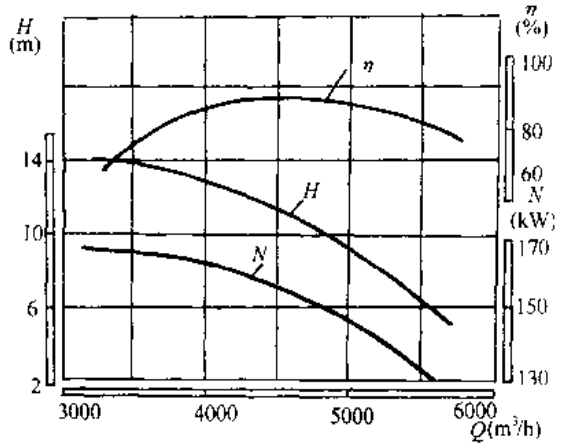

图 3-595　650HL-7 型泵性能曲线
（n = 590r/min）

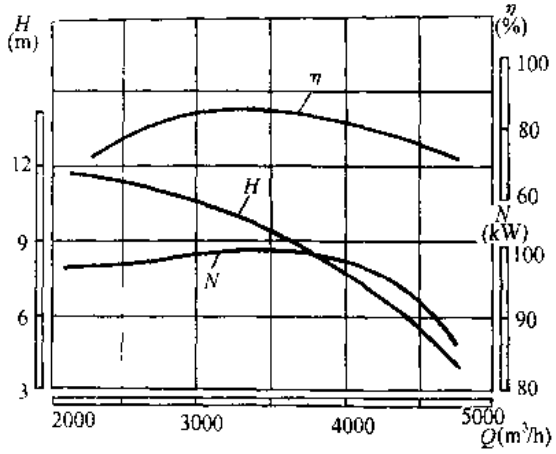

图 3-596　650HL-13 型泵性能曲线
（n = 485r/min）

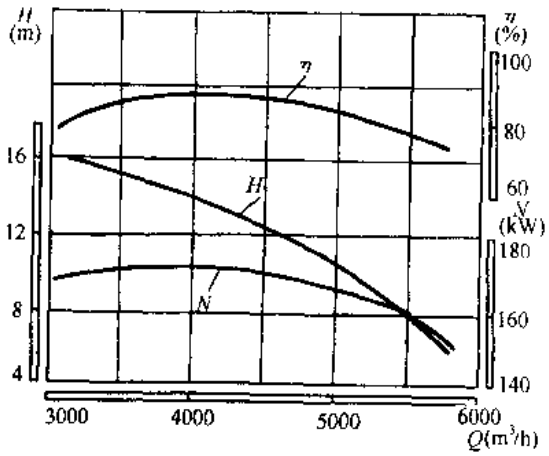

图 3-597　650HL-13 型泵性能曲线
（n = 590r/min）

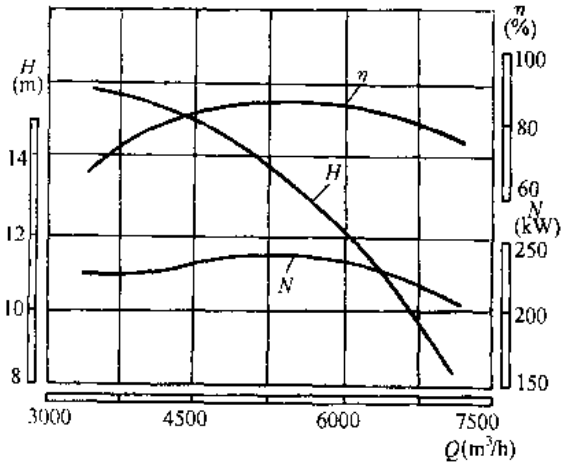

图 3-598　800HL-18 型泵性能曲线
（n = 485r/min）

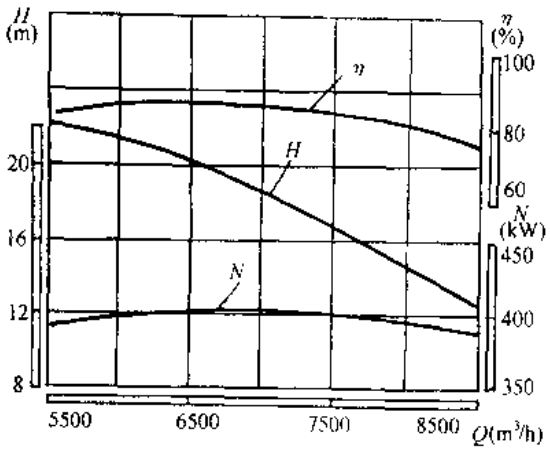

图 3-599　800HL-18 型泵性能曲线（n = 590r/min）

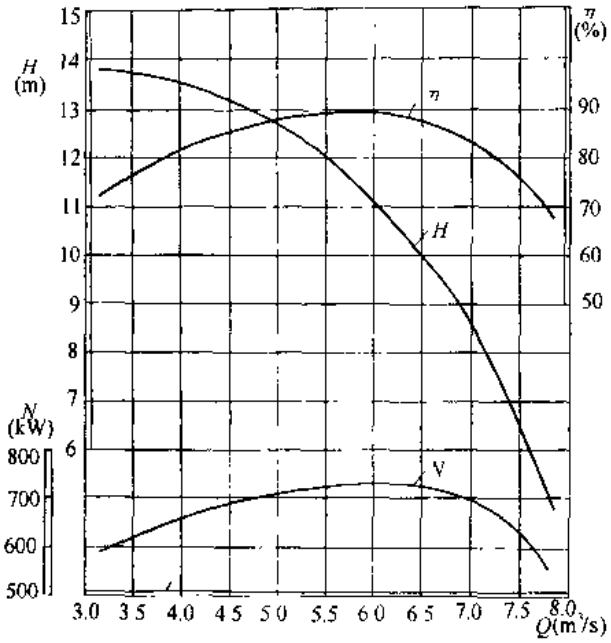

图 3-600 1.6HL-40 型泵性能曲线（$n=250$r/min）

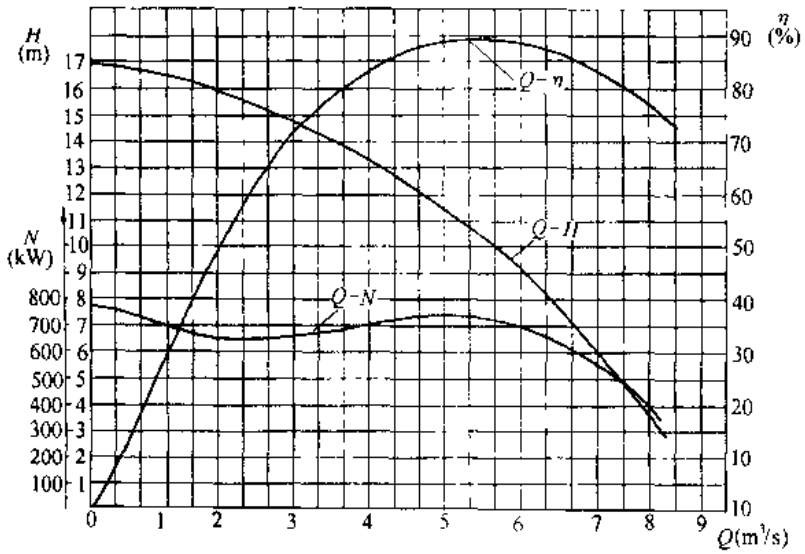

图 3-601 1.6HL-50 型泵性能曲线

（$n=250$r/min）

HL 型立式单级单吸混流泵 表 3-232

泵型号	流量		扬程 H (m)	转速 n (r/min)	轴功率 (kW)	配带功率 (kW)	效率 η (%)	临界汽蚀余量 (NPSH)$_r$ (m)	叶轮直径 (mm)	重量 (kg)	主要生产厂
	m^3/h	L/s									
300HL-8	792	220	8.0	970	20.3	22	85.0	4.0			无锡水泵厂
	590	164	4.5	730	8.65	11	84.0	3.0			
300HL-12	792	220	12.5	970	31.7	37	85.0	4.0			
350HL-8	745	207	4.4	730	10.44	15	85.5	4.0			
	1000	278	8.0	980	25.5	30	85.5	5.0			

续表

泵型号	流量 m³/h	流量 L/s	扬程 H (m)	转速 n (r/min)	轴功率 (kW)	配带功率 (kW)	效率 η (%)	临界汽蚀余量 (NPSH)r (m)	叶轮直径 (mm)	重量 (kg)	主要生产厂
400HL-7	1260	350	6.8	730	27.13	30	86.0	4.0			无锡水泵厂
	1692	470	12.3	980	65.9	75	86.0	5.0			
400HL-10	1400	389	9.98	730	44.3	55	85.5	4.0			
	1880	522	18.0	980	107.1	115	85.5	5.0			
500HL-12	1980	550	6.2	580	38.9	55	86.0	5.5			
	2160	600	12.5	730	82.3	95	87.5	6.0			
650HL-5	3312	920	5.1	485	54.1	75	85.0	5.5			
	4032	1120	7.6	580	97.5	115	85.0	6.0			
650HL-7	3660	1017	7.6	485	86.1	100	88.0	5.5			
	4460	1238	11.1	590	154.2	180	88.0	6.0			
650HL-13	3320	923	9.7	490	99.7	130	88.0	5.5			
	4300	1194	13.0	590	170.0	180	88.0	6.0			
800HL-18	5980	1660	12.2	485	223.0	280	88.0	6.0			
	7200	2000	17.7	590	390.0	480	88.0	6.5			
1.6HL-40	24120	6700	9.44	250	719.0	800	86.4		1644		
1.6HL-50	21600	6000	7.7	250	527.0	800	86.0		1644		
1.6HL-50A	25200	7000	8.5	250	678.0	800	86.0		1644		
1.6HL-50B	30240	8400	12.2	300	1160.0	1600			1644		

五、外形及安装尺寸

HL 型立式单级单吸混流泵外形及安装尺寸见图 3-602 和表 3-233。

HL 型立式单级单吸混流泵外形及安装尺寸 (mm)　　**表 3-233**

泵型号	转速 n (r/min)	A	B	C	D_0	D_1	D_2	D_3	E	H	H_0	H_0	I	h	h′	p_1	p_2	S
300HL-8	730/970	300	920	350	395	250/300	300/350	350/400	282	479	2000	2500	250	1630	1830	550	600	0.3-0.6
300HL-12	970	330	920	350	395	350	400	450	265	479	2000	2500	250	1630	1830	550	600	0.3-0.6
350HL-8	730/980	350	1010	380	445	350	400	450	290	487	2000	2500	250	1630	1830	650	600	0.3-0.6
400HL-7	730/980	400	1210	437	495	710	780	825	370	503	2000	3000	290	1130	2130	760	1000	0.5-0.8
400HL-10	730/980	400	1210	437	495	710	780	825	370	503	2000	3000	290	1130	2130	760	1000	0.5-0.8
500HL-12	580/730	500	1423	565	600	825	875	950	400	503	2000	3000	360	1380	2380	900	1250	0.5-1.0
650HL-5	485/590	650	1826	735	760	825	875	950	570	587	2000	3000	360	1550	2150	1300	1250	1.0-2.0
650HL-7	485/590	650	1826	735	760	925	975	1060	570	617	2000	3000	360	1550	2150	1300	1250	1.0-2.0
650HL-13	485/590	650	1826	735	760	925	975	1060	570	671	2000	3000	360	1550	2150	1300	1250	1.0-2.0
800HL-18	485/590	800	2200	1095	950	1250	1360	–	705	830	2000	3000	420	1420	2420	1500	1500	1.5-2.5

泵型号	n_0-ϕd_0	n_1-ϕd_1	n_2-ϕd_2	n_3-ϕd_3	n_4-ϕd_4	$a_1 \times b_1$	$a_2 \times b_2$	$M_1 \times N_1$	$M_2 \times N_2$
300HL-8	6-22	4-24	6-24	4-19	2-24	720×450	850×450	660×300	785×340
300HL-12	6-22	4-24	6-24	8-19	2-24	720×450	850×450	660×300	785×340
350HL-8	6-22	4-24	6-24	8-19	2-24	850×550	850×450	750×350	785×340
400HL-7	8-22	4-28	6-28	8-24	2-24	950×550	1350×600	860×400	1220×500
400HL-10	8-22	4-28	6-28	8-24	2-24	950×550	1350×600	860×400	1220×500
500HL-12	10-22	6-28	6-28	8-24	2-24	1100×650	1500×700	1000×400	1370×600
650HL-5	10-26	6-35	6-35	8-24	2-24	1640×940	1850×900	1500×640	1720×780
650HL-7	10-26	6-35	6-35	12-28	2-24	1640×940	1850×900	1500×640	1720×780
650HL-13	10-26	6-35	6-35	12-28	2-24	1640×940	1850×900	1500×640	1720×780
800HL-18	12-33	8-39	8-39	12-28	2-24	1900×1000	1900×1440	1700×810	1700×1230

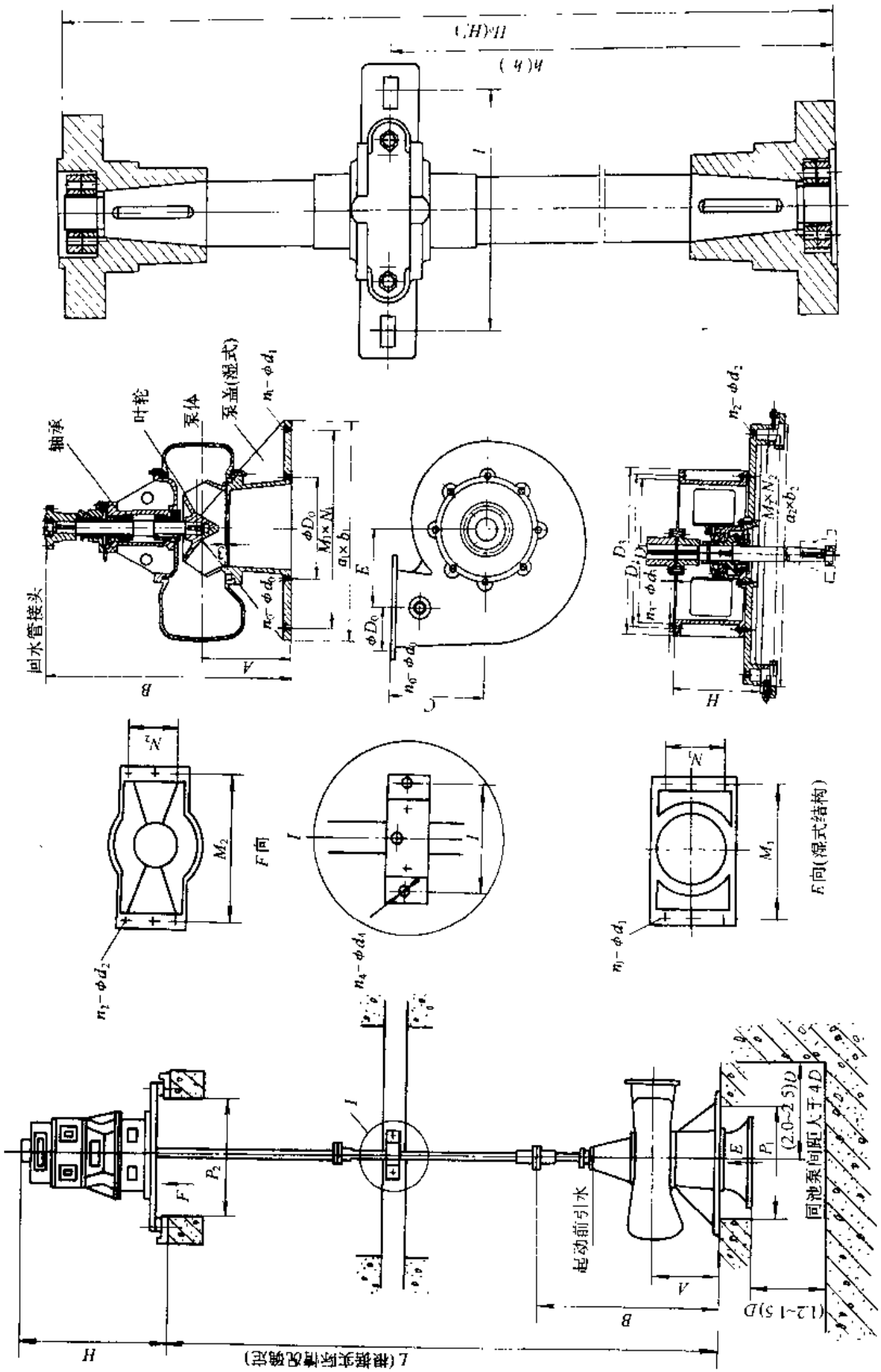

图 3-602 HL 型立式单级单吸混流泵外形及安装尺寸

六、成套供应范围

HL 型立式单级单吸混流泵成套供应范围见表 3-234。

HL 型立式单级单吸混流泵成套供应范围　　表 3-234

项　目	名　称	数　量	备　注
主　机	泵 电动机	1 1	
附　件	出水直管、30°弯管		根据订货确定
工　具			

3.2.4　HW 型卧式单级单吸涡壳式混流泵

一、适用范围

HW 型卧式单吸单级涡壳式混流泵。供输送清水或物理、化学性质类似于水的液体，液体温度不超过 50℃。适用于农田排灌、工业和城镇给水排水。

二、型号意义说明

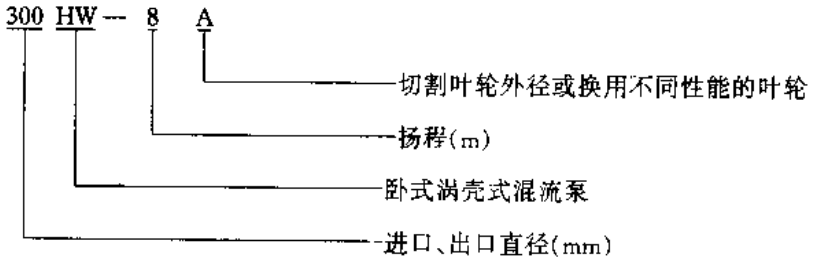

三、结构

HW 型卧式单级单吸涡壳式混流泵由泵盖、叶轮、泵体、泵轴、轴套及轴承体（口径≤350mm）或轴承架（口径≥400mm）等组成。分有直接传动和变速传动。从水泵进口看，叶轮一般为逆时针旋转（650HW-5、7、10 型泵为顺时针旋转）。

四、性能

HW 型卧式单级单吸涡壳式混流泵性能见图 3-603 和表 3-235。

HW 型卧式单级单吸涡流式混流泵　　表 3-235

泵型号	流量 Q		扬程 H (m)	转速 n (r/min)	轴功率 (kW)	配带功率 (kW)	效率 η (%)	临界汽蚀余量 $(NPSH)_r$ (m)	叶轮直径 (mm)	重量 (kg)	主要生产厂
	m^3/h	L/s									
150HW-5	180	50	5.0	1450	2.99	4.0	82.0	2.7		60	无锡水泵厂
150HW-6	180	50	6.0	1450	3.59	5.5	82.0	3.0		68	
	223	62	9.2	1800	7.07	7.5	82.0	4.0		68	
150HW-8	180	50	8.0	1450	4.78	5.5	82.0	2.7		60	
150HW-12	180	50	12.5	2900	7.47	11.0	82.0	6.0		55	
200HW-5	360	100	5.0	1450	6.01	7.5	81.5	4.0		105	
200HW-8	360	100	8.0	1450	9.39	11.0	83.5	4.0		105	
200HW-10	360	100	7.0	1200	8.22	11.0	83.5	4.0		130	
	450	125	10.0	1450	14.68	18.5	83.5	5.0		130	
	500	139	12.2	1600	19.91	30.0	83.5	5.5		130	

续表

泵型号	流量 Q		扬程 H (m)	转速 n (r/min)	轴功率 (kW)	配带功率 (kW)	效率 η (%)	临界汽蚀余量 $(NPSH)_r$ (m)	叶轮直径 (mm)	重量 (kg)	主要生产厂
	m^3/h	L/s									
200HW-12	360	100	12.5	1450	14.68	18.5	83.5	4.0		105	
250HW-5	540	150	5.0	1180	8.97	11.0	82.0	4.0		190	
250HW-7	450	125	7.0	980	10.22	15.0	84.0	4.0		168	
250HW-8	444	123	5.4	970	7.78	11.0	84.0	2.7		190	
	540	150	8.0	1180	14.01	18.5	84.0	4.0		190	
	664	184	12.1	1450	26.0	30.0	84.0	6.4		190	
250HW-11	450	125	4.8	980	7.0	11.0	84.0	4.0		169	
	650	180	11.6	1450	24.37	30.0	84.0	6.0		169	
	720	200	14.3	1600	33.38	37.0	84.0	6.5		169	
250HW-12	540	150	12.5	1180	21.88	30.0	84.0	4.0		190	
300HW-5	792	220	5.0	970	12.99	15.0	83.0	4.0		230	
300HW-8	792	220	8.0	970	20.30	22.0	85.0	4.0		230	
300HW-8A	581	161	3.9	730	7.48	11.0	84.0	3.0		230	
	780	217	7.0	980	18.08	22.0	84.0	4.0		230	
	1035	288	12.3	1300	42.17	55.0	84.0	5.0		230	无锡水泵厂
300HW-12	792	220	12.5	970	31.72	37.0	85.0	4.0		230	
350HW-8	745	207	4.4	730	10.44	15.0	85.5	4.0		330	
	1000	278	8.0	980	25.5	30.0	85.5	5.0		330	
400HW-7	1260	350	6.8	730	27.13	30.0	86.0	4.0		486	
	1692	470	12.3	980	65.9	75.0	86.0	5.0		486	
400HW-10	1400	389	9.94	730	44.3	55	86.0	4.0		496	
	1880	522	18.0	980	107.1	110	86.0	5.0		496	
500HW-6	1980	550	6.2	580	38.4	55	87.0	5.5		770	
	2492	692	9.8	730	76.4	95	87.0	6.0		770	
650HW-5	3312	920	5.1	485	54.1	75	85.0	5.5		1940	
	4032	1120	7.55	590	97.5	115	85.0	6.0		1940	
650HW-7	3400	944	6.5	450	68.4	90	88.0	5.3		1940	
	3663	1017	7.6	485	86.1	100	88.0	5.5		1940	
	4457	1238	11.18	590	154.2	180	88.0	6.0		1940	
650HW-10	4000	1111	14.0	590	173.3	180	88.0	6.0		1940	
	3322	923	9.7	490	99.7	115	88.0	5.5		1940	
800HW-10	5980	1661	12.2	490	225	250	88.0	5.5		3433	
800HW-16	7200	2000	17.7	590	394.6	450	88.0	6.5		3433	

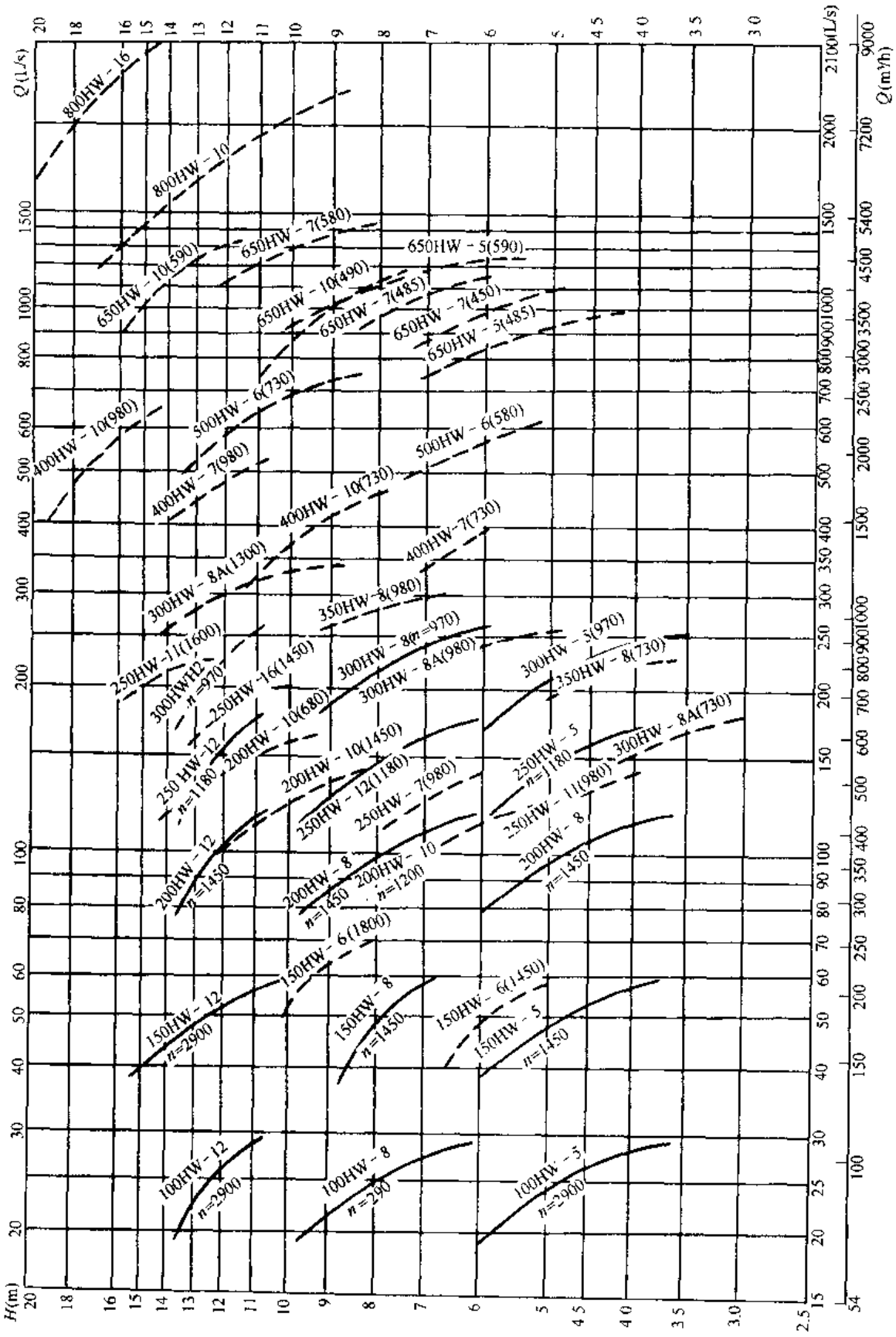

图3-603　HW型泵性能曲线范围
注：括号内数字为转速(r/min)。

五、外形及安装尺寸

HW 型卧式单级单吸涡壳式混流泵外形及安装尺寸见图 3-604 和表 3-236。

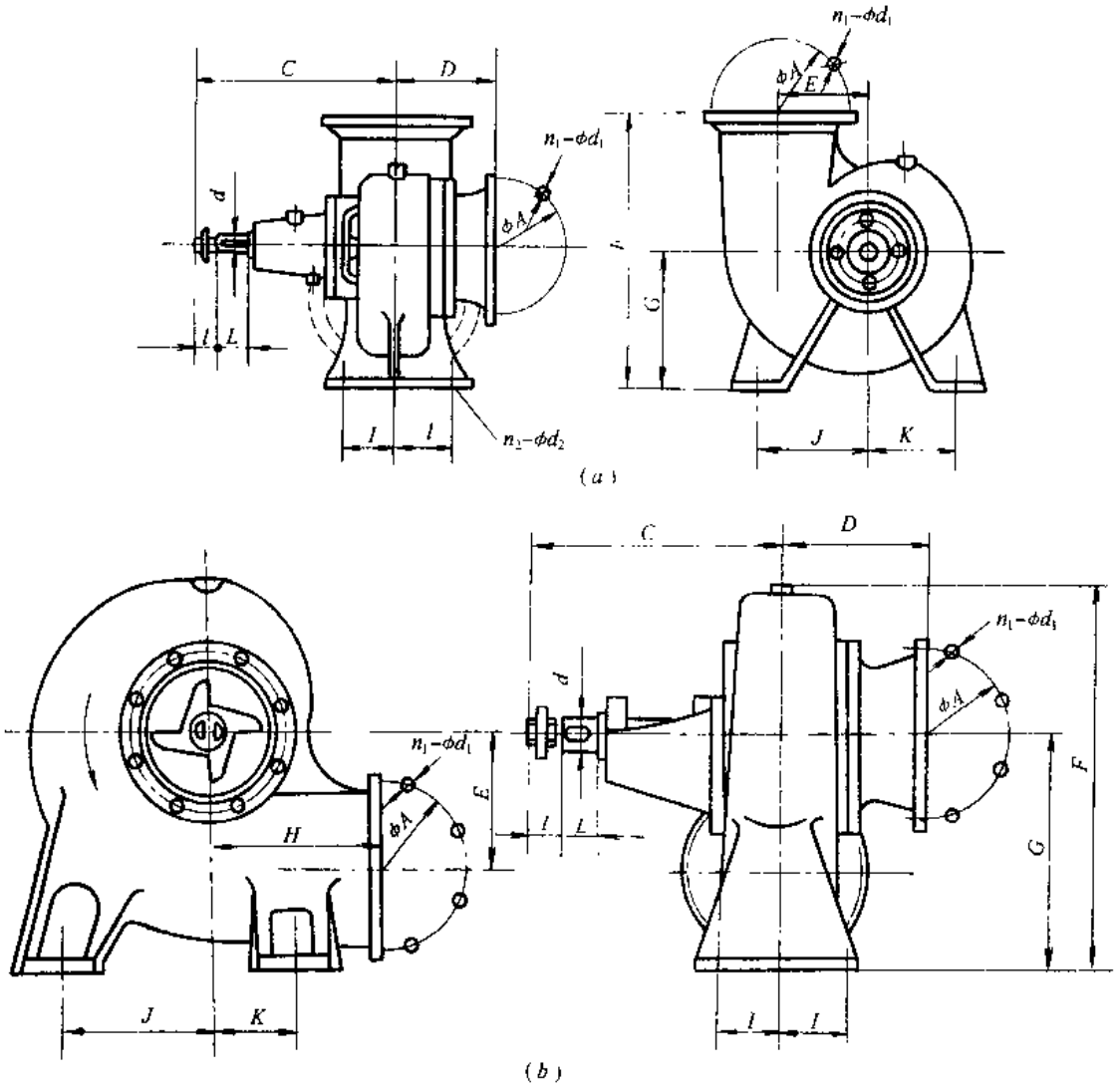

图 3-604 HW 型卧式单级单吸涡壳式混流泵外形及安装尺寸

(a) 为 150、200、250、300HW 型泵和 350HW-8 型泵（向上出水）；

(b) 为 400、500、650、800HW 型泵和 350HW-8 型泵（水平出水），但 650HW 型泵的出水方向和叶轮转向与图示相反

HW 型卧式单级单吸涡壳式混流泵外形及安装尺寸（mm） 表 3-236

泵型号	ϕA	n_1-ϕd_1	C	D	E	F	G	I	J	K	n_2-ϕd_2	轴伸 L×d	螺纹长 l	H
150HW-5	225	8-17.5	360	160	158	400	212	80	170	120	4-18.5	42×28	14	—
150HW-6			391	163	155									
150HW-8			344	178	145									
150HW-12			340	170	128	350	170							

续表

泵型号	ϕA	n_1-ϕd_1	C	D	E	F	G	I	J	K	n_2-ϕd_2	轴伸 $L\times d$	螺纹长 l	H
200HW-5	280	8-17.5	430	188	200	500	265	100	220	150	4-18.5	58×35	16	—
200HW-8			430	188	194									
200HW-12			406	210	180									
200HW-10			451	192	200	530	280	110	240					
250HW-5	335	6-17.5	546	249	220	590	315	120	270	190	4-24	82×50	18	—
250HW-8			570	225	237									
250HW-7			570	225	232									
250HW-11			570	225	232									
250HW-12			546	249	221									
300HW-5	395	6-22	572	260	290	725	375	150	330	230	4-24	82×50	18	—
300HW-$^{8}_{8A}$			572	260	282									
300HW-12			540	300	265									
350HW-8 上	445	6-22	583	290	290	780	400	150	320	200	4-24	82×55	18	—
350HW-8 平						918	560							380
400HW-7	495	8-22	718	306	370	1097	670	190	320	230	4-30	82×55	18	450
400HW-10														
500HW-6	600	10-22	849	331	400	1246	750	195	425	335	4-30	105×65	20	565
650HW-5	760	10-26	1132	480	570	1670	1000	290	550	430	4-34	130×95	35	735
650HW-7														
650HW-10														
800HW-10	920	12-33	1368	640	705	2050	1250	400	700	600	4-44	165×110	37	1095
800HW-16	1015													

六、成套供应范围

HW 型卧式单级单吸涡壳式混流泵成套供应范围见表 3-237。

HW 型卧式单级单吸涡壳式混流泵成套供应范围 表 3-237

项 目	名 称	数 量	备 注
主 机	泵 电动机	1 1	
附 件			
工 具			

3.2.5 LH、LHB 型立式单级导叶式混流泵

一、适用范围

LH 型立式单级导叶式混流泵供输送不含固体颗粒的清水。适用于农田排灌及城镇、工业、水利工程的给水排水。

二、型号意义说明

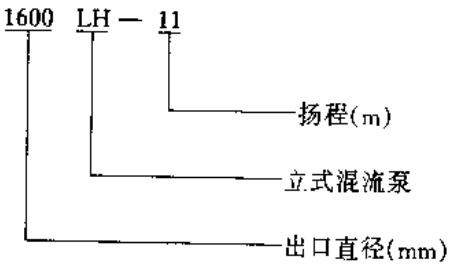

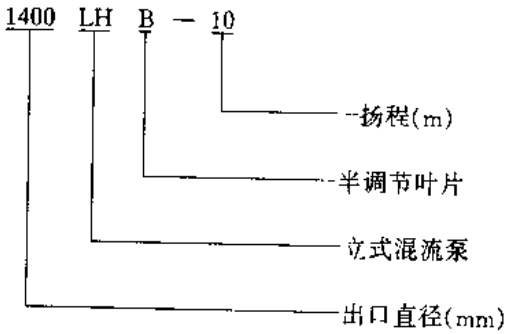

三、结构

LH 型立式单级导叶式混流泵的结构介于离心泵和轴流泵之间。泵和电动机直接传动。泵的旋转方向，从电动机端往下看为顺时针旋转。

四、性能

LH 型立式单级导叶式混流泵性能见图 3-605、606 和表 3-228。

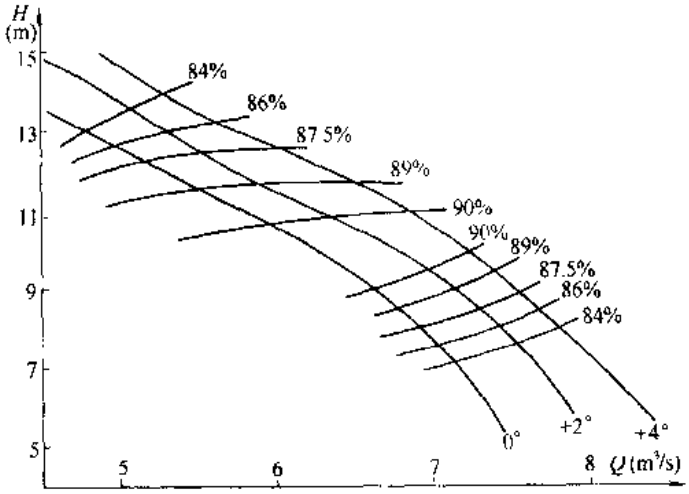

图 3-605　1400LHB-10 型立式单级导叶式混流泵性能

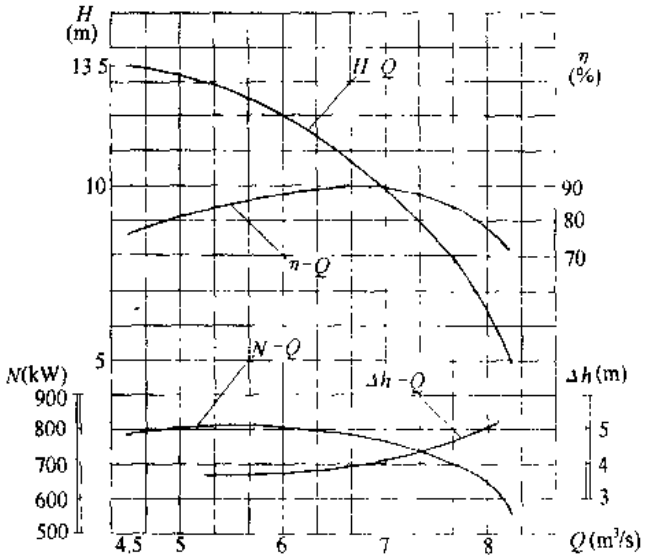

图 3-606　1600LH-11 型立式单级导叶式混流泵性能

LH 型立式单级导叶式混流泵性能　　表 3-238

泵型号	流量 Q (m³/h)	扬程 H (m)	转速 n (r/min)	功率 N (kW) 轴功率 N	功率 N (kW) 配带功率	效率 η (%)	汽蚀余量 (NPSH)r (m)	叶轮直径 D1 (mm)	重量 (kg)	主要生产厂
1400LHB-10	17235～25758	7.1～13	375			800	84～90			武汉水泵厂
1600LH-11	16200～20160	5～13.5	250			900	70～90		20430	

五、外形及安装尺寸

LH 型立式单级导叶式混流泵的外形及安装尺寸见图 3-607、608。

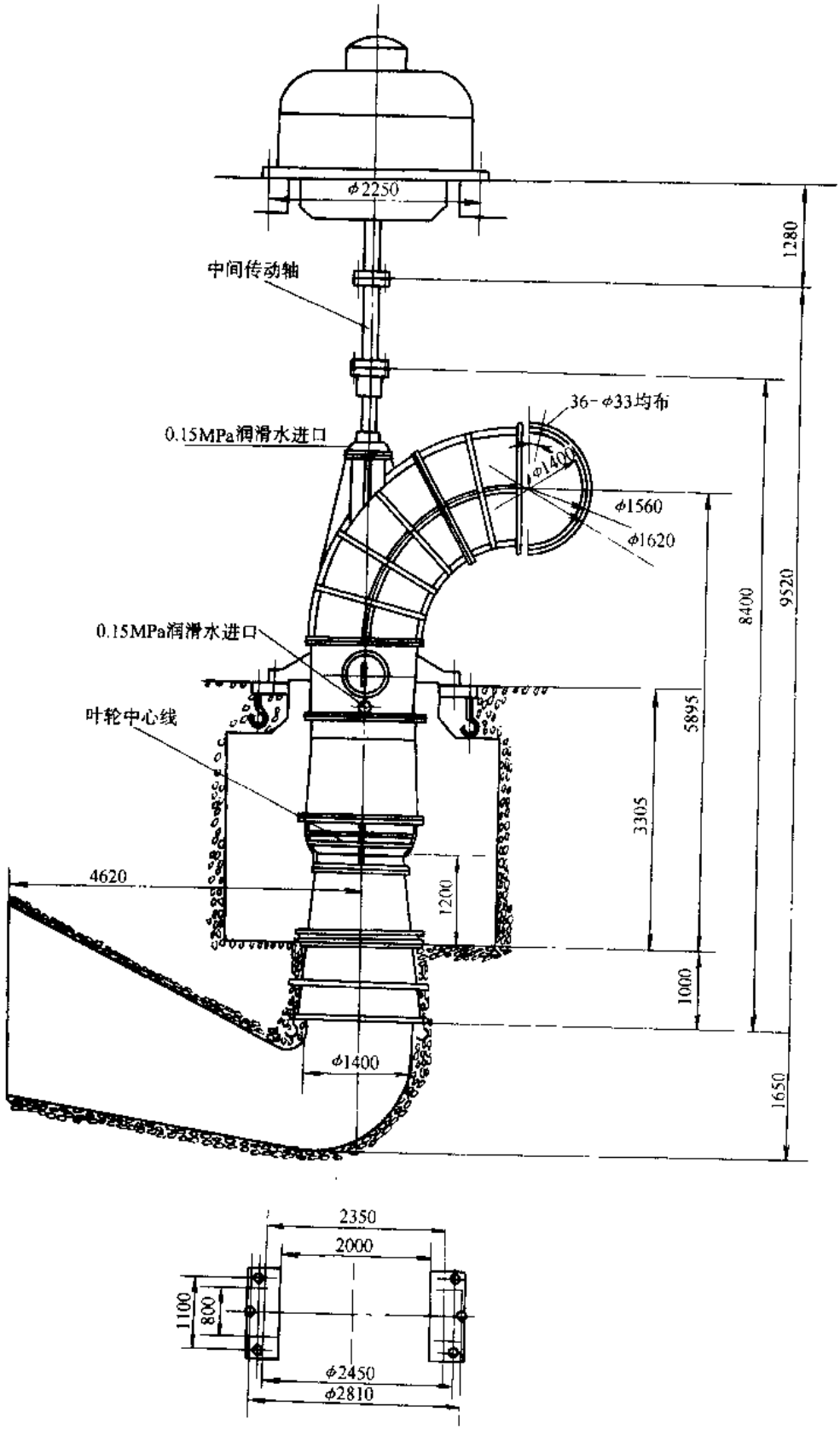

图 3-607 1400LHB-10 型立式单级导叶式混流泵外形及安装尺寸

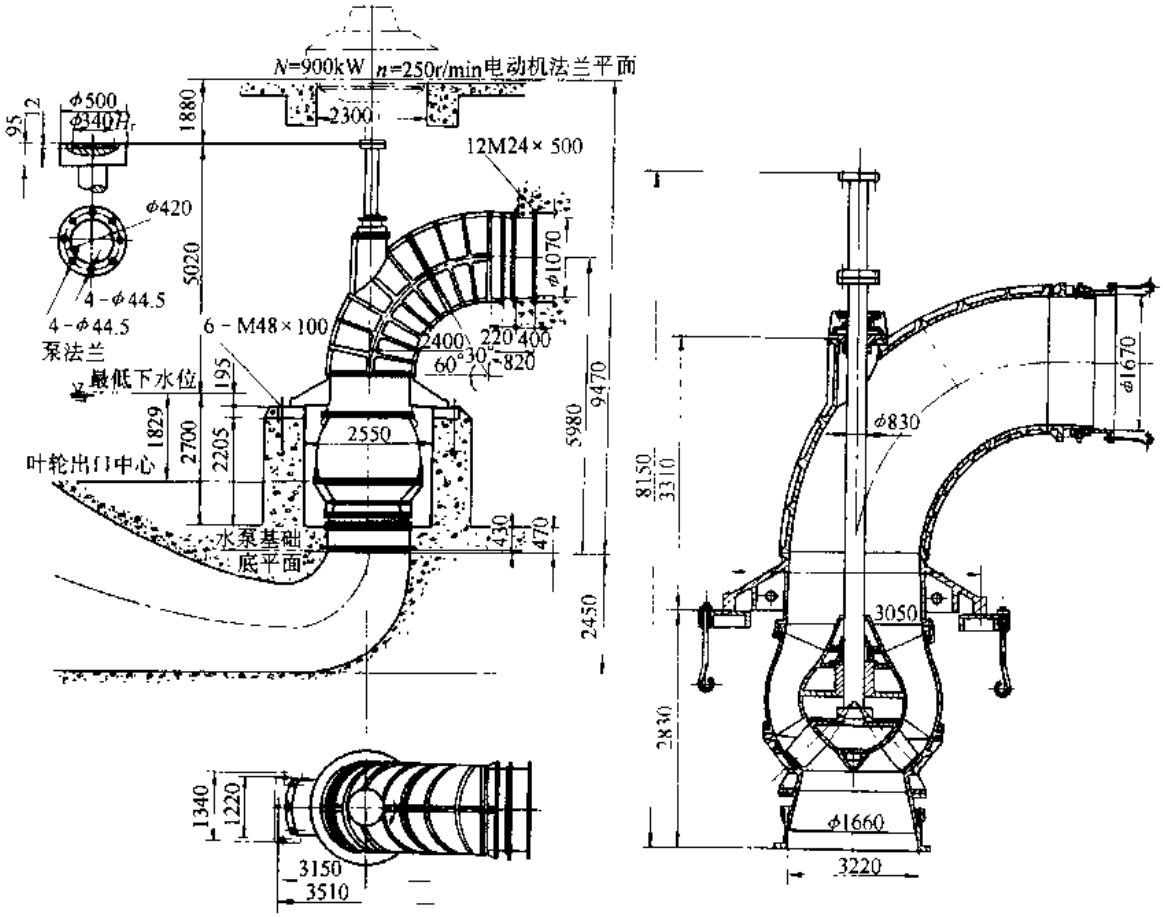

图 3-608　1600LH-11 型立式单级导叶式混流泵外形及安装尺寸

六、成套供应范围

LH 型立式单级导叶式混流泵成套供应范围见表 3-239。

LH 型立式单级导叶式混流泵成套供应范围　　表 3-239

项　目	名　称	数　量	备　注
主　机	泵 电动机	1 1	
附　件	橡胶轴瓦 圆橡皮条	1 1	
工　具	呆　扳 拨销器		装机台数：1～5 台　1 套 6～10 台　2 套 ＞10 台　3 套

3.3 耐腐蚀泵

3.3.1 101、102、103、104 型离心式塑料泵

一、适用范围

101、102、103、104 型离心式塑料泵是用硬聚氯乙烯材质（包括耐热、强度及耐腐蚀性能方面不低于硬聚氯乙烯的其他材质）制造的离心式塑料泵。供输送常温下清水或类似清水，不含悬浮颗粒的腐蚀性液体。广泛应用化工、建筑、环保、水处理等行业。

二、型号意义说明

101 型为 65FS-24 型、102 型为 40FS-20 型、103 型为 32FS-11、104 型为 32FS-11 型，其型号意义说明如下：

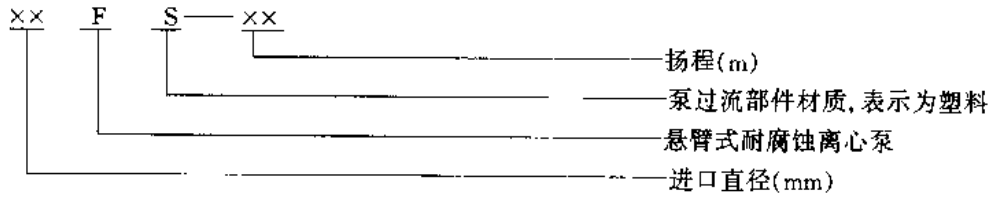

三、结构

101、102、103、104 型离心式塑料泵的联轴器连接或叶轮直接装在电动机轴上。

四、性能

101、102、103、104 型离心塑料泵性能见表 3-240，其耐腐蚀性能见表 3-241。

101、102、103、104 型离心式塑料泵性能 表 3-240

泵型号	流量 Q (m^3/h)	扬程 H (m)	电动机功率 (kW)	电压 (V)	转速 n (r/min)	进口直径 (mm)	出口直径 (mm)	重量 (kg)	主要生产厂
101 型（65FS-24）	30	24	4	380	2875	65	50	55	上海万里塑料制品厂
102-3 型（40FS-20）	14	20	1.5	380	2900	40	32	30	
102-4 型（40FS-20）	14	20	1.5	380	2900	40	32	30	
103 型（32FS-11）	8	10	0.75	380	2770	32	25	11.5	
104 型（32FS-11）	8	10	0.75	220	2770	32	25	11.5	

101、102、103、104 型离心式塑料泵耐腐蚀性能 表 3-241

项目	101 型 65FS-24		102-3 型 40FS-20		102-4 型 40FS-20		103 型 32FS-11		104 型 32FS-11	
	浓度（%）	工作温度（℃）	浓度（%）	工作温度（℃）	浓度（%）	工作温度（℃）	浓度（%）	工作温度（℃）	浓度（%）	工作温度（℃）
硫酸	<50	40	<50	40	<50	40	<40	55	<40	55
硝酸	<40		<40		<40		<40		<40	
盐酸	<31				<31		<30		<50	
磷酸	<30				<30		<30		<30	
液碱	<40		<40		<40		<40		<40	
氨水	<25		<25		<25		<25		<25	
氢氟酸	<40				<40		<40		<40	
醋酸	<50		<80		<50		<50		<50	
甲醇	100				100		100		100	
盐类	稀				稀		稀		稀	

五、外形及安装尺寸

101、102、103、104 型离心式塑料泵的外形及安装尺寸见图 3-609～613。

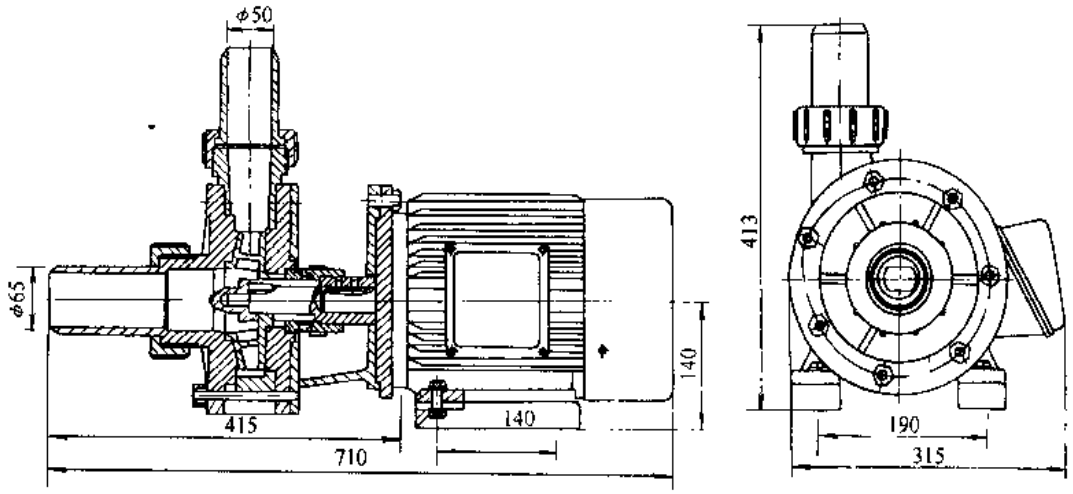

图 3-609　101（65FS-24）型离心式塑料泵的外形及安装尺寸

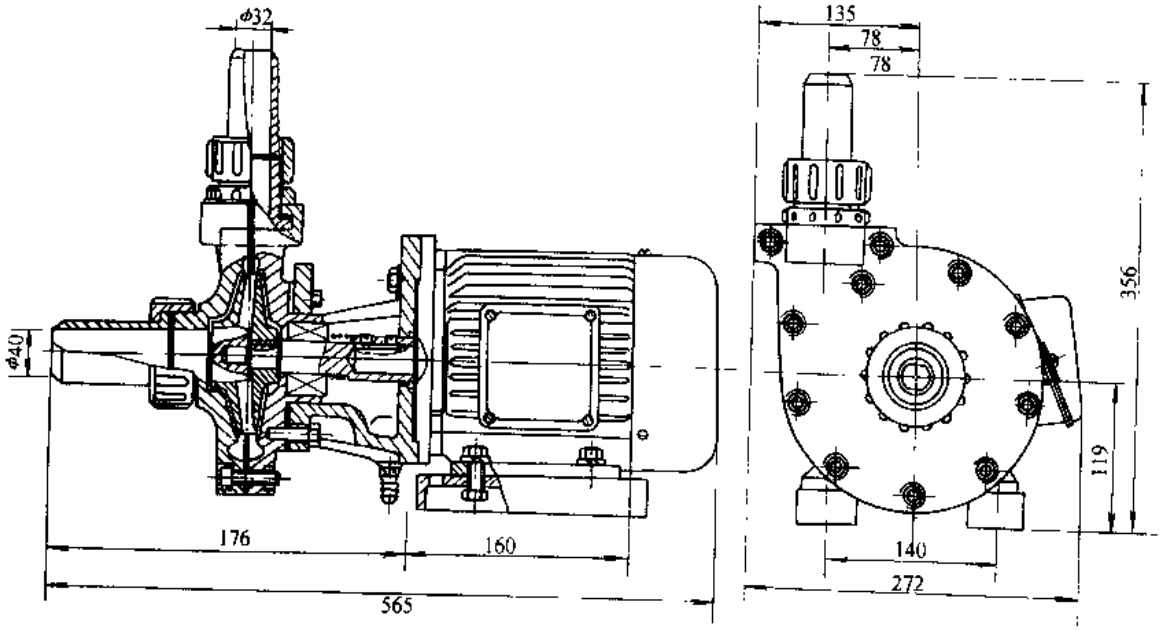

图 3-610　102-4（40FS-70）型离心式塑料泵的外形及安装尺寸

六、成套设备供应范围

101、102、103、104 型离心式塑料泵成套设备供应范围见表 3-242。

101、102、103、104 型离心式塑料泵成套设备供应范围　　**表 3-242**

泵型号	项目	名称	数量	备注
101 型	主机	泵	1	
		电动机	1	
	附件	进出口光接管、螺帽垫片	各 1	

续表

泵型号	项目	名称	数量	备注
102-3 型	主机	泵 电动机	1 1	
	附件	进出口光接管、螺帽、垫片、叶轮、叶轮螺帽、密封圈	各 1	
102-4 型	主机	泵 电动机	1 1	
	附件	进出口光接管、螺帽、垫片、叶轮、叶轮螺帽	各 1	机械密封
103 型	主机	泵 电动机	1 1	
	附件	进出口光接管、螺帽、O 型圈	各 1	
104 型	主机	泵 电动机	1 1	220V 电压
	附件	进出口光接管、螺帽、O 型圈	各 1	

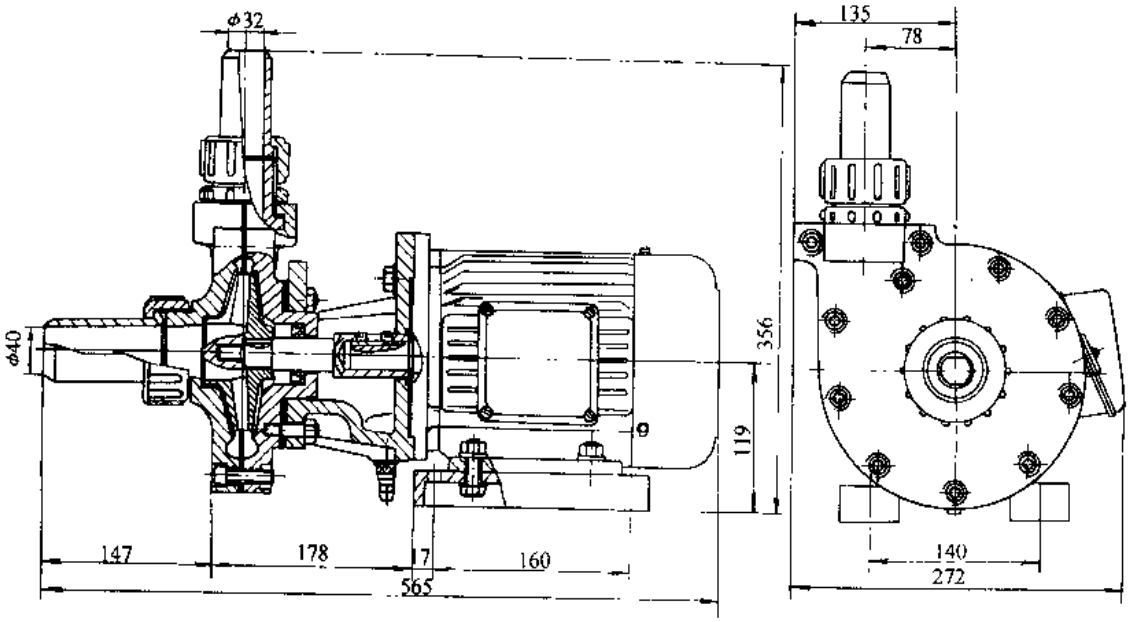

图 3-611 102-3（40FS-20）型离心式塑料泵的外形及安装尺寸

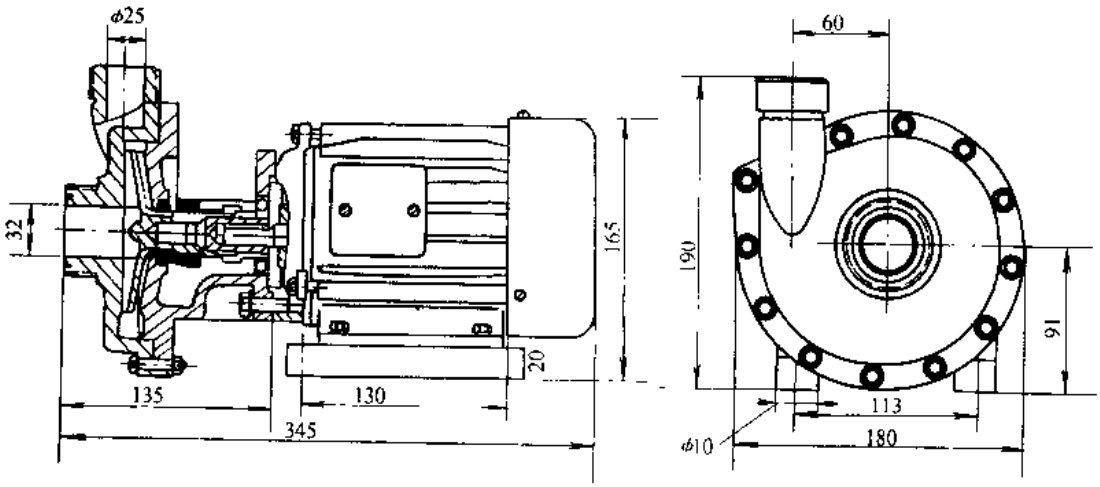

图 3-612 103（32FS-11）型离心式塑料泵

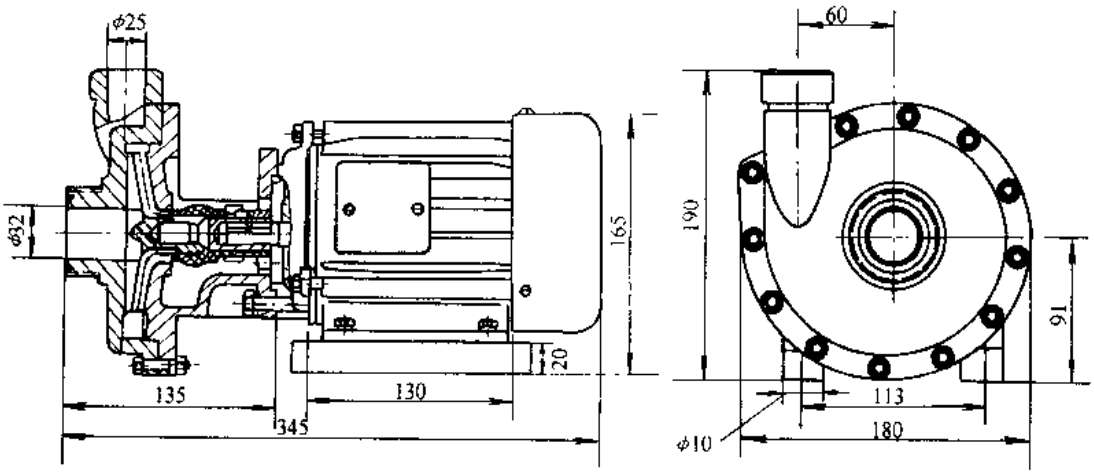

图 3-613　104 型（32FS-11 型）离心式塑料泵

3.3.2　CQ、BCQ、MD、BMD、CQF 型磁力驱动离心泵

一、适用范围

CQ、BCQ、MD、BMD、CQF 型磁力驱动离心泵是一种新型泵类产品，供输送中性或腐蚀性液体，液体温度小于 80℃。适用于给水排水、工业水处理及化工、石油、制药等工业。

二、型号意义说明

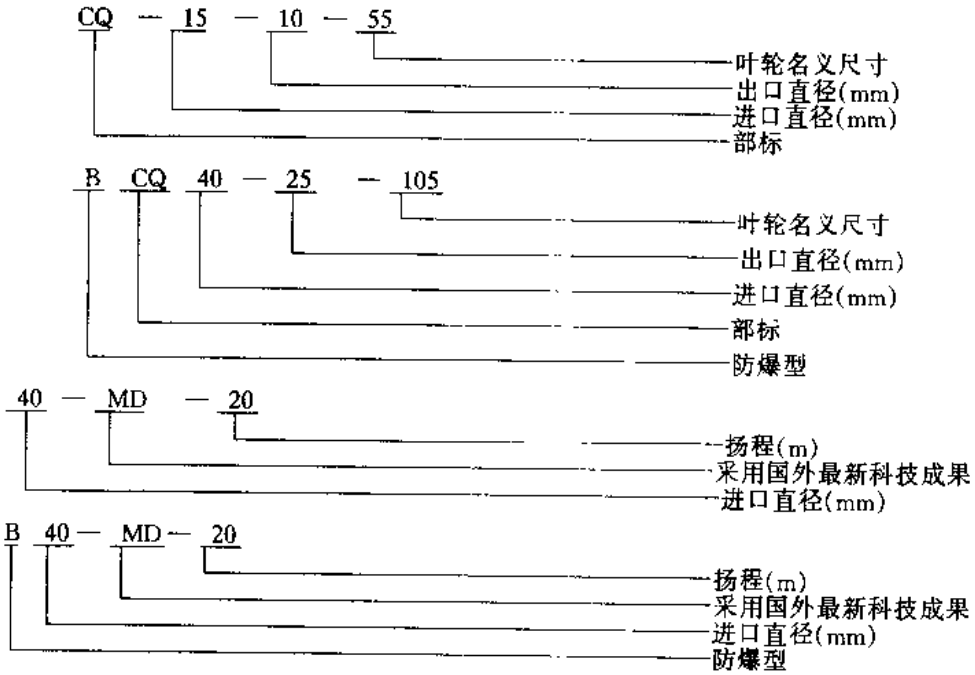

三、结构

CQ、BCQ、MD 型磁力驱动离心泵是将永久磁性耦合器工作原理应用于离心泵，以静密封取代动密封，使泵的过流部件完全处于密封状态。

四、性能

CQ、MD 型磁力驱动离心泵性能曲线见图 3-614～617；CQ、BCQ、MD、BMD、CQF 型磁力驱动离心泵性能见表 3-243。

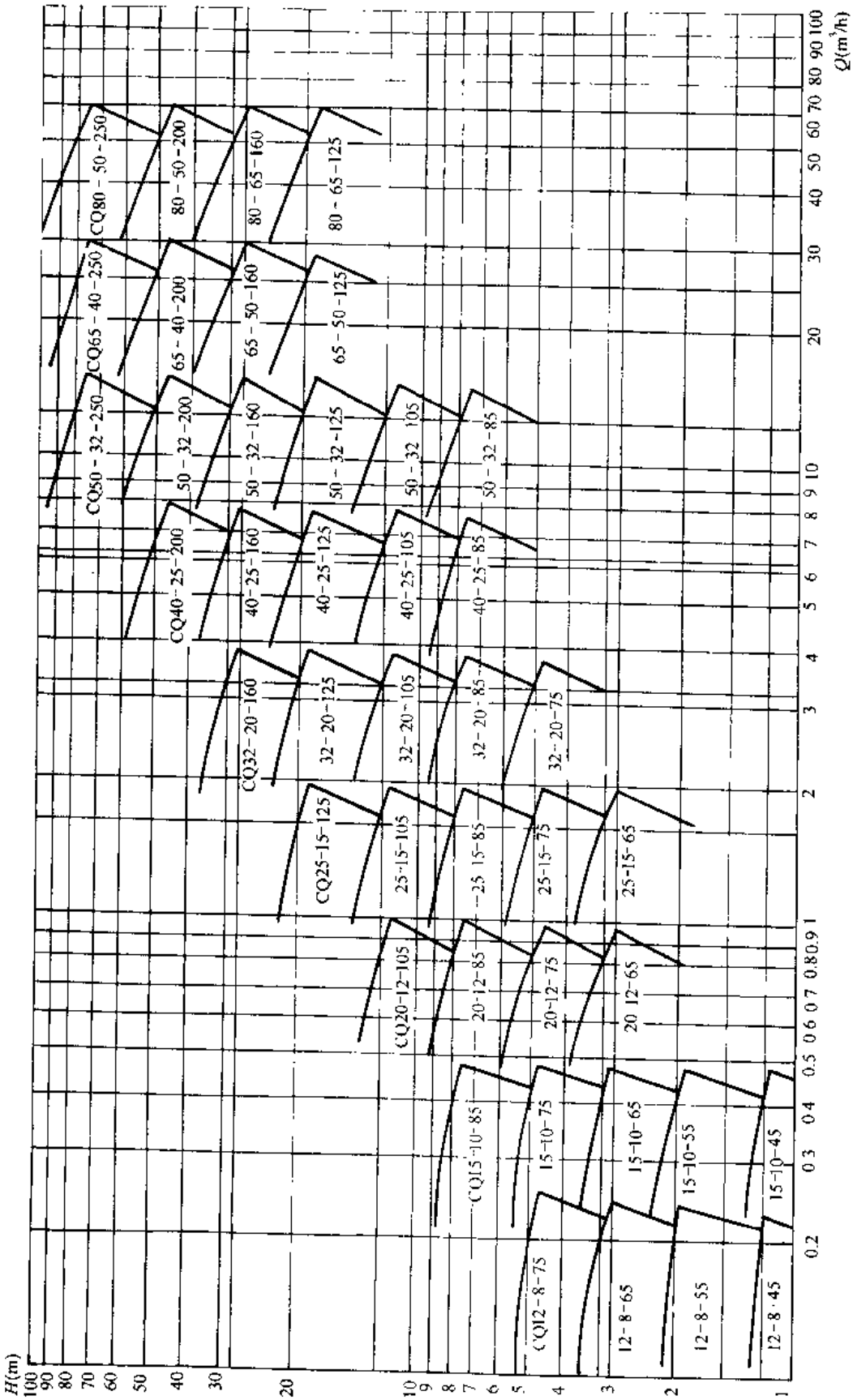

图 3-614 CQ 型磁力驱动离心泵性能曲线范围（n = 2900r/min）

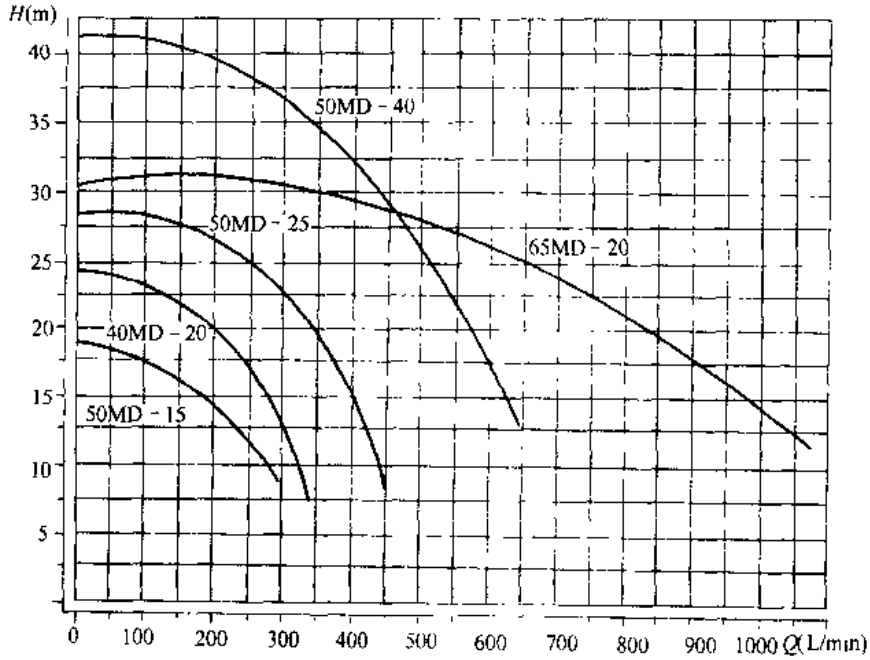

图 3-615　40、50、65MD 型泵性能曲线范围

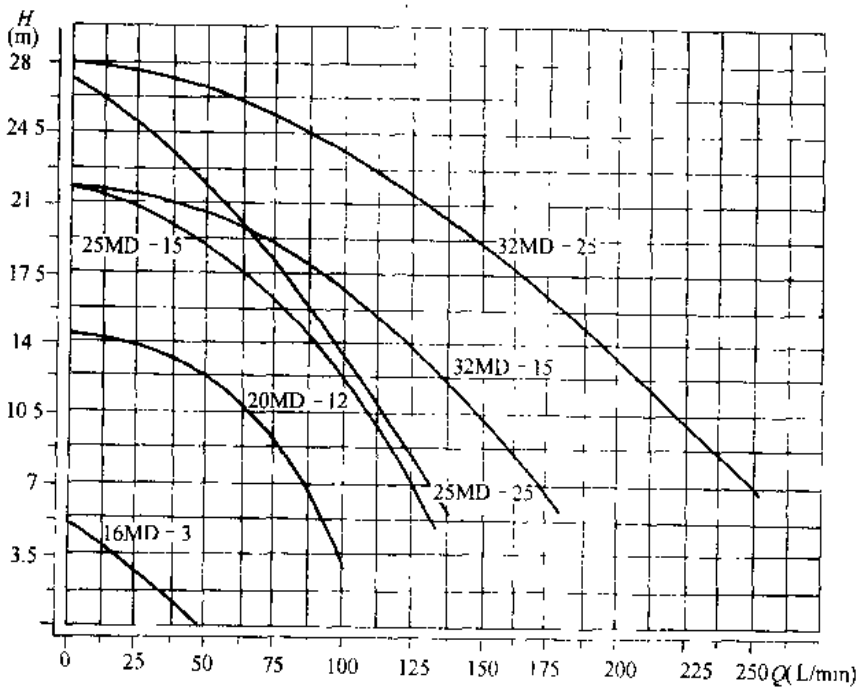

图 3-616　16、20、25、32MD 型泵性能曲线范围（温州瓯海耐酸泵厂）

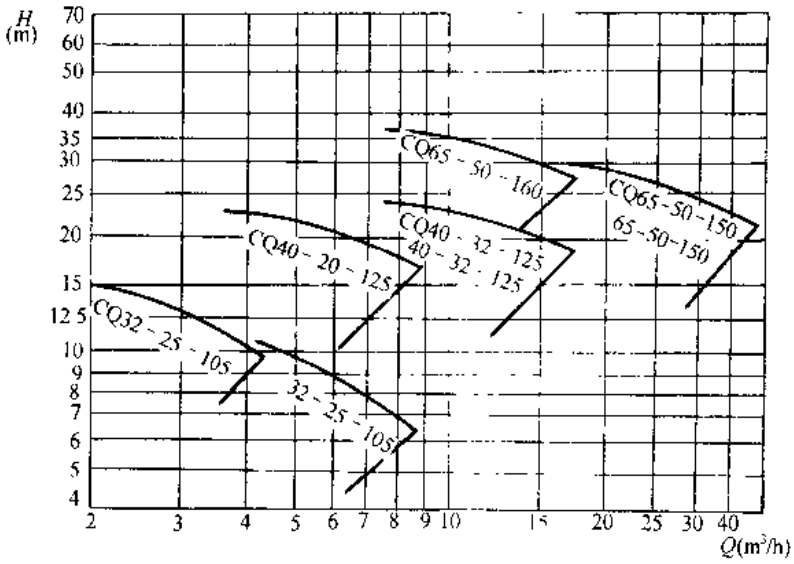

图 3-617 CQ 型泵性能曲线范围（佑利工程塑料管道总厂）

CQ、BCQ、MD 型磁力驱动离心泵性能 表 3-243

泵型号	流量 Q (m^3/h)	扬程 H (m)	转速 (r/min)	汽蚀余量 (NPSH)$_r$(m)	电动机 型号	电动机 功率 (kW)	泵体材质	重量 (kg)	主要生产厂
CQ10-10-45	0.2	1.2	2950	9.8		0.015	增强聚丙烯/不锈钢		温州瓯海耐酸泵厂
CQ10-10-55		2.0		9.0		0.015			
CQ10-10-65		3.2		7.8		0.025			
CQ10-10-75		5.0		6.0		0.04			
CQ15-10-45	0.4	1.2		9.8		0.015			
CQ15-10-55		2.0		9.8		0.025			
CQ15-10-65		3.2		7.8		0.04			
CQ15-10-75		5.0		6.0		0.06			
CQ15-10-85		8.0		6.0		0.09			
CQ20-15-65	0.8	3.2		7.8		0.06			
CQ20-15-75		5.0		6.0		0.09			
CQ20-15-85		8.0		6.0		0.18			
CQ20-15-105		12.5		6.0		0.25			
CQ25-15-65	1.6	3.2		7.8		0.09			
CQ25-15-75		5.0		6.0		0.18			
CQ25-15-85		8.0		6.0		0.25			
CQ25-15-105		12.5		6.0		0.37			
CQ25-15-125		20		5.0		0.55			
CQ32-20-75	3.2	5.0		6.0		0.25			
CQ32-20-85		8.0		6.0		0.37			
CQ32-20-105		12.5		6.0		0.75			
CQ32-20-125		20		5.0		1.1			
CQ32-20-160		32		4.0		1.5			

续表

泵型号	流量 Q (m^3/h)	扬程 H (m)	转速 (r/min)	汽蚀余量 $(NPSH)_r$(m)	电动机 型号	电动机 功率 (kW)	泵体材质	重量 (kg)	主要生产厂
CQ40-25-85	6.3	8.0	2950	6.0		0.55	增强聚丙烯/不锈钢		温州瓯海耐酸泵厂
CQ40-25-105		12.5		6.0		1.1			
CQ40-25-125		20		5.0		2.2			
CQ40-25-160		32		4.0		3			
CQ40-25-200		50		4.0		5.5			
CQ50-32-85	12.5	8.0		4.0		1.1			
CQ50-32-105		12.5		4.0		2.2			
CQ50-32-125		20		4.0		3			
CQ50-32-160		32		4.0		4			
CQ50-32-200		50		4.0		11	不锈钢		
CQ50-32-250		80		4.0		15			
CQ65-50-125	25	20		5.0		5.5			
CQ65-50-160		32		5.0		7.5			
CQ65-50-200		50		5.0		15			
CQ65-50-250		80		5.0		22			
CQ80-65-125	50	20		5.0		7.5			
CQ80-65-160		32		5.0		11			
CQ80-50-200		50		5.0		18.5			
CQ80-50-250		80		5.0		37			
BCQ25-15-125	1.6	20		5.0		0.75	增强聚丙烯/不锈钢		
BCQ32-20-105	3.2	12.5		6.0		0.75			
BCQ32-20-125		20		5.0		1.1			
BCQ32-20-160		32		4.0		1.5			
BCQ40-25-105	6.3	12.5		6.0		1.1			
BCQ40-25-125		20		5.0		2.2			
BCQ40-25-160		32		4.0		3			
BCQ40-25-200		50		4.0		5.5			
BCQ50-32-85	12.5	8.0		4.0		1.1			
BCQ50-32-105		12.5		4.0		2.2			
BCQ50-32-125		20		4.0		3			
BCQ50-32-160		32		4.0		4			
BCQ50-32-200		50		4.0		11	不锈钢		
BCQ50-32-250		80		4.0		15			
BCQ65-50-125	25	20		5.0		5.5			
BCQ65-50-160		32		5.0		7.5			
BCQ65-50-200		50		5.0		15			
BCQ65-50-250		80		5.0		22			
BCQ80-65-125	50	20		5.0		7.5			
BCQ80-65-160		32		5.0		11			
BCQ80-50-200		50		5.0		18.5			
BCQ80-50-250		80		5.0		37			

续表

泵型号	流量 Q (m^3/h)	扬程 H (m)	转速 (r/min)	汽蚀余量 $(NPSH)_r$(m)	电动机 型号	电动机 功率 (kW)	泵体材质	重量 (kg)	主要生产厂
16-MD-3	1.5	3	2950	7.8		0.12	增强聚丙烯/不锈钢		温州瓯海耐酸泵厂
20-MD-12	3	12		6.0		0.37			
25-MD-15	5	15		6.0		0.75			
25-MD-25	1.44	25		6.0		0.75			
32-MD-15	7	15		6.0		1.1			
40-MD-20	12	20		5.0		2.2			
50-MD-25	14.4	25		4.0		4			
50-MD-40	10.8	40		4.0		5.5			
65-MD-20	50	20		5.0		5.5			
B25-MD-15	5	15		6.0		0.75			
B25-MD-25	1.44	25		6.0		0.75			
B32-MD-15	7	15		6.0		1.1			
B40-MD-20	12	20		5.0		2.2			
B50-MD-25	14.4	25		4.0		4			
B50-MD-40	10.8	40		4.0		5.5			
B65-MD-20	50	20		5.0		5.5			
CQF32-20-105	3.2	12.5	2900	6		0.75	全塑		浙江佑利工程塑料管道总厂
CQF40-25-125	6.3	20		5		2.2			
CQ 40-32-125	12.5	21		4.5		1.5			
CQ65-50-150	25	25		4.5		5.5			
CQ65-50-160	12.5	32		3.5		4.0			

五、外形及安装尺寸

CQ、BCQ、MD 型磁力驱动离心泵的外形及安装尺寸（温州瓯海耐酸泵厂）见图 3-618 和表 3-244；CQF、CQ 型磁力驱动离心泵的外形及安装尺寸（佑利工程塑料管道总厂）见图 3-619 和表 3-245、246。

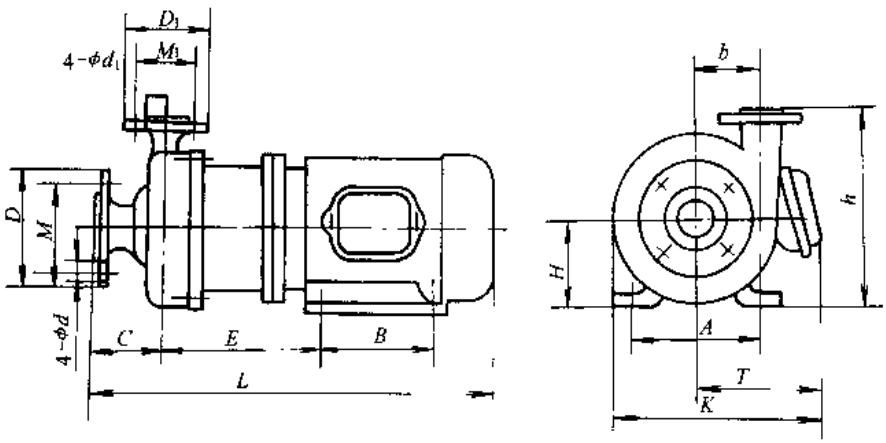

图 3-618 CQ、BCQ、MD、BMD 型磁力驱动离心泵外形及安装尺寸（温州瓯海耐酸泵厂）

CQ、BCQ、MD 型磁力驱动离心泵外形及安装尺寸（mm）（温州瓯海耐酸泵厂）

表 3-244

泵型号	A	B	C	D	D_1	E	H	K	M	M_1	b	T	ϕd	ϕd_1	h	L
CQ80-65-125	216	140	85	185	160	230	132	365	150	130	60	210	14	14	307	660
CQ80-65-160	254	210	85	185	160	260	160	435	150	130	75	255	14	14	350	750
CQ80-50-200	254	254	85	185	140	260	160	435	150	110	105	255	14	14	370	795
CQ80-50-250	318	305	85	185	140	285	200	510	150	110	135	310	14	14	440	870
BCQ $\frac{25}{32}$-$\frac{15}{20}$-$\frac{126}{105}$/135	125	100	64	100/120	80/90	170	80	308	75/90	55/65	65	225	9	9	195	430
BCQ32-20-160	140	100	64	120	90	216	90	315	90	65	80	225	9	9	210	535
BCQ40-25-105	125	100	80	130	100	220	80	308	100	75	62	225	12	9	200	470
BCQ40-25-125	140	125	80	130	100	220	90	315	100	75	62	225	12	9	220	577
BCQ40-25-160	160	140	80	130	100	230	100	328	100	75	80	225	12	9	260	630
BCQ40-25-200	216	140	80	130	100	317	132	375	100	75	100	240	12	9	280	735
BCQ50-40-85	125	100	60	140	130	178	80	308	110	100	55	225	14	12	205	473
BCQ50-32-105	140	125	80	140	120	210	90	315	110	90	55	225	14	12	205	528
BCQ50-32-125	160	140	80	140	120	273	100	328	110	90	62	225	14	12	260	658
BCQ50-32-160	190	140	80	140	120	400	112	340	110	90	80	225	14	12	260	688
BCQ50-32-200	254	210	80	140	120	260	160	403	110	90	105	240	14	12	370	805
BCQ50-32-250	254	210	80	140	120	260	160	403	110	90	135	240	14	12	440	885
BCQ65-50-125	216	140	76	160	140	300	132	375	130	110	70	240	14	14	292	735
BCQ65-50-160	216	178	76	160	140	341	132	375	130	110	80	240	14	14	292	755
BCQ65-40-200	254	210	76	160	130	416	160	403	130	100	105	240	14	14	360	853
BCQ65-40-250	279	241	76	160	130	428	180	420	130	100	135	240	14	14	405	928
BCQ80-65-125	216	140	85	185	160	230	132	375	150	130	60	240	14	14	307	695
BCQ80-65-160	254	210	85	185	160	260	160	403	150	130	75	240	14	14	350	805
BCQ80-50-200	254	254	85	185	140	260	160	403	150	110	105	240	14	14	370	845
BCQ80-50-250	318	305	85	185	140	285	200	490	150	110	135	290	14	14	440	963
16-MD-3	90	72	43	20	20	115	56	135			25	75			130	295
20-MD-12	100	80	65	27	20	155	63	150			50	85			160	370
25-MD-$\frac{15}{25}$	125	100	68	90	90	168	71	165	65	65	65	85	9	9	205	408
32-MD-15	125	100	68	90	90	168	80	250	65	65	65	150	9	9	205	435
40-MD-20	140	125	100	120	110	242	90	260	95	85	72	155	12	12	260	570
50-MD-25	190	140	70	140	125	268	112	320	110	95	72	190	14	14	260	668
$\frac{50}{65}$-MD-$\frac{40}{20}$	216	140	76	140	125	328	132	365	110	95	72	210	14	14	280/260	720
B $\frac{25}{32}$-MD-$\frac{15}{25}$	125	100	68	90	90	168	80	308	65	65	65	225	9	9	205	480
B40-MD-20	140	125	100	120	110	242	90	315	95	85	72	225	12	12	260	620
B50-MD-25	190	140	70	140	125	268	112	340	110	95	72	225	14	14	260	728

续表

泵型号	A	B	C	D	D_1	E	H	K	M	M_1	b	T	ϕd	ϕd_1	h	L
B$^{50}_{65}$-MD-$^{40}_{20}$	216	140	76	140	125	328	132	375	110	95	72	240	14	14	280 260	755
CQ10-10-$^{45}_{55}$	60	55	30	18	14	60	40	88			21	45			93	210
CQ10-10-$^{55}_{75}$	80	63	45	18	14	110	50	114			44	60			125	252
CQ15-10-$^{45}_{55}$	60	55	30	20	14	60	40	90			25	48			95	230
CQ15-10-$^{65}_{75}$	80	63	45	20	14	110	50	114			44	60			125	252
CQ$^{15_10_85}_{20_15_65}$	90	71	45	20 25	14 20	110	56	120			50	75			130	290
CQ20-15-$^{75}_{85}$	100	80	50	25	20	110	63	130			50	85			138	320
CQ$^{20}_{25}$-15-$^{105}_{85}$	112	90	55	25 32	20	135	71	165			55	85			180	360
CQ25-15-$^{65}_{75}$	100	80	50	32	20	110	63	130			50	85			138	320
CQ25-15-$^{105}_{125}$	112	90	64	100	80	170	71	185	75	55	65	102	9	9	195	385
CQ32-$^{25\_75}_{20\_85}$	112	90	64	120	100 90	135	71	165	90	75 65	50	65	9	9	155	360
CQ32-20-$^{105}_{125}$	112 125	90 100	64	120	90	170	80	185	90	65	65	110	9	9	195	385 425
CQ32-20-160	140	100	64	120	90	216	90	260	90	65	80	160	9	9	210	485
CQ40-$^{32\_85}_{25\_105}$	112 125	90 100	80	130	120 100	208 220	71 80	200	100	90 75	62	155	12	9	190 200	425 527
CQ40-25-125	140	125	80	130	100	220	90	260	100	75	62	160	12	9	220	527
CQ40-25-160	160	140	80	130	100	230	100	310	100	75	80	180	12	9	260	580
CQ40-25-200	216	140	80	130	100	317	132	365	100	75	100	210	12	9	280	700
CQ50-$^{40\_85}_{32\_105}$	125 140	100	60	140	130 120	178 210	80 90	155 160	110	100 90	55	155	14	12	205	428 478
CQ50-32-125	160	140	80	140	120	273	100	310	110	90	62	180	14	12	260	608
CQ50-32-160	190	140	80	140	120	400	112	435	110	90	80	190	14	12	260	628
CQ50-32-200	254	210	60	140	120	260	160	435	110	90	105	255	14	12	370	750
CQ50-32-250	254	210	80	140	120	260	160	510	110	90	135	310	14	12	440	830
CQ65-50-125	216	140	76	160	140	300	132	365	130	110	70	210	14	14	292	700
CQ65-50-160	216	140	76	160	140	341	132	365	130	110	80	210	14	14	292	720
CQ65-40-200	254	210	76	160	130	416	160	435	130	100	105	255	14	14	360	798
CQ65-40-250	279	241	76	160	130	428	180	465	130	100	135	285	14	14	405	868

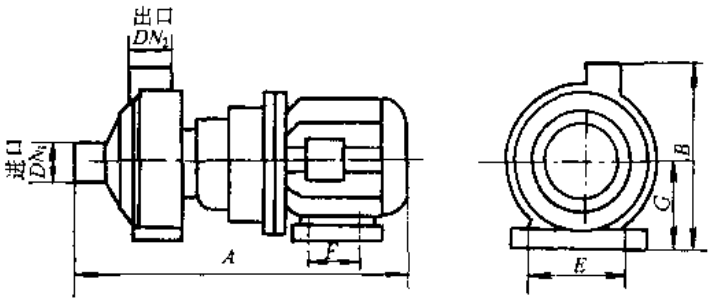

图 3-619　CQF、CQ 型磁力驱动离心泵的外形及安装尺寸
（佑利工程塑料管道总厂）

六、成套供应范围

CQ、BCQ、MD、BMD、CQF 型磁力驱动离心泵成套供应范围见表 3-245。

CQF、CQ 型磁力驱动离心泵的外形及安装尺寸（mm）
（佑利工程塑料管道总厂）　表 3-245

泵型号	A	B	DN_1	DN_2	E	F	G	主要生产厂
CQF32-20-105	429	200	40	25	125	100	80	浙江佑利工程塑料管道总厂
CQF40-25-125	497	230	50	32	140	125	90	
CQ40-32-125	480	205	50	40	140	100	90	
CQ65-50-150	749	289	75	63	216	140	132	
CQ65-50-160	694	269	75	63	190	140	112	

CQ、BCQ、MD、BMD、CQF 型磁力驱动离心泵成套供应范围

表 3-246

项　目	名　称	数　量	备　注
主　机	泵 电动机	1 1	
附　件			
工　具			

3.3.3　FBW 型不锈钢卫生泵

一、适用范围

FBW 型不锈钢卫生泵供输送不含颗粒杂质的清水和腐蚀性液体。适用于科研、化工、水处理等。

二、型号意义说明

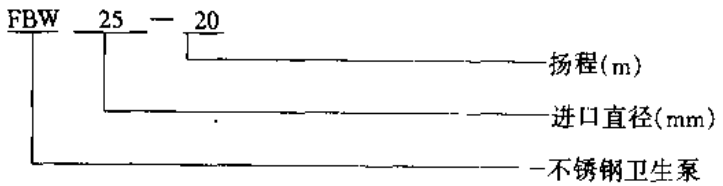

三、结构

FBW 型是冲压型不锈钢卫生泵，配套三相电动机。该泵为单级叶片，运转平稳，泵壳拆卸非常方便。该泵的出水口可按实际安装需要转动。

四、性能

FBW 型不锈钢卫生泵性能见图 3-620 和表 3-247。

FBW 型不锈钢卫生泵性能 表 3-247

泵型号	流量 Q (m^3/h)	扬程 H (m)	转速 n (r/min)	效率 η (%)	轴功率 P (kW)	配套功率 P (kW)	汽蚀余量 $(NPSH)_r$ (m)	重量 (kg)	主要生产厂
FBW16-20	1	20	2900	≥25	0.2	0.55	2.5	10	宁波振国制药设备制造公司、象山医疗精密仪器厂
FBW20-20	3	20	2900	≥30	0.53	0.55	2.5	10.5	
FBW25-20	6	20	2900	≥45	0.73	0.75	2.5	12	
FBW30-18	10	18	2900	≥50	0.98	1.1	2.5	26	
FBW50-20	20	20	2900	≥55	1.12	2.2	2.5	40	

注：上海佳麟泵阀有限公司也生产 FB、AFB 型不锈钢耐腐蚀泵。

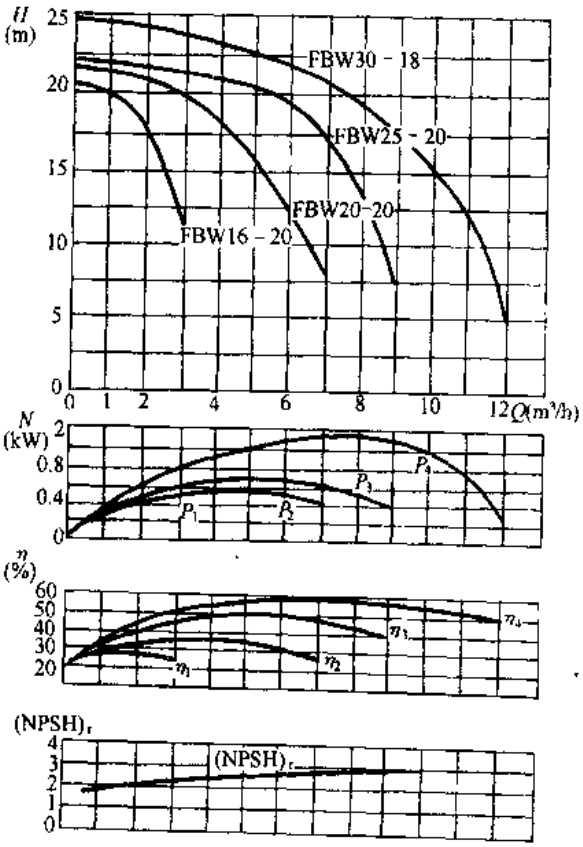

图 3-620 FBW 型泵性能曲线

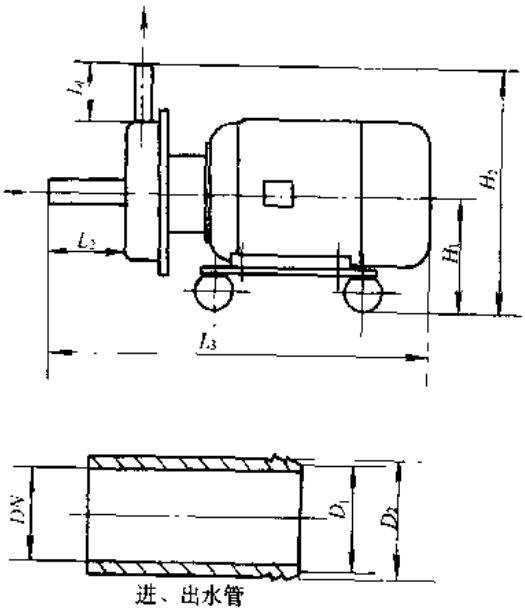

图 3-621 FBW 型不锈钢卫生泵的外形及安装尺寸
（接口形式为软管接口，也可配螺纹、法兰接口）

五、外形及安装尺寸

FBW 型不锈钢卫生泵的外形及安装尺寸见图 3-621 和表 3-248。

FBW 型不锈钢卫生泵的外形及安装尺寸（mm）　　表 3-248

泵型号	H_1	H_2	L_1	L_2	L_3	进水管			出水管		
						DN	D_1	D_2	DN	D_1	D_2
FBW16-20	124	259	68	60	365	16	18	20	16	18	20
FBW20-20	124	259			365	20	23	25	20	23	25
FBW25-20	124	259			365	25	30	32	20	23	25
FBW30-18	133	268			400	30	34	38	20	23	25
FBW50-20	163	300			485	50	56	60	50	56	60

六、成套供应范围

FBW 型不锈钢卫生泵成套供应范围见表 3-249

FBW 型不锈钢卫生泵成套供应范围　　表 3-249

项目	名称	数量	备注
主机	泵	1	三相
	电动机	1	
附件			
工具			

3.3.4　FCRV 型不锈钢齿轮泵

一、用途

FCRV 型不锈钢齿轮泵供输送不含颗粒杂质的皂化液、油等略有粘性的液体，液体的运动粘度不大于 21mm/s，液体温度为 -40～260℃，环境温度不超过 40℃。适用于制药、食品、环保、化工、酿造等行业。

二、型号意义说明

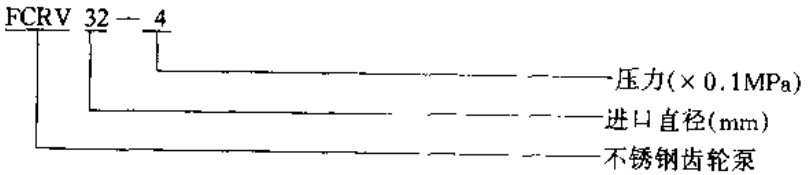

三、结构

FCRV 型不锈钢齿轮泵为自吸性齿轮泵，泵体结构简单紧凑，主被动齿轮啮合精度较高，运转平稳。主动轴两端机封密封可靠。

四、性能

FCRV 型不锈钢齿轮泵性能见图 3-622 和表 3-250。

FCRV 型不锈钢齿轮泵性能　　表 3-250

泵型号	流量 Q (m^3/h)	压力 (MPa)	转速 n (r/min)	效率 η (%)	轴功率 N (kW)	配套功率 (kW)	汽蚀余量 $(NPSH)_r$ (m)	重量 (kg)	主要生产厂
FCRV25-4	3	0.4	1450	≥35	0.9	1.5	3	78	宁波振国制药设备制造公司象山医疗精密仪器厂
FCRV32-6	4	0.4	1450		1.7	2.2		86	
FCRV40-8	5	0.4	1450		2.8	3		96	

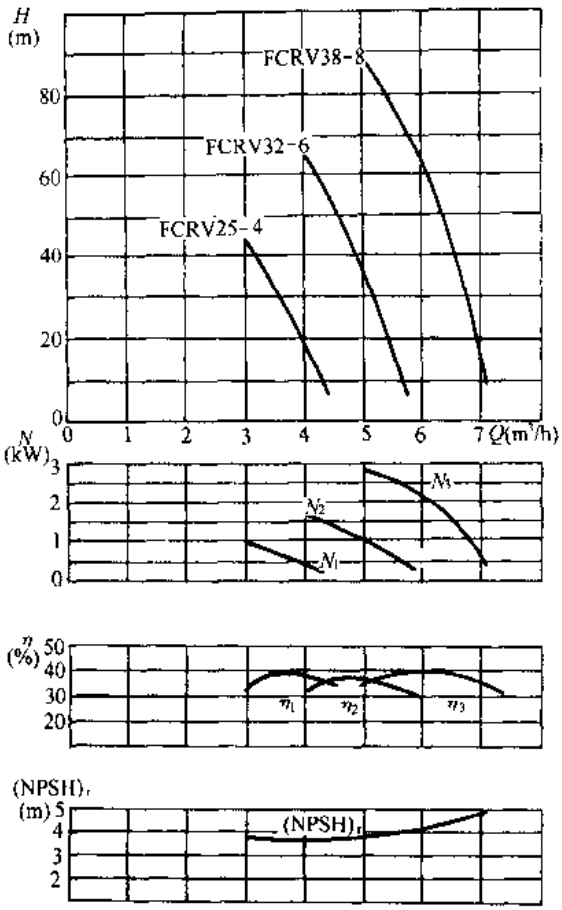

图 3-622 FCRV 型泵性能

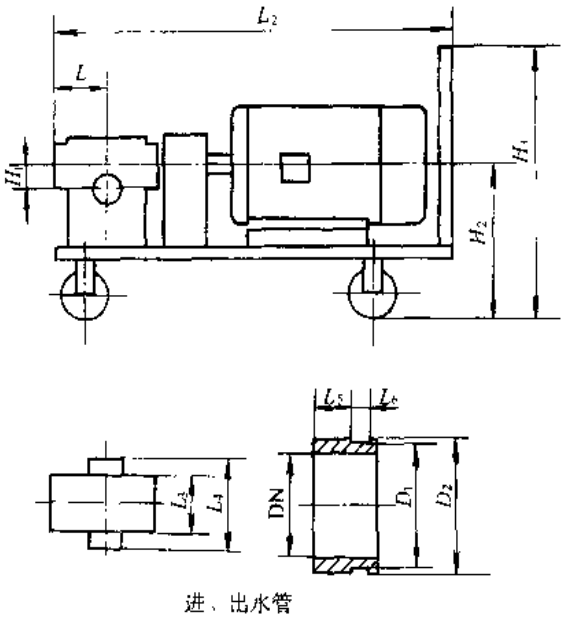

图 3-623 FCRV 型不锈钢齿轮泵的外形及安装尺寸（接口形式为软管接口）

五、外形及安装尺寸

FCRV 型不锈钢齿轮泵的外形及安装尺寸见图 3-623 和表 3-251。

FCRV 型不锈钢齿轮泵的外形及安装尺寸（mm） 表 3-251

泵型号	H_1	H_2	H_3	L_1	L_2	L_3	L_4	L_5	L_6	DN	D_1	D_2
FCRV25-4	30	233	395	68	624	84	132	14	7	25	30	34
FCRV32-4	30	245	395	74	656	84	132	14	7	32	38	42
FCRV40-4	30	233	395	84	651	84	132	14	7	40	46	48

六、成套供应范围

FCRV 型不锈钢齿轮泵成套供应范围见表 3-252。

FCRV 型不锈钢齿轮泵成套供应范围 表 3-252

项　目	名　称	数　量	备　注
主　机	泵 电动机	1 1	三　相
附　件			
工　具			

3.3.5 FYS 型耐腐蚀液下泵

一、用途

FYS 型单级悬臂立式耐腐蚀液下泵主要供输送酸、碱、盐、有机溶剂等液体，使用温度为－50～145℃。适用于环保、化工、轻工、石油、冶金以及科研部门。

二、型号意义说明

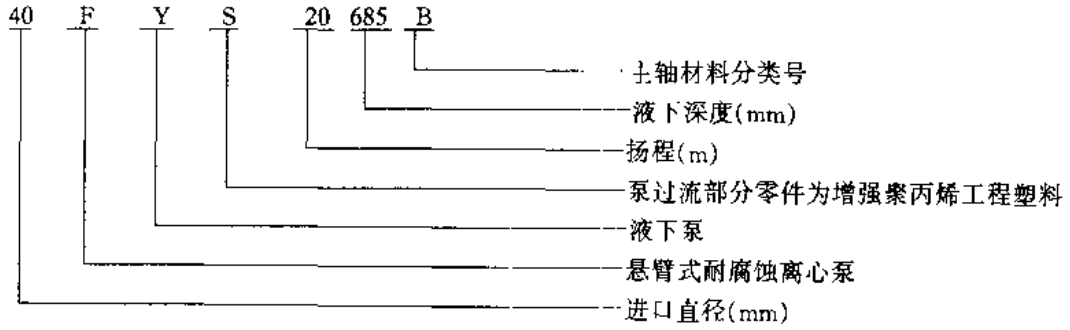

三、结构

FYS 型耐腐蚀液下泵的过流部分零件为：增强聚丙烯（FRPP）、偏二氟乙烯（PVDF）、全氟乙丙烯（F46）质材。

四、性能

FYS 型单级悬臂立式耐腐蚀液下泵性能见表 3-253。

FYS 型耐腐蚀液下泵性能　　表 3-253

泵型号	流量 (m^3/h)	扬程 (m)	转速 (r/min)	效率 (%)	电动机功率 (kW)	泵口径 (mm) 进口	泵口径 (mm) 出口	液下深度 (mm)	主要生产厂
25FYS-16	1.8 3.6 4.5	18 16 12.5	2900	24 32 30	0.55 (0.75)	25	16	500、750、1000、1250、1500	上海汇丰耐腐蚀泵制造公司、上海佳麟泵阀有限公司
32FYS-20	5 7.5 10	22 20 17		39 41 43	1.1 (1.5)	32	25	685、1000、1500、1800、2000	
40FYS-20	5 7.5 10	22 20 17		39 41 43	1.5 (2.2)	40	32		
50FYS-25	12 17 22	28 25 19		50 55 53	3 (4)	50	40		
65FYS-25	20 30 40	28 25 16		45 51 46	5.5 (7.5)	65	50		
80FYS-32	30 50 60	36 32 29		61 73 72	11	80	65		
100FYS-32	60 100 120	36 32 29		70 78 75	15	100	80		
25FYS-4	0.9 1.8 2.2	4.5 4 3.1	1450		0.18	25	16	500、750、1000、1250、1500	上海佳麟泵阀有限公司
32FYS-4	2.5 3.7 5	5 4 3.5			0.25 (0.37)	32	25	685、1000、1500、1800、2000	

续表

泵型号	流量 (m^3/h)	扬程 (m)	转速 (r/min)	效率 (%)	电动机功率 (kW)	泵口径 (mm) 进口	泵口径 (mm) 出口	液下深度 (mm)	主要生产厂
40FYS-5	2.5 3.7 5	5.5 5 4.2	1450		0.55	40	32	685 1000 1500 1800 2000	上海佳阀泵公司 麟有限
50FYS-6.2	6 8.5 12.5	7 6.2 4.7			0.55	50	40		
65FYS-6.2	10 15 20	7 6.2 4			0.75 (1.1)	65	50		
80FYS-8	15 25 30	9 8 7.2		1.5	80	65			
1000FYS-8	30 50 60	9 8 7.2		2.2	100	80			
125FYS-12.5	60 100 120	14 12.5 11		7.5 (11)	125	100			

注：括号内为液体密度、粘度较大时的配套电动机功率或为液下深度 1500mm 以上的配套电动机功率。

五、外形及安装尺寸

FYS 型单级悬臂立式耐腐蚀液下泵外形及安装尺寸见图 3-624 和表 3-254。

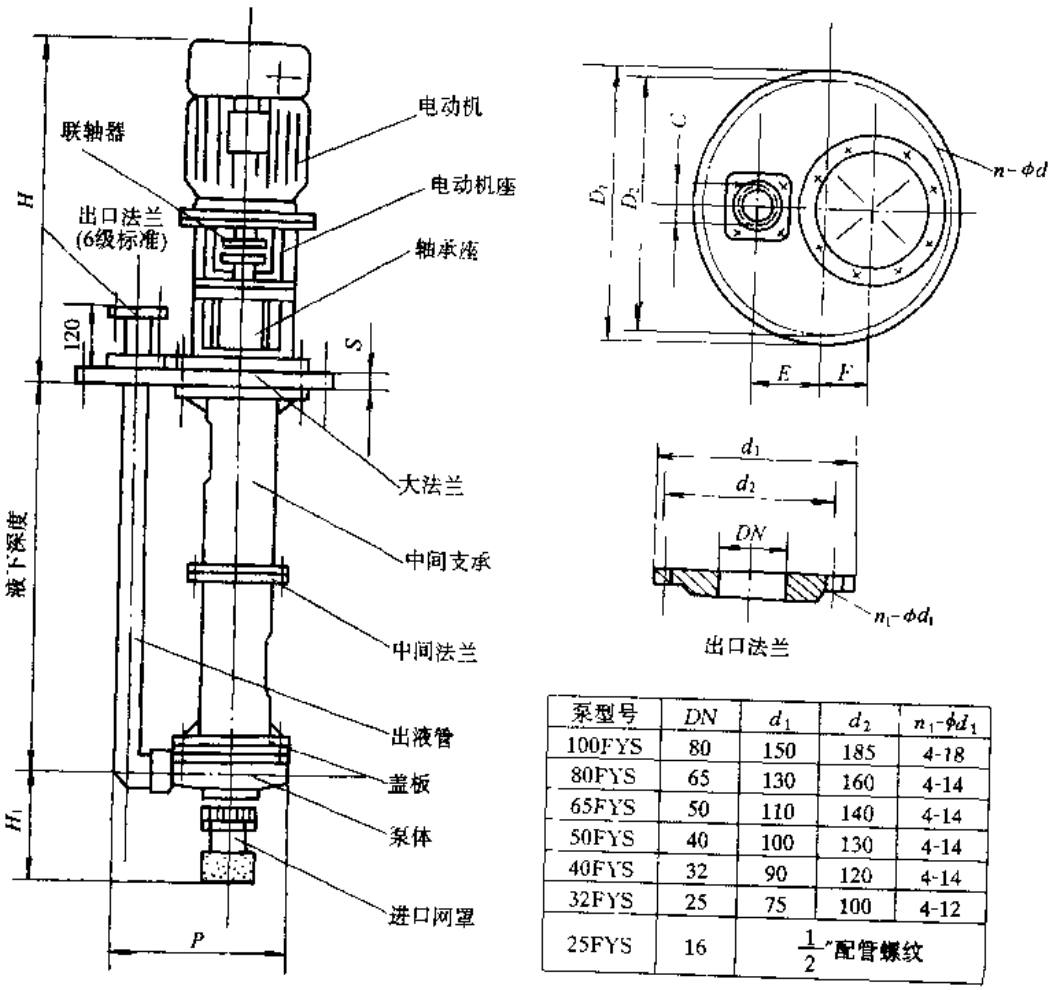

泵型号	DN	d_1	d_2	$n_1-\phi d_1$
100FYS	80	150	185	4-18
80FYS	65	130	160	4-14
65FYS	50	110	140	4-14
50FYS	40	100	130	4-14
40FYS	32	90	120	4-14
32FYS	25	75	100	4-12
25FYS	16	$\frac{1}{2}$"配管螺纹		

图 3-624 FYS 型耐腐蚀液下泵外形及安装尺寸

FYS 型单级悬臂立式耐腐蚀液下泵外形及安装尺寸（mm）　表 3-254

泵型号	D_1	D_2	C	n-ϕd	E	S	H	H_1	P	F
125FYS	755	705		16-23	200	40	1040			100
100FYS	640	600	80	16-23	190	40	1000	300	495	90
80FYS	590	550	65	16-23	180	40	1000	300	485	80
65FYS	535	495	50	16-18	155	32	775	250	390	72
50FYS	485	445	40	12-18	133	30	655	250	355	56
40FYS	435	395	32	12-14	118	25	585	250	330	52
32FYS	400	360	25	12-14	118	25	560	250	310	52
25FYS	290	255	16	8-14	90	20	410	150	180	

六、成套供应范围

FYS 型耐腐蚀液下泵成套供应范围见表 3-255。

FYS 型耐腐蚀液下泵成套供应范围　表 3-255

项　目	名　称	数　量	备　注
主　机	泵 电动机	1 1	
附　件	技术文件		
工　具			

3.3.6　IH、IHC 型标准化工泵

一、适用范围

IH、IHC 型标准化工泵供输送化工流程中有腐蚀性、粘度类似于水的液体，介质温度一般为－20～105℃，若采用适当的冷却措施，可输送更高温度的介质。适用于化工、石油、冶金、造纸、食品、制药、合成纤维、环境保护等行业。

二、型号意义说明

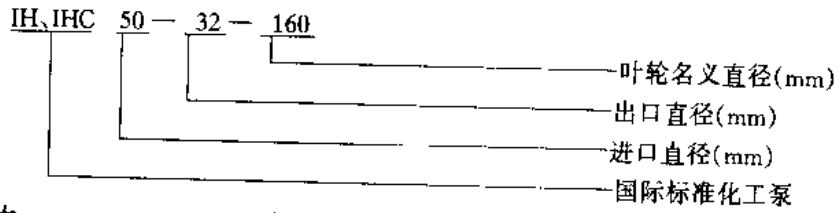

三、结构

IH、IHC 型标准化工泵系根据国际标准 ISO2858 规定的性能和尺寸设计的。泵体进口为水平方向、出口为垂直向上，泵为卧式后开门结构，并可采用加长联轴器。

四、性能

IH、IHC 型标准化工泵性能见图 3-625 和表 3-256。

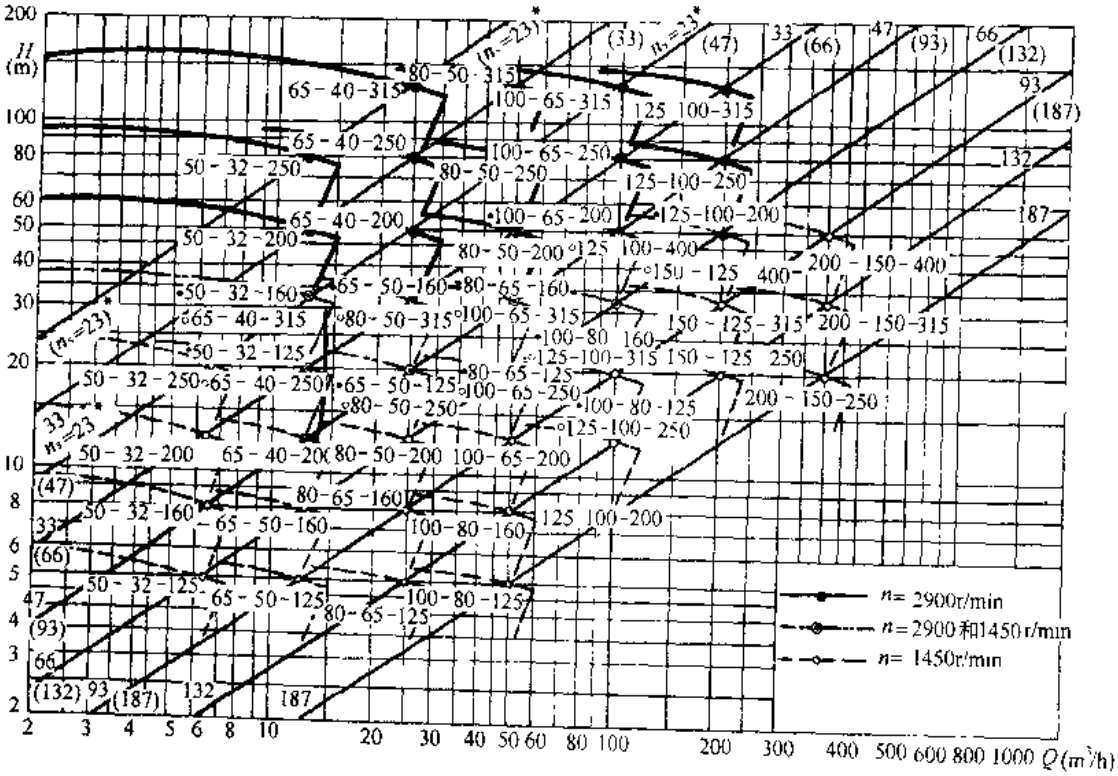

图 3-625 IH、IHC 型泵性能曲线范围

注：*带括号的为 $n=2900$r/min 的 n_s 值；不带括号的为 $n=1450$r/min 的 n_s 值。

IH、IHC 型标准化工泵性能 表 3-256

泵型号	流量 Q m³/h	流量 Q L/s	扬程 H (m)	转速 n (r/min)	效率 η (%)	汽蚀余量 (NPSH)$_r$(m)	重量 (kg)	主要生产厂
IH40-25-100	5.04	1.40	15.2	2900	46	2.0		博山水泵厂
	6.3	1.75	12		50	2.0		
	7.56	2.10	10		53	2.5		
IH40-25-125	5.04	1.40	23.5		43	2.0		
	6.3	1.75	20		46	2.0		
	7.56	2.10	18		50	2.5		
IH40-25-160	5.04	1.40	34.5		41	2.0		
	6.3	1.75	32		45	2.0		
	7.56	2.10	30		49	2.5		
IH40-25-200	5.04	1.40	30		35	2.0		
	6.3	1.75	52.5		38	2.0		
	7.56	2.10	48		41	2.5		
IH、IHC50-32-125	6.3	1.75	5	1450	51	1.0		山东双轮集团有限公司(原威海水泵厂)、博山水泵厂、靖江耐腐设备总厂、锦西耐酸泵厂、上海第一水泵厂(IHC 型)、上海佳麟泵阀有限公司、广州市第一水泵厂(IHG 型)
IH、IHC50-32-160			8		43			
IH、IHC50-32-200			12.5		34			
IH、IHC50-32-250			20		26			
IH、IHC65-50-125	12.5	3.47	5		60	1.2		
IH、IHC65-50-160			8		56			
IH、IHC65-40-200			12.5		48			
IH、IHC65-40-250			20		39			
IH、IHC65-40-315			32		30			

续表

泵型号	流量 Q		扬程 H	转速 n	效率 η	汽蚀余量	重量	主要生产厂
	m^3/h	L/s	(m)	(r/min)	(%)	(NPSH)$_r$(m)	(kg)	
IH、IHC80-65-125	25	6.94	5	1450	68	1.4		山东双轮集团有限公司(原威海水泵厂)、威海市特种泵厂、博山水泵厂、靖江耐腐设备总厂、锦西耐酸泵厂、上海第一水泵厂(IHC型)、上海佳麟泵阀有限公司、广州市第一水泵厂(IHG型)
IH、IHC80-65-160			8		65			
IH、IHC80-50-200			12.5		61			
IH、IHC80-50-250			20		53			
IH、IHC80-50-315			32		43			
IH、IHC100-80-125	50	13.89	5		74	1.8		
IH、IHC100-80-160			8		72			
IH、IHC100-65-200			12.5		69			
IH、IHC100-65-250			20		65			
IH、IHC100-65-315			32		57			
IH、IHC125-100-200	100	27.8	12.5		75	2.2		
IH、IHC125-100-250			20		72			
IH、IHC125-100-315			32		68			
IH、IHC125-100-400			50		60			
IH、IHC150-125-250	200	55.6	20		77	3.2		
IH、IHC150-125-315			32		74			
IH、IHC150-125-400			50		70			
IH、IHC200-150-250	400	111	20		81	4.5		
IH、IHC200-150-315			32		79			
IH、IHC200-150-400			50		76			
IH、IHC50-32-125	12.5	3.47	20	2900	56	1.8		
IH、IHC50-32-160			32		48			
IH、IHC50-32-200			50		39			
IH、IHC50-32-250			82		30			
IH、IHC65-50-125	25	6.94	20		65	2.0		
IH、IHC65-50-160			32		61			
IH、IHC65-40-200			50		53			
IH、IHC65-40-250			80		43			
IH、IHC65-40-315			125		34			
IH、IHC80-65-125	50	13.89	20		72	2.4		
IH、IHC80-65-160			32		69			
IH、IHC80-50-200			50		65			
IH、IHC80-50-250			80		57			
IH、IHC80-50-315			125		47			
IH、IHC100-80-125	100	27.8	20		77	3.2		
IH、IHC100-80-160			32		75			
IH、IHC100-65-200			50		72			
IH、IHC100-65-250			80		68			
IH、IHC100-65-315			125		60			
IH、IHC125-100-200	200	55.6	50		77	4.5		
IH、IHC125-100-250			80		74			
IH、IHC125-100-315			125		70			
IH、IHC125-100-400								
IH、IHC150-125-250								
IH、IHC150-125-315								
IH、IHC150-125-400								
IH、IHC200-150-250								
IH、IHC200-150-315								
IH、IHC200-150-400								

五、外形及安装尺寸

IH、IHC 型标准化工泵的外形及安装尺寸见图 3-626～631 和表 3-257～262。

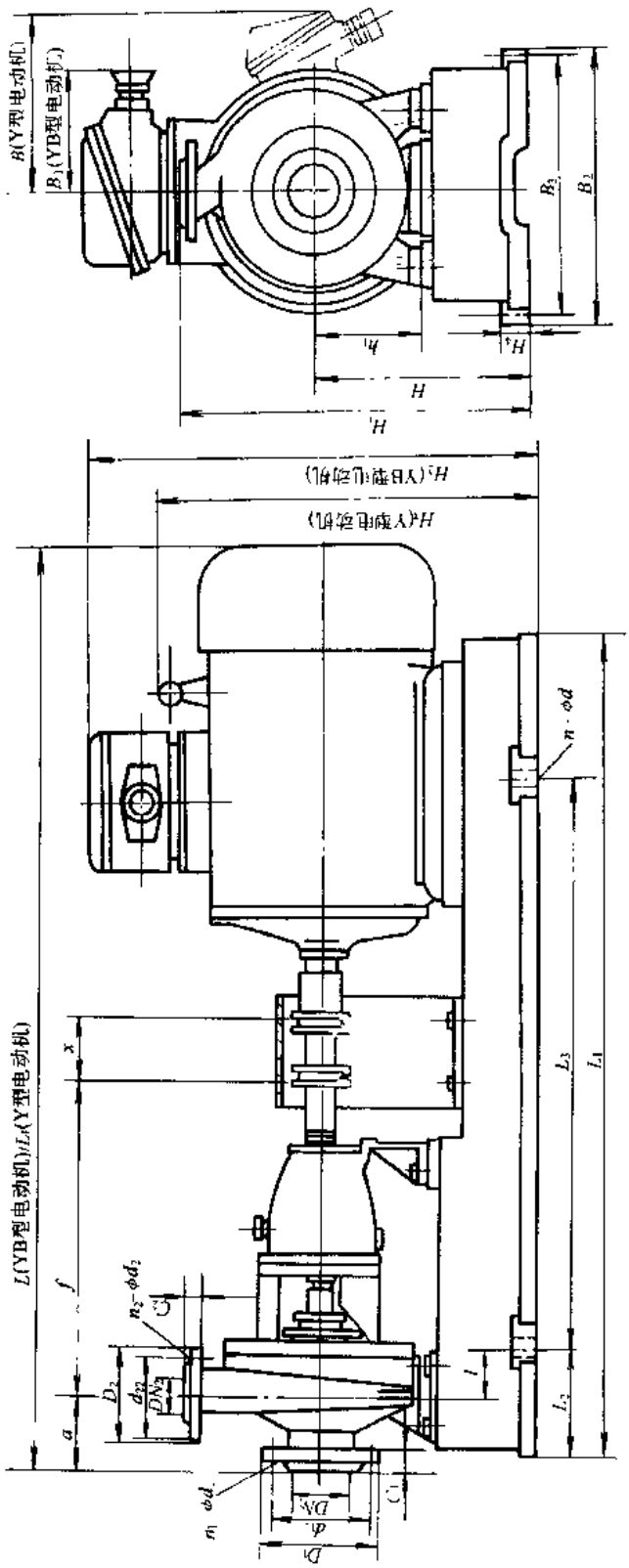

图 3-626 IH 型标准化工泵的外形及安装尺寸

（山东双轮集团有限公司、威海市特种泵厂、绵西市耐酸泵厂、靖江耐腐设备厂、上海佳麟泵阀有限公司、广州市第一水泵厂）

IH 型标准化工泵的外形及安装尺寸(山东双轮集团有限公司、威海市特种泵厂、锦西耐酸泵厂、靖江耐腐设备厂、上海佳麟泵阀有限公司、广州市第二水泵厂) 表 3-257

泵型号	重度 γ	电动机型号 / 功率(kW)	尺寸(mm) l	L_1	L_2	L_3	a	f	x	L/L'	B	B_1	B_2	B_3	H	H_1	H_2	H_3	H_4	h_1	n-ϕd	进口法兰尺寸(mm) DN_1	d_{11}	D_1	C_1	n_1-ϕd_1	出口法兰尺寸(mm) DN_2	d_{22}	D_2	C_2	n_2-ϕd_2
IH50-32-125	1.0	YB 或 Y801-4/0.55	70	820	150	540	80	385	100	895/850	150	225	360	320	237	377	497	332	25	112	4-18.5	50	125	165	16	4-17.5	32	100	140	16	4-17.5
	1.35																														
	1.84																														
	1.0	YB 或 Y90L-2/2.2	90	920	170	600				950/900	155		390	350			502	342	30												
	1.35	YB 或 Y100L-2/3								995/945	180						517	382													
	1.84																														
IH50-32-160	1.0	YB 或 Y801-4/0.55	70	820	150	540				895/850	150		360	320	257	417	517	352	25	132	4-18.5										
	1.35	YB 或 Y802-4/0.75																													
	1.84	YB 或 Y90S-4/1.1								925/875	155						522	362													
	1.0	YB 或 Y100L-2/3	90	920	170	600				995/945	180		390	350			537	402	30												
	1.35	YB 或 Y112M-2/4								1025/965	190						545	410													
	1.84	YB 或 Y132S1-2/5.5	110	1020	190	660				1075/1040	210	240	450	400			595	440			4-24										
IH50-32-200	1.0	YB 或 Y90S-4/1.1	70	820	150	540				925/875	155	225	360	320	285	465	550	390	25	160	4-18.5										
	1.35	YB 或 Y90L-4/1.5	90	920	170	600				950/900			390	350					30												
	1.84	YB 或 Y100L1-4/2.2								995/945	180						565	430													
	1.0	YB 或 Y132S1-2/5.5	110	1020	190	660				1075/1040	210	240	450	400			523	468			4-24										
	1.35	YB 或 Y132S2-2/7.5																													
	1.84	YB 或 Y160M1-2/11	130	1140	210	740				1220/1165	255		490	440	300	480	670	525													
IH50-32-250	1.0	YB 或 Y100L1-4/2.2	95	1020	190	660	100	500		1130/1080	180	225	450	400	305	530	585	450	30	180	4-24										
	1.35	YB 或 Y100L2-4/3																													
	1.84	YB 或 Y112M-4/4								1160/1100	190						593	458													
	1.0	YB 或 Y160M1-2/11	130	1270	225	840				1355/1300	255	240	540	490	340	565	710	565													
	1.35	YB 或 Y160M2-2/15																													
	1.84	YB 或 Y180M-2/22								1430/1370	285						725	590													

续表

泵型号	重度 γ	电动机型号 / 功率(kW)	尺寸(mm) l	L_1	L_2	L_3	a	f	x	L/L'	B	B_1	B_2	B_3	H	H_1	H_2	H_3	H_4	h_1	n-ϕd	进口法兰尺寸(mm) DN_1	d_{11}	D_1	C_1	n_1-ϕd_1	出口法兰尺寸(mm) DN_2	d_{22}	D_2	C_2	n_2-ϕd_2
IH65-50-125	1.0	YB 或 Y801-4/0.55	70	820	150	540	80	385	100	895/850	150	225	360	320	237	377	497	332	25	112	4-18.5	65	145	185	18	4-17.5	50	125	165	16	4-17.5
	1.35																														
	1.84	YB 或 Y802-4/0.75																													
	1.0	YB 或 Y100L-2/3	90	920	170	600				995/945	180		390	350			517	382	30												
	1.35	YB 或 Y112M-2/4								1025/965	190						525	390													
	1.84	YB 或 Y132S1-2/5.5	110	1020	190	660				1075/1040	210	240	450	400			575	420			4-24										
IH65-50-160	1.0	YB 或 Y802-4/0.75	70	820	150	540				895/850	150	225	360	320	257	417	517	352	25	132	4-18.5						50	125	165		
	1.35	YB 或 Y90S-4/1.1								925/875	155						522	362													
	1.84	YB 或 Y90L-4/1.5	90	920	170	600				950/900			390	350																	
	1.0	YB 或 Y132S1-2/5.5	110	1020	190	660				1075/1040	210	240	450	400			595	440	30		4-24										
	1.35	YB 或 Y132S2-2/7.5																													
	1.84	YB 或 Y160M1-2/11	130	1140	210	740				1220/1165	255		490	440	272	432	642	497													
IH65-40-200	1.0	YB 或 Y90L-4/1.5	90	920	170	600	100			970/920	155	225	390	350	285	465	550	390	30	160	4-18.5										
	1.35	YB 或 Y100L1-4/2.2								1015/965	180						565	430													
	1.84																														
	1.0	YB 或 Y160M1-2/11	130	1140	210	740				1240/1185	255	240	490	440	300	480	670	525			4-24										
	1.35																														
	1.84	YB 或 Y160M2-2/15																													
IH65-40-250	1.0	YB 或 Y100L2-4/3	95	1020	190	660		500		1130/1080	180	225	450	400	305	530	585	450	30	180	4-24						40	110	150		
	1.35	YB 或 Y112M-4/4																													
	1.84	YB 或 Y112M-4/4								1160/1100	190						593	458													
	1.0	YB 或 Y160M2-2/15	130	1270	225	840				1355/1300	255	240	540	490	340	565	710	565													
	1.35	YB 或 Y180M-2/22								1430/1370	285						725	590													
	1.84	YB 或 Y200L1-2/30	155	1420	250	940				1505/1475	310	290	610	550	360	585	785	635	40		4-28										

续表

泵型号	重度 γ	电动机型号 / 功率（kW）	尺寸（mm） l	L_1	L_2	L_3	a	f	x	L/L'	B	B_1	B_2	B_3	H	H_1	H_2	H_3	H_4	h_1	n-ϕd	进口法兰尺寸（mm） DN_1	d_{11}	D_1	C_1	n_1-ϕd_1	出口法兰尺寸（mm） DN_2	d_{22}	D_2	C_2	n_2-ϕd_2
IH65-40-315	1.0	YB 或 Y132S-4/5.5	115	1155	210	740	125	500	100	1235/1200	210	240	490	440	340	590	678	523	30	200	4-24	65	145	185	18	4-17.7	40	110	150	16	
	1.35	YB 或 Y132M-4/7.5								1275/1240																					
	1.84	YB 或 Y160M-4/11	130	1270	225	840				1380/1325	255		540	490	360	610	730	585													
	1.0	YB 或 Y200L1-2/30	155	1420	250	940				1530/1500	310	290	610	550	380	630	805	655	40		4-28										
	1.35	YB 或 Y225M-2/45								1565/1540	345						825	685													
	1.84	YB 或 Y250M-2/55	195	1620	290	1060				1660/1655	385	330	660	600	400	650	920	725													
IH80-65-125	1.0	YB 或 Y802-4/0.75	70	820	150	540	100	385		915/870	150	225	360	320	257	417	517	352	25	132	4-18.5	80	160	200	20	8-17.5	65	145	185	18	4-17.5
	1.35	YB 或 Y90S-4/1.1								945/895	155						522	362													
	1.84	YB 或 Y90L-4/1.5	90	920	170	600				970/920			390	350					30												
	1.0	YB 或 Y132S1-2/5.5	110	1020	190	660				1095/1060	210	240	450	400			595	440			4-24										
	1.35	YB 或 Y132S2-2/7.5																													
	1.84	YB 或 Y160M1-2/11	130	1140	210	740				1240/1185	255		490	440	272	432	642	497													
IH80-65-160	1.0	YB 或 Y90L-4/1.5	90	920	170	600				970/920	155	225	390	350	285	465	550	390	30	160	4-18.5										
	1.35	YB 或 Y100L1-4/2.2								1015/965	180						565	430													
	1.84																														
	1.0	YB 或 Y132S2-2/7.5	110	1020	190	660				1095/1060	210	240	450	400			623	468			4-24										
	1.35	YB 或 Y160M1-2/11	130	1140	210	740				1240/1180	255		490	440	300	480	670	525													
	1.84	YB 或 Y160M2-2/15																													
IH80-50-200	1.0	YB 或 Y100L1-4/2.2	90	920	170	600				1015/965	180	225	390	350	285	485	565	430	30		4-18.5						50	125	165	16	
	1.35	YB 或 Y100L2-4/3																													
	1.84	YB 或 Y112M-4/4								1045/985	190						573	438													
	1.0	YB 或 Y160M2-2/15	130	1140	210	740				1240/1185	255	240	490	440	300	500	670	525			4-24										
	1.35	YB 或 Y160L-2/18.5								1280/1230																					
	1.84	YB 或 Y180M-2/22								1315/1255	285						685	550													

续表

泵型号	重度 γ	电动机型号 / 功率（kW）	尺寸（mm） l	L_1	L_2	L_3	a	f	x	L/L'	B	B_1	B_2	B_3	H	H_1	H_2	H_3	H_4	h_1	n-ϕd	进口法兰尺寸（mm） DN_1	d_{11}	D_1	C_1	n_1-ϕd_1	出口法兰尺寸（mm） DN_2	d_{22}	D_2	C_2	n_2-ϕd_2
IH80-50-250	1.0	YB 或 Y112M-4/4	95	1020	190	660	125	500	100	1185/1125	190	225	450	400	305	530	593	458	30	180	4-24	80	160	200			50	125	165	16	4-17.5
	1.35	YB 或 Y132S-4/5.5	115	1140	210	740				1235/1200	210	240	490	440	320	545	658	503													
	1.84	YB 或 Y132M-4/7.5								1275/1240																					
	1.0	YB 或 Y180M-2/22	130	1270	225	840				1455/1395	285		540	490	340	565	725	590													
	1.35	YB 或 Y200L1-2/30	155	1420	250	940				1530/1500	310	290	610	550	360	585	785	635	40		4-28										
	1.84	YB 或 Y225M-2/45								1565/1540	345						805	665													
IH80-50-315	1.0	YB 或 Y132M-4/7.5	115	1140	210	740				1275/1240	210	240	490	440	365	645	703	548	30	225	4-24										
	1.35	YB 或 Y160M-4/11	130	1270	225	840				1380/1325	255		540	490	385	665	755	610													
	1.84																														
	1.0	YB 或 Y225M-2/45	155	1420	250	940				1565/1540	345	290	610	550	405	685	850	710	40		4-28										
	1.35	YB 或 Y250M-2/55	195	1620	290	1060				1660/1655	385	330	660	600	425	705	945	750													
	1.84	YB 或 Y280S-2/75	225	1820	320	1200				1735/1725	410		730	670			975	785													
IH100-80-125	1.0	YB 或 Y90L-4/1.5	75	920	170	600	100	385		970/920	155	225	390	350	285	465	550	390	30	160	4-18.5	100	180	220	20	8-17.5	80	160	200	20	8-17.5
	1.35	YB 或 Y100L1-4/2.2								1015/965	180						565	430													
	1.84	YB 或 Y100L2-4/3																													
	1.0	YB 或 Y160M1-2/11	115	1140	210	740				1240/1185	255	240	490	440	300	480	670	525			4-24										
	1.35	YB 或 Y160M2-2/15																													
	1.84	YB 或 Y160L-2/18.5								1280/1230																					
IH100-80-160	1.0	YB 或 Y100L1-4/2.2	95	1020	190	660		500		1130/1080	180	225	450	400	285	485	565	430			4-24										
	1.35	YB 或 Y100L2-4/3																													
	1.84	YB 或 Y112M-4/4								1160/1100	190						573	438													
	1.0	YB 或 Y160M2-2/15	130	1270	225	840				1355/1300	255	240	540	490	320	520	690	545													
	1.35	YB 或 Y160L-2/18.5								1395/1345																					
	1.84	YB 或 Y200L1-2/30	155	1420	250	940				1505/1475	310	290	610	550	340	540	765	615	40		4-28										

续表

泵型号	重度 γ	电动机型号 / 功率（kW）	尺寸（mm） l	L_1	L_2	L_3	a	f	x	L/L'	B	B_1	B_2	B_3	H	H_1	H_2	H_3	H_4	h_1	$n\text{-}\phi d$	进口法兰尺寸（mm） DN_1	d_{11}	D_1	C_1	$n_1\text{-}\phi d_1$	出口法兰尺寸（mm） DN_2	d_{22}	D_2	C_2	$n_2\text{-}\phi d_2$
IH100-65-200	1.0	YB 或 Y100L2-4/3	115	1140	210	740	100	500	140	1170/1120	180	225	490	440	320	545	600	465	30	180	4-24	100	180	220	20	8-17.5	65	145	185	18	4-17.5
	1.35	YB 或 Y112M-4/4								1200/1140	190						608	473													
	1.84	YB 或 Y132S-4/5.5								1250/1215	210	240					658	503													
	1.0	YB 或 Y180M-2/22	130	1270	225	840				1470/1410	285		540	490	340	565	725	590													
	1.35	YB 或 Y200L1-2/30	155	1420	250	940				1545/1515	310	290	610	550	360	585	785	635	40		4-28										
	1.84	YB 或 Y225M-2/45								1580/1555	345						805	665													
IH100-65-250	1.0	YB 或 Y132S-4/5.5	100	1155	210	740	125			1275/1240	210	240	490	440	340	590	678	523	30	200	4-24										
	1.35	YB 或 Y132M-4/7.5								1315/1280																					
	1.84	YB 或 Y160M-4/11	115	1270	225	840				1420/1365	255		540	490	360	610	730	585													
	1.0	YB 或 Y200L2-2/37	140	1420	250	940				1570/1540	310	290	610	550	380	630	805	655	40		4-28										
	1.35	YB 或 Y250M-2/55	180	1620	290	1060				1700/1695	385	330	660	600	400	650	920	725													
	1.84	YB 或 Y280S-2/75	210	1820	320	1200				1775/1765	410		730	670			950	760													
IH100-65-315	1.0	YB 或 Y160M-4/11	115	1270	225	840		530		1450/1395	255	240	540	490	385	665	755	610	30		4-24										
	1.35	YB 或 Y160L-4/15	140	1420	250	940				1490/1440			610	550	405	685	775	630	40	225	4-28										
	1.84	YB 或 Y180M-4/18.5								1525/1465	285						790	655													
	1.0	YB 或 Y280S-2/75	210	1820	320	1200				1805/1795	410	330	730	670	425	705	975	785													
	1.35	YB 或 Y280M-2/90								1855/1845																					
	1.84	YB 或 Y315M1-2/132		2013						2185/2035	576	395	800	740			1110	975													
IH125-100-200	1.0	YB 或 Y132S-4/5.5	100	1155	210	740		500		1275/1240	210	240	490	440	340	620	768	523	30	200	4-24	125	210	250	22		100	180	220	20	8-17.5
	1.35	YB 或 Y132M-4/7.5								1315/1280																					
	1.84	YB 或 Y160M-4/11	115	1270	225	840				1420/1365	255		540	490	360	640	730	585													
	1.0	YB 或 Y225M-2/45	140	1420	250	940				1605/1580	345	290	610	550	380	660	825	685	40		4-28										
	1.35	YB 或 Y250M-2/55	180	1620	290	1060				1700/1695	385	330	660	600	400	680	920	725													
	1.84	YB 或 Y280S-2/75	210	1820	320	1200				1775/1765	410		730	670			950	760													

续表

泵型号	重度 γ	电动机型号 / 功率（kW）	尺寸（mm） l	L_1	L_2	L_3	a	f	x	L/L'	B	B_1	B_2	B_3	H	H_1	H_2	H_3	H_4	h_1	n-ϕd	进口法兰尺寸（mm） DN_1	d_{11}	D_1	C_1	n_1-ϕd_1	出口法兰尺寸（mm） DN_2	d_{22}	D_2	C_2	n_2-ϕd_2
IH125-100-250	1.0	YB 或 Y160M-4/11	115	1270	225	840	140	530	140	1465/1410	255	240	540	490	385	665	755	610	30	225	4-24	125	210	250	22	8-17.5	100	180	220	20	8-17.5
	1.35	YB 或 Y160L-4/15	140	1420	250	940				1505/1455			610	550	405	685	775	630	40		4-28										
	1.84	YB 或 Y180M-4/18.5								1540/1480	285						790	655													
	1.0	YB 或 Y280S-2/75	210	1820	320	1200				1820/1810	410	330	730	670	425	705	975	785													
	1.35	YB 或 Y280M-2/90								1870/1860																					
	1.84	YB 或 Y315M1-2/132		2013						2200/2050	576	395	800	740			1110	975													
IH125-100-315	1.0	YB 或 Y160L-4/15	140	1420	250	940				1505/1455	255	240	610	550	430	745	800	655	40	250	4-28										
	1.35	YB 或 Y180L-4/22								1560/1520	285						815	680													
	1.84	YB 或 Y200L-4/30								1615/1585	310	290					855	705													
	1.0	YB 或 Y315S-2/110	210	2013	320	1200				2070/2000	576	395	800	740	450	765	1135	1000													
	1.35	YB 或 Y315M2-2/160								2200/2050																					
	1.84	YB 或 Y315L2-2/200								2370/2120																					
IH125-100-400	1.0	YB 或 Y200L 4/30	160	1620	290	1060				1615/1585	310	290	660	600	480	835	905	755		280											
	1.35	YB 或 Y225S-4/37								1655/1630	345						925	785													
	1.84	YB 或 Y250M 4/55								1745/1740	385	330					1000	805													
IH150-125-250	1.0	YB 或 Y180M-4/18.5	140	1420	250	940				1540/1480	285	240	610	550	430	785	815	680		250		150	240	285	24	8-22	125	210	250	22	
	1.35	YB 或 Y180L-4/22								1560/1520																					
	1.84	YB 或 Y200L-4/30								1615/1585	310	290					855	705													
IH150-125-315	1.0	YB 或 Y200L-4/30	160	1620	290	1060							660	600	480	835	905	755		280											
	1.35	YB 或 Y225S-4/37								1655/1630	345						925	785													
	1.84	YB 或 Y250M-4/55								1745/1740	385	330					1000	805													
IH150-125-400	1.0	YB 或 Y225M-4/45	160	1620	290	1060				1680/1655	345	290	660	600	515	915	960	820		315											
	1.35	YB 或 Y280S-4/75	190	1820	320	1200				1820/1810	410	330	730	670			1065	875													
	1.84	YB 或 Y280M-4/90								1870/1860																					

续表

泵型号	电度 γ	电动机型号 / 功率（kW）	尺寸（mm）																			进口法兰尺寸（mm）					出口法兰尺寸（mm）				
			l	L_1	L_2	L_3	a	f	x	L/L'	B	B_1	B_2	B_3	H	H_1	H_2	H_3	H_4	h_1	n-ϕd	DN_1	d_{11}	D_1	C_1	n_1-ϕd_1	DN_2	d_{22}	D_2	C_2	n_2-ϕd_2
IH200-150-250	1.0	YB 或 Y225S-4/37	160	1620	290	1060	160	530	180	1715/1690	345	290	660	600	480	855	925	785	40	280	4-28	200	295	340	26	12-22	150	240	285	24	8-22
	1.35	YB 或 Y225M-4/45								1740/1715																					
	1.84	YB 或 Y250M-4/55								1805/1800	385	330					1000	805													
IH200-150-315	1.0	YB 或 Y250M-4/55	190	1820	320	1200		670		1945/1940	385	330	730	670	515	915	1035	840		315											
	1.35	YB 或 Y280S-4/7.5								2020/2010	410						1065	875													
	1.84	YB 或 Y280M-4/90								2070/2060																					
IH200-150-400	1.0	YB 或 Y280M-4/90		1820						2070/2060	410	330	730	670																	
	1.35	YB 或 Y315S-4/110		1950						2270/2230	576	395	800	740		965	1200	1165													
	1.84	YB 或 Y315M2-4/160								2350/2280																					

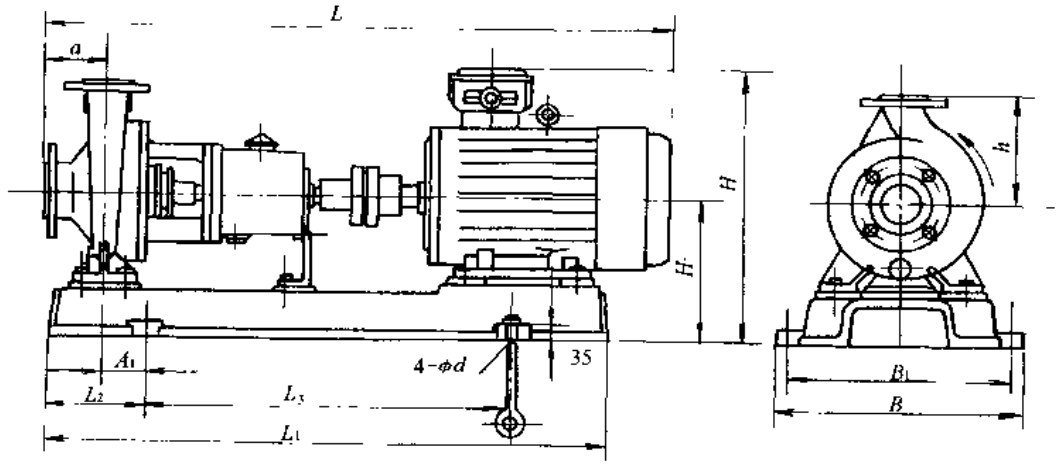

图 3-627 IH 型标准化工泵的外形及安装尺寸（博山水泵厂）

IH 型标准化工泵的外形及安装尺寸（博山水泵厂） **表 3-258**

泵型号	电动机 型号	电动机 功率(kW)	L_1	L_2	L_3	A_1	B_1	H_1	a	h	H	L	B	ϕd
IH40-25-100 IH40-25-125 IH50-32-125	112M-2	4	790	170	480	90	350	220	80	140	510	930	400	16
	100L-2	3	780					200			480	900		
	90L-2	2.2	755								465	855		
	90S-2	1.5	730	150	440	70	320					830	370	
	802-2	1.1	705								460	800		
	801-2	0.75												
	802-4	0.75												
	801-4	0.55												
IH40-25-160 IH50-32-160	132S1-2	5.5	830	185	540	110	400	250	80	160	620	985	450	16
	112M-2	4	790	170	480	90	350	220			550	930	400	
	100L-2	3	780								500	900		
	90L-2	2.2	755								485	855		
	90S-2	1.5										830		
	802-2	1.1	705	150	440	70	320				480	800	370	
	90S-4	1.1	730								485	830		
	802-4	0.75	705								480	800		
	801-4	0.55												
IH40-25-200 IH50-32-200	160M1-2	11	955	210	600	130	440	250	80	180	620	1130	490	16
	132S2-2	7.5	830	190	540	110	400				590	985	450	
	132S1-2	5.5												
	112M-2	4	790	170	450	90	350				540	930	400	
	100L-2	3	780									900		
	90L-2	2.2	755								515	855		
	90S-2	1.5	705									830		
	90L-4	1.5	755									855		
	90S-4	1.1	730	150	440	70	320					830	370	
	802-4	0.75	705								510	800		
	801-4	0.55												
IH50-32-250	180M-2	22	1135	220	660	130	490	270	100	225	655	1140	540	20
	160L-2	18.5	1130								640	1300		
	168M2-2	15	1075									1265		
	160M1-2	11												
	132S2-2	7.5	965	205	600	115	440				610	1120	490	16
	132S1-2	5.5												
	100L2-4	3	910	185	540	95	400				550	1035	450	20
	100L1-4	2.2												
	90L-4	1.5	885								525	860		
	90S-4	1.1										830		
IH65-50-125	132S1-2	5.5	830	190	540	110	400	220	80	112	580	980	450	16
	112M-2	4	790	170	480	90	350	200			510	930	400	
	100L-2	3	780								480	900		
	90L-2	2.2	755								465	855		
	802-4	0.75	705	150	440	70	320				460	800	370	
	801-4	0.55												

续表

泵型号	电动机		尺寸 (mm)											
	型号	功率 (kW)	L_1	L_2	L_3	A_1	B_1	H_1	a	h	H	L	B	ϕd
IH65-50-160	160M1-2	11	955	210	600	130	440	250	80	160	620	1130	490	16
	132S2-2	7.5	830	190	540	110	400	220			560	980	450	
	132S1-2	5.5												
	112M-2	4	790	170	480	90	350				510	930	400	
	100L-2	3	780								500	895		
	90L-4	1.5	755								485	860		
	90S-4	1.1	730		440	70	320					830	370	
	802-4	0.75	705								480	800		
	801-4	0.55												
IH65-40-200	160M2-2	15	955	205	600	115	440	250	100	180	620	1150	490	16
	160M1-2	11												
	132S2-2	7.5	830	185	540	110	400				590	1000	450	
	132S1-4	5.5												
	100L1-4	2.2	780	170	480	90	350				530	920	400	
	90L-4	1.5	755								515	875		
	90S-4	1.1										850		
	802-4	0.75	715	165							510			
IH65-40-250	200L1-2	30	1200	245	740	155	550	290	100	225	735	1300	600	20
	180M-2	22	1135	220	660	130	490	270			655	1230	540	
	160L-2	18.5	1130								640	1190		
	160M2-2	15	1075									1140		
	160M1-2	11												
	112M-4	4	915	200	600	115	440				558	950	490	16
	100L2-4	3	910	185	540	95	400				530	920	450	
	100L1-4	2.2												
	90L-4	1.5	885								515	875		
IH65-40-315	250M-2	55	1450	290	840	195	600	360	125	250	880	1570	650	20
	225M-2	45	1250	245	740	155	550	315			785	1475	600	
	200L2-2	37	1200					290			715	1440		
	200L1-2	30												
	180M-2	22	1135	220	660	130	490				675	1365	540	
	160L-2	18.5	1130								660	1330		
	160M2-2	15										1290		
	132M-4	7.5	1005	205	600	115	440	125	250	290	630	1180	490	16
	132S-4	5.5	965								500	1150		
	112M-4	4	915	200							580	1090		
	100L2-4	3		205							570	1060		
IH80-65-125	160M1-2	11	955	210	600	130	440	250	100	160	620	1145	490	16
	132S2-2	7.5	830	190	540	110	400	220			560	1000	450	
	132S1-2	5.5												
	112M-2	4	790	170	480	90	350				550	950	400	
	100L-2	3	780								500	920		
	90L-4	1.5	755								475	875		
	90S-4	1.1	730	150	440	70	320				470	850	370	
	802-4	0.75	705									820		
	801-4	0.55												

续表

泵型号	电动机		尺寸(mm)											
	型号	功率(kW)	L_1	L_2	L_3	A_1	B_1	H_1	a	h	H	L	B	ϕd
IH80-65-160	160M2-2	15	955	210	600	130	440	250	100	180	620	1145	490	16
	160M1-2	11												
	132S2-2	7.5	830	185	540	110	400				590	1000	450	
	132S1-2	5.5												
	100L1-4	2.2	780	170	480	90	350				530	920	390	
	90L-4	1.5	755								515	875		
	90S-4	1.1										850		
	802-4	0.75	715	165							510	820		
IH80-50-200	180M-2	22	1015	210	600	130	440	270	100	200	655	1220	490	16
	160L-2	18.5	970					250			620	1185		
	160M2-2	15	955									1145		
	160M1-2	11												
	132S2-2	7.5	830	185	540	110	400				590	1000	450	
	112M-4	4	790	170	480	90	350				540	950	390	
	100L2-4	3	780								530	920		
	100L1-4	2.2												
	90L-4	1.5	755								515	875		
	90S-4	1.1										850		
IH80-50-250	225M-2	45	1250	245	740	155	550	315	125	225	760	1475	600	20
	200L1-2	30	1200					290			725	1440		
	180M-2	22	1135	220	660	130	490	270			560	1365	540	
	160L-2	18.5	1075								640	1330		
	160M2-2	15										1290		
	132M-4	7.5	1005	205	600	115	440				610	1185	490	16
	132S-4	5.5										1145		
	112M-4	4	915								560	1095		
	100L2-4	3	910	185	540	95	400				530	1065	450	
	100L1-4	2.2												
IH80-50-315	280S-2	75	1450	245	940	155	670	390	125	280	940	1645	720	20
	250M-2	55			740		600	385			910	1570	650	
	225M-2	45	1250		740		550	340			790	1475	600	
	200L2-2	37	1200					315			740	1440		
	200L1-2	30												
	180M-2	22	1135	220	660	130	490				700	1365	540	
	160M-4	11	1175								690	1290		
	132M-4	7.5	1005	205	600	115	440				660	1185	490	16
	132S-4	5.5										1145		
	112M-4	4	915								610	1095		
IH100-80-125	160L-2	18.5	1000	205	600	115	440	250	100	180	620	1190	490	16
	160M2-2	15										1150		
	160M1-2	11												
	132S2-2	7.5	850	185	540	95	400				590	1005	450	
	132S1-2	5.5												
	100L2-4	3	780	170	480	75	350				530	925	390	
	100L1-4	2.2												
	90L-4	1.5	765								520	880		
	90S-4	1.1										855		

续表

泵型号	电动机		尺寸(mm)											
	型号	功率(kW)	L_1	L_2	L_3	A_1	B_1	H_1	a	h	H	L	B	ϕd
IH100-80-160	200L1-2	30	1200	245	740	155	550	290	100	200	715	1415	600	20
	180M-2	22	1135	220	660	130	490	270			655	1335	540	
	160L-2	18.5	1130					250			610	1300		
	160M2-2	15	1075									1260		
	160M1-2	11												
	112M-4	4	915	200	600	115	440	270			558	1065	490	16
	100L2-4	3	910	185	540	95	400	250			530	1035	450	
	100L1-4	2.2												
	90L-4	1.5	855								155	990		
IH100-65-200	225M-2	45	1250	245	740	155	550	225	315	100	760	1450	600	20
	200L2-2	37	1245						290		715	1415		
	200L1-2	30												
	180M-2	22	1135	220	660	130	490		270		655	1335	540	
	160L-2	18.5	1130								620	1300		
	160M2-2	15	1075									1260		
	132S-4	5.5	965	205	600	115	440				560	1115	490	16
	112M-4	4	915	200							490	1075		
	100L2-4	3									470	1035		
	100L1-4	2.2												
IH100-65-250	280S-2	75	1505	325	940	210	670	390	125	250	460	1465	720	20
	250M-2	55	1385	295	840	195	600	360			880	1570	650	
	225M-2	45	1270	260	740	140	550	335			780	1475	600	
	200L2-2	37	1215	245				290			715	1435		
	200L1-2	30												
	160M-4	11	1125	260	660	115	490	315			685	1285	540	
	132M-4	7.5	1015	210	600	100	440	290			630	1180	490	16
	132S-4	5.5										1140		
	112M-4	4	940								580	1090		
IH100-65-315	315M1-2	132	1590	325	940	210	670	425	125	280	1090	1905	720	20
	315S-2	110										1855		
	280M-2	90	1505					390			940	1725		
	280S-2	75										1675		
	250M-2	55	1385	295	840	180	600	360			880	1600	650	
	225M-2	45	1295					315			780	1505		
	200L2-2	37	1260	250	740	140	550				740	1470	600	
	180M-4	18.5	1185					340			725	1415		
	160L-4	15	1180								710	1360		
	160M-4	11	1125	225	660	115	490	315			685	1315	540	
	132M-4	7.5	1055								655	1210		
	132S-4	5.5										1170		
IH125-100-200	280S-2	75	1505	325	940	210	670	390	125	280	940	1645	720	20
	250M-2	55	1385	295	840	180	600	360			880	1570	650	
	225M-2	45	1270	260	740	140	550	335			780	1475	600	
	200L2-2	37	1215	245				290			715	1435		
	200L1-2	30												
	160M-4	11	1125	220	660	115	490	315			685	1285	540	
	132M-4	7.5	1015	210	600	100	440	290			630	1180	490	16
	132S-4	5.5										1140		
	112M-4	4	940								580	1090		

续表

泵型号	电动机 型号	电动机 功率(kW)	L_1	L_2	L_3	A_1	B_1	H_1	a	h	H	L	B	ϕd
			尺寸(mm)											
IH125-100-250	315M2-2	160	1590	325	940	210	670	425	140	280	1090	1920	720	20
	315M1-2	132												
	315S-2	110										1870		
	280M-2	90	1505	325	940	210	670	390			940	1740	720	
	280S-2	75										1690		
	250M-2	55	1385	295	840	180	600	360			880	1615	650	
	225M-2	45	1295					225			780	1510		
	200L-4	30	1260	250	740	140	550	315			740	1485	600	
	180L-4	22	1225					340			725	1430		
	180M-4	8.5										1410		
	160L-4	15	1180								710	1375		
	160M-4	11	1125	225	660	115	490	315			685	1330	540	
	132M-4	7.5	1055								625	1225		
	132S-4	5.5										1185		
IH125-100-315	315M_2-2	160	1590	325	940	210	670	425	140	315	1090	2050	720	20
	315S-2	110										1920		
	280M-2	90	1505					415			970	1740		
	280S-2	75										1690		
	200L-4	30	1260	250	740	140	550	340			770	1485	590	
	180L-4	22	1185								730	1430		
	160L-4	15	1180								710	1375		
	160M-4	11	1125	220	660	115	490					1335	540	
IH125-100-400	250M-4	55	1420	290	840	160	600	390	140	355	910	1615	650	20
	225S-4	37	1345								840	1525		
	200L-4	30	1285								820	1485		
	180L-4	22	1245								780	1430		
	180M-4	18.5										1410		
	160L-4	15	1215								760	1375		
IH150-125-250	200L-4	30	1260	250	740	140	550	340	140	355	765	1485	600	20
	180L-4	22	1225								725	1430		
	180M-4	18.5										1410		
	160L-4	15	1180								710	1375		
	160M-4	11	1015	210	600	130	440					1330	490	
IH150-125-315	250M-4	55	1390	295	840	160	600	425	140	355	910	1615	650	20
	225M-4	45	1345	290							835	1550		
	225S-4	37										1525		
	200L-4	30	1285					390			815	1485		
	180L-4	22	1245								775	1430		
	180M-4	18.5										1410		
	160L-4	15	1215								760	1375		
IH150-125-400	280M-4	90	1530	295	940	160	670	425	140	400	975	1740	720	20
	280S-4	75										1690		
	250M-4	55	1390		840		600				910	1615	650	
	225M-4	45	1345	290							870	1550		
	225S-4	37										1525		
	200L-4	30	1285								850	1485		

续表

泵型号	电动机		尺寸（mm）											
	型号	功率（kW）	L_1	L_2	L_3	A_1	B_1	H_1	a	h	H	L	B	ϕd
IH200-150-250	250M-4	55	1420	290	840	160	600	390	160	375	910	1635	650	20
	225M-4	45	1345								840	1570		
	225S-4	37										1545		
	200L-4	30	1285								820	1505		
	180L-4	22	1245								780	1450		
IH200-150-315	280M-4	90	1665	320	940	190	670	425	160	400	975	1905	720	20
	280S-4	75										1855		
	250M-4	55	1555								945	1780		
	225M-4	45	1495								870	1715		
	225S-4	37										1690		
	200L-4	30	1430								850	1650		
IH200-150-400	315M2-4	160	1710	320	940	190	670	425	160	450	1090	2085	720	20
	315M1-4	132												
	315S-4	110										2035		
	280M-4	90	1665								975	1905		
	280S-4	75										1855		
	250M-4	55	1555								945	1780		

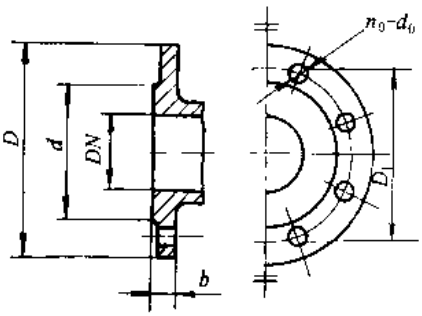

图 3-628　IH 型标准化工泵的法兰尺寸（博山水泵厂）

IH 型标准化工泵的法兰尺寸（mm）（博山水泵厂）　　**表 3-259**

DN	D	D_1	d	b	n_0-ϕd_0	DN	D	D_1	d	b	n_0-ϕd_0
25	115	85	68		4-13.5	80	200	160	132	20	8-17.5
32	140	100	76	18	4-17.5	100	220	180	156	22	8-17.5
40	150	110	84	18	4-17.5	125	250	210	184	22	8-17.5
50	165	125	99	20	4-17.5	150	285	240	211	24	8-22
65	185	145	118	20	4-17.5	200	340	295	266	24	12-22

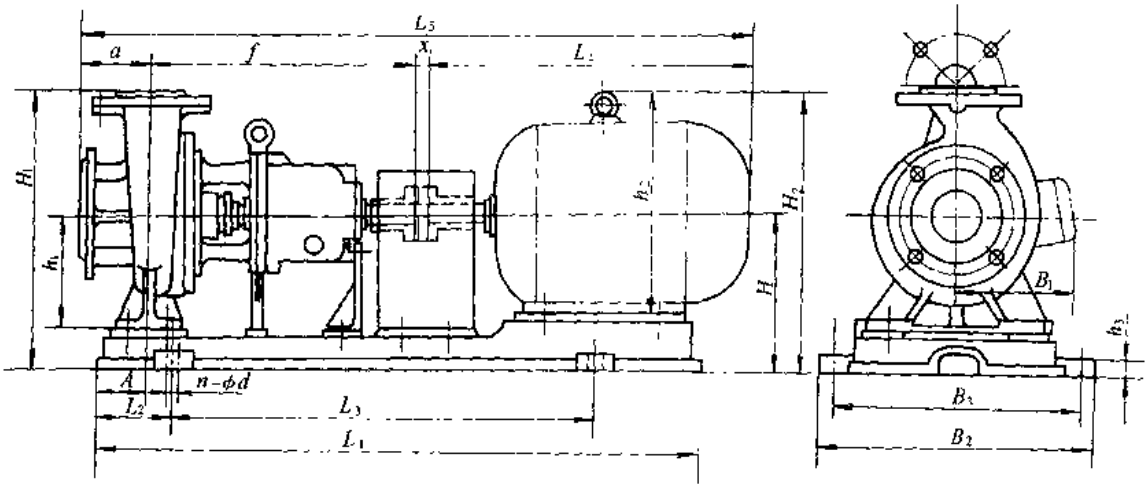

图 3-629 IHC 型标准化工泵的外形及安装尺寸（上海第一水泵厂）

IHC 型标准化工泵的外形及安装尺寸（上海第一水泵厂） **表 3-260**

泵型号	机座号/功率(kW)	尺寸(mm)																		
		A	L_1	L_2	L_3	L_4	a	f	x	L_5	B_1	B_2	B_3	h_1	h_2	h_3	H	H_1	H_2	$n-\phi d$
IHC50-32-125	80-4/0.55	80	760	150	480	285	80	385	8	758	150	360	320	112	170	25	187	327	277	4-18.5
	90L-2/2.2		860	170	540	335				808	155	390	350		190				287	
IHC50-32-160	80-4/0.55	80	760	150	480	285	80	385	8	758	150	360	320	132	170	25	207	367	297	4-18.5
	100L-2/3		860	170	540	380			9	854	180	390	350		245				352	
IHC50-32-200	80-4/0.75	80	760	150	480	285	80	385	8	758	150	360	320	160	170	25	230	415	325	4-18.5
	132S-2/5.5		960	190	600	475			9	949	210	450	400		315	30			418	4-24
IHC50-32-250	90L-4/1.5	95	960	190	600	335	100	500	9	944	155	450	400	180	190	30	255	480	355	4-24
	160M-2/11		1190	225	740	600				1209	255	540	490		385		290	515	515	
IHC65-50-125	80-4/0.55	80	760	150	480	285	80	385	8	758	150	360	320	112	170	25	187	327	277	4-18.5
	100L-2/3		860	170	540	380			9	854	180	390	350		245				332	
IHC65-50-160	80-4/0.75	80	760	150	480	285	80	385	8	758	150	360	320	132	170	25	207	367	297	4-18.5
	132S-2/5.5		960	190	600	475			9	949	210	450	406		315	30			390	4-24
IHC65-40-200	90S-4/1.1	80	860	170	540	310	100	385	8	803	155	390	350	160	190	25	235	415	335	4-18.5
	132S-2/7.5		960	190	600	475			9	969	210	450	400		315	30			418	4-24
IHC65-40-250	100L-4/2.2	95	960	190	600	380	100	500	9	989	180	450	400	180	245	30	255	480	400	4-24
	160M-2/15		1190	225	740	600				1209	255	540	490		385		290	515	515	
IHC65-40-315	112M-4/4	95	1060	210	660	400	125	500	9	1034	190	496	440	180	265	30	270	520	423	4-24
	200L-2/30	130	1500	290	940	775				1409	310	660	600	280	475	40	430	680	705	4-28
IHC80-65-125	80-4/0.75	80	760	150	486	285	100	385	8	778	150	360	320	132	170	25	207	367	277	4-18.5
	132S-2/5.5		960	190	600	475			9	969	210	450	400		315	30			390	4-24
IHC80-65-160	90L-4/1.5	80	860	170	540	335	100	385	8	828	155	390	350	160	190	25	235	415	335	4-18.5
	132S-2/7.5		960	190	600	475			9	969	210	450	400		315	30			418	4-24
IHC80-50-200	100L-4/2.2	80	860	170	540	380	100	385	8	873	180	390	350	160	245	25	235	435	380	4-18.5
	160M-2/15		1060	210	660	600			9	1094	255	490	440		385	30	250	450	475	4-24
IHC80-50-250	100L-4/3	95	960	190	600	380	125	500	9	1014	180	450	400	180	245	30	290	515	400	4-24
	180M-2/22		1190	225	740	670				1304	285	540	490		430		290	515	540	
IHC80-50-315	132S-4/5.5	110	1060	210	660	475	125	500	9	1109	210	490	440	200	315	30	290	570	473	4-24
	200L-2/37		1320	250	840	775				1409	310	610	550		475	40	330	610	605	4-28
IHC100-80-125	90L-4/1.5	95	860	170	540	335	100	385	8	828	155	390	350	160	190	25	235	415	335	4-18.5
	160M-2/11		1060	210	660	600			9	1094	255	490	440		385	30	250	430	475	4-24

续表

泵型号	机座号/功率(kW)	尺寸(mm)																		
		A	L_1	L_2	L_3	L_4	a	f	x	L_5	B_1	B_2	B_3	h_1	h_2	h_3	H	H_1	H_2	n-ϕd
IHC100-80-160	90L-4/1.5	95	960	190	600	334	100	500	9	944	155	450	400	160	190	30	235	435	335	4-24
	160M-2/15		1190	225	740	600				1209	255	540	490		385		270	470	495	
IHC100-65-200	112M-4/4	95	1060	210	660	400	100	500	9	1009	190	490	440	180	265	30	270	495	423	4-24
	180M-2/22		1190	225	740	670				1279	285	540	490		430		290	515	540	
IHC100-65-250	132S-4/55	110	1060	210	660	475	125	500	9	1109	210	490	440	200	315	30	290	540	473	4-24
	200L-2/37		1326	250	840	775				1409	310	610	550		475	40	330	580	605	4-28
IHC100-65-315	160M-4/11	95	1060	210	660	600	125	530	9	1264	255	490	440	225	385	30	250	530	475	4-24
	280S-2/75	110	1700	320	1060	1000			10	1665	410	730	670		640	40	375	655	735	4-28
IHC125-100-200	132M-4/7.5	110	1060	210	660	515	125	500	9	1149	210	490	440	200	315	30	290	570	473	4-24
	225M-2/45		1320	250	840	815				1449	345	610	550		530	40	330	610	635	4-28
IHC125-100-250	160M-4/11	110	1190	225	740	600	140	530	9	1279	255	540	490	225	385	30	335	615	560	4-24
	280S-2/75		1700	320	1060	1000			10	1680	410	730	670		640	40	375	655	735	4-28
IHC125-100-315	160L-4/15																			
	315S-2/110																			
IHC125-100-400	200L-4/30	130	1500	290	940	775	140	530	9	1454	310	660	600	280	475	40	430	785	705	4-28
IHC150-125-250	180M-4/18.5	110	1320	250	840	670	140	530	9	1349	285	610	550	250	430	40	380	735	630	4-28
IHC150-125-315	200L-4/30	130	1500	290	940	775	140	530	9	1454	310	660	600	280	475	40	430	785	705	4-28
IHC150-125-400	225M-4/45	130	1500	290	940	845	140	530	9	1524	345	660	600	315	530	40	465	865	770	4-28
IHC200-150-250	225S-4/37	130	1500	290	940	820	160	530	9	1519	345	660	600	280	530	40	430	805	735	4-28
IHC200-150-315	250M-4/55	130	1700	320	1060	930	160	670	10	1770	385	730	670	315	575	40	465	865	790	4-28
IHC200-150-400	280M-4/90	130	1700	320	1060	1050	160	670	10	1890	410	730	670	315	640	40	465	915	825	4-28

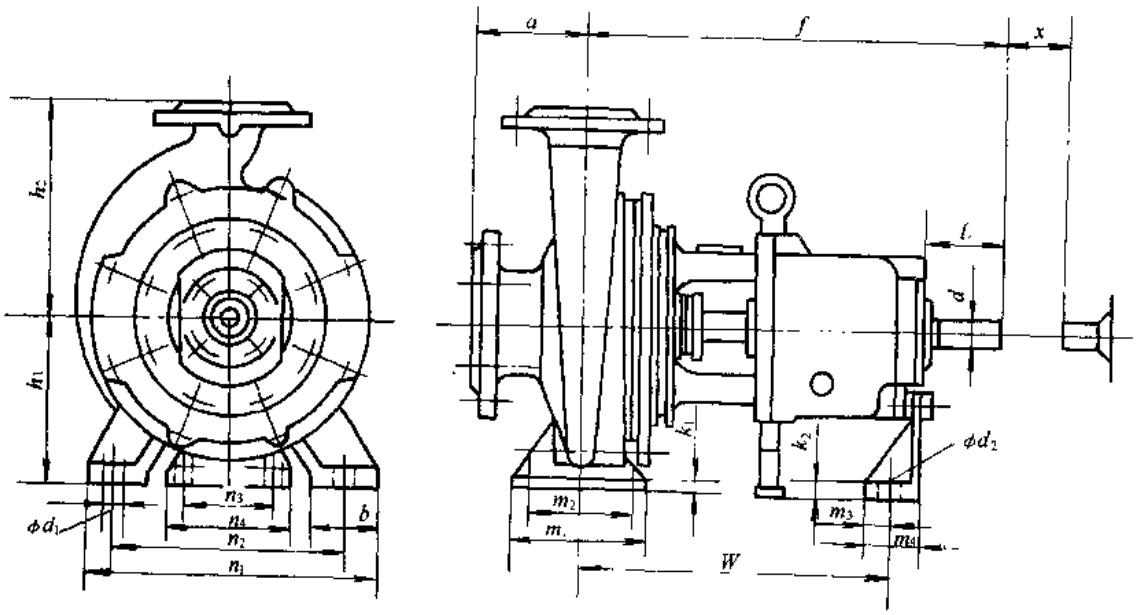

图 3-630　IHC 型标准化工泵的泵、泵脚座尺寸（上海第一水泵厂）

IHC 型标准化工泵的泵、泵脚座尺寸（上海第一水泵厂） 表 3-261

泵型号	泵			泵脚座												W	螺栓孔		轴端		间隔
	a	f	h_1	h_2	b	m_1	m_2	m_3	m_4	n_1	n_2	n_3	n_4	k_1	k_2		ϕd_1	ϕd_2	d	L	x①
IHS50-32-125	80	385	112	140	50	100	70	19	60	190	140	110	145	16	10	285	M12	M12	24	50	8或9
IHC50-32-160			132	160						240	190										
IHC50-32-200			160	180																	
IHC50-32-250	100	500	180	225	65	125	95	25	65	320	250			20	14	370			32	80	
IHC65-50-125	80	385	112	140	50	100	70	19	60	210	160	110	145	16	10	285	M12	M12	24	50	8或9
IHC65-50-160			132	160						240	190										
IHC65-40-200	100		160	180						265	212										
IHC65-40-250		500	180	225	65	125	95	25	65	320	250			20	14	370			32	80	
IHC65-40-315	125		200	250						345	280										
IHC80-65-125	100	385	132	160	50	100	70	19	60	240	190	110	145	16	10	285	M12	M12	24	50	8或9
IHC80-65-160			160	180						265	212										
IHC80-50-200				200																	
IHC80-50-250	125	500	180	225	65	125	95	25	65	320	250			20	14	370			32	80	
IHC80-50-315			225	280						345	280										
IHC100-80-125	100	385	160	180	65	125	95	19	60	280	212	110	145	16	10	285	M12	M12	24	50	8或9
IHC100-80-160		500		200				24						20	14	370			32	80	
IHC100-65-200			180	225				25	65	320	250										8或9
IHC100-65-250	125		200	250	80	160	120			360	280						M16				
IHC100-65-315		530	225	280				28		400	315			25					42	110	
IHC125-100-200	125	500	200	280	80	160	120	25	65	360	280	110	145	20	14	370	M16	M12	32	80	9或10
IHC125-100-250	140	530	225					28		400	315			25					42	110	
IHC125-100-315			250	315																	
IHC125-100-400			280	355	100	200	150			500	400						M20				
IHC150-125-250	140	530	250	355	80	160	120	28	65	400	315	110	145	25	14	370	M16	M12	42	110	9或10
IHC150-125-315			280		100	200	150			500	400						M20				
IHC150-125-400			315	400																	
IHC200-150-250	160	530	280	375	100	200	150	28	65	500	400	110	145	25	14	370	M12	M12	42	110	9或10
IHC200-150-315		670	315	400				38	80	550	450	140	200	30	30	500		M16	48		
IHC200-150-400				450																	

① x 是向驱动一侧退出转子所必须的间隔。

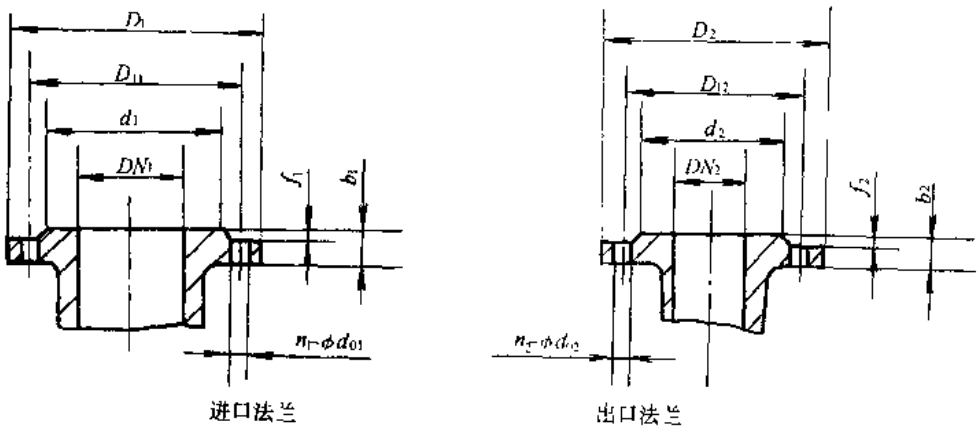

图 3-631 IHC 型标准化工泵的法兰尺寸（上海第一水泵厂）

IHC 型标准化工泵的法兰尺寸（上海第一水泵厂） 表 3-262

泵型号	进口法兰（mm）							出口法兰（mm）						
	DN_1	D_1	D_{11}	d_1	b_1	f_1	n_1 ϕd_{01}	DN_2	D_2	D_{12}	d_2	b_2	f_2	n_2-ϕd_{02}
IHC50-32-125	50	165	125	102	20	3	4-17.5	32	140	100	78	18	2	4-17.5
IHC50-32-160														
IHC50-32-200														
IHC50-32-250														
IHC65-50-125	65	185	145	122	20	3	4-17.5	50	165	125	102	20	3	4-17.5
IHC65-50-160														
IHC65-40-200								40	150	110	88	18	3	4-17.5
IHC65-40-250														
IHC65-40-315														
IHC80-65-125	80	200	160	133	22	3	8-17.5	65	185	145	122	20	3	4-17.5
IHC80-65-160														
IHC80-50-200								50	165	125	102	20	3	4-17.5
IHC80-50-250														
IHC80-50-315														
IHC100-80-125	100	220	180	158	24	3	8-17.5	80	200	160	133	22	3	8-17.5
IHC100-80-160														
IHC100-65-200								65	185	145	122	20	3	4-17.4
IHC100-65-250														
IHC100-65-315														
IHC125-100-200	125	250	210	184	26	3	8-17.5	100	220	180	158	24	3	8-17.5
IHC125-100-250														
IHC125-100-315														
IHC125-100-400														
IHC150-125-250	150	285	240	212	26	3	8-22	125	250	210	184	26	3	8-17.5
IHC150-125-315														
IHC150-125-400														
IHC200-150-250	200	340	295	268	30	3	12-22	150	285	240	212	26	3	8-22
IHC200-150-315														
IHC200-150-400														

六、成套供应范围

IH 型标准化工泵成套供应范围见表 3-263。

IH 型标准化工泵成套供应范围 表 3-263

项目	名称	数量	备注
主机	泵 电动机	1 1	
附件			
工具			

3.3.7 SW 型不锈钢卫生泵

一、用途

SW 型不锈钢卫生泵供输送、加压、过滤、灌装和液体搅拌。适用于饮料、制药、酿酒、食品化工、科研等。

二、型号意义说明

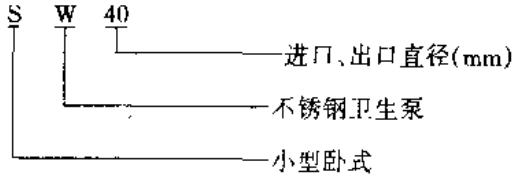

三、结构

SW 型不锈钢卫生泵系采用不锈钢经金属加工和特种焊接而制造的一种小型泵。采用硬质合金机械密封，采用不锈钢管材和棒材加工壳体，采用冲压加特种焊接叶轮和导叶，具有强度高 使用寿命长以及流道光滑、效率高等特点。

四、性能

SW 型不锈钢卫生泵性能见表 3-264。

SW 型不锈钢卫生泵性能 表 3-264

泵型号	流量 Q (m^3/h)	扬程 H (m)	转速 n (r/min)	电动机功率 (kW)	效率 η (%)	进口直径 (mm)	出口直径 (mm)	重量 (kg)	主要生产厂
SW25	0.5～2	20～15	2900	0.37	38	25	25		杭州南方特种泵厂
SW32	2～4	20～15	2900	0.55	48	25	25		
SW40	4～8	20～15	2900	0.75	55	40	40		
SW50	9～18	30～20	2900	2.2	60	50	50		
SW65	20～30	30～20	2900	4.0	65	65	50		

五、外形及安装尺寸

SW 型不锈钢卫生泵的外形及安装尺寸见图 3-632 和表 3-265。

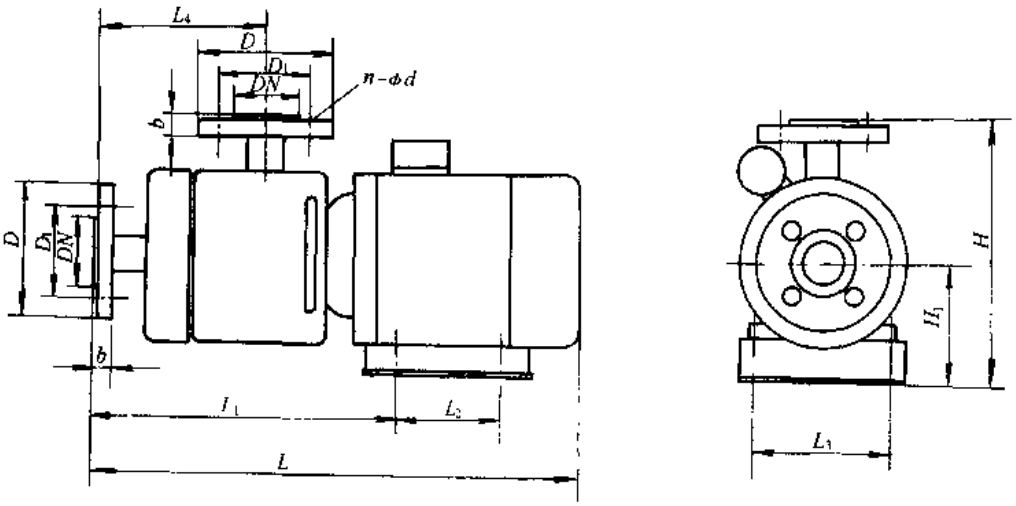

图 3-632 SW 型不锈钢卫生泵的外形及安装尺寸

SW 型不锈钢卫生泵的外形及安装尺寸（mm）　表 3-265

泵型号	L	L_1	L_2	L_3	L_4	H	H_1	D	D_1	DN	b	$n\cdot\phi d$
SW25	330	160	90	112	75	171	71	90	65	50	12	4-12
SW32	350	170	90	112	80	171	71	90	65	50	12	4-12
SW40	395	190	100	125	90	180	80	100	75	60	12	4-12
SW50	480	245	125	140	115	210	90	130	100	80	12	4-14
SW65	600	260	140	190	120	142	112	140	110	90	12	4-14

六、成套供应范围

SW 型不锈钢卫生泵成套供应范围见表 3-266。

SW 型不锈钢卫生泵成套供应范围　表 3-266

项目	名称	数量	备注
主机	泵 电动机	1 1	
附件	叶轮 导叶 机械密封	1 1 1	
工具			

3.3.8 TAP 超长型耐腐蚀立式泵

一、适用范围

TAP 超长型耐腐蚀立式泵供输送各种浓度的无机酸、有机酸、碱性溶液、盐溶液等腐蚀性液体，液体温度为－20～200℃。适用于化工、石油、电站、钢铁、造纸、自来水和环保水处理等。

二、型号意义说明

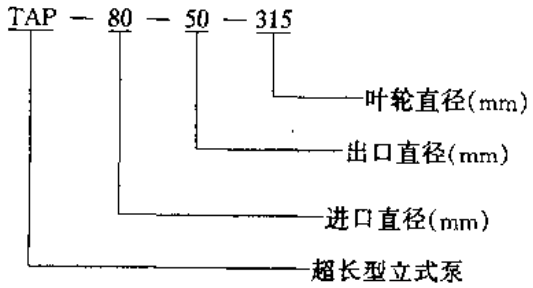

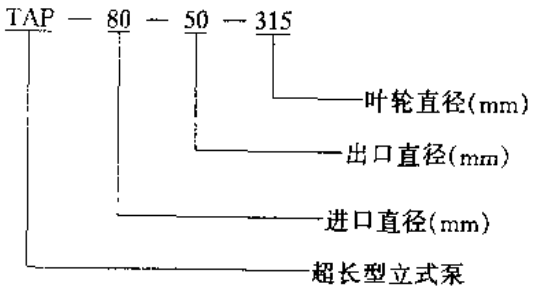

三、结构

TAP 超长型耐腐蚀立式泵采用独特的导轴承和符合 ISO 标准的水力尺寸，在泵体和接轴处装有双面润滑的滑动轴承。泵的工作部分须淹没在液体内。

四、性能

TAP 超长型耐腐蚀立式泵性能见表 3-267。

TAP 超长型耐腐蚀立式泵性能 表 3-267

型号	流量 Q (m³/h)	扬程 H (m)	转速 n (r/min)	配用功率 (kW)	液下长度 (mm) 1级	2级	3级	4级	5级	重量 (kg)	主要生产厂
TAP-65-160	12.5	8	1450	3	1400	2600	3800	5000			上海汇丰耐腐蚀泵制造公司
TAP-65-200		12.5		3							
TAP-65-250		20		4							
TAP-65-315		32		5.5							
TAP-80-160	25	8	1450	4							
TAP-80-200		12.5		4							
TAP-80-250		20		5.5							
TAP-80-315		32		7.5							
TAP-100-160	50	8	1450	5.5							
TAP-100-200		12.5		7.5							
TAP-100-250		20		11							
TAP-100-315		32		12							
TAP-125-200	100	12.5	1450	11							
TAP-125-250		20		15							
TAP-125-315		32		18.5							
TAP-150-250	200	20	1450	22							
TAP-150-315		32		30							
TAP-65-40-160	12.5	8	1450	3	2600	3800	5000	6200			上海佳麟泵阀有限公司
TAP-65-40-200		12.5		3							
TAP-65-40-250		20		4							
TAP-65-40-315		32		5.5							
TAP-80-50-160	25	8	1450	4							
TAP-80-50-200		12.5		4							
TAP-80-50-250		20		5.5							
TAP-80-50-315		32		7.5							
TAP-100-65-160	50	8	1450	5.5							
TAP-100-65-200		12.5		7.5							
TAP-100-65-250		20		11							
TAP-100-65-315		32		12							
TAP-125-100-200	100	12.5	1450	11							
TAP-125-100-250		20		15							
TAP-125-100-315		32		18.5							
TAP-125-100-400		50		45							
TAP-150-125-250	200	20	1450	22							
TAP-150-125-315		32		45							
TAP-150-125-400		50		55							
TAP-200-150-250	400	20	1450	45							
TAP-200-150-315		32		75							
TAP-200-150-400		50		132							

五、外形及安装尺寸

TAP 超长型耐腐蚀立式泵的外形及安装尺寸见图 3-633 和表 3-268。

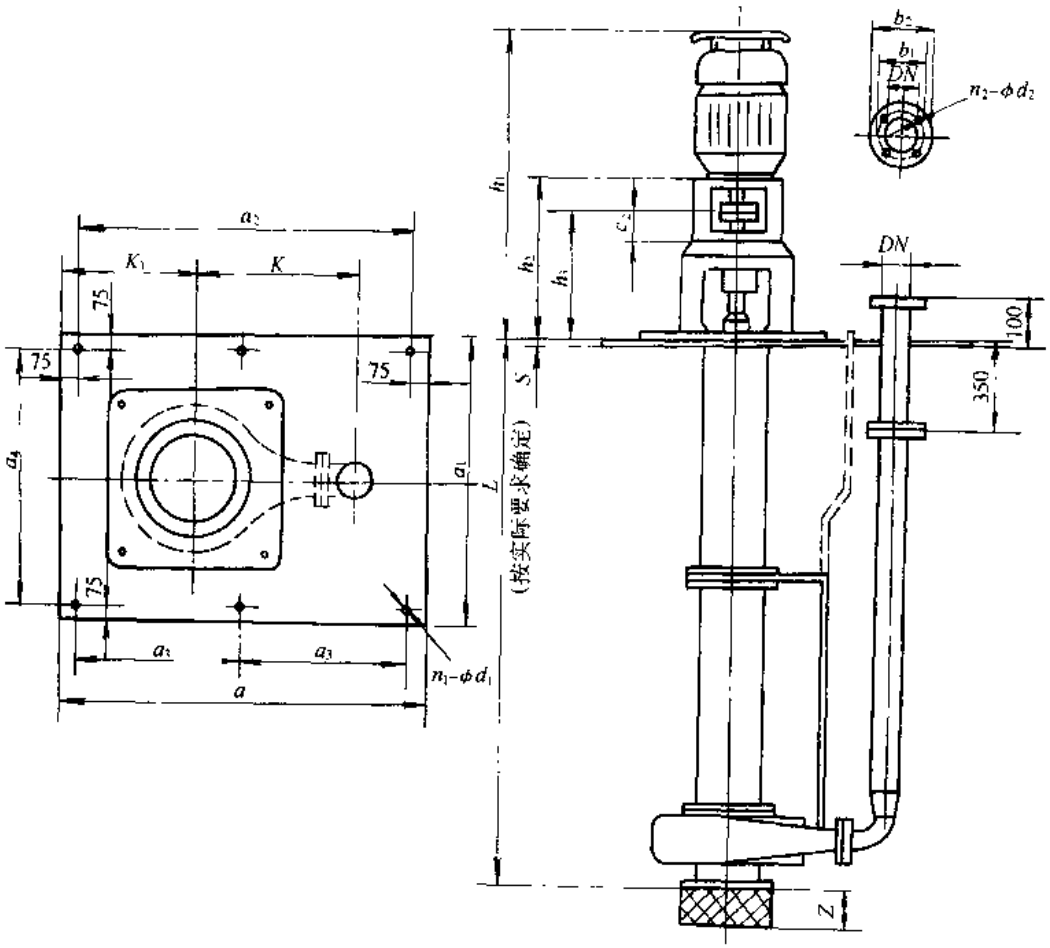

图 3-633　TAP 超长型耐腐蚀立式泵外形及安装尺寸

TAP 超长型耐腐蚀立式泵的外形及安装尺寸　　**表 3-268**

泵型号	轴承架号	DN	a	a_1	a_2	a_3	a_4	n_1-ϕd_1	b_1	b_2	n_2-ϕd_2	c_2	h_1	h_2	h_3	K	K_1	S	Z	生产厂
TAP-65-160	2	65	730	500	680		450	4×14	145	185	4×18	53	276			285	225	10	75	上海汇丰耐腐蚀泵制造公司
TAP-65-200																				
TAP-65-250			810	570	760		520									355	265			
TAP-65-315																				
TAP-80-160		80	730	500	680		450		160	200	8×18					285	225			
TAP-80-200																				
TAP-80-250			810	570	760		520									355	265			
TAP-80-315																				
TAP-100-160		100							180	220										
TAP-100-200																				
TAP-100-250																				
TAP-100-315																				
TAP-125-200	3	125	970	660	920	460	610	6×14	210	250	8×22	63	8		31	437	305	12	95	
TAP-125 250																				
TAP-125-315																				
TAP-150-250		150							240	285										
TAP-150-315																				

续表

泵型号	轴承架号	DN	a	a_1	a_2	a_3	a_4	n_1-ϕd_1	b_1	b_2	n_2-ϕd_2	c_2	h_1	h_2	h_3	K	K_1	S	Z	生产厂
TAP65-40-160	ZJ1	40	635	480	585		430	4-14	110	150	4-18		734	334		235	220	15	50	上海佳麟泵阀有限公司
TAP65-40-200			655	540	605		490										250			
TAP65-40-250			725	580	675		530									285	270			
TAP65-40-315			770	620	720		570									310	290			
TAP65-50-160		50	635	480	585		430		125	165						235	220			
TAP80-50-160	ZJ1	50	715	540	665		490	4-14					734	334		275	250	15	50	
TAP80-50-200																				
TAP80-50-250			745	580	695		530									300	270			
TAP80-65-160		65	715	540	665		490		145	185						275	250		80	
TAP100-65-160			765		715											320				
TAP100-65-200	ZJ1	65	775	580	725		530	4-14					734	334		320	270	15	80	
TAP100-80-160		80	765	540	715		490		160	200	8-18						250			
TAP65-40-315	ZJ2	40	770	620	720	360	570	6-14	110	150	4-18		980	465		310	290	15	50	
TAP80-50-315		50	750	680	800	400	630		125	165						355	320			
TAP100-65-200		65	775	580	726	363	530		145	185						320	270		80	
TAP100-65-250	ZJ2	65	825	620	776	388	570	6-14	145	185			980	465		345	290	15		
TAP125-100-200		100	925		876	438			180	220	8-18					430			100	
TAP100-65-315	ZJ3	65	885	680	836	418	630	6-14	145	185	4-18		1230	520		375	320	20	80	
TAP125-100-200		100	925	620	876	438	570		180	220	8-18					430	290		100	
TAP125-100-250			955	680	906	453	630										320			
TAP125-100-315	ZJ3	100	1010	720	960	480	670	6-14					1230	520		465	340	20	100	
TAP150-125-250		125	1100		1050	525			210	250						540				
TAP125-100-400	ZJ4	100	1080	780	1032	344	730	8-14	180	220			1470	625		505	370	20	100	
TAP150-125-315		125	1130		1080	360			210	250						540				
TAP150-125-400			1215	860	1164	388	810									585	410			
TAP200-150-250	ZJ4	150	1205	780	1155	385	730	8-14	240	285	8-22		1470	625		600	370	20	130	
TAP150-125-400	ZJ5	125	1215	860	1166	388	810	8-14	210	250	8-18		1870	750		585	410	25	100	
TAP200-150-250		150	1205	780	1155	385	730		240	285	8-22					600	370		130	
TAP200-150-315			1275	860	1225	375	810									625	410			
TAP200-150-400			1325		1275	425										675				

六、成套供应范围

TAP 超长型耐腐蚀立式泵成套供应范围见表 3-269。

TAP 超长型耐腐蚀立式泵成套供应范围 表 3-269

项目	名称	数量	备注
主机	泵 电动机	1 1	
附件	技术文件	1	
工具			

3.3.9 TDF 型高压多级耐腐蚀离心泵

一、适用范围

TDF 型高压多级耐腐蚀离心泵供输送不带颗粒的液体，液体温度不大于 80℃。适用于反渗透水净化装置系统的配套设备及食品、饮料、医药、电子、发电、石油、化工、纺织、造纸、冶金等工业给水。

二、型号意义说明

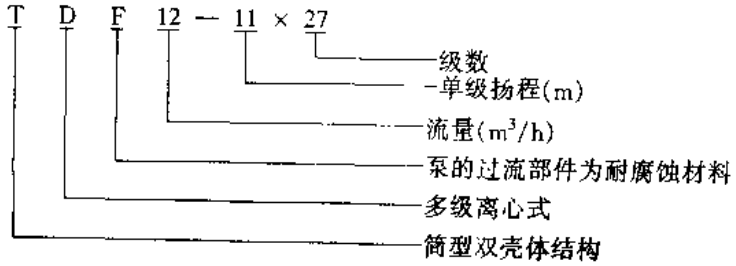

三、结构

TDF 型高压多级耐腐蚀离心泵为卧式筒型双壳体节段式结构。电动机的动力是通过弹性联轴器部件与轴承架部件传给泵的。从驱动端看，泵为顺时针方向旋转。

四、性能

TDF 型高压多级耐腐蚀离心泵性能见表 3-270。

TDF 型高压多级耐腐蚀离心泵性能　　表 3-270

泵型号	级数	流量 Q		扬程 H (m)	转速 n (r/min)	效率 η (%)	功率 (kW)		汽蚀余量 $(NPSH)_r$ (m)	重量 (kg)	主要生产厂
		m^3/h	L/S				轴功率 N	电动机功率			
TDF2-8	3	2	0.56	24	2900	34	0.38	Y80/7.5	3		兴城水泵厂
	4			32			0.51				
	5			36			0.58				
	6			48			0.77	Y90S/1.1			
	7			56			0.90				
	8			64			1.03	Y90S/1.5			
	9			72			1.15				
	10			80			1.28	Y90L/2.2			
	11			88			1.41				
	12			96			1.54				
	13			104			1.67				
	14			112			1.79				
	15			120			1.92	Y100L/3.0			
	16			128			2.05				
	17			136			2.18				
	18			144			2.31				
	19			152			2.43				
	20			160			2.56				
	21			168			2.69	Y112M/4.0			
	22			176			2.82				
	23			184			2.95				
	24			192			3.08				
	25			200			3.20				
	26			208			3.33				
	27			216			3.46	Y132S/5.5			
	28			224			3.59				
	29			232			3.72				
	30			240			3.84				
	31			248			3.97				
	32			256			4.04				
	33			264			4.17				
	34			272			4.29				
	35			280			4.42				
	36			288		74	4.55				

续表

泵型号	级数	流量 Q		扬程 H (m)	转速 n (r/min)	效率 η (%)	功率 (kW)		汽蚀余量 $(NPSH)_r$ (m)	重量 (kg)	主要生产厂
		m^3/h	L/S				轴功率 N	电动机功率			
TDF2-8	37	2	0.56	296	2900	34	4.74	Y132S/7.5	3		兴城水泵厂
	38			304			4.87				
	39			312			5.00				
	40			320			5.13				
	41			328			5.25				
	42			336			5.38				
	43			344			5.51				
	44			352			5.64				
	45			360			5.77				
	46			368			5.90				
	47			376			6.02				
	48			384			6.15				
	49			392			6.28				
	50			400			6.41	Y160M/11			
	51			408			6.54				
	52			416			6.66				
TDF6-10	3	6	1.67	30	2900	47	1.04	Y90S/1.5	3.5		
	4			40			1.39				
	5			50			1.74	Y90L/2.2			
	6			60			2.09				
	7			70			2.44	Y100L/3.0			
	8			80			2.79				
	9			90			3.14	Y112M/4.0			
	10			100			3.49				
	11			110			3.84				
	12			120			4.19	Y132S/5.5			
	13			130			4.54				
	14			140			4.89				
	15			150			5.24				
	16			160			5.59	Y132S/7.5			
	17			170			5.94				
	18			180			6.29				
	19			190			6.64				

续表

泵型号	级数	流量 Q		扬程 H (m)	转速 n (r/min)	效率 η (%)	功率 (kW)		汽蚀余量 $(NPSH)_r$ (m)	重量 (kg)	主要生产厂
		m^3/h	L/S				轴功率 N	电动机功率			
TDF6-10	20	6	1.67	200	2900	47	6.99	Y160M/11	3.5		兴城水泵厂
	21			210			7.34				
	22			220			7.69				
	23			230			8.02				
	24			240			8.37				
	25			250			8.72				
	26			260			9.07				
	27			270			9.42				
	28			280			9.77	Y160M/15			
	29			290			10.12				
	30			300			10.47				
	31			310			10.82				
	32			320			11.17				
	33			330			11.52				
	34			340			11.87				
	35			350			12.22				
	36			360			12.57	Y160L/18.5			
	37			370			12.92				
	38			380			13.27				
	39			390			13.62				
	40			400			13.97	Y180M/22			
	41			410			13.32				
	42			420			14.67				
TDF12-11	3	12	3.33	33	2900	54	2.0	Y100L/3.0	3.8	137.8	
	4			44			2.66	Y112M/4.0		163.7	
	5			55			3.33			166.3	
	6			66			3.99	Y132S/5.5		184.4	
	7			77			4.66			170.9	
	8			88			5.33	Y132S/7.5		192.5	
	9			99			5.99			195.6	
	10			110			6.66	Y160M/11		248.5	
	11			121			7.32			251.1	
	12			132			7.99			253.7	
	13			143			8.65			256.2	
	14			154			9.32			258.9	
	15			165			9.99	Y160M/15		269.5	
	16			176			10.65			272.5	
	17			187			11.32			274.5	
	18			198			11.98			277.5	
	19			209			12.65	Y160L/18.5		312.1	
	20			220			13.31			314.6	
	21			231			13.98			317.1	
	22			242			14.65			319.6	
	23			253			15.31			322.1	

续表

泵型号	级数	流量 Q		扬程 H (m)	转速 n (r/min)	效率 η (%)	功率 (kW)		汽蚀余量 (NPSH)r (m)	重量 (kg)	主要生产厂
		m³/h	L/S				轴功率 N	电动机功率			
TDF12-11	24	12	3.33	264	2900	54	15.96	Y180M/22	3.8	357.7	兴城水泵厂
	25			275			16.64			360.2	
	26			286			17.31			362.8	
	27			297			17.97			365.5	
	28			308			18.64			368.2	
	29			319			19.31	Y200L/30		454.7	
	30			330			19.97			459.9	
	31			341			20.64			462.6	
	32			352			21.30			465.2	
	33			363			21.97			467.9	
	34			374			22.63			470.5	
	35			385			23.30			473.2	
	36			396			23.97			475.8	
	37			407			24.63			478.5	
	38			418			25.30			481.1	

五、外形及安装尺寸

TDF 型高压多级耐腐蚀离心泵的外形及安装尺寸见图 3-634 和表 3-271。

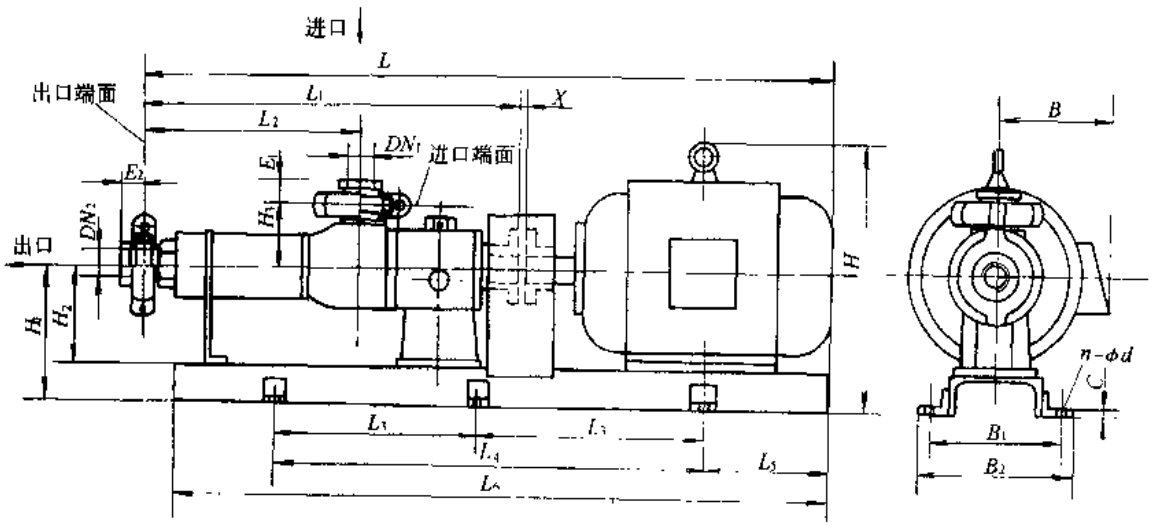

图 3-634 TDF 型高压多级耐腐蚀离心泵的外形及安装尺寸

TDF 型高压多级耐腐蚀离心泵的外形及安装尺寸(mm) 表 3-271

泵型号	级数	L	L_1	L_2	L_3	L_4	L_5	L_6	H	H_1	H_2	H_3	B	B_1	B_2	C	E_1	E_2	X	DN_1	DN_2	$n-\phi d$
	4	783.5	503.5	282		420	190	698.5														
	5	819.5	539.5	318		440	198	734.5	230				150									
	6	855.5	575.5	354				770.5														
	7	925.5	611.5	390		500	216	831.5														
	8	961.5	647.5	426				867.5														
	9	1022.5	683.5	462				928.5	250													
	10	1058.5	719.5	498		578	242	964.5					155									
	11	1094.5	755.5	534				1000.5														
	12	1130.5	791.5	570				1036.5														
	13	1211.5	827.5	606				1117.5														
	14	1247.5	863.5	642				1153.5														
TDF2-8	15	1283.5	899.5	678		715	288	1189.5	305	210	150	80	180	195	240	6	47	47	4	M45×2	M36×2	4-14
	16	1319.5	935.5	714				1225.5														
	17	1355.5	971.5	750				1261.5														
	18	1411.5	1007.5	786				1317.5														
	19	1447.5	1043.5	822				1353.5														
	20	1483.5	1079.5	858		835	328	1389.5	325				190									
	21	1519.5	1115.5	894				1425.5														
	22	1555.5	1151.5	930				1461.5														
	23	1591.5	1187.5	966				1497.5														
	24	1702.5	1223.5	1002				1608.5														
	25	1738.5	1259.5	1038		985	378	1644.5														
	26	1774.5	1295.5	1074				1680.5														

续表

泵型号	级数	L	L_1	L_2	L_3	L_4	L_5	L_6	H	H_1	H_2	H_3	B	B_1	B_2	C	E_1	E_2	X	DN_1	DN_2	$n-\phi d$
TDF2-8	27	1864.5	1385.5	1164		1073	408	1716.5	375	210	150	80	210	195	240	6	47	47	4	M45×2	M36×2	4-14
	28	1900.5	1421.5	1200				1752.5														
	29	1936.5	1457.5	1236				1788.5														
	30	1972.5	1493.5	1272				1824.5														
	31	2008.5	1529.5	1308		1182	444	1860.5														
	32	2044.5	1565.5	1344				1896.5														
	33	2080.5	1601.5	1380				1932.5														
	34	2116.5	1637.5	1416				1968.5														
	35	2152.5	1673.5	1452				2004.5														
	36	2188.5	1709.5	1488				2040.5														
	37	2224.5	1745.5	1524		1310	485	2076.5	375	210	150	80	210	195	240	6	47	47	4	M45×2	M36×2	4-14
	38	2260.5	1781.5	1560				2112.5														
	39	2296.5	1817.5	1596				2148.5														
	40	2332.5	1853.5	1632				2184.5														
	41	2368.5	1889.5	1668				2220.5														
	42	2404.5	1928.5	1704				2256.5														
TDF6－10	3	930	615.5	294.5		540	90	820	370	270	200	95	242.5	255	306	10	40	40	4	M45×2	M42×2	4-19
	4	970	655.5	334.5		580	90	850														
	5	1035	695.5	374.5		633	90	923														
	6	1075	735.5	414.5		673	90	963														
	7	1160	775.5	454.5		737	100	1037	415				282.5									
	8	1200	815.5	494.5		777	100	1077														
	9	1260	855.5	534.5		824	110	1134	423				305									

续表

泵型号	级数	L	L_1	L_2	L_3	L_4	L_5	L_6	H	H_1	H_2	H_3	B	B_1	B_2	C	E_1	E_2	X	DN_1	DN_2	$n-\phi d$
TDF6-10	10	1300	895.5	574.5		864	110	1174	423	270	200	95	305	255	306	10	40	40	4	M45×2	M42×2	4-19
	12	1455	975.5	654.5		920	120	1240	453				345									
	14	1535	1055.5	734.5		1000	120	1320														
	16	1615	1135.5	814.5		1080	120	1400														
	18	1695	1215.5	894.5		1160	120	1480														
	20	1900	1295.5	974.5		1387	120	1737														
	22	1980	1375.5	1054.5		1467	120	1817	495				417.5									
	24	2122	1518	1197		1610	120	1960														
	26	2202	1598	1277		1690	120	2040														
	28	2282	1778	1357		1770	120	2120														
	30	2362	1956	1437		1850	120	2200														
	32	2442	1838	1517		1930	120	2280														
	34	2522	1918	1597		2010	120	2360														
	36	2647	1998	1677		2112	120	2492														
	38	2727	2078	1757		2192	120	2572														
	40	2832	2158	1837		2278	130	2658	520				465									
	42	2912	2238	1917		2358	130	2738														
TDF12-11	3	1096	706	371		660	187	1034	345	280	200	110	180	275	326	10	40	40	4	M75×2	M60×2	4-19
	4	1160	756	421		704	200	1104	365				190									
	5	1210	806	471		754		1154														
	6	1334	856	521		804	236	1278	415				210									
	7	1384	906	571		854		1328														
	8	1434	956	621		904		1378														

续表

泵型号	级数	L	L_1	L_2	L_3	L_4	L_5	L_6	H	H_1	H_2	H_3	B	B_1	B_2	C	E_1	E_2	X	DN_1	DN_2	$n-\phi d$
TDF12-11	9	1484	1006	671		954	236	1428	415	280	200	110	210	275	326	10	40	40	4	M75×2	M60×2	4-19
	10	1660	1056	721		1050	277	1604	485													
	11	1710	1106	771		1100		1654														
	12	1760	1156	821		1150		1704														
	13	1810	1206	871		1200		1754														
	14	1860	1256	921		1250		1804														
	15	1910	1306	971		1300		1854														
	16	1960	1356	1021		1350		1904														
	17	2010	1406	1071		1400		1954														
	18	2060	1456	1121		1450		2004					255									
	19	2228	1579	1244		1572	300	2172														
	20	2278	1629	1294		1622		2222														
	21	2328	1679	1344		1672		2272														
	22	2378	1729	1394		1722		2322														
	23	2428	1779	1444		1772		2372														
	24	2503	1829	1494		1810	318	2447	530				285									
	25	2553	1879	1544		1860		2497														
	26	2603	1929	1594		1910		2547														
	27	2653	1979	1644		1960		2597														
	28	2703	2029	1694		2010		2647														
	29	2858	2079	1744	1021.5	2043	379	2802	600	305	225		310									6-19
	30	2908	2129	1794	1046.5	2093		2852														
	31	2958	2179	1844	1071.5	2143		2902														
	32	3008	2229	1894	1096.5	2193		2952														
	33	3058	2279	1944	1121.5	2243		3002														
	34	3108	2329	1994	1146.5	2293		3052														
	35	3158	2379	2044	1171.5	2343		3102														
	36	3208	2429	2094	1196.5	2393		3152														
	37	3258	2479	2144	1221.5	2443		3202														
	38	3308	2529	2194	1246.5	2493		3252														

六、成套供应范围

TDF 型高压多级耐腐蚀离心泵成套供应范围见表 3-272。

TDF 型高压多级耐腐蚀离心泵成套供应范围　　表 3-272

项　目	名　称	数　量	备　注
主　机	泵 电动机	1 1	按合同供应
附　件	管接头	2 组	按合同供应
工　具	吐出段六角扳手 联接段扳手 外管套扳手 内六角扳手 地脚螺栓组件	1 1 1 1 4～6 套	按合同供应

3.4 深　井　泵

3.4.1 HD 型深井泵

一、适用范围

HD 型深井泵供输送无腐蚀、pH 值为 6.5～8.5、不含固体颗粒的液体，液体温度不超过 20℃。适用于城镇、矿山给水排水和农业排灌。

二、型号意义说明

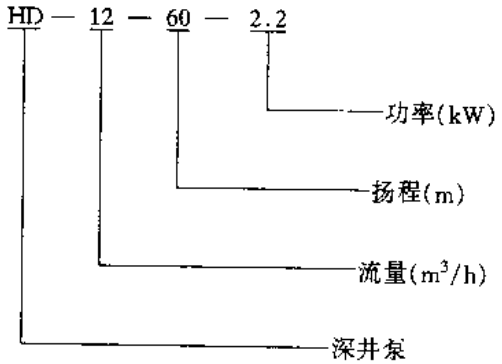

三、结构

HD 型深井泵系泵与电动机垂直组合为一体，在地面通过电缆使电动机与电源接通，驱动泵叶轮旋转。采用密闭式充水湿式结构电动机。

四、性能

HD 型深井泵性能见图 3-635～650 和表 3-273。

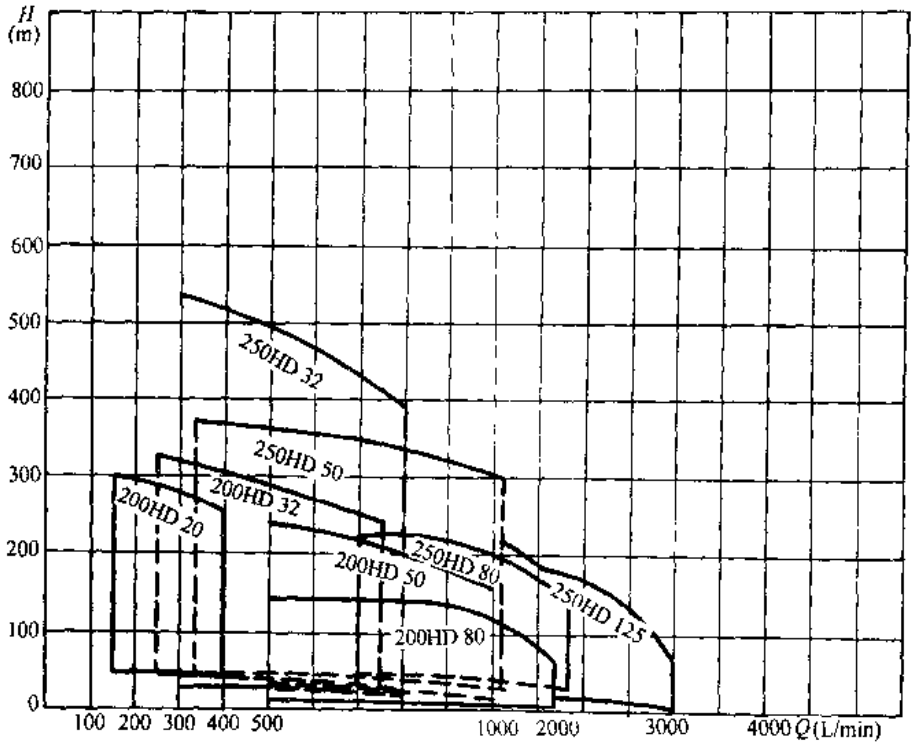

图 3-635 HD 型泵性能范围（50Hz、$n=3000$r/min）

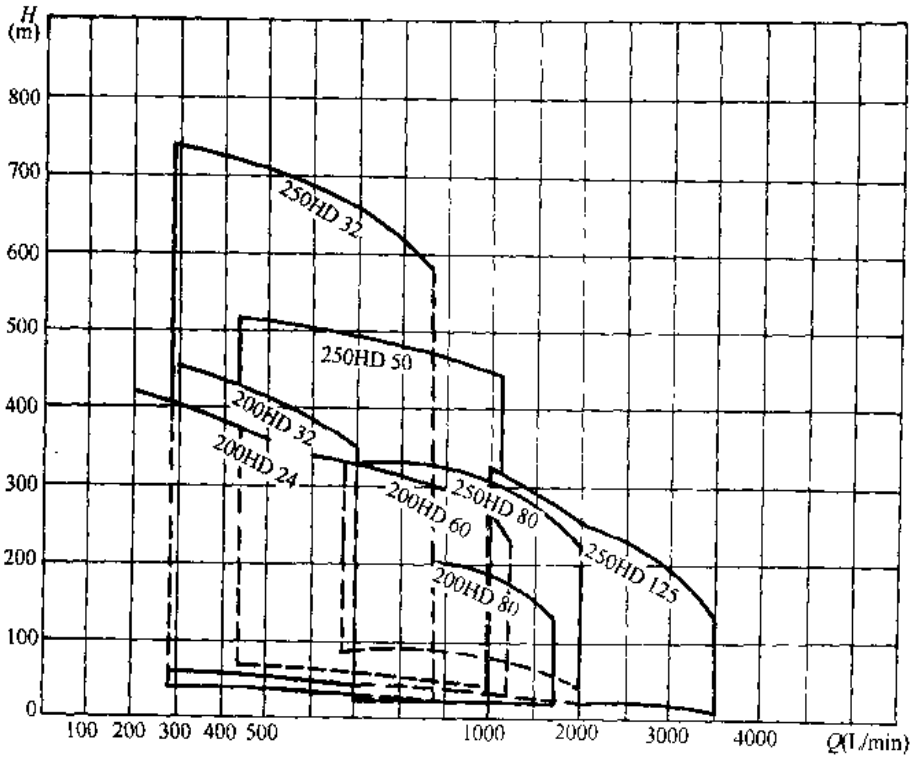

图 3-636 HD 型泵性能范围（60Hz、$n=3600$r/min）

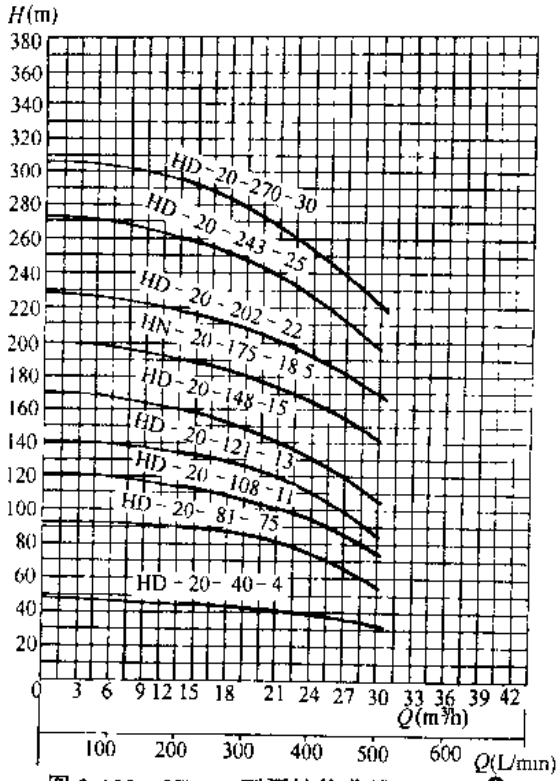

图 3-633　HD-20 型泵性能曲线（50Hz）●

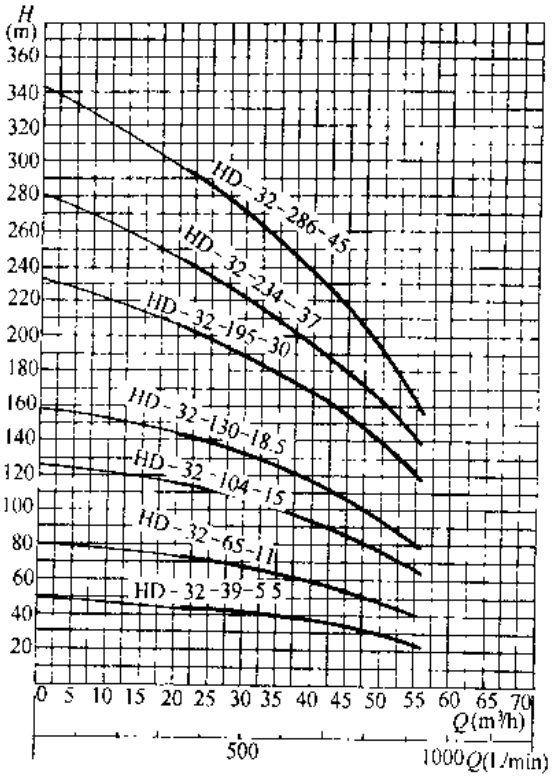

图 3-638　HD-32 型泵性能曲线（50Hz）●

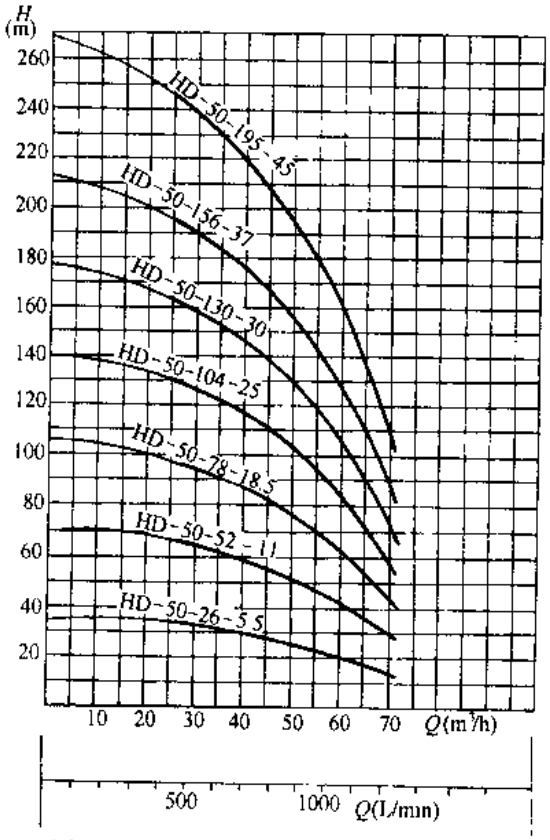

图 3-639　HD-50 型泵性能曲线（50Hz）●

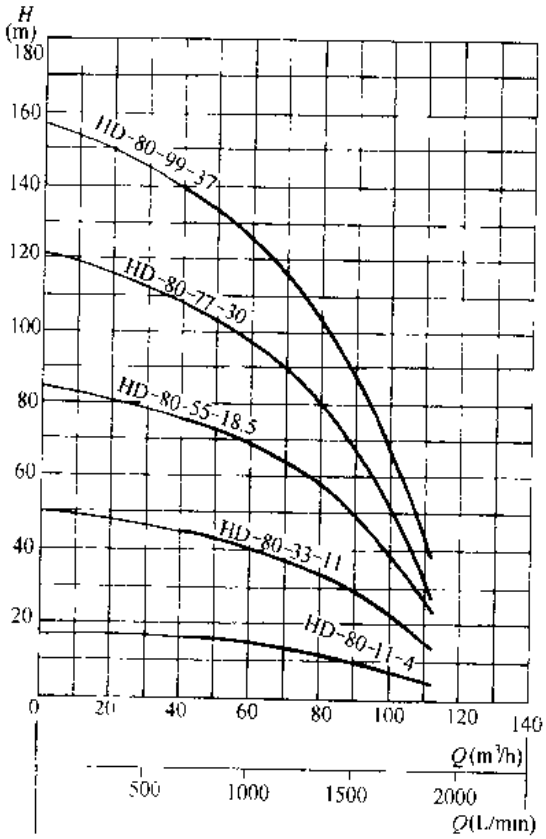

图 3-640　HD-80 型泵性能曲线（50Hz）●

● 最小采用井径为 200mm。

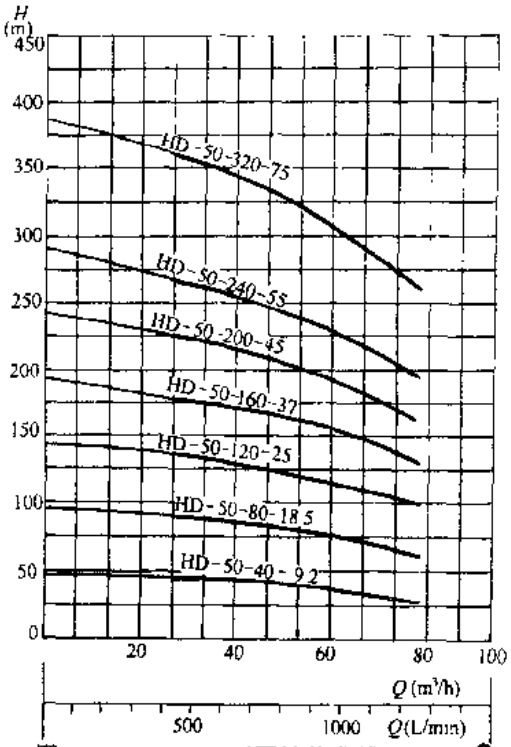

图 3-641 HD-50 型泵性能曲线（50Hz）●

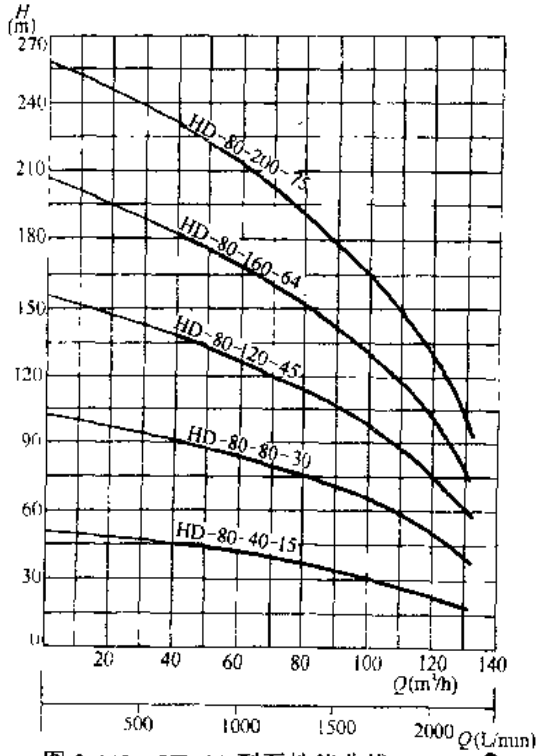

图 3-642 HD-80 型泵性能曲线（50Hz）●

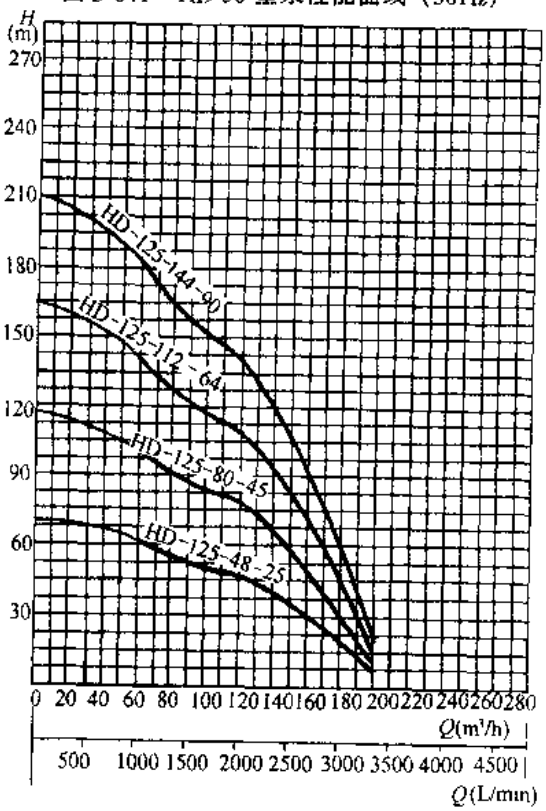

图 3-643 HD-125 型泵性能曲线（50Hz）●

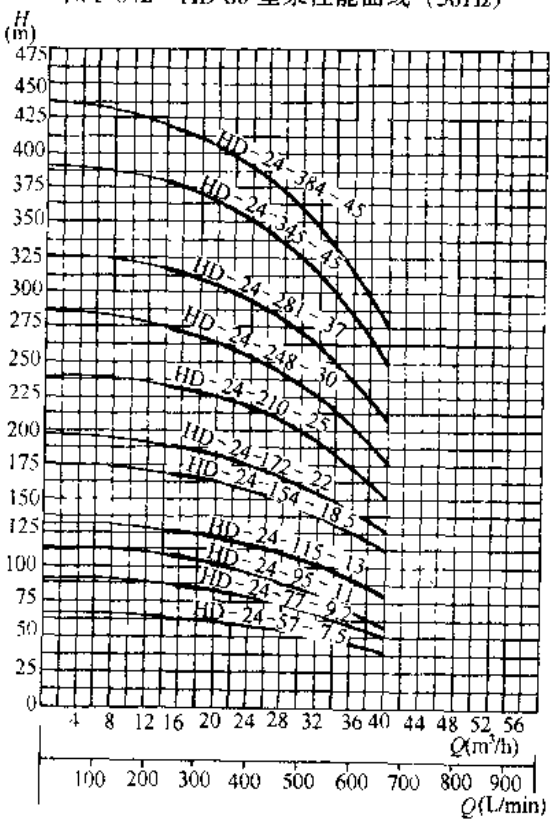

图 3-644 HD-24 型泵性能曲线（60Hz）●

● 最小采用井径为 250mm。

● 最小采用井径为 200mm。

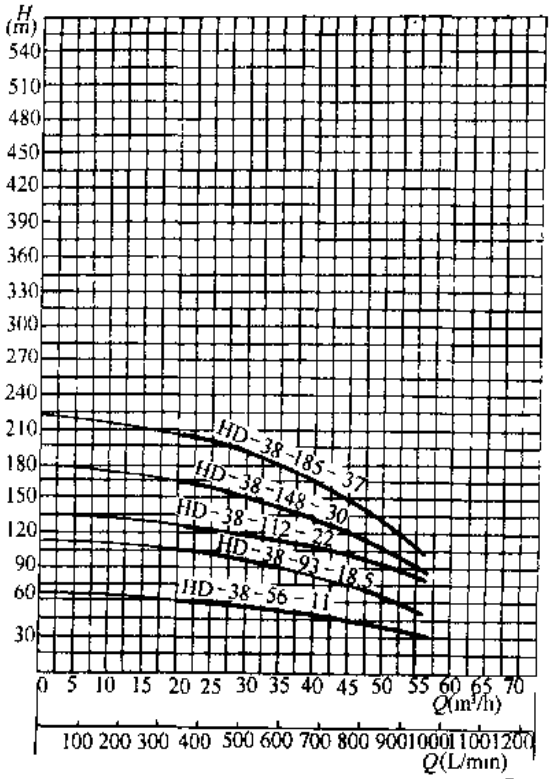

图 3-645　HD-38 型泵性能曲线（60Hz）❶

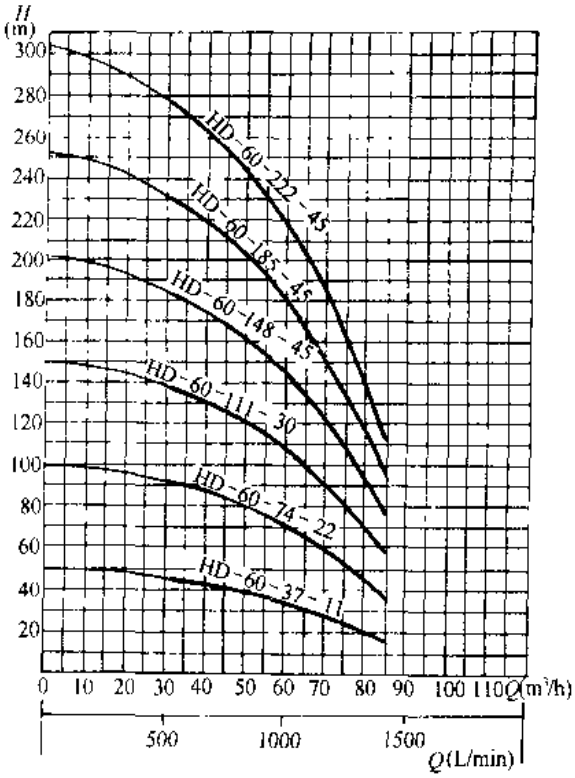

图 3-646　HD-60 型泵性能曲线（60Hz）❶

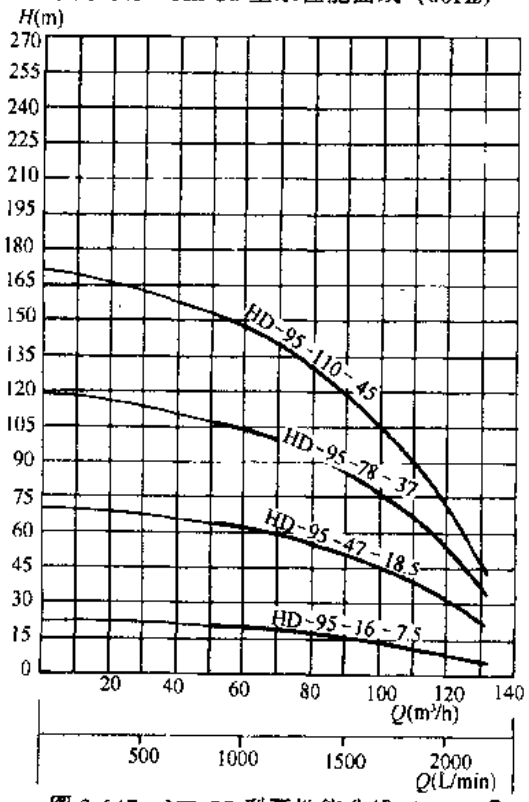

图 3-647　HD-95 型泵性能曲线（60Hz）❷

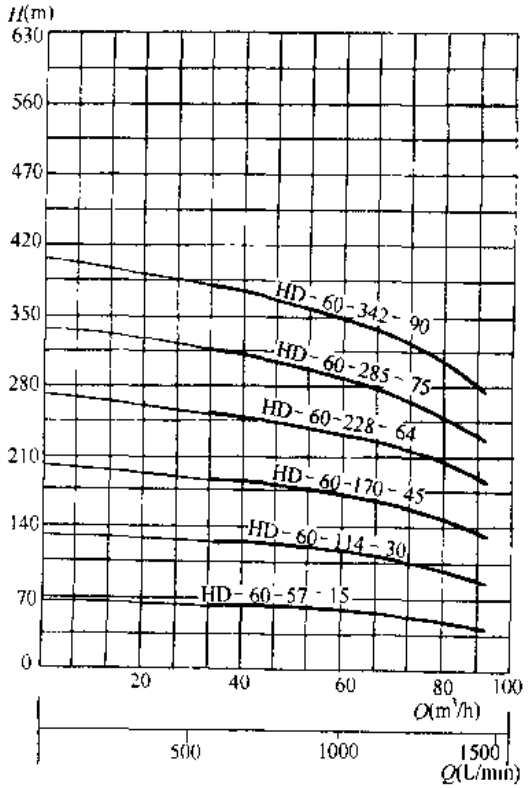

图 3-648　HD-60 型泵性能曲线（60Hz）❷

❶ 最小采用井径为 200mm。

❷ 最小采用井径为 250mm。

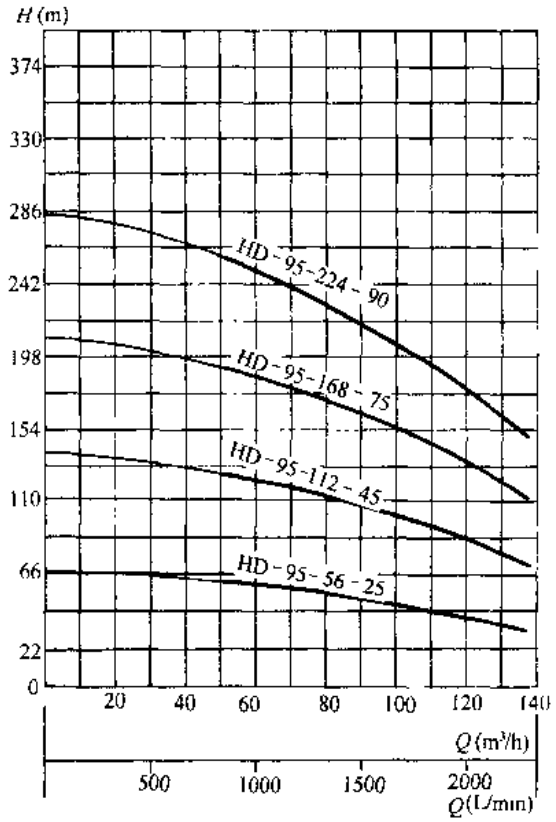

图 3-649 HD-95 型泵性能曲线（60Hz）●

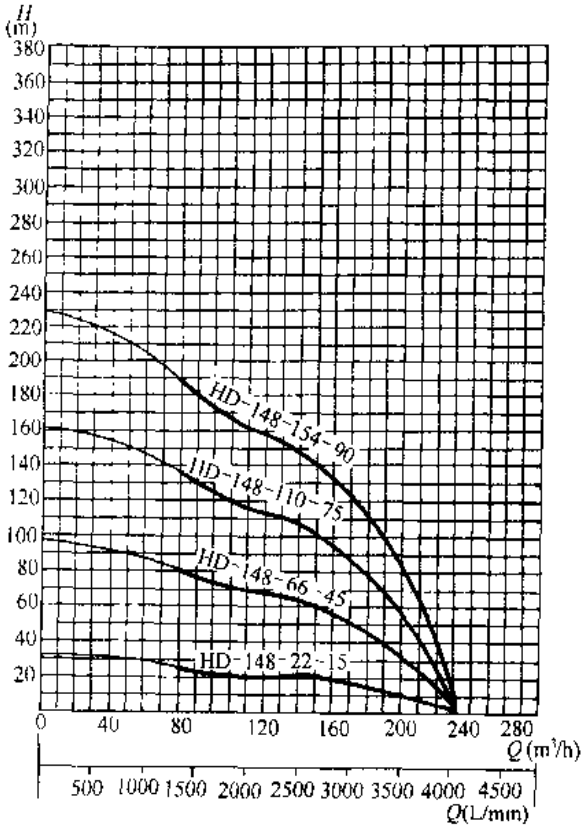

图 3-650 HD-148 型泵性能曲线（60Hz）●

HD 型深井泵性能 表 3-273

泵型号	级数	流量 Q		扬程 H (m)	转速 n (r/min)	效率 η (%)	电动机功率 (kW)	井径 (mm)	极数 (P)	频率 (Hz)	主要生产厂
		m³/h	L/min								
HD-20-40-4	3	20	333	40	3000	66	4	200	2	50	川源股份有限公司
HD-20-81-7.5	6	20	333	81			7.5				
HD-20-108-11	8	20	333	108			11				
HD-20-121-13	9	20	333	121			13				
HD-20-148-15	11	20	333	148			15				
HD-20-175-18.5	13	20	333	175			18.5				
HD-20-202-22	15	20	333	202			22				
HD-20-243-25	18	20	333	243			25				
HD-20-270-30	20	20	333	270			30				
HD-32-39-5.5	3	32	533	39		68	5.5				
HD-32-65-11	5	32	533	65			11				
HD-32-104-15	8	32	533	104			15				
HD-32-130-18.5	10	32	533	130			18.5				
HD-32-195-30	15	32	533	195			30				
HD-32-234-37	18	32	533	234			37				
HD-32-286-45	22	32	533	286			45				

● 最小采用井径为 250mm。

续表

泵型号	级数	流量 Q		扬程 H (m)	转速 n (r/min)	效率 η (%)	电动机功率 (kW)	井径 (mm)	极数 (P)	频率 (Hz)	主要生产厂
		m^3/h	L/min								
HD-50-26-5.5	2	50	833	26	3000	72	5.5	200	2	50	川源股份有限公司
HD-50-52-11	4	50	833	52			11				
HD-50-78-18.5	6	50	833	78			18.5				
HD-50-104-25	8	50	833	104			25				
HD-50-130-30	10	50	833	130			30				
HD-50-156 37	12	50	833	156			37				
HD-50-195-45	15	50	833	195			45				
HD-80-11-4	1	80	1333	11			4				
HD-80-33-11	3	80	1333	33		73	11				
HD-80-55-18.5	5	80	1333	55			18.5				
HD-80-77-30	7	80	1333	77			30				
HD-80-99-37	9	80	1333	99			37				
HD-50-40-9.2	2	50	833	40	3000	72	9.2	250	2	50	
HD-50-80-18.5	4	50	833	80			18.5				
HD-50-120-25	6	50	833	120			25				
HD-50-160-37	8	50	833	160			37				
HD-50-200-45	10	50	833	200			45				
HD-50-240-55	12	50	833	240			55				
HD-50-320-75	16	50	833	320			75				
HD-80-40-15	2	80	1333	40		73	15				
HD-80-80-30	4	80	1333	80			30				
HD-80-120-45	6	80	1333	120			45				
HD-80-160-64	8	80	1333	160			64				
HD-80-200-75	10	80	1333	200			75				
HD-125-48-25	3	125	2083	48		74	25				
HD-125-80-45	5	125	2083	80			45				
HD-125-112-64	7	125	2083	112			64				
HD-125-144-90	9	125	2083	144			90				

续表

泵型号	级数	流量 Q		扬程 H (m)	转速 n (r/min)	效率 η (%)	电动机功率 (kW)	井径 (mm)	极数 (P)	频率 (Hz)	主要生产厂
		m^3/h	L/min								
HD-24-57 7.5	3	24	400	57	3600	66	7.5	200	2	60	川源股份有限公司
HD-24-77-9.2	4	24	400	77			9.2				
HD-24-95-11	5	24	400	95			11				
HD-24-115-13	6	24	400	115			13				
HD-24-154-18.5	8	24	400	154			18.5				
HD-24-172-22	9	24	400	172			22				
HD-24-210-25	11	24	400	210			25				
HD-24-248-30	13	24	400	248			30				
HD-24-281-37	15	24	400	281			37				
HD-24-345-45	18	24	400	345			45				
HD-24-384-45	20	24	400	384			45				
HD-38-56-11	3	38	633	56		68	11				
HD-38-93-18.5	5	38	633	93			18.5				
HD-38-112-22	6	38	633	112			22				
HD-38-148-30	8	38	633	148			30				
HD-38-185-37	10	38	633	185			37				
HD-60-37-11	2	60	1000	37		72	11				
HD-60-74-22	4	60	1000	74			22				
HD-60-111-30	6	60	1000	111			30				
HD-60-148-45	8	60	1000	148			45				
HD-60-185-45	10	60	1000	185			45				
HD-60-222-45	12	60	1000	222			45				
HD-95-16-7.5	1	95	1583	16		73	7.5				
HD-95-47-18.5	3	95	1583	47			18.5				
HD-95-78-37	5	95	1583	78			37				
HD-95-110-45	7	95	1583	110			45				
HD-60-57-15	2	60	1000	57	3600	72	15	250	2	60	
HD-60-114-30	4	60	1000	114			30				
HD-60-170-45	6	60	1000	170			45				
HD-60-228-64	8	60	1000	228			64				
HD-60-285-75	10	60	1000	285			75				
HD-60-342-90	12	60	1000	342			90				
HD-95-56-25	2	95	1583	56		73	25				
HD-95-112-45	4	95	1583	112			45				
HD-95-168-75	6	95	1583	168			75				
HD-95-224-90	8	95	1583	224			90				
HD-148-22-15	1	148	2467	22		74	15				
HD-148-66-45	3	148	2467	66			45				
HD-148-110-75	5	148	2467	110			75				
HD-148-154-90	7	148	2467	154			90				

五、外形及安装尺寸

HD 型深井泵的外形及安装尺寸见图 3-651 和表 3-274。

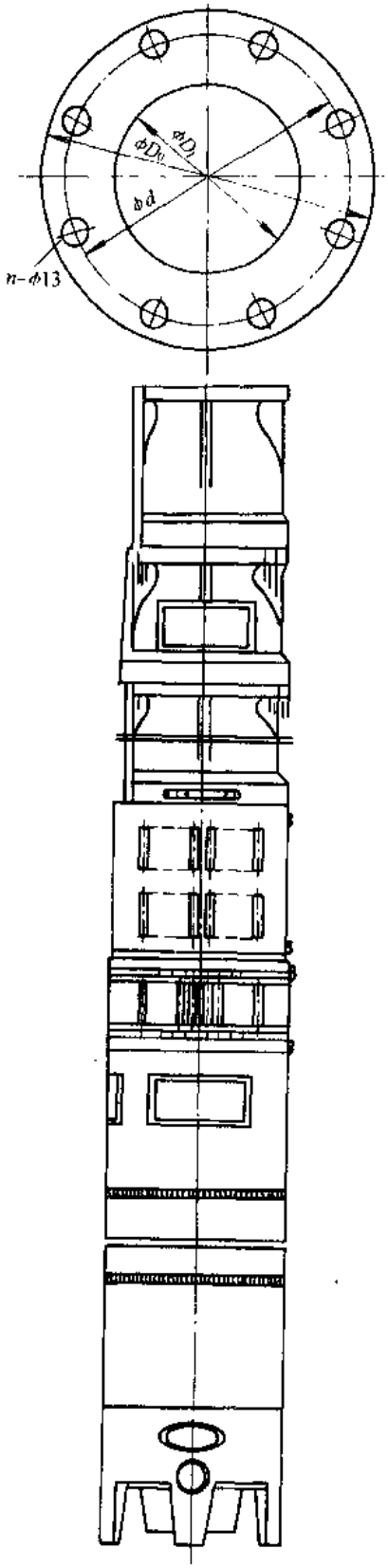

图 3-651　DH 型深井泵的外形及安装尺寸

HD 型深井泵的外形及安装尺寸　表 3-274

泵型号	转速功率 (r/min)	机组高度 (mm)	最大外径 (mm)	最小使用井径 (mm)	出口法兰尺寸 (mm) n-ϕ13-ϕd-ϕD_0-ϕD_1
HD-20-40-4	3000	1195	184	200	8-13-140-160-61
HD-20-81-7.5		1750	184	200	8-13-140-160-61
HD-20-108-11		2050	184	200	8-13-140-160-61
HD-20-121-13		2185	184	200	8-13-140-160-61
HD-20-148-15		2460	184	200	8-13-140-160-61
HD-20-175-18.5		2755	184	200	8-13-140-160-61
HD-20-202-22		3165	184	200	8-13-140-160-61
HD-20-243-25		3590	184	200	8-13-140-160-61
HD-20-270-30		3850	184	200	8-13-140-160-61
HD-32-39-5.5		1255	184	200	8-13-140-160-76.5
HD-32-65-11		1660	184	200	8-13-140-160-76.5
HD-32-104-15		2215	184	200	8-13-140-160-76.5
HD-32-130-18.5		2540	184	200	8-13-140-160-76.5
HD-32-195-30		3530	184	200	8-13-140-160-76.5
HD-32-234-37		4175	184	200	8-13-140-160-76.5
HD-32-286-45		4740	184	200	8-13-140-160-76.5
HD-50-26-5.5		1150	184	200	8-13-140-170-85.5
HD-50-52-11		1715	184	200	8-13-140-170-85.5
HD-50-78-18.5		2120	184	200	8-13-140-170-85.5
HD-50-104-25		2655	184	200	8-13-140-170-85.5
HD-50-130-30		3035	184	200	8-13-140-170-85.5
HD-50-156-37		3440	184	200	8-13-140-170-85.5
HD-50-195-45		4050	184	200	8-13-140-170-85.5
HD-80-11-4		985	184	200	8-13-145-170-115
HD-80-33-11		1400	184	200	8-13-145-170-115
HD-80-55-18.5		2005	184	200	8-13-145-170-115
HD-80-77-30		2640	184	200	8-13-145-170-115
HD-80-99-37		3065	184	200	8-13-145-170-115
HD-50-40-9.2		1225	233	250	6-13-155-180-85.5
HD-50-80-18.5		1865	233	250	6-13-155-180-85.5
HD-50-120-25		2223	233	250	6-13-155-180-85.5
HD-50-160-37		2618	233	250	6-13-155-180-85.5
HD-50-200-45		3003	233	250	6-13-155-180-85.5
HD-50-240-55		3398	233	250	6-13-155-180-85.5
HD-50-320-75		4353	233	250	6-13-155-180-85.5
HD-80-40-15		1310	233	250	6-13-155-180-115
HD-80-80-30		1968	233	250	6-13-155-180-115
HD-80-120-45		2403	233	250	6-13-155-180-115
HD-80-160-64		2973	233	250	6-13-155-180-115
HD-80-200-75		3453	233	250	6-13-155-180-115
HD-125-48-25		1616	233	250	6-13-180-203-126
HD-125-80-45		2324	233	250	6-13-180-203-126
HD-125-112-64		2932	233	250	6-13-180-203-126
HD-125-144-90		3470	233	250	6-13-180-203-126

续表

泵 型 号	转速 n (r/min)	机组高度 (mm)	最大外径 (mm)	最小使用井径 (mm)	出口法兰尺寸 (mm) n-$\phi 13$-ϕd-ϕD_o-ϕD_1
HD-24-57-7.5	3600	1230	184	200	8-13-140-160-61
HD-24-77-9.2		1555	184	200	8-13-140-160-61
HD-24-95-11		1690	184	200	8-13-140-160-61
HD-24-115-13		1825	184	200	8-13-140-160-61
HD-24-154-18.5		2155	184	200	8-13-140-160-61
HD-24-172-22		2445	184	200	8-13-140-160-61
HD-24-210-25		2750	184	200	8-13-140-160-61
HD-24-248-30		3070	184	200	8-13-140-160-61
HD-24-281-37		3415	184	200	8-13-140-160-61
HD-24-345-45		3935	184	200	8-13-140-160-61
HD-24-384-45		4215	184	200	8-13-140-160-61
HD-38-56-11		1330	184	200	8-13-140-160-76.5
HD-38-93-18.5		1765	184	200	8-13-140-160-76.5
HD-38-112-22		2170	184	200	8-13-140-160-76.5
HD-38-148-30		2585	184	200	8-13-140-160-76.5
HD-38-185-37		2960	184	200	8-13-140-160-76.5
HD-60-37-11		1225	184	200	8-13-140-170-85.5
HD-60-74-22		1990	184	200	8-13-140-170-85.5
HD-60-111-30		2435	184	200	8-13-140-170-85.5
HD-60-148-45		3000	184	200	8-13-140-170-85.5
HD-60-185-45		3300	184	200	8-13-140-170-85.5
HD-60-222-45		3600	184	200	8-13-140-170-85.5
HD-95-16-7.5		1020	184	200	8-13-140-170-115
HD-95-47-18.5		1505	184	200	8-13-140-170-115
HD-95-78-37		2425	184	200	8-13-145-165-115
HD-95-110-45		2905	184	200	8-13-145-165-115
HD-60-57-15		1290	233	250	6-13-155-180-85.5
HD-60-114-30		1938	233	250	6-13-155-180-85.5
HD-60-170-45		2363	233	250	6-13-155-180-85.5
HD-60-228-64		2923	233	250	6-13-155-180-85.5
HD-60-285-75		3393	233	250	6-13-155-180-85.5
HD-60-342-90		3833	233	250	6-13-155-180-85.5
HD-95-56-25		1403	233	250	6-13-155-180-115
HD-95-112-45		2073	233	250	6-13-155-180-115
HD-95-168-75		2793	233	250	6-13-155-180-115
HD-95-224-90		3243	233	250	6-13-155-180-115
HD-148-22-15		1155	233	250	6-13-180-203-126
HD-148-66-45		1756	233	250	6-13-180-203-126
HD-148-110-75		2714	233	250	6-13-180-203-126
HD-148-154-90		3204	233	250	6-13-180-203-126

六、成套供应范围

HD 型深井泵成套供应范围见表 3-275。

HD 型深井泵成套供应范围　　表 3-275

项　目	名　称	数　量	备　注
主机	泵 电动机	1 1	
附　件			
工　具			

3.4.2　JC、JC_k 型深井泵

一、适用范围

JC、JC_k 型深井泵供提升不含任何油类、含砂量不大于 0.01%（重量比）、pH 值为 6.5~8.5、硫化氢含量不大于 1.5mg/L 的清水。适用于以地下水作为水源的城镇、工矿企业给水及农田排灌。

二、型号意义说明

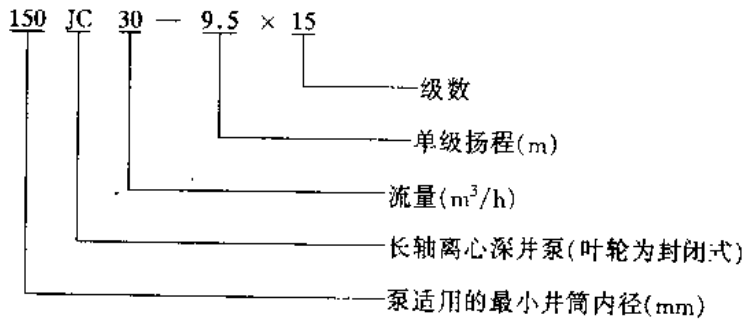

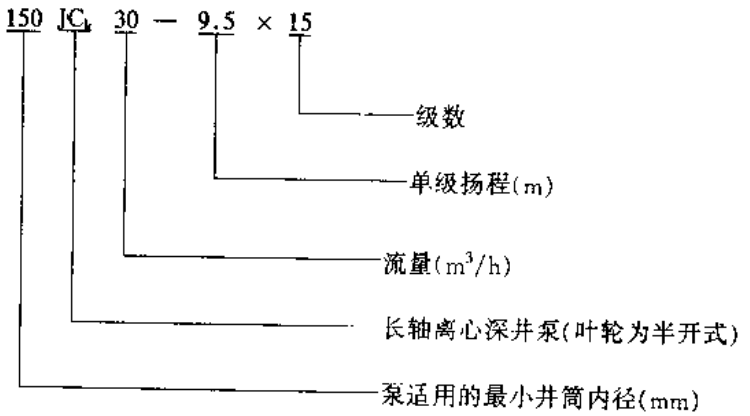

三、结构

JC、JC_k 型深井泵由电动机、泵座、扬水管部件、工作部件、滤水器等组成。

四、性能

JC、JC_k 型深井泵性能见表 3-276。

JC、JC_k 型长轴深井泵性能 表 3-276

型号	级数	流量 Q (m^3/h)	扬程 H (m)	安装扬水管最多根数 l	转速 n (r/min)	轴功率 (kW)	电动机功率 (kW)	水泵效率 η (%)	泵体最大外径 (mm)	JC 型转子参考提升量 (mm)	泵总重量 (kg)	主要生产厂
100 JC/JC_k 10-3.8	10	10	38	15	2940	1.72	5.5	60	92	3.5	550	上海深井机械厂
	13		49.4	18		2.24	5.5			3.6	660	
	18		68.4	24		3.10	5.5			4	950	
	23		87.4	30		3.96	5.5			4.5	1135	
	28		106.4	36		4.82	7.5			6	1360	
150 JC/JC_k 18-10.5	4	18	42	16	2940	3.17	11	65	142	4	910	
	6		63	22		4.75	11			4	1220	
	8		84	29		6.33	11			5	1530	
	10		105	36		7.92	11			7	2000	
	12		126	42		9.50	15			9	2405	
	14		147	49		11.08	15			10	2720	
	15		157.5	52		11.87	15			11	3000	
50 JC/JC_k 30-9.5	6	30	57	21	2940	6.84	11	68	142	4	1150	
	7		66.5	24		7.98	11			4	1315	
	8		76	28		9.13	11			4.5	1480	
	9		85.5	30		10.27	15			5	1650	
	10		95	33		11.41	15			6	1855	
	11		104.5	36		12.55	18.5			7	2060	
	12		114	39		13.69	18.5			8	2260	
	15		142.5	48		17.12	22			10	2800	
150 JC/JC_k 50-8.5	5	50	42.5	16	2940	8.20	11	70.5	142	4	900	
	6		51	19		9.85	15			4	1085	
	7		59.5	21		11.49	15			4	1270	
	8		68	24		13.13	18.5			4.5	1460	
	9		76.5	27		14.77	18.5			5	1650	
	10		85	30		16.41	22			5.5	1775	
	11		93.5	32		18.08	22			6	1900	
200 JC/JC_k 80-16	2	80	32	13	2940	9.48	11	73.5	182	4	1080	
	3		48	18		14.22	18.5			5	1500	
	4		64	23		18.97	22			5	1910	
	5		80	28		23.71	30			6	2410	
	6		96	33		28.45	37			7	2850	
250 JC/JC_k 130-8	4	130	32	13	1460	15.10	18.5	75	232	3	1700	
	6		48	18		22.65	30			4	2350	
	8		64	23		30.21	37			5	2980	
	10		80	28		37.76	45			6	3600	
300 JC/JC_k 210-10.5	5	210	52.5	19	1460	39.25	55	76.5	285	5	3400	
	7		73.5	26		54.95	75			6	4500	
	9		94.5	33		70.65	90			8	5600	

五、外形及安装尺寸

JC、JC_k 型深井泵外形及安装尺寸见图 3-652 和表 3-277。

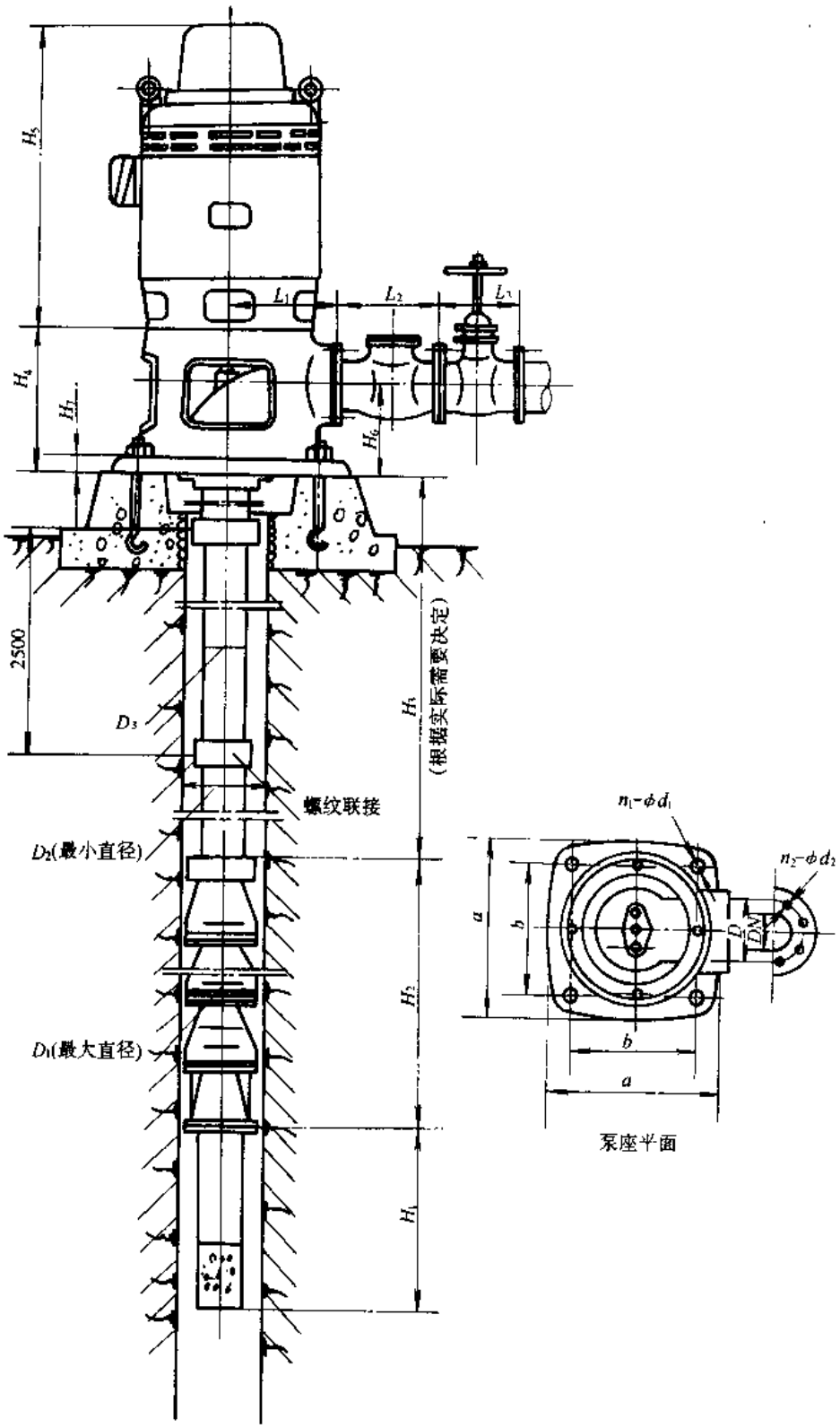

图 3-652　JC、JC_k 型深井泵外形及安装尺寸

JC、JC_k 型深井泵外形及安装尺寸 表 3-277

泵型号	级数	H_1	H_2	H_4	H_5（最大尺寸）	H_6	H_7	D_1（最小尺寸）	D_2（最小尺寸）	D_3	DN	D	L_1	a	b	n_1-ϕd_1	n_2-ϕd_2
100JC10-3.8	10	600	1195	270	625	140	35	92	100	76	80	160	160	400	320	4-24	8-M16
	13		1495														
	18		1995														
	23		2495														
	28		2995														
150 JC/JC_k 18-10.5	4	1000	784	270	850	140	40	142	150	114	80	160	230	450	360	4-24	8-M16
	6		1004														
	8		1224														
	10		1444														
	12		1664														
	14		1884														
	15		1994														
150 JC/JC_k 30-9.5	6	1000	1170	270	850	140	40	142	150	114	80	160	230	450	360	4-24	8-M16
	7		1305														
	8		1445														
	9		1575														
	10		1710														
	11		2105		885												
	12		2240														
	15		2645														
150 JC/JC_k 50-8.5	5	1000	916	270	850	140	40	142	150	114	80	160	230	450	360	4-24	8-M16
	6		1056														
	7		1196														
	8		1336		885												
	9		1476														
	10		1616														
	11		1756														
200 JC/JC_k 80-16	2	1000	844	340	850	180	40	182	200	159	125	210	215	550	450	4-24	8-M16
	3		1046		885												
	4		1248														
	5		1450		995		50						270	600			
	8		1652														
250 JC/JC_k 130-8	4	1000	1325	340	885	180	50	232	250	194	125	210	270	600	450	4-24	8-M16
	6		1765		995												
	8		2205														
	10		2645														
300 JC/JC_k 210-10.5	5	1000	1820	450	1175	215	65	285	300	219	200	295	330	640	500	4-24	8-M20
	7		2320														
	9		2820														

注：1. 尺寸 H_1、H_2 与实际泵可能有差异，只供参考。

2. 同规格的泵，JC_k 型泵的 H_2 比 JC 型泵的 H_2 略短一些。

六、成套供应范围

JC、JC_k 型深井泵成套供应范围见表 3-278。

JC、JC_k 型深井泵成套供应范围　　表 3-278

项　目	名　称	数　量	备　注
主　机	泵 电动机	1 1	
附　件	原座部件 工作部件 底阀部件 扬水管组装 短扬水管组装甲 短扬水管组装乙		
工　具	装卸泵专用工具及备件		按合同规定供给

3.4.3　RJC 型深井泵

一、适用范围

RJC 型深井泵供输送清水或物理、化学性质类似于水的液体。适用于城镇、农村、工矿企业给水排水。

二、型号意义说明

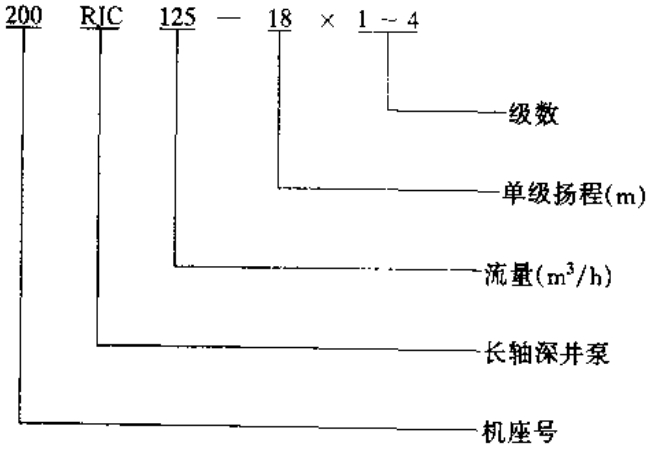

三、结构

RJC 型深井泵由电动机、泵座、扬水管部件、工作部件、滤水器等构成。采用先进的玻璃涂覆新工艺，使过流部件的表面光洁、耐腐蚀。叶轮轴、电动机轴均采用铜轴承支承。装有甩砂装置，砂粒不会进入工作部件的下壳轴承，延长了轴承的使用寿命。

四、性能

RJC 型深井泵性能见表 3-279。

五、外形及安装尺寸

RJC 型深井泵的外形及安装尺寸见图 3-653 和表 3-280。

RJC 型深井泵性能 表 3-279

泵型号	级数	流量 Q (m^3/h)	扬程 H (m)	叶轮轴总串量 (mm)	转速 n (r/min)	配带功率 (kW)	效率 (%)	重量 (kg)	主要生产厂
100RJC3-4.5	10	3	45	10	2940	3 (5.5)	46	610	南京蓝深制泵集团股份有限公司（南京深井泵厂）
	13		58.5					720	
	18		81					930	
	23		103.5					1130	
	26		117					1350	
	28		126					1500	
100RJC5-4.8	10	5	48	10	2940	3 (5.5)	54	640	
	13		62.4					750	
	18		86.4					960	
	23		110.4			5.5		1190	
	26		124.8					1410	
	28		134.4					1560	
100RJC10-4	10	10	40	8	2940	3 (5.5)	62	580	
	13		52					685	
	18		72			5.5		860	
	23		92					1065	
	26		104					1175	
150RJC10-9	12	10	108	12	2940	7.5	62	1570	
	16		144			11		2090	
	20		180					2525	
150RJC20-11	5	20	55	12	2940	5.5	67	1050	
	7		77			7.5		1270	
	9		99			11		1770	
	12		132			15		2170	
	13		143					2280	
150RJC30-12.5	6	30	75	8	2940	11	70	1400	
	8		100			15		1890	
	10		125			18.5		2400	
	12		150			22		2920	
150RJC40-13.5	4	40	54	8	2940	11	72	1050	
	6		81			15		1290	
	8		108			18.5		1640	
	10		135			30		2100	
150RJC45-13.5	4	45	54	8	2940	11	72	1050	
	5		67.5			15		1170	
	6		81			18.5		1290	
	8		108			22		1640	
	9		121			30		1800	

续表

泵型号	级数	流量 Q (m³/h)	扬程 H (m)	叶轮轴总串量 (mm)	转速 n (r/min)	配带功率 (kW)	效率 (%)	重量 (kg)	主要生产厂
200RJC60-21	2	60	42	14	2940	11	75	1840	南京蓝深制泵集团股份有限公司（南京深井泵厂）
	3		63			18.5		2222	
	4		84			22		2659	
	5		105			30		3046	
	6		126			37		3916	
200RJC90-20	2	90	40	10	2940	15	76	1645	
	3		60			22		2085	
	4		80			30		2525	
	5		100			37		2975	
200RJC125-18	3	125	54	10	2940	30	76	1700	
	4		72			37		2400	
250RJC130-8.5	4	130	34	10	1460	18.5	77	1600	
	6		51			30		2200	
	8		68			37		2800	
	10		85			45		3400	
	12		102			55		4200	
300RJC185-12	2	185	24	14	1460	18.5	77.5	1470	
	3		36			30		2050	
	4		48			37		2840	
	5		60			45		3610	
	6		72			55		4120	
	7		84			75		4770	
	8		96			75		5520	
	9		108			90		6270	
	10		120			90		7020	
300RJC220-13.5	2	220	27	14	1460	22	79	1470	
	3		40.5			37		2050	
	4		54			45		2840	
	5		67.5			55		3610	
	6		81			75		4130	
	7		94.5			90		4795	
	8		108			90		5315	
350RJC340-17.5	1	340	17.5	12	1460	30	79	1400	
	2		35			55		2262	
	3		52.5			75		2810	
	4		70			90		3507	
	5		87.5			110		4332	
	6		105			132		5235	
350RJC400-18	1	400	18	12	1460	37	79	1400	
	2		36			75		2262	
	3		54			90		2930	
	4		72			110		3507	
	5		90			132		4452	

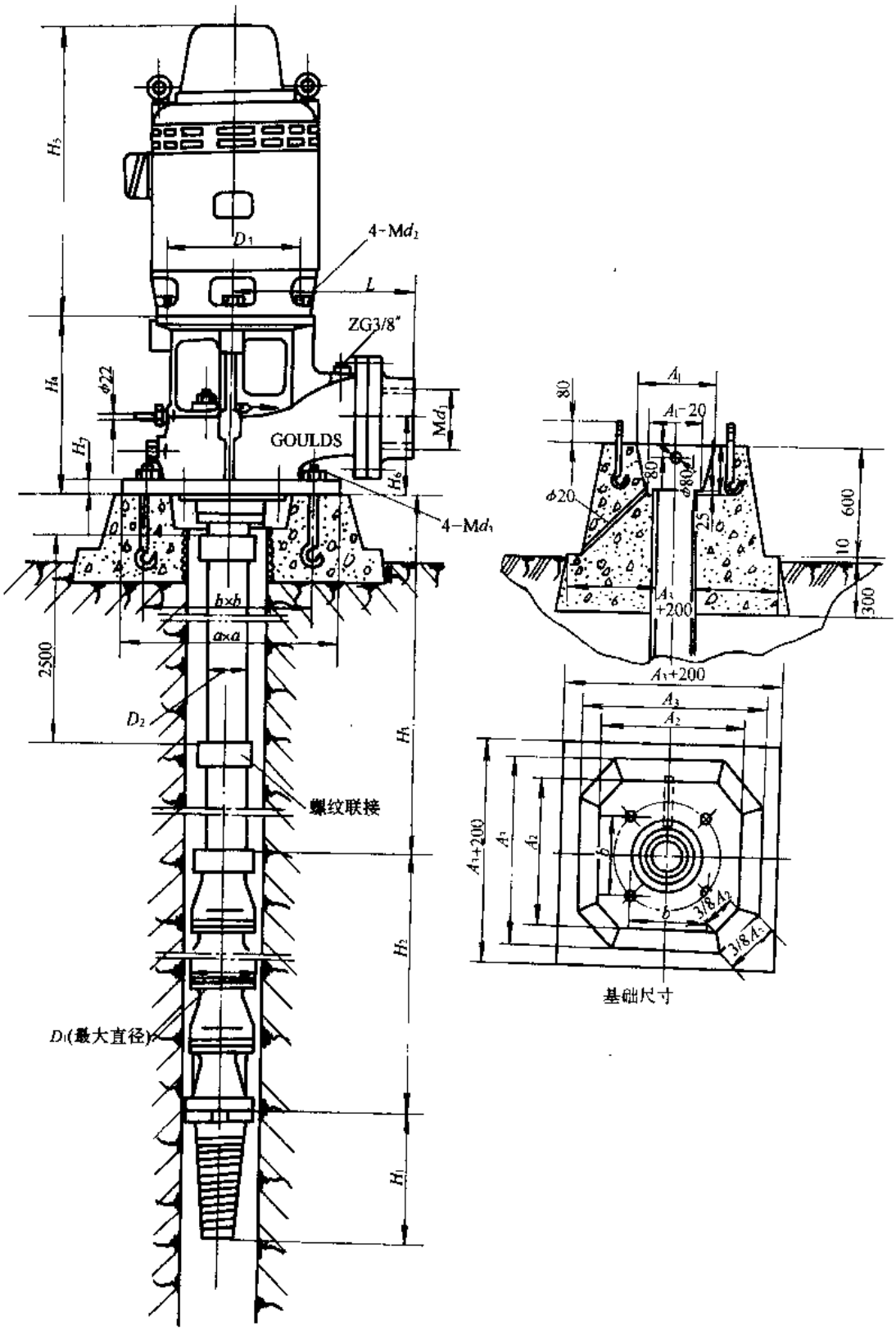

图 3-653 RJC 型深井泵的外形及安装尺寸

注：尺寸 H_1、H_2、H_3 等仅供参考；A_1～A_3 可根据地基情况进行调整。

RJC 型深井泵的外形及安装尺寸（mm） 表 3-280

泵型号	级数	H_1	H_2	H_3	H_4	H_5	H_6	H_7	D_1（最大直径）	D_2	D_3	L	a	b	Md_1	Md_2	Md_3	基础尺寸 A_1	基础尺寸 A_2	基础尺寸 A_3
100RJC3-4.5	10	310	1205	25880	343	573	127	14	92	76	232	296	355	251	M75.5×2	M10×40	M16×300	260	610	710
	13		1490	35880																
	18		1965	48380																
	23		2440	60880																
	26		2725	70880																
	28		2915	75880																
100RJC5-4.8	10	301	1205	28380	343	573	127	14	92	76	232	296	355	251	M75.5×2	M10×4	M16×300	260	610	710
	13		1490	38380																
	18		1965	50880																
	23		2440	65880																
	26		2725	75880																
	28		2915	80885																
100RJC10-4	10	301	1205	23414	343	573	127	14	92	76	232	296	355	251	M75.5×2	M10×40	M16×300	260	610	710
	13		1490	30914																
	18		1965	43414																
	23		2440	55914																
	26		2725	63414																
150RJC10-9	12	306	1705	65906	343	573	127	14	150	89	232	296	355	251	M88×2	M10×40	M16×300	260	610	710
	16		2145	85899	394	807	171.5	25.4			267	420	508	382		M12×35		380	760	860
	20		2585	108399																
150RJC20-11	5	306	872	33392	343	573	127	14	150	89	232	296	355	251	M88×2	M10×40	M16×300	260	610	710
	7		1132	45885																
	9		1392	58385	394	807	171.5	25.4			267	420	508	382		M12×35		380	760	860
	12		1782	78385																
	13		1912	85885																
150RJC30-12.5	6	331	1002	45885	394	807	171.5	25.4	150	114	267	405	508	382	M113.5×2	M12×35	M16×300	380	760	860
	8		1262	60885																
	10		1522	75885		850														
	12		1782	90885																

续表

泵型号	级数	H_1	H_2	H_3	H_4	H_5	H_6	H_7	D_1（最大直径）	D_2	D_3	L	a	b	Md_1	Md_2	Md_3	基础尺寸 A_1	基础尺寸 A_2	基础尺寸 A_3
150RJC40-13.5	4	331	742	33385	394	807	171.5	25.4	150	114	267	405	508	382	M113.5×2	M12×35	M16×300	380	760	860
	6		1002	48385																
	8		1262	65885		850														
	10		1522	80885												M16×40				
150RJC45-13.5	4	331	742	33385	394	807	171.5	25.4	150	114	267	405	508	382	M113.5×2	M12×35	M16×300	380	760	860
	5		872	40885																
	6		1002	48385		850														
	8		1262	65885																
	9		1392	73385		955										M16×40				
200RJC60 21	2	426	599	30885	394	807	171.5	25.4	190	159	267	375	508	382	M158.5×2	M12×35	M16×300	380	760	860
	3		764	45885		850														
	4		929	60885																
	5		1094	75885	454	955					370					M16×40				
	6		1259	93385																
200RJC90-20	2	426	599	23385	394	807	171.5	25.4	190	159	267	375	508	382	M158.5×2	M12×35	M16×300	380	760	860
	3		764	35885		850														
	4		929	48385	454	955					370					M16×40				
	5		1094	60885																
200RJC125-18	3	426	764	33385	454	955	171.5	25.4	190	159	370	375	508	382	M158.5×2	M16×40	M16×300	380	760	860
	4		929	43385																
250RJC130-8.5	4	426	1290	20880	454	850	171.5	25.4	242	194	370	390	508	382	M192×2	M16×45	M16×300	380	760	860
	6		1730	30880		955														
	8		2170	40880																
	10		2610	50880																
	12		3050	60880	565						440	415								

续表

泵型号	级数	H_1	H_2	H_3	H_4	H_5	H_6	H_7	D_1（最大直径）	D_2	D_3	L	a	b	Md_1	Md_2	Md_3	基础尺寸 A_1	基础尺寸 A_2	基础尺寸 A_3
300RJC185-12	2	540	850	13394	454	850	171.5	25.4	295	194	370	390	508	382	M192×2	M16×45	M16×300	380	760	860
	3		1094	20894		955														
	4		1338	28394																
	5		1582	35894																
	6		1826	43394	565	1084	190.5	38			440	415								
	7		2070	50894																
	8		2314	58394																
	9		2558	65894																
	10		2802	70894																
300RJC220-13.5	2	540	850	15894	454	850	171.5	25.4	295	194	370	390	508	382	M192×2	M16×45	M16×300	380	760	860
	3		1094	23394		955														
	4		1338	33394																
	5		1582	40894	565	1084	190.5	38			440	415								
	6		1826	48394																
	7		2070	55894																
	8		2314	65894																
350RJC340-17.5	1	510	559	9460	470	936	255	40	346	219	370	355	560	408	无出水法兰 泵座出水法兰 外径：ϕ395 联接螺孔： 12-M20 中心距： ϕ350 内径：ϕ257 法兰边厚： 28	M20×55	M16×300	500	1000	1140
	2		851	21460		1049					440									
	3		1143	30460																
	4		1435	42460																
	5		1727	51460		1140					480									
	6		2019	63460																
350RJC400-18	1	510	559	9460	470	936	255	40	346	219	480	355	560	408		M20×55	M16×300	500	1000	1140
	2		851	21460		1049														
	3		1143	30460																
	4		1435	42460		1140														
	5		1727	51460																

注：尺寸 H_1、H_2、H_3、H_5 等仅供参考；A_1～A_4 可根据地基情况进行调整。

六、成套供应范围

RJC 型深井泵成套供应范围见表 3-281。

RJC 型深井泵成套供应范围 表 3-281

项 目	名 称	数 量	备 注
主 机	泵 电动机	1 1	
附 件			备件及易损件由用户在合同中指明定购
工 具	夹板、支架扳手等		合同定购

3.4.4 JSP 型射流式深井泵

一、适用范围

JSP 型射流式深井泵供输送清水或物理化学性质类似清水的液体。适用于高层建筑、工矿企业、农牧场、建筑工地和农村给水 。

二、型号意义说明

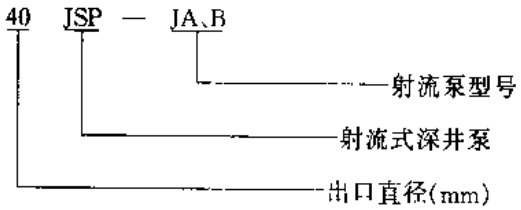

三、结构

JSP 型射流式深井泵井下无转动部件，由井上立式多级泵和井下射流泵两部分组成。

四、性能

JSP 型射流式深井泵性能曲线见图 3-654、655 和表 3-282。

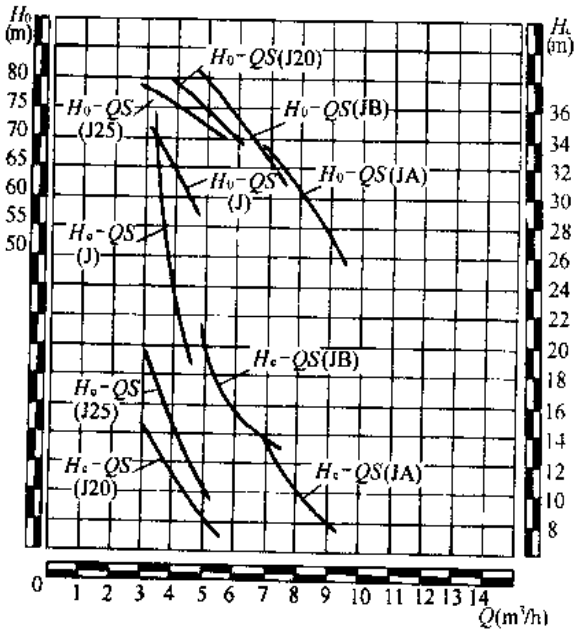

图 3-654 40JSP 型泵性能曲线

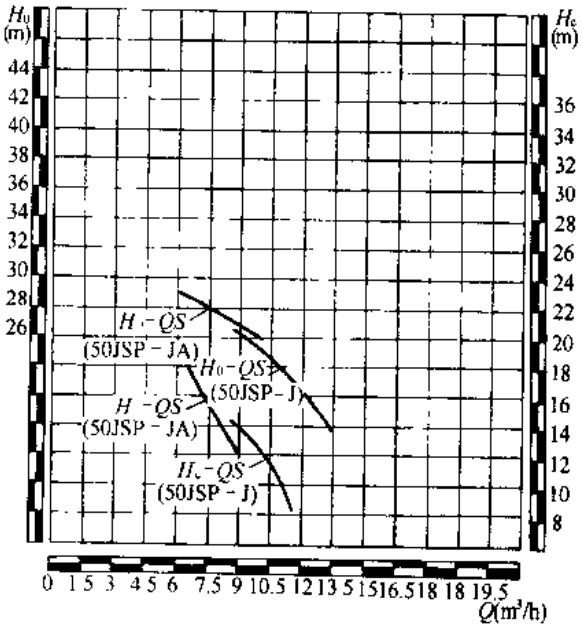

图 3-655 50JSP 型泵性能曲线

JSP 型射流式深井泵性能　　表 3-282

泵型号	流量 (m^3/h)	扬程 (m)	转速 (r/min)	配用功率 (kW)	吸上高度 (m)	口径 (mm) 进水	回水	出水	适用机井直径 (mm)	射流泵淹深 (m)	总重量 (kg)	主要生产厂
40JSP-J	3.5 3.8 4.8	105 93 80	2900	4	35 28 20	50	40	40	150	4		广州市第一水泵厂
40JSP-JA	7.3 7.9 9.4	79 74 60	2900	5.5	13 11 8	50	40	40	150	4		
40JSP-JB	5.0 5.6 7.0	98 91 80	2900	5.5	20 17 14	50	40	40	150	4		
40JSP-J20	3.5 4.4 5.4	95 98 80	2900	4	14 11 8	40	20	40	100	4		
40JSP-J25	3.3 4.3 5.3	98 88 81	2900	4	19 14 10	40	25	40	125	4		
50JSP-J	6.8 8.0 9.4	45.2 42.3 40.5	2950	3	17 15 13	65	50	50	200	3		
50JSP-JA	9.2 10.6 13.5	39.5 36 34	2950	3	13.5 12 9	65	50	50	200	3		

五、外形及安装尺寸

JSP 型射流式深井泵的外形及安装尺寸见图 3-656 和表 3-283。

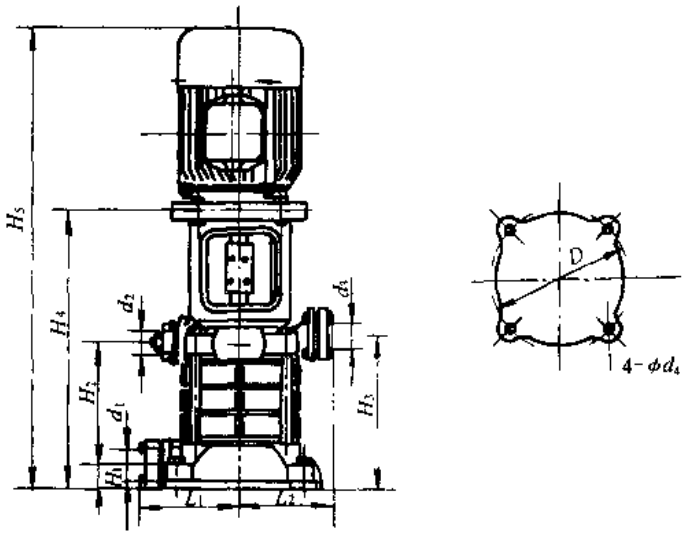

图 3-656　JSP 型射流式深井泵的外形及安装尺寸

JSP 型射流式深井泵的外形及安装尺寸（mm） 表 3-283

泵 型 号	L_1	L_2	H_1	H_2	H_3	H_4	H_5	d_1	d_2	d_3	ϕd_4	D
40JSP-J	170	170	50	240	290	520	920	50	40	40	18	330
40JSP-JA	170	170	50	240	290	520	920	50	40	40	18	330
40JSP-JB	170	170	50	240	290	520	920	50	40	40	18	330
40JSP-J20	170	170	50	240	290	520	920	40	20	40	18	330
JSP-J25	170	170	50	240	290	520	920	40	25	40	18	330
50JSP-J	156	185	62	270	332	554	960	65	50	50	15	346
50JSP-JA	156	185	62	270	332	554	960	65	50	50	15	346

六、成套供应范围

JSP 型射流式深井泵成套供应范围见表 3-284。

JSP 型射流式深井泵成套供应范围 表 3-284

项 目	名 称	数 量	备 注
主机	泵 电动机	1 1	
附 件	管夹	1	
工 具			

3.4.5 QG、QGW 型潜水供水泵

一、适用范围

QG、QGW 型潜水供水泵供输送物理化学性质类似于水的液体，液体温度不超过 40℃。适用于城镇、工矿、电站给水排水及农田排涝、灌溉等。

二、型号意义说明

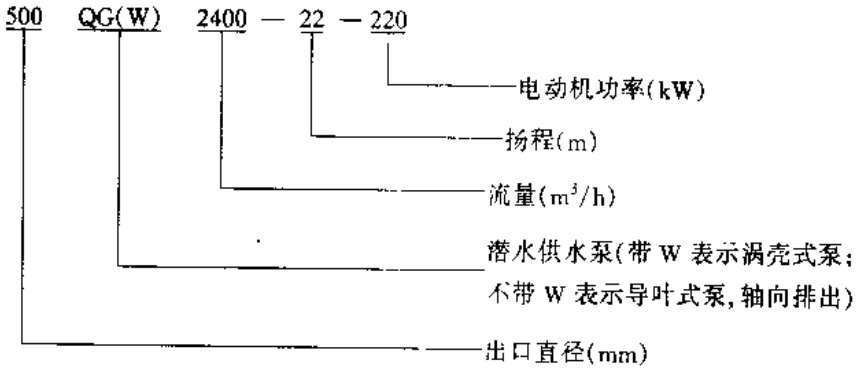

三、结构

QG、QGW 型潜水供水泵由电动机与泵两部分组成，二者通过油隔离室及机械密封组件隔开。整个水泵长度短、结构紧凑，并设置了各种保护装置。

四、性能

QG、QGW 型潜水供水泵性能见图 3-657 和表 3-285。

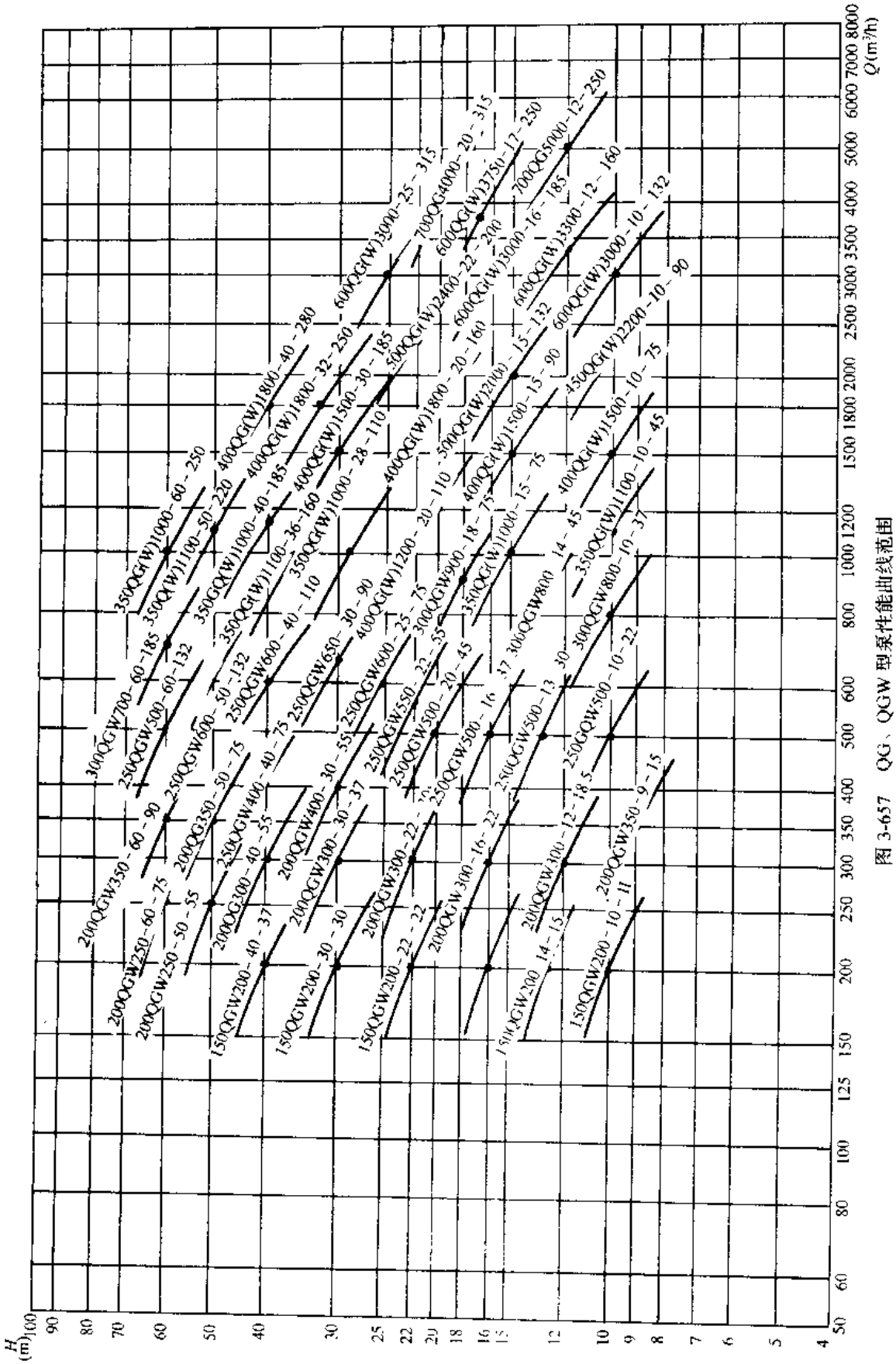

图 3-657 QG、QGW 型泵性能曲线范围

QG、QGW 型潜水供水泵性能 表 3-285

泵型号	出口直径 (mm)	流量 Q (m^3/h)	扬程 H (m)	转速 n (r/min)	功率 (kW) 轴功率	功率 (kW) 电动机功率	效率 (%)	重量 (kg)	主要生产厂
350QG1100-10-45	350	1100	10	980	34.38	45	87.1	1200	亚太泵业集团公司
350QG1000-15-75	350	1000	15	980	48.04	75	85.0	1750	
400QG1500-10-75	400	1500	10	980	47.26	75	86.4	1750	
400QG1500-15-90	400	1500	15	980	72.40	90	84.6	2000	
450QG2200-10-90	450	2200	10	980	68.21	90	87.8	2000	
350QG1000-28-110	350	1000	28	980	88.42	110	86.2	2200	
400QG1200-20-110	400	1200	20	980	75.79	110	86.2	2200	
500QG2000-15-132	500	2000	15	740	94.96	132	86.0	2520	
600QG3000-10-132	600	3000	10	740	92.98	132	88.5	2520	
350QG1000-36-160	350	1000	36	980	113.82	160	86.1	2880	
400QG1800-20-160	400	1800	20	980	111.62	160	87.8	2880	
600QG3300-12-160	600	3300	12	740	121.67	160	88.6	2880	
350QG1100-40-185	350	1100	40	980	138.79	185	86.3	3420	
400QG1500-30-185	400	1500	30	980	140.64	185	87.1	3420	
600QG3000-16-185	600	3000	16	740	147.98	185	88.3	3420	
500QG2400-22-200	500	2400	22	980	167.72	200	85.7	3870	
350QG1100-50-220	350	1100	50	980	174.50	220	85.8	3870	
350QG1000-60-250	350	1000	60	980	194.68	250	83.9	4690	
400QG1800-32-250	400	1800	32	980	179.0	250	87.6	4690	
600QG3750-17-250	600	3750	17	740	194.99	250	89.0	4690	
700QG5000-12-250	700	5000	12	740	182.50	250	89.5	4690	
400QG1800-24-280	400	1800	40	980	224.0	280	87.5	5250	
600QG3000-25-315	600	3000	25	740	231.48	315	88.2	5700	
700QG4000-20-315	700	4000	20	740	252.64	315	86.2	5700	
150QGW200-10-11	150	200	10	1450	6.68	11	81.5	260	
150QGW200-14-15	150	200	14	1450	9.36	15	81.4	300	
200QGW350-9-15	200	350	9	1450	10.46	15	82.0	300	
200QGW300-12-18.5	200	300	12	1450	12.01	18.5	81.6	330	
150QGW200-22-22	150	200	22	1450	14.73	22	81.3	800	
200QGW300-16-22	200	300	16	1450	15.84	22	82.5	800	
250QGW500-10-22	250	500	10	980	16.36	22	83.2	800	
150QGW200-30-30	150	200	30	1450	20.44	30	79.9	800	
200QGW300-22-30	200	300	22	1450	21.83	30	82.3	800	
250QGW500-13-30	250	500	13	980	21.01	30	84.2	800	

续表

泵型号	出口直径 (mm)	流量 Q (m^3/h)	扬程 H (m)	转速 n (r/min)	功率 (kW)		效率 (%)	重量 (kg)	主要生产厂
					轴功率	电动机功率			
150QGW200-40-37	150	200	40	1450	28.06	37	77.6	1000	
200QGW300-30-37	200	300	30	1450	29.81	37	82.2	1000	
250QGW500-16-37	250	500	16	980	25.90	37	84.1	1000	
300QGW800-10-37	300	800	10	980	26.40	37	82.5	1000	
250QGW500-20-45	250	500	20	980	32.41	45	84.0	1200	
300QGW800-14-45	300	800	14	980	36.0	45	84.7	1200	
350QGW1100-10-45	350	1100	10	980	34.38	45	87.1	1200	
200QGW250-50-55	200	250	50	1450	43.57	55	78.1	1380	
200QGW300-40-55	200	300	40	1450	40.33	55	81.0	1380	
200QGW400-30-55	200	400	30	980	39.98	55	81.7	1380	
250QGW550-22-55	250	550	22	980	38.98	55	84.5	1380	
200QGW250-60-75	200	250	60	1450	53.73	75	76.0	1750	
200QGW350-50-75	200	350	50	1450	59.11	75	80.6	1750	
250QGW400-40-75	250	400	40	1450	52.41	75	83.1	1750	亚
250QGW600-25-75	250	600	25	980	48.04	75	84.6	1750	太
300QGW900-18-75	300	900	18	980	51.40	75	85.8	1750	泵
350QGW1000-15-75	350	1000	15	980	48.04	75	85.0	1750	业
400QGW1500-10-75	400	1500	10	980	47.26	75	86.4	1750	集
200QGW350-60-90	200	350	60	1450	72.18	90	79.2	2000	团
250QGW650-30-90	250	650	30	980	62.67	90	84.7	2000	公
400QGW1500-15-90	400	1500	15	980	72.40	90	84.6	2000	司
450QGW2200-10-90	450	2200	10	980	68.21	90	87.8	2000	
250QGW600-40-110	250	600	40	980	79.0	110	82.7	2200	
350QGW1000-28-110	350	1000	28	980	88.42	110	86.2	2200	
400QGW1200-20-110	400	1200	20	980	75.79	110	86.2	2200	
250QGW500-60-132	250	500	60	1450	98.51	132	82.9	2520	
250QGW600-50-132	250	600	50	980	101.20	132	80.7	2520	
500QGW2000-15-132	500	2000	15	740	94.96	132	86.0	2520	
600QGW3000-10-132	600	3000	10	740	92.98	132	88.5	2520	
350QGW1000-36-160	350	1000	36	980	113.82	160	86.1	2880	
400QGW1800-20-160	400	1800	20	980	111.62	160	87.8	2880	
600QGW3300-12-160	600	3300	12	740	121.67	160	88.6	2880	
300QGW700-60-185	300	700	60	980	141.85	185	80.6	3420	
350QGW1100-40 185	350	1100	40	980	138.79	185	86.3	3420	

续表

泵 型 号	出口直径 (mm)	流量 Q (m^3/h)	扬程 H (m)	转速 n (r/min)	功率 (kW)		效 率 (%)	重量 (kg)	主要生产厂
					轴功率	电动机功率			
400QGW1500-30-185	400	1500	30	980	140.64	185	87.1	3420	亚太泵业集团公司
600QGW3000-16-185	600	3000	16	740	147.98	185	88.3	3420	
500QGW2400-22-200	500	2400	22	980	167.72	200	85.7	3870	
350QGW1100-50-220	350	1100	50	980	174.50	220	85.8	3870	
350QGW1000-60-250	350	1000	60	980	194.68	250	83.9	4690	
400QGW1800-32-250	400	1800	32	980	179.0	250	87.6	4690	
600QGW3750-17-250	600	3750	17	740	194.99	250	89.0	4690	
400QGW1800-40-280	400	1800	40	980	224.0	280	87.5	5250	
600QGW3000-25-315	600	3000	25	740	231.48	315	88.2	5700	

五、外形及安装尺寸

QG 型潜水供水泵分为井筒式（A 型）安装和井筒式（B 型）安装两种。QGW 型潜水供水泵为固定式自动安装。

（1）QG 型潜水供水泵井筒式（A 型）的外形及安装尺寸见图 3-658 和表 3-286。

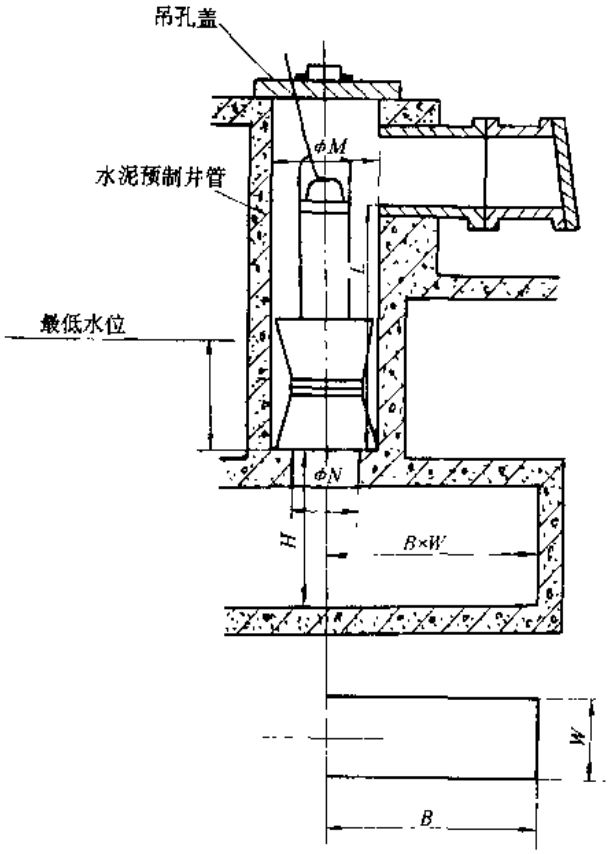

图 3-658 QG 型潜水供水泵井筒式（A 型）的外形及安装尺寸

注：尺寸 A 由用户根据使用条件确定。

QG 型潜水供水泵井筒式（A 型）的外形及安装尺寸　　**表 3-286**

泵　型　号	ϕM	ϕN	H	B	W	L
600QG3000-10-132	900	700	500	750	2000	1000
600QG3300-12-160	900	700	500	750	2000	1000
600QG3000-16-185	1000	700	500	750	2000	1000
500QG2400-22-200	900	700	450	650	1800	900
400QG1800-32-250	1000	600	400	550	1500	800
600QG3750-17-250	1000	750	500	750	2000	1000
700QG5000-12-250	1000	800	600	850	2300	1200
400QG1800-40-280	1100	700	400	550	1500	800
600QG3000-25-315	1150	700	500	750	2000	1000
700QG4000-20-315	1100	800	600	850	2300	1200

（2）QG 型潜水供水泵井筒式（B 型）的外形及安装尺寸见图 3-659 和表 3-287。

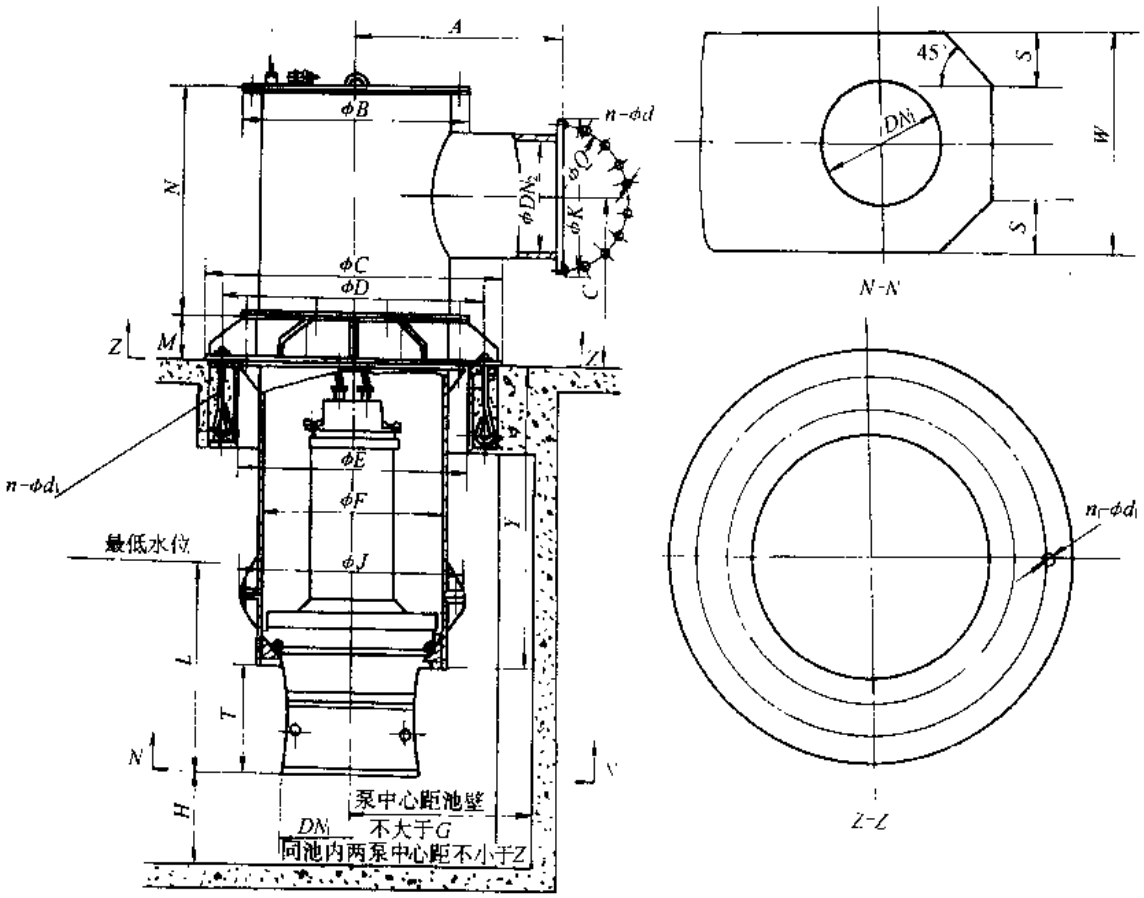

图 3-659　QG 型潜水供水泵井筒式（B 型）的外形及安装尺寸

（3）QGW 型潜水供水泵固定式自动安装的外形及尺寸见图 3-660 和表 3-288。

QG 型潜水供水泵井筒式（B 型）的外形及安装尺寸 表 3-287

泵型号	A	φB	φC	φD	φE	φF	G	H	φJ	φK	L	M	N	DN_1	DN_2	φQ	W	S	T	l	n-φd	n_1-φd_1	Z	C
350QG1100-10-45	750	755	1515	1215	815	600	550	300	755	490	700	200	900	430	350	445	1050	225	400	12-22	10-M30×500	1050	500	1200
350QG1000-15-75	750	860	1620	1320	920	700	550	300	860	490	700	200	900	430	350	445	1050	225	400	12-22	12-M30×500	1050	500	1750
400QG1500-10-75	750	810	1670	1370	970	650	550	350	810	540	800	200	900	530	400	495	1200	275	450	16-22	10-M30×500	1200	550	1750
400QG1500 15-90	750	860	1620	1320	920	700	550	350	860	540	800	200	900	530	400	495	1200	275	450	16-22	12-M30×500	1200	550	2000
450QG2200-10-90	750	860	1620	1320	920	700	550	350	860	595	850	200	900	570	450	550	1350	300	500	16-22	12-M30×500	1350	600	2000
350QG1000-28-110	750	1075	1950	1600	1155	900	700	300	1075	490	700	220	1100	430	350	445	1050	225	400	12-22	12-M36×600	1050	550	2200
400QG1200-20-110	750	975	1850	1500	1055	800	700	350	975	540	800	220	1100	530	400	495	1200	275	450	16-22	12-M36×600	1200	550	2200
500QG2000-15-132	900	1075	1950	1600	1155	900	700	400	1075	645	900	220	1100	620	500	600	1500	325	500	20-22	12-M36×600	1500	650	2520
600QG3000-10-132	900	975	1850	1500	1055	800	700	500	975	755	1000	220	1100	770	600	705	1800	400	600	20-26	12-M36×600	1800	750	2520
350QG1000-36-160	750	1075	1950	1600	1155	900	700	300	1075	490	700	220	1100	430	350	445	1050	225	400	12-22	12-M36×600	1050	500	2880
400QG1800-20-160	750	975	1850	1500	1055	800	700	350	975	540	800	220	1100	530	400	495	1200	275	450	16-22	12-M36×600	1200	550	2880
600QG3300-12-160	900	1075	1950	1600	1155	900	700	500	1075	755	1000	220	1100	770	600	705	1800	400	600	20-26	12-M36×600	1800	750	2880
350QG1100-40-185	750	1175	2100	1700	1275	1000	800	300	1175	490	700	250	1300	430	350	445	1050	225	400	12-22	14-M36×600	1050	500	3420
400QG1500-30-185	750	1075	1950	1600	1155	900	700	350	1075	540	800	220	1100	530	400	495	1200	275	450	16-22	12-M36×600	1200	550	3420
600QG3000-16-185	900	1175	2100	1700	1275	1000	800	500	1175	755	1000	250	1300	770	600	705	1800	400	600	20-26	12-M36×600	1800	750	3420
350QG1100-50-220	750	1305	2250	1850	1405	1100	800	300	1305	490	700	250	1300	430	350	445	1050	225	400	12-22	14-M36×600	1050	500	3870
350QG1000-60-250	750	1305	2250	1850	1405	1100	800	300	1305	490	700	250	1300	430	350	445	1050	225	400	12-22	14-M36×600	1050	500	4690

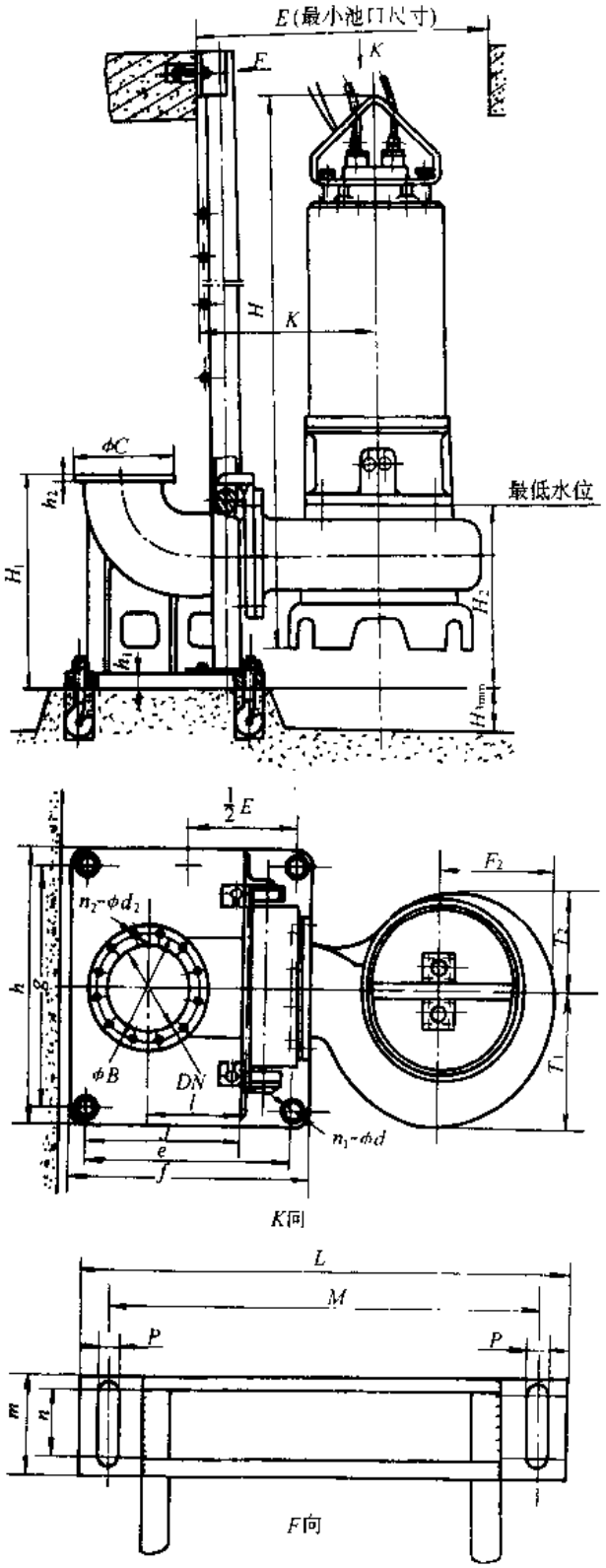

图 3-660　QGW 型潜水供水泵固定式自动安装的外形及安装尺寸

QGW 型潜水供水泵固定式自动安装的外形及安装尺寸 表 3-288

泵型号	DN	φB	φC	e	f	g	h	H_1	h_1	h_2	n_1-φd_1	L	M	m	n	P	K	H	l	T_1	T_2	F	H_{3min}	H_2	J	E	n_2-φd_2
150QGW200-10-11	150	225	265	480	560	520	600	525	35	25	4-33	640	560	100	60	22	370	1000	213	220	200	210	400	365	365	1150×850	8-17.5
150QGW200-14-15	150	225	265	480	560	520	600	525	35	25	4-33	640	560	100	60	22	460	1100	213	220	200	210	400	365	365	1150×850	8-17.5
200QGW350-9-15	200	280	320	560	640	550	640	615	30	25	4-33	700	605	100	60	22	460	1100	274	220	180	200	400	454	454	1150×900	8-17.5
200QGW300-12-18.5	200	280	320	560	640	550	640	615	30	25	4-33	700	605	100	60	22	440	1100	274	210	170	190	400	454	454	1150×900	8-17.5
150QGW200-22-22	150	225	265	480	560	520	600	525	35	25	4-33	640	560	100	60	22	595	1200	213	348	274	311	400	365	365	1150×850	8-17.5
200QGW300-16-22	200	280	320	560	640	550	640	615	30	25	4-33	700	605	100	60	22	600	1200	274	320	280	295	400	454	454	1150×900	8-17.5
250QGW500-10-22	250	335	375	650	750	700	800	720	42	27	4-40	798	710	150	90	27	620	1200	303	325	280	290	400	620	488	1150×900	12-17.5
150QGW200-30-30	150	225	265	480	560	520	600	525	35	25	4-33	640	560	100	60	22	600	1250	213	320	280	295	400	365	365	1150×850	8-17.5
200QGW300-22-30	200	280	320	560	640	550	640	615	30	25	4-33	700	605	100	60	22	600	1250	274	315	275	300	400	454	454	1150×900	8-17.5
250QGW500-13-30	250	335	375	650	750	700	800	720	42	27	4-40	798	710	150	90	27	600	1250	303	315	280	295	400	620	488	1150×900	12-17.5
150QGW200-40-37	150	225	265	480	560	520	600	525	35	25	4-33	640	560	100	60	22	750	1840	213	350	330	340	400	365	365	1300×900	8-17.5
200QGW300-30-37	200	280	320	560	640	550	640	615	30	25	4-33	700	605	100	60	22	750	1840	274	340	320	330	400	454	454	1300×850	8-17.5
250QGW500-16-17	250	335	375	650	750	700	800	720	42	27	4-40	798	710	150	90	27	750	1860	303	340	320	330	400	620	488	1300×850	12-17.5
300QGW800-10-37	300	395	440	770	870	780	880	765	45	30	4-40	888	800	150	90	27	750	1880	383	350	330	340	500	660	633	1300×900	12-22
250QGW500-20-45	250	335	375	650	750	700	800	720	42	27	4-40	798	710	150	90	27	780	1920	303	420	340	380	400	620	488	1350×1000	12-17.5
300QGW800-14-45	300	395	440	770	870	780	880	765	45	30	4-40	888	800	150	90	27	780	1920	383	420	340	380	500	660	633	1350×1000	12-22
350QGW1100-10-45	350	445	490	770	870	780	880	765	45	30	4-40	888	800	150	90	27	800	1950	383	400	370	385	600	700	633	1350×1000	12-22
200QGW250-50-55	200	280	320	560	640	550	640	615	30	25	4-33	700	605	100	60	22	800	2000	274	540	500	520	400	454	454	1400×1200	8-17.5
200QGW300-40-55	200	280	320	560	640	550	640	615	30	25	4-33	700	605	100	60	22	780	2000	274	520	410	470	400	454	454	1400×1200	8-17.5
200QGW400-30-55	200	280	320	560	640	550	640	615	30	25	4-33	700	605	100	60	22	760	2050	274	500	410	460	400	454	454	1400×1200	8-17.5
250QGW550-22-55	250	335	375	650	750	700	800	720	42	27	4-40	798	710	150	90	27	750	2050	303	490	410	450	400	620	488	1400×1200	12-17.5
200QGW250-60-75	200	280	320	560	640	550	640	615	30	25	4-33	700	605	100	60	22	750	1850	274	490	430	460	400	454	454	1400×1200	8-17.5
200QGW350-50-75	200	280	320	560	640	550	640	615	30	25	4-33	700	605	100	60	22	800	2000	274	490	435	470	400	454	454	1400×1200	8-17.5
250QGW400-40-75	250	335	375	650	750	700	800	720	42	27	4-40	798	710	150	90	27	800	2000	303	495	450	475	400	620	488	1400×1200	12-17.5
250QGW600-25-75	250	335	375	650	750	700	800	720	42	27	4-40	798	710	150	90	27	800	2103	303	517	407	465	400	620	488	1400×1200	12-17.5

注：①在选型时，应注明泵的型号、安装方式、池深、泵控制保护方式，以便提供最佳的系统。

②如用户有特别需要，厂方可提供特种材料的泵。

六、成套供应范围

QG、QGW 型潜水供水泵成套供应范围见表 3-289。

QG、QGW 型潜水供水泵成套供应范围　　表 3-289

项　目	名　称	数　量	备　注
主机	泵 潜水电动机	1 1	
附　件	出水活门 易损件（机械密封）	1 5 套	
工　具	拆装工具	1 套	

3.4.6　QJ 型井用潜水泵

一、适用范围

QJ 型井用潜水泵是提取地下深层水的工具。供输送含砂量（重量比）不大于 0.01%、氯离子含量不大于 400mg/L、水温不超过 20℃、pH 值在 6.5～8.5 范围内的清水。适用于城市、工矿企业给水排水和冷却循环系统以及农业排灌等。该泵必须直立安装、不得卧倒使用；并必须始终保持潜入水中工作，机组浸入静水位下不得超过 70m，潜水电动机底座距井底不得小于 3m。

二、型号意义说明

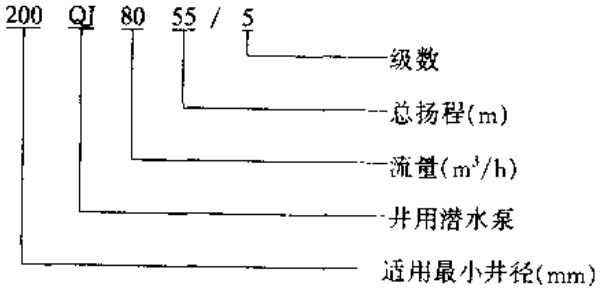

三、结构

QJ 型并用潜水泵由工作部件、潜水电动机、扬水管、泵座和电缆及控制部分等组成。采用水润滑轴承，结构简单，防腐防锈性能好。潜水电动机为立式充水鼠笼型三相异步电动机，为防止水中泥沙浸入电动机，在上端装有甩砂环和两个反向安装的油封，组成防砂机构；电动机定子绕组采用聚乙烯尼龙护套耐水线，绝缘性能好、寿命长。

四、性能

QJ 型并用潜水泵性能见图 3-661 和表 3-290。

QJ 型并用潜水泵性能　　表 3-290

泵　型　号	流量 Q (m^3/h)	扬程 H (m)	效率 η (%)	配用功率 (kW)	转速 n (r/min)	最小井径 (mm)	重量 (kg)	主要生产厂
150QJ10-50/7	10	50	63	3	2850	150		南京蓝深制泵集团股份有限公司（南京深井泵厂）
150QJ10-64/9		64		5.5				
150QJ10-78/11		78		5.5				
150QJ10-100/14		100		5.5				
150QJ10-112/16		112		7.5				
150QJ10-150/21		150		7.5				
150QJ10-200/28		200		11				

续表

泵 型 号	流量 Q (m^3/h)	扬程 H (m)	效率 η (%)	配用功率 (kW)	转速 n (r/min)	最小井径 (mm)	重量 (kg)	主要生产厂
150QJ20-52/8	20	52	64	5.5	2850	150		南京蓝深制泵集团股份有限公司（南京深井泵厂）
150QJ20-65/10		65		7.5				
150QJ20-72/12		72		9.2				
150QJ20-85/13		85		9.2				
150QJ20-104/16		104		13				
150QJ20-143/22		143		15				
150QJ32-30/5	32	30	65	5.5	2850	150		
150QJ32-54/9		54		9.2				
150QJ32-66/11		66		11				
150QJ32-72/12		72		13				
150QJ32-84/13		84		13				
150QJ32-90/15		90		15				
200QJ50-52/4	50	52	72	13	2850	200		
200QJ50-78/6		78		18.5				
200QJ50-91/7		91		22				
200QJ50-104/8		104		25				
200QJ50-130/10		130		30				
200QJ50-156/12		156		37				
200QJ80-33/3	80	33	73	13	2850	200		
200QJ80-55/5		55		22				
200QJ80-77/7		77		30				
200QJ80-99/9		99		37				

注：根据潜水电动机的保护要求，该生产厂备有配套井用泵电器保护控制柜。

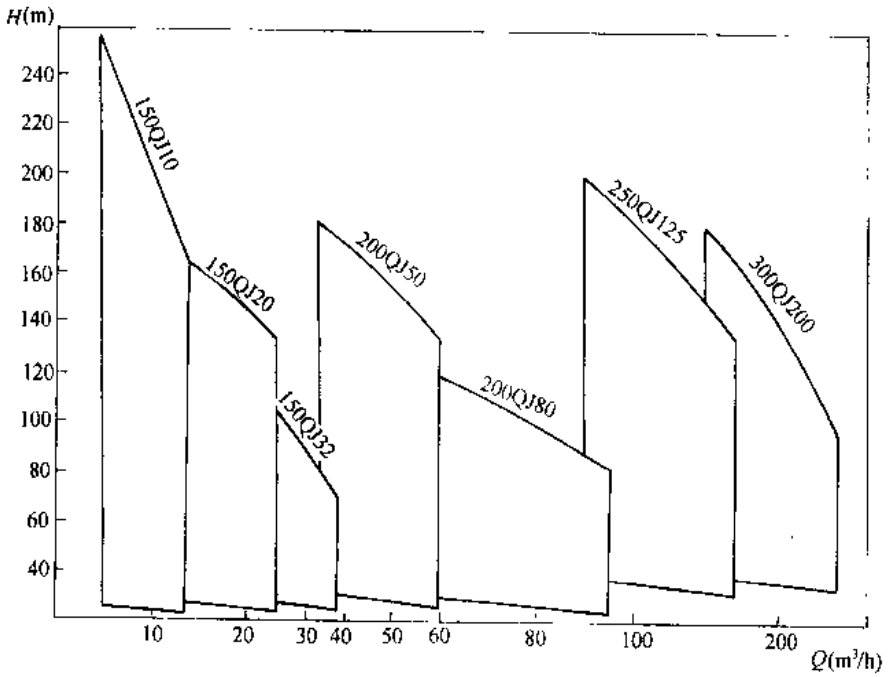

图 3-661 QJ 型泵性能曲线范围

五、外形及安装尺寸

QJ 型井用潜水泵的外形及安装尺寸见图 3-662 和表 3-291。

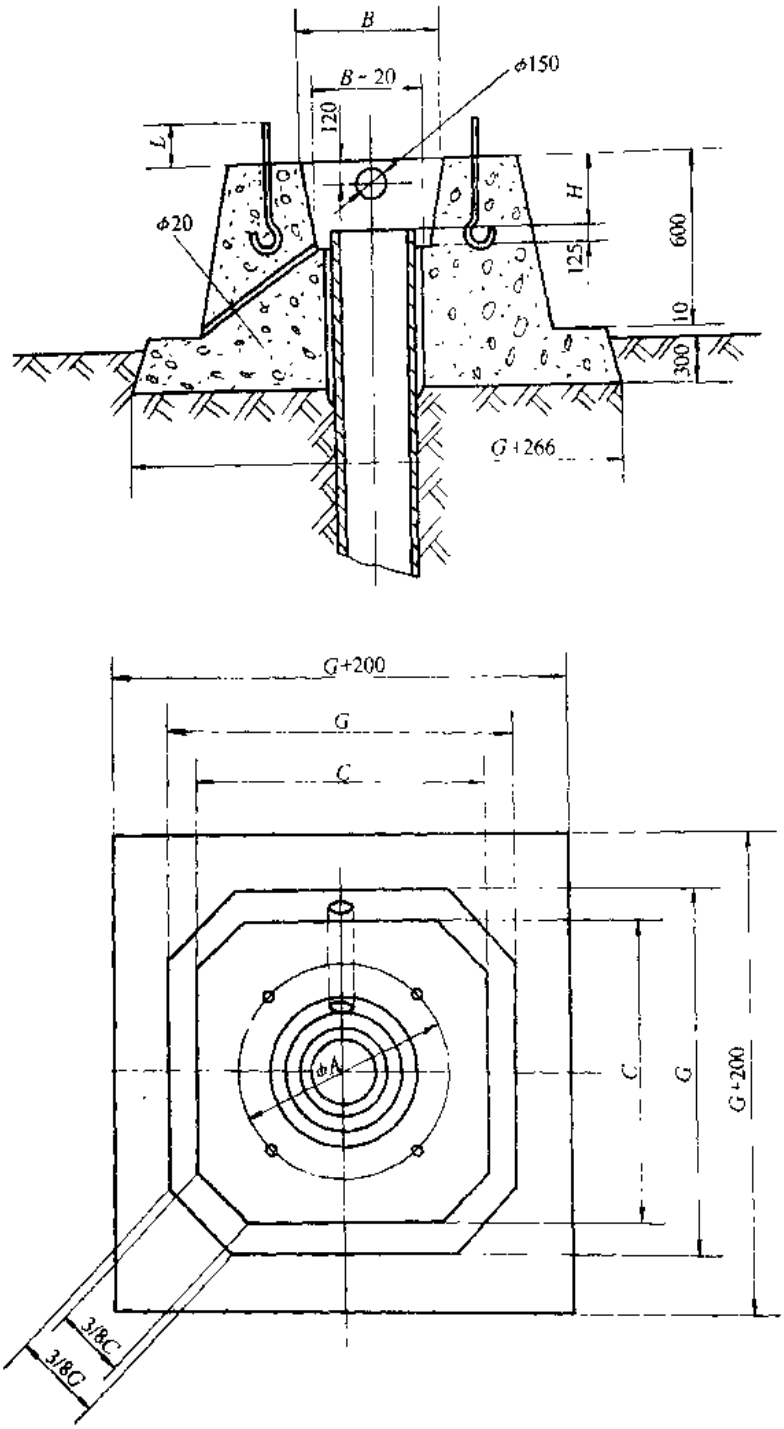

图 3-662 QJ 型井用潜水泵的基础安装尺寸

QJ 型井用潜水泵的基础安装尺寸 表 3-291

泵型号	尺寸 (mm)					
	φA	B	C	G	H	L
150QJ	280	180	500	600	300	70
200QJ	350	300	500	600	300	70

六、成套供应范围

QJ 型井用潜水泵成套供应范围见表 3-292。

QJ 型井用潜水泵成套供应范围 表 3-292

项 目	名 称	数 量	备 注
主 机	潜水泵	1	
	电动机	1	
附 件	扬水管 电 缆 扎 带 螺 栓	根据全套泵的扬程配备	
工 具	夹 板	2	

3.4.7 SPA、SP 型潜水泵

一、适用范围

SPA、SP 型潜水泵供输送清洁、稀薄、不含固体粒子或纤维质的没有腐蚀性的液体。适用于原料水供应、灌溉系统、地下水抽取、压力增高和各种工业方面的应用。

二、型号说明

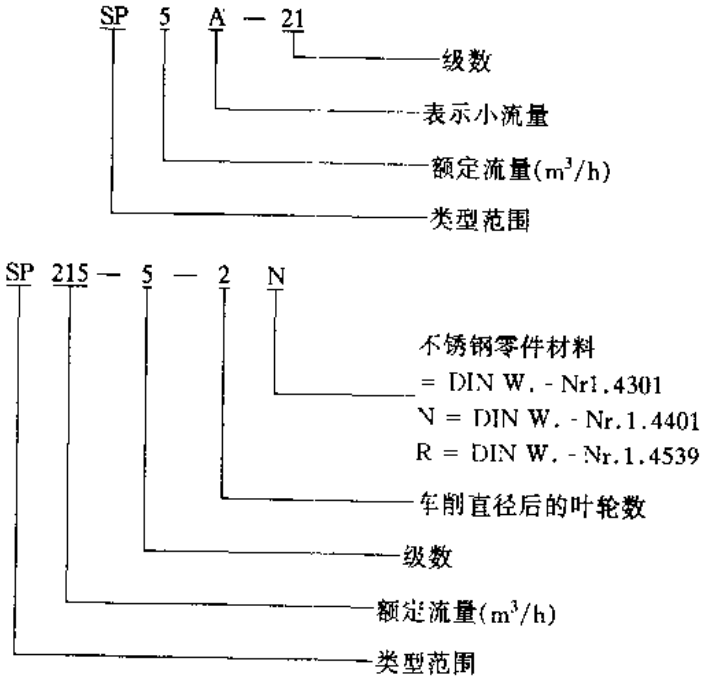

三、结构

SPA、SP 型潜水泵由潜水电动机和泵体两部分组成，均为不锈钢材料，可高度耐磨损。水润滑轴承有一方形通道，可让砂粒和泵送的液体一起经此流出泵去，进口过滤器和止回阀可最大限度地保护泵。

四、性能

(1) SPA、SP 型潜水泵的技术数据：

1）最高液体温度：40℃。

2）工作压力：最大6MPa。

（2）SPA、SP型潜水泵性能曲线的有关说明：

1）SPA曲线：

①Q/H：曲线包括了实际转速时阀门和进口损失。

②功率曲线：P_2表示泵每级的输入功率。

③效率曲线：η表示泵的级效率。

2）SP曲线：

①Q/H：曲线包括了在实际转速运行时阀门的进口损失。设有止回阀时运行，将在标定的性能曲线上增加压头0.5～1m。

②$(NPSH)_r$：曲线包括吸入端内部的连接件，并表示所需的进口压力。

③功率曲线：N表示对每一规格泵在实际转速运行时的输入功率。

④效率曲线：η表示泵的级效率。

（3）SPA、SP型潜水泵的性能范围见图3-663。

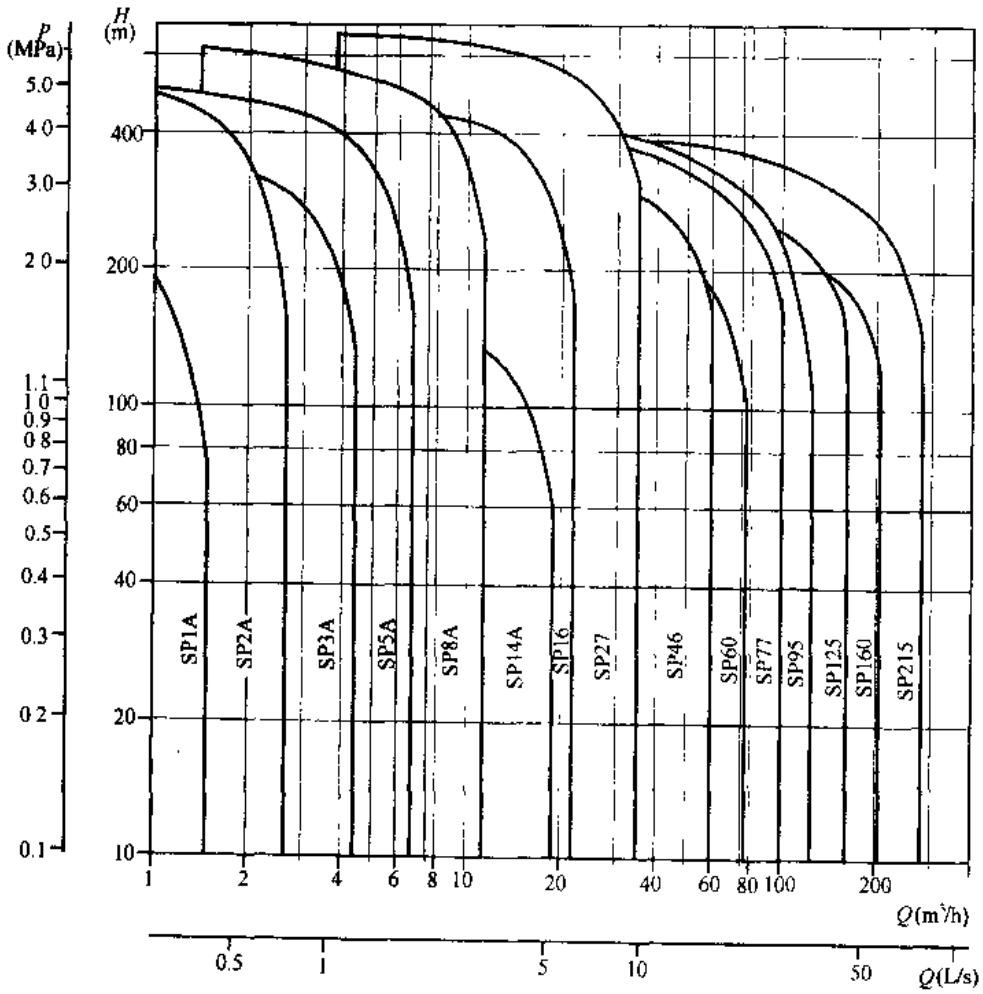

图3-663　SPA、SP型潜水泵性能范围（50Hz）

（4）SPA、SP型潜水泵的性能曲线见图3-664～678。

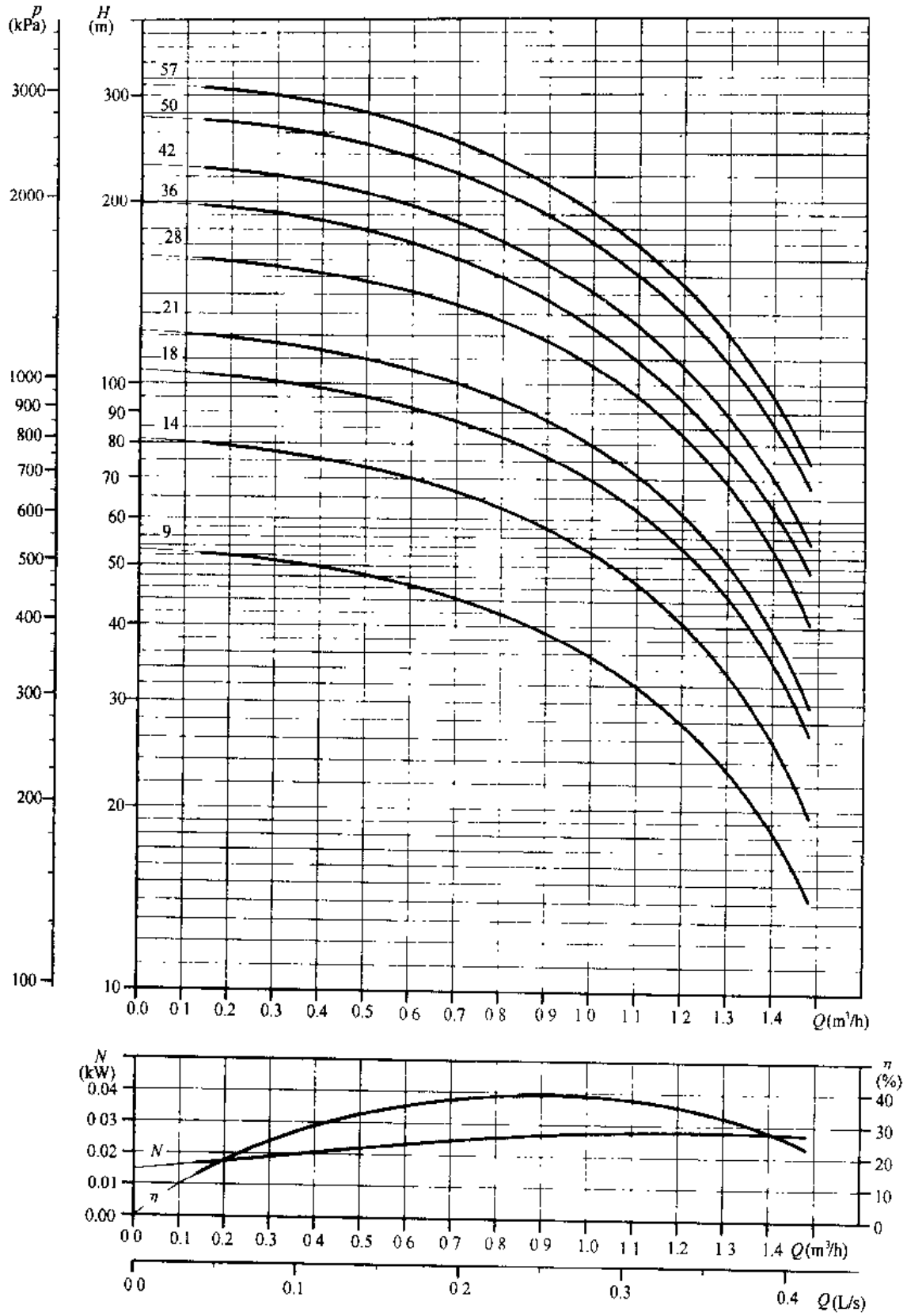

图 3-664 SP1A 型泵性能曲线（50Hz）

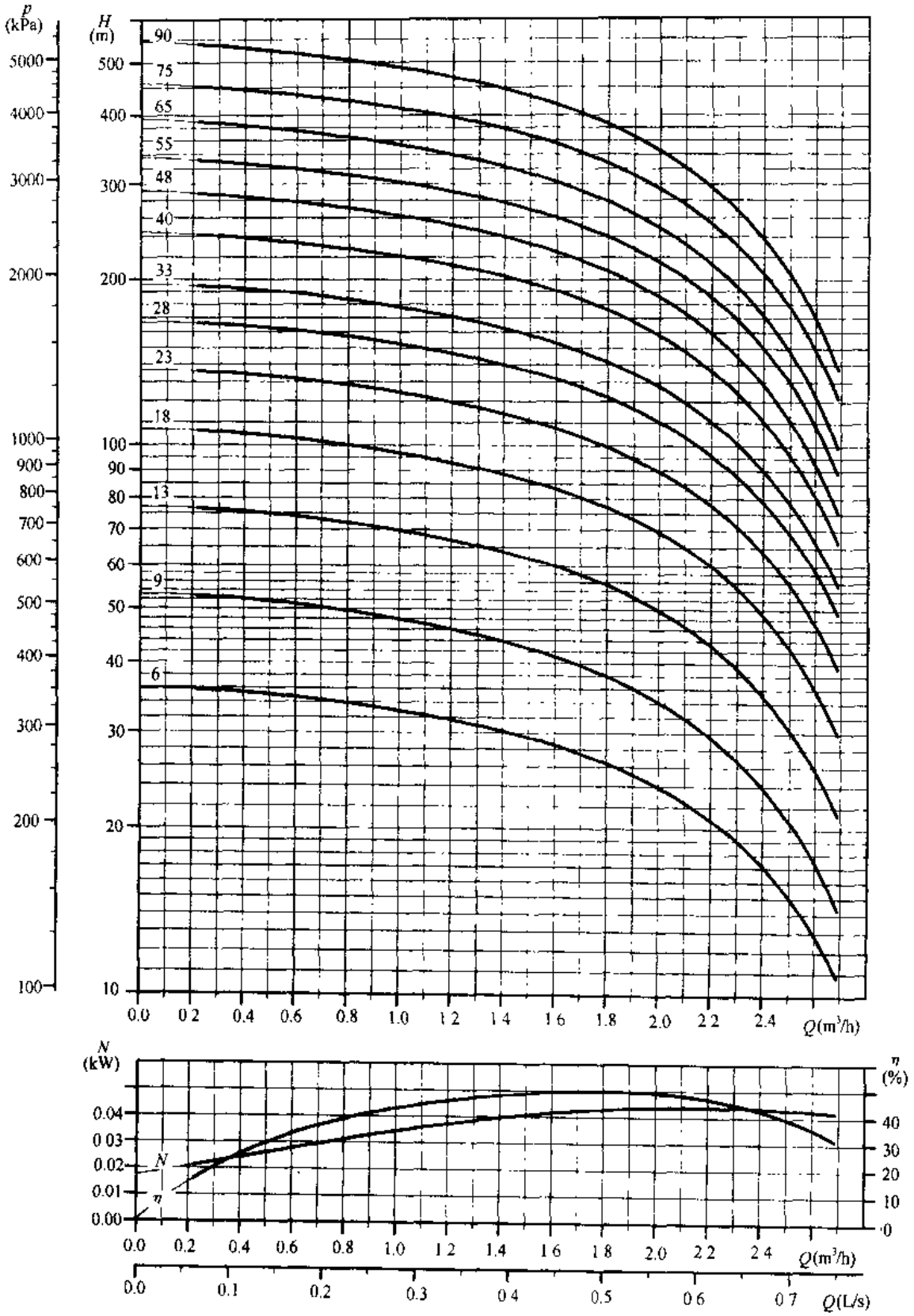

图 3-665 SP2A 型泵性能曲线（50Hz）

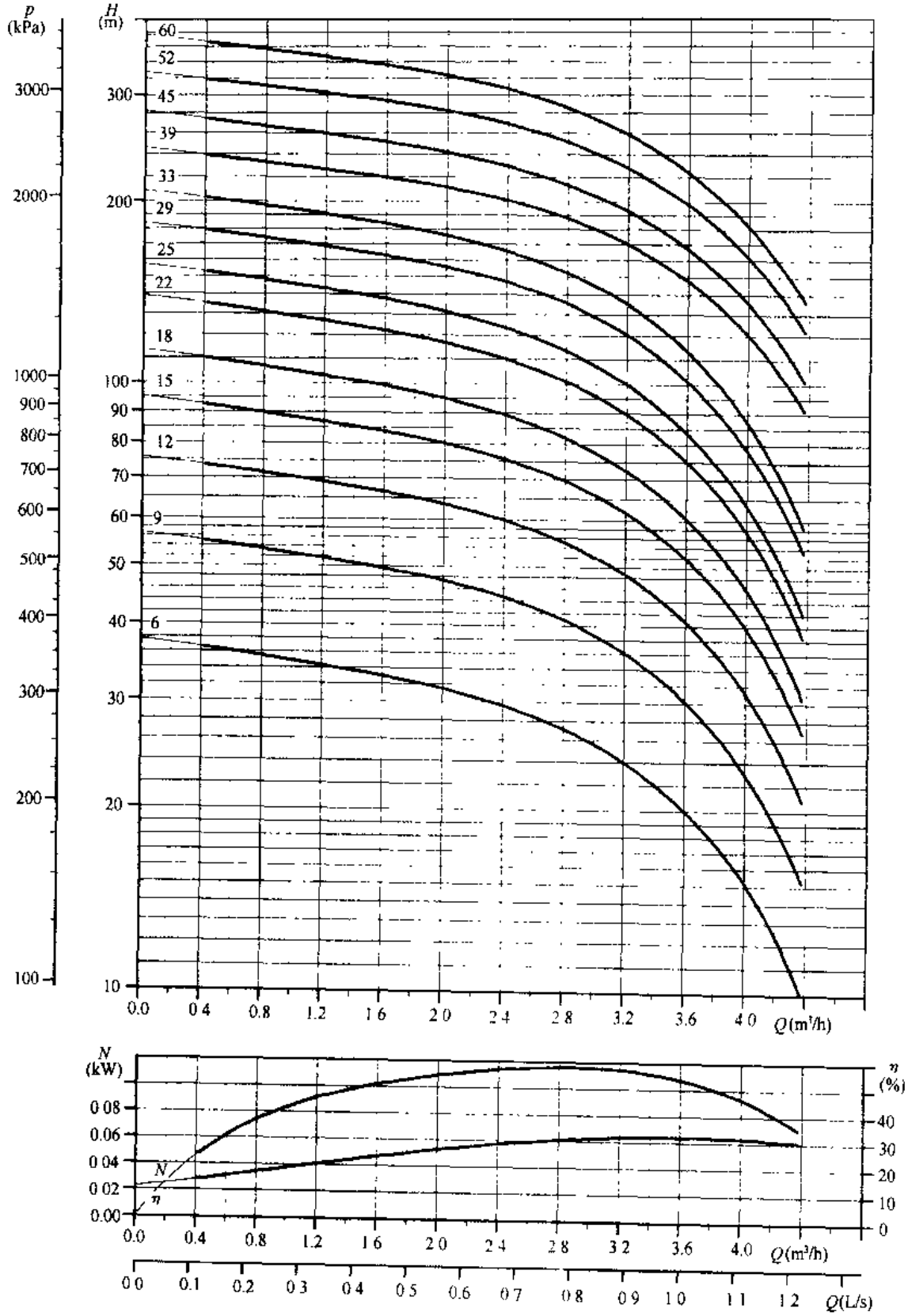

图 3-666 SP3A 型泵性能曲线（50Hz）

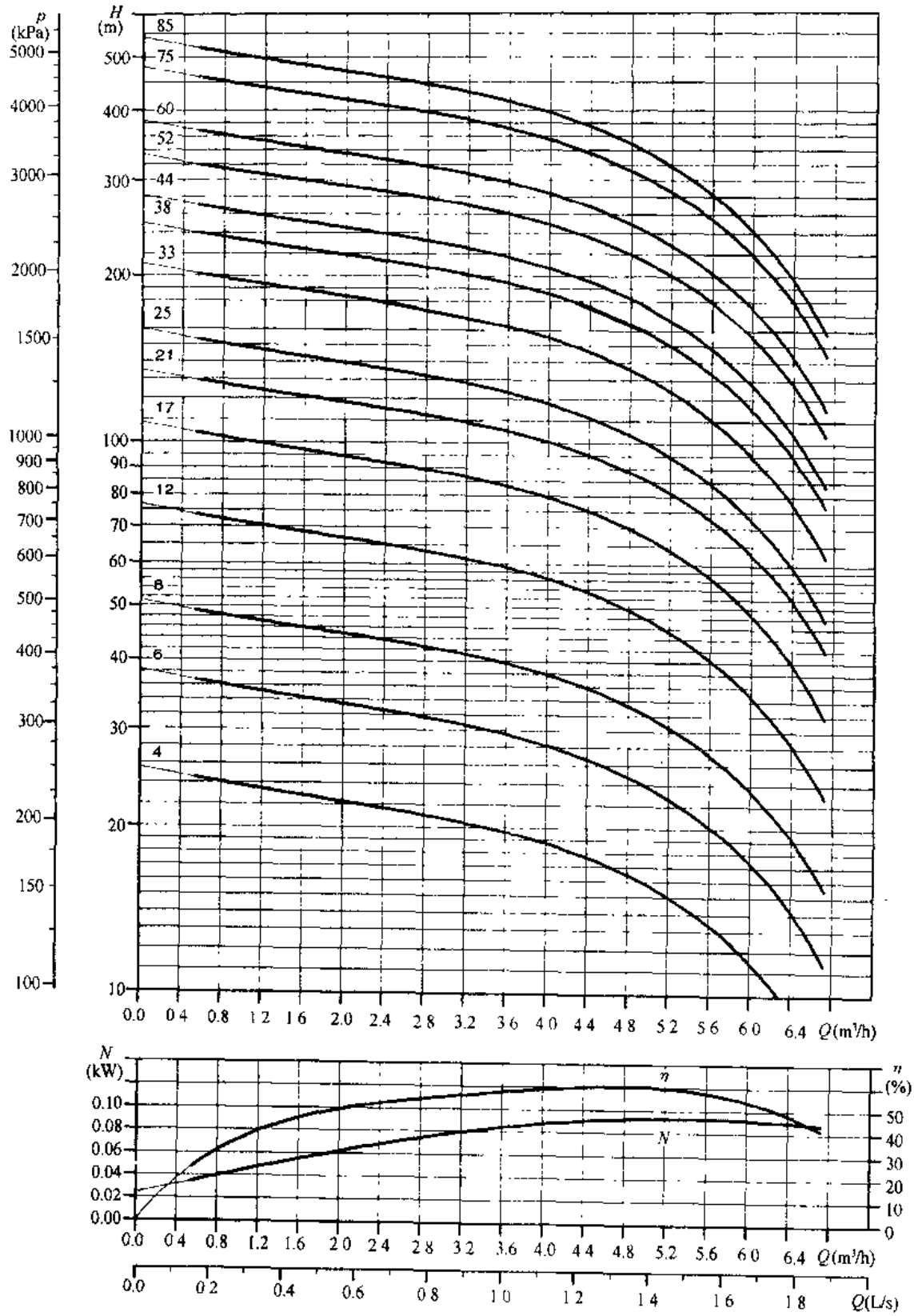

图 3-667 SP5A 型泵性能曲线（50Hz）

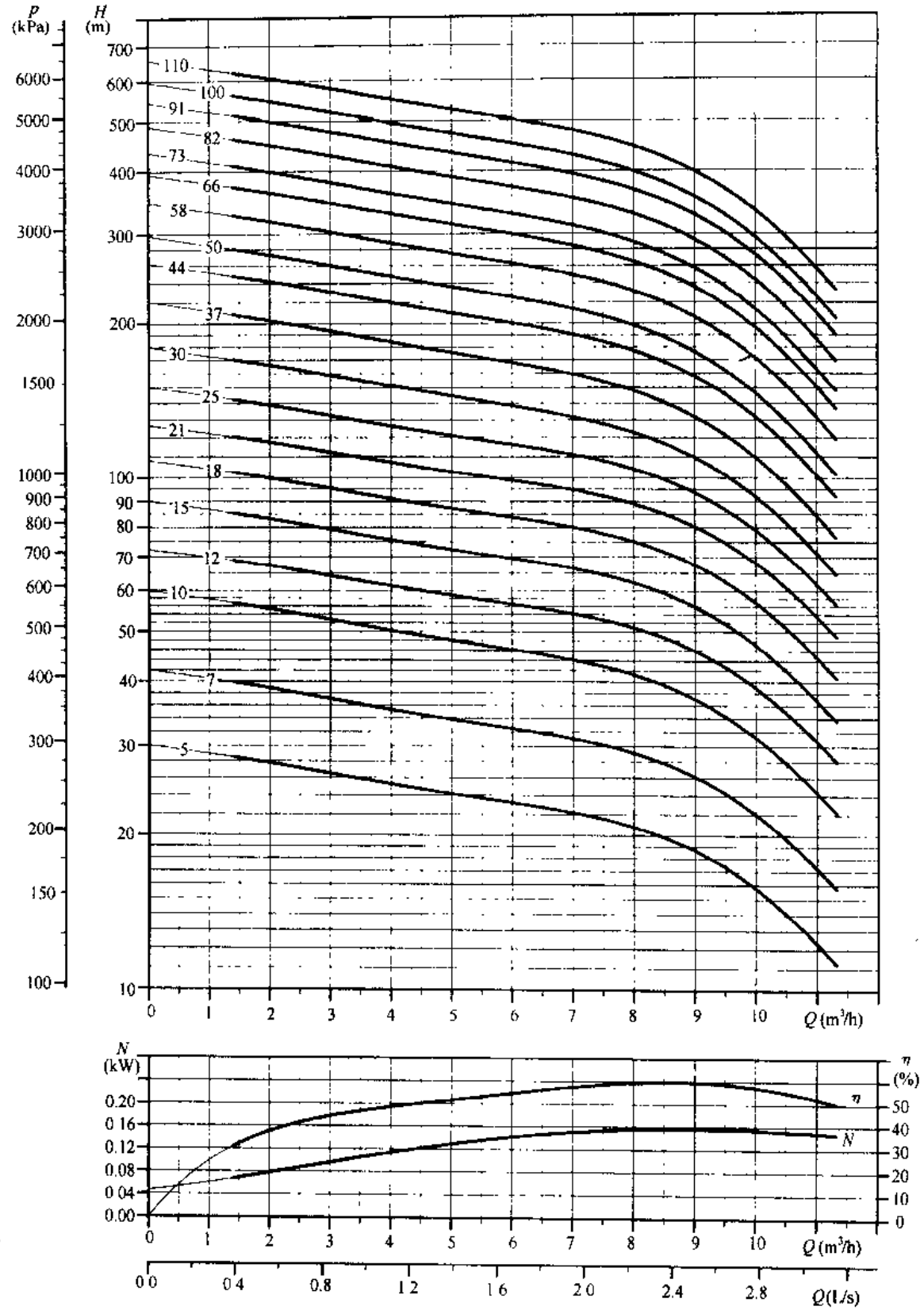

图 3-668 SP8A 型泵性能曲线（50Hz）

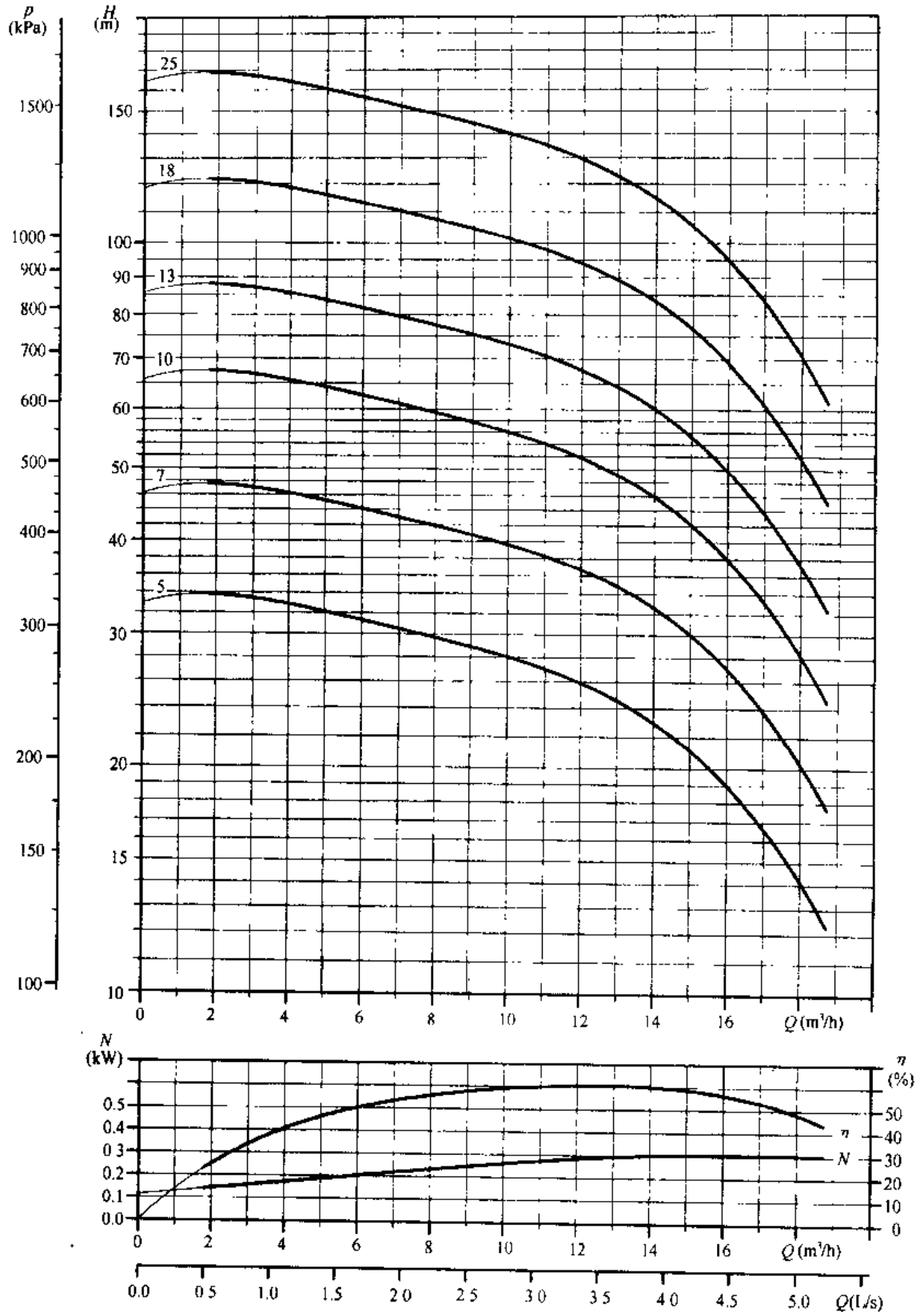

图 3-669 SP14A 型泵性能曲线（50Hz）

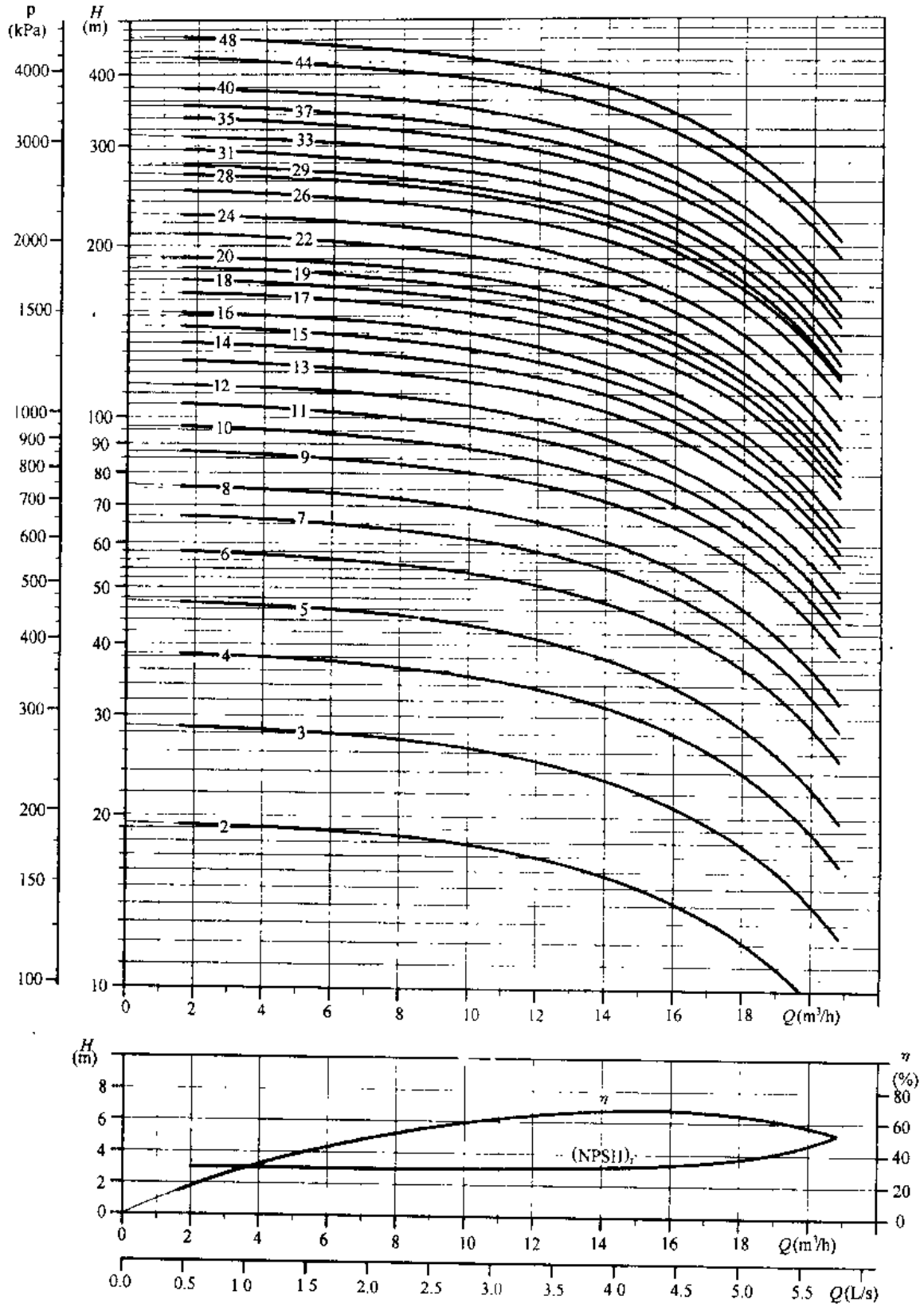

图 3-670 SP16 型泵性能曲线（50Hz）

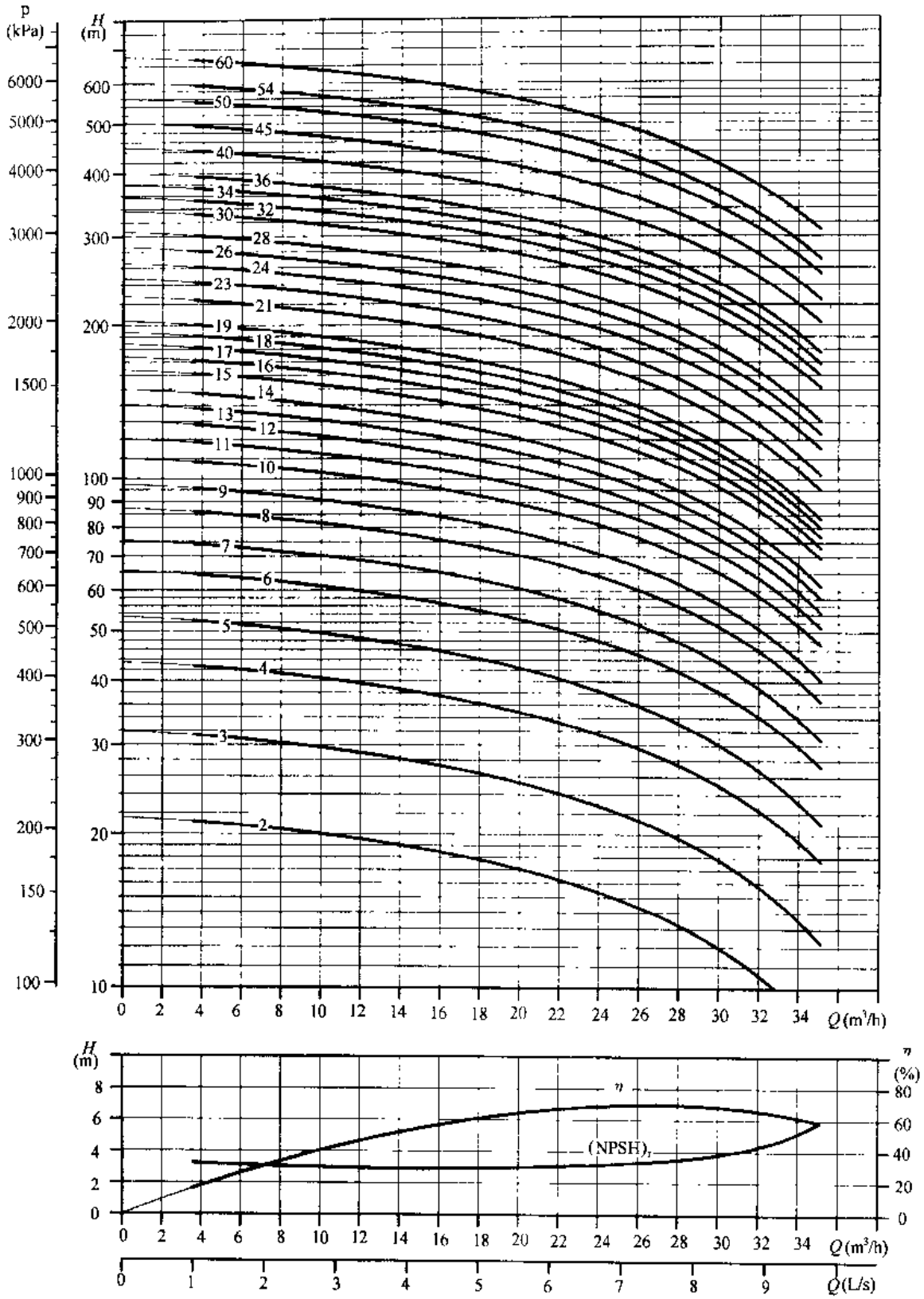

图 3-671 SP27 型泵性能曲线（50Hz）

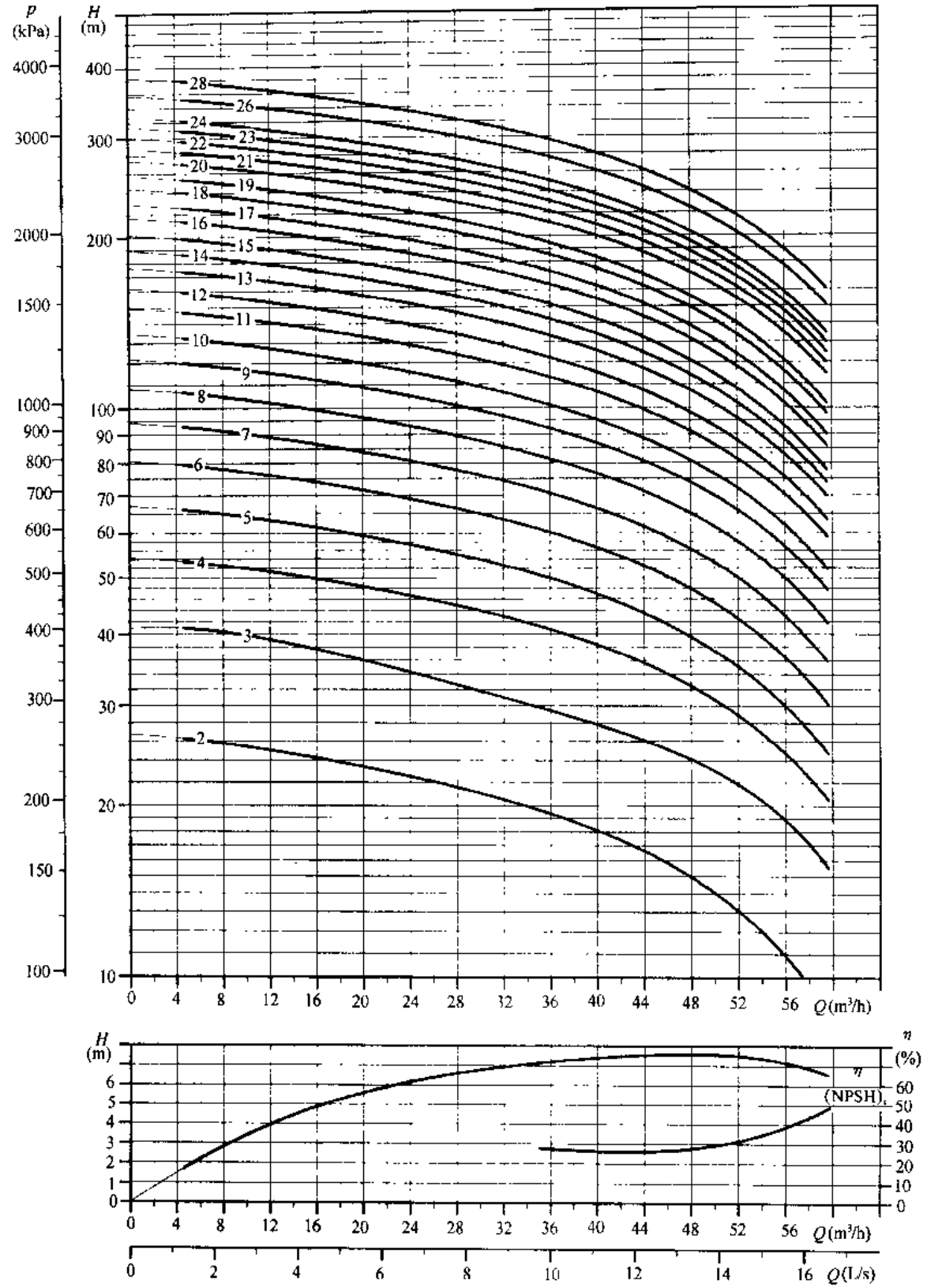

图 3-672 SP46 型泵性能曲线（50Hz）

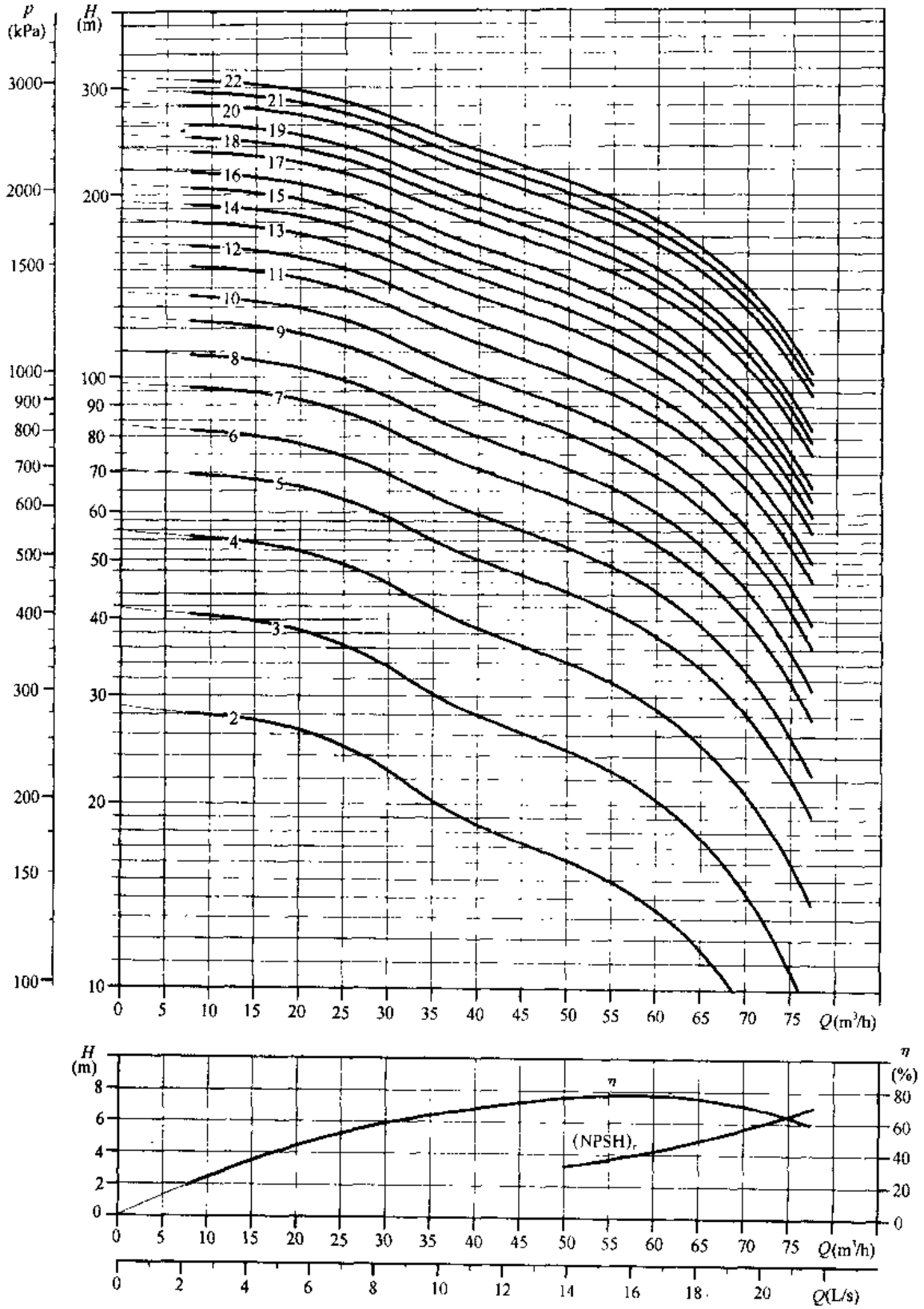

图 3-673 SP60 型泵性能曲线（50Hz）

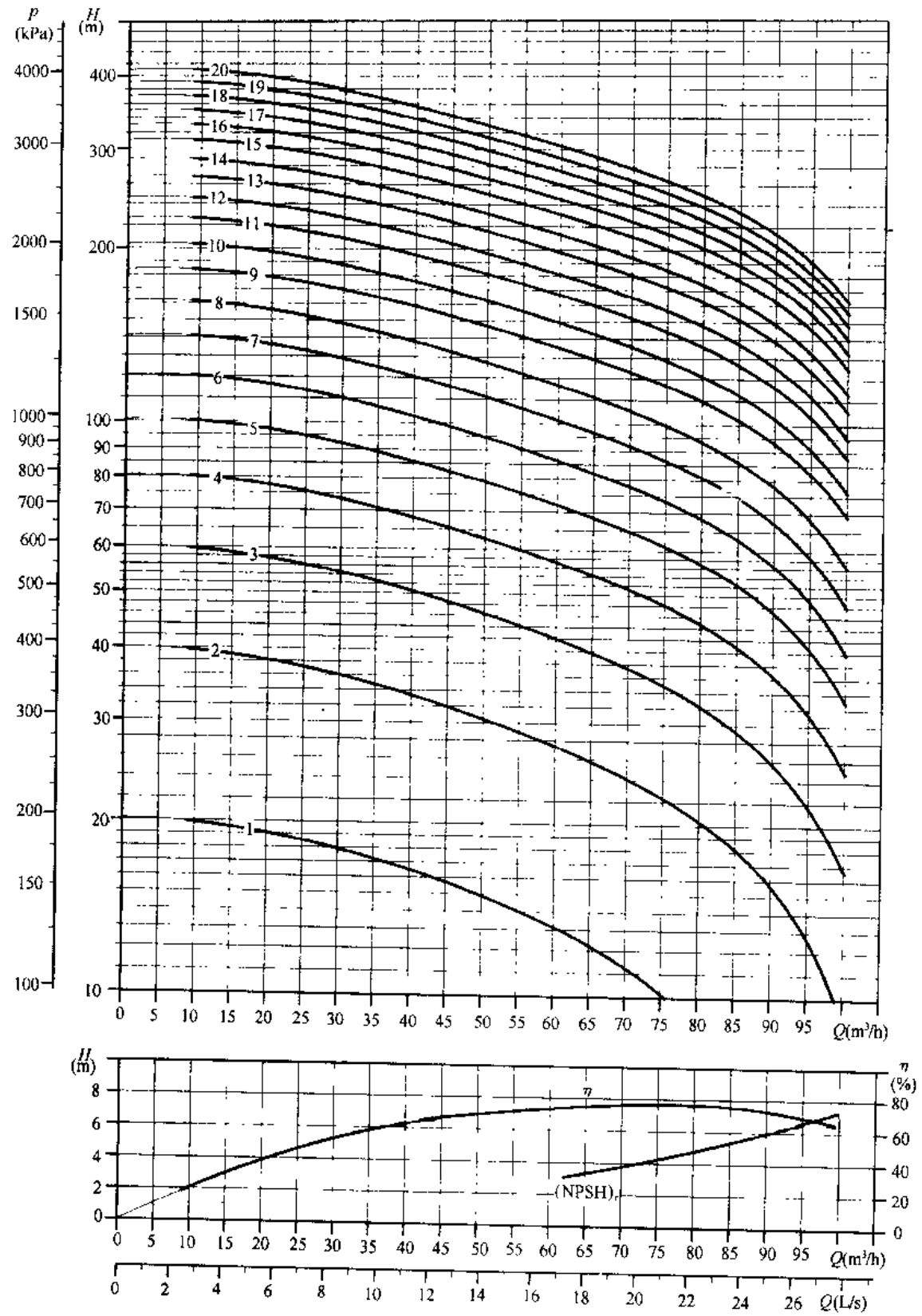

图 3-674 SP77 型泵性能曲线（50Hz）

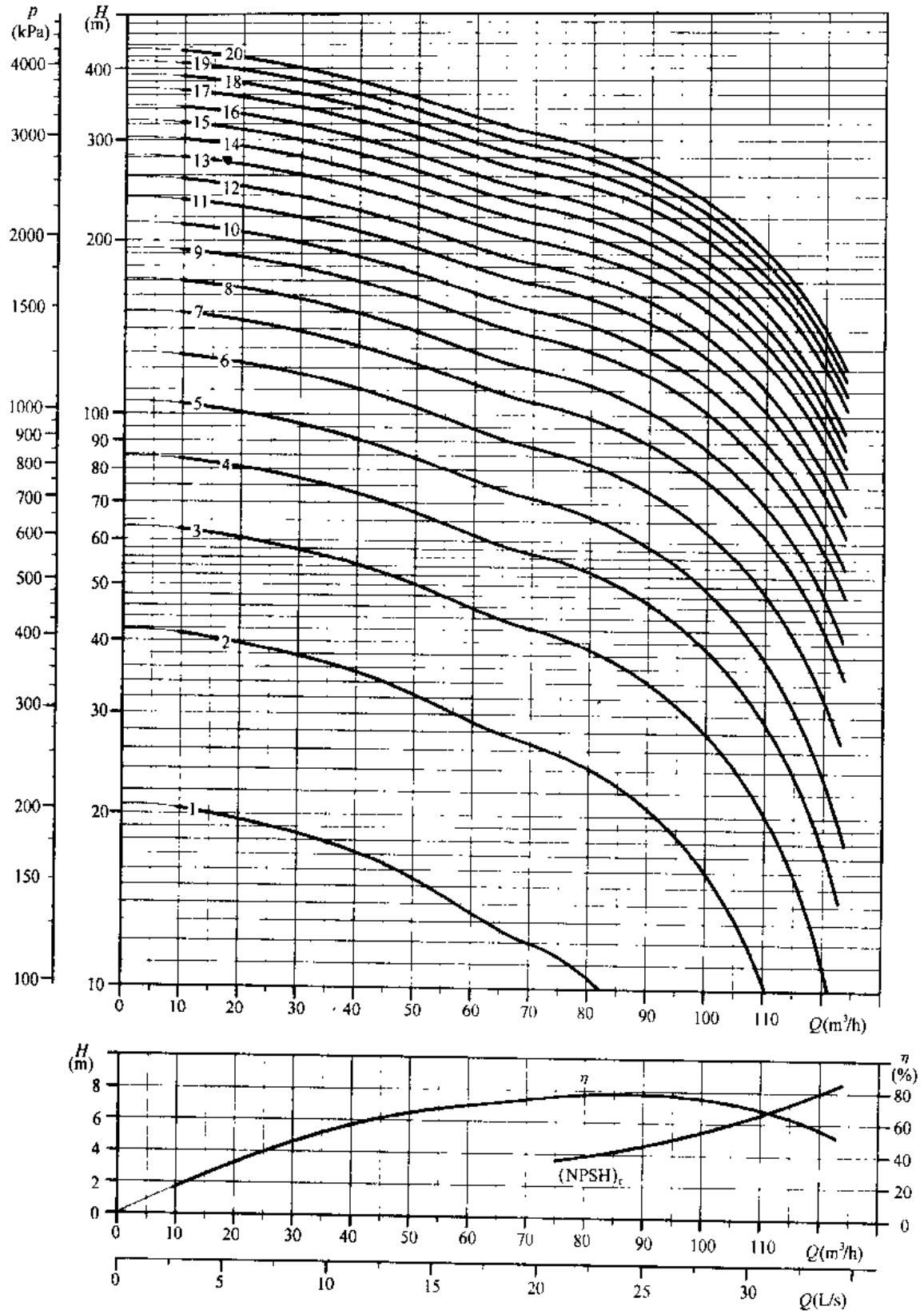

图 3-675 SP95 型泵性能曲线（50Hz）

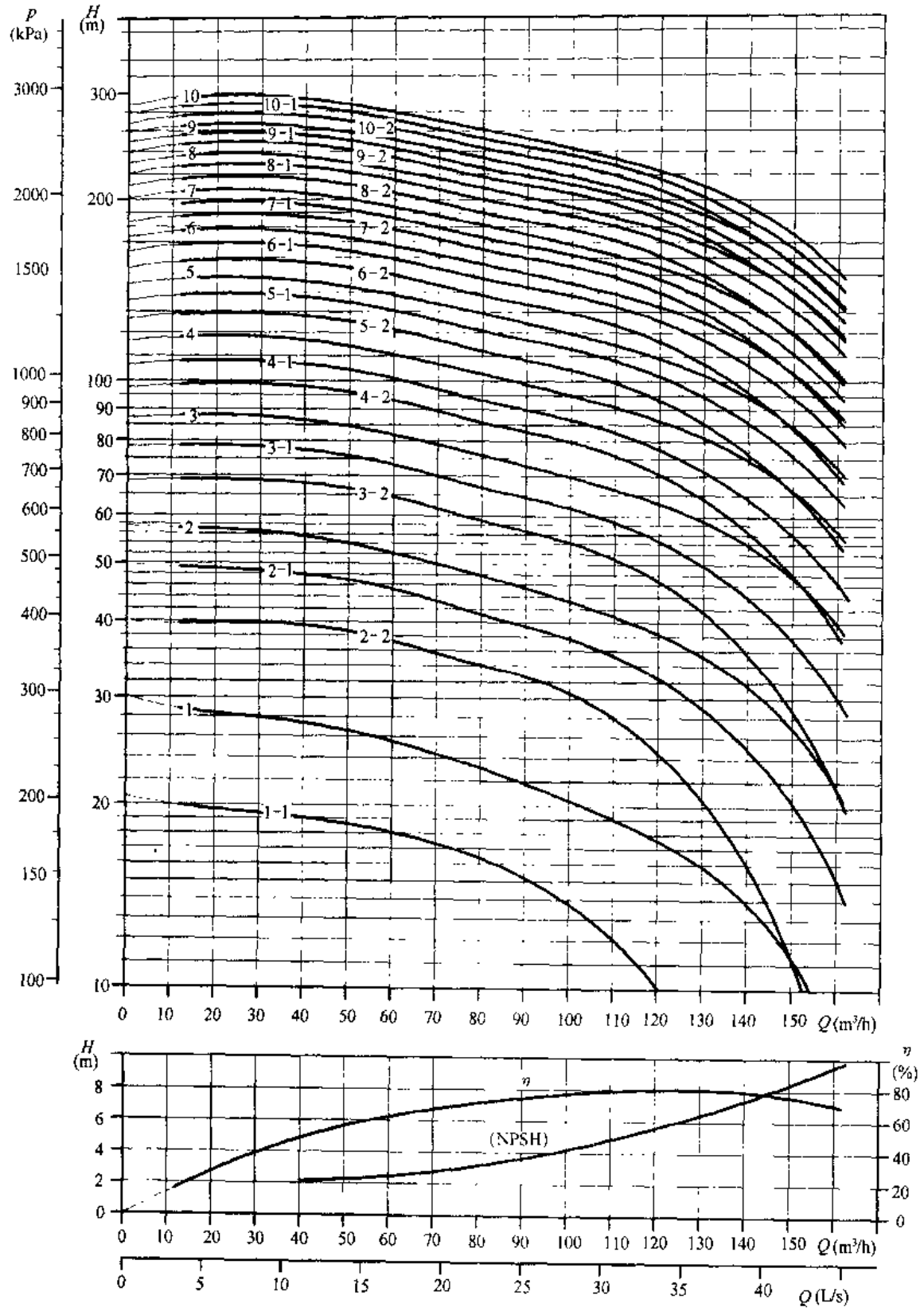

图 3-676 SP125 型泵性能曲线（50Hz）

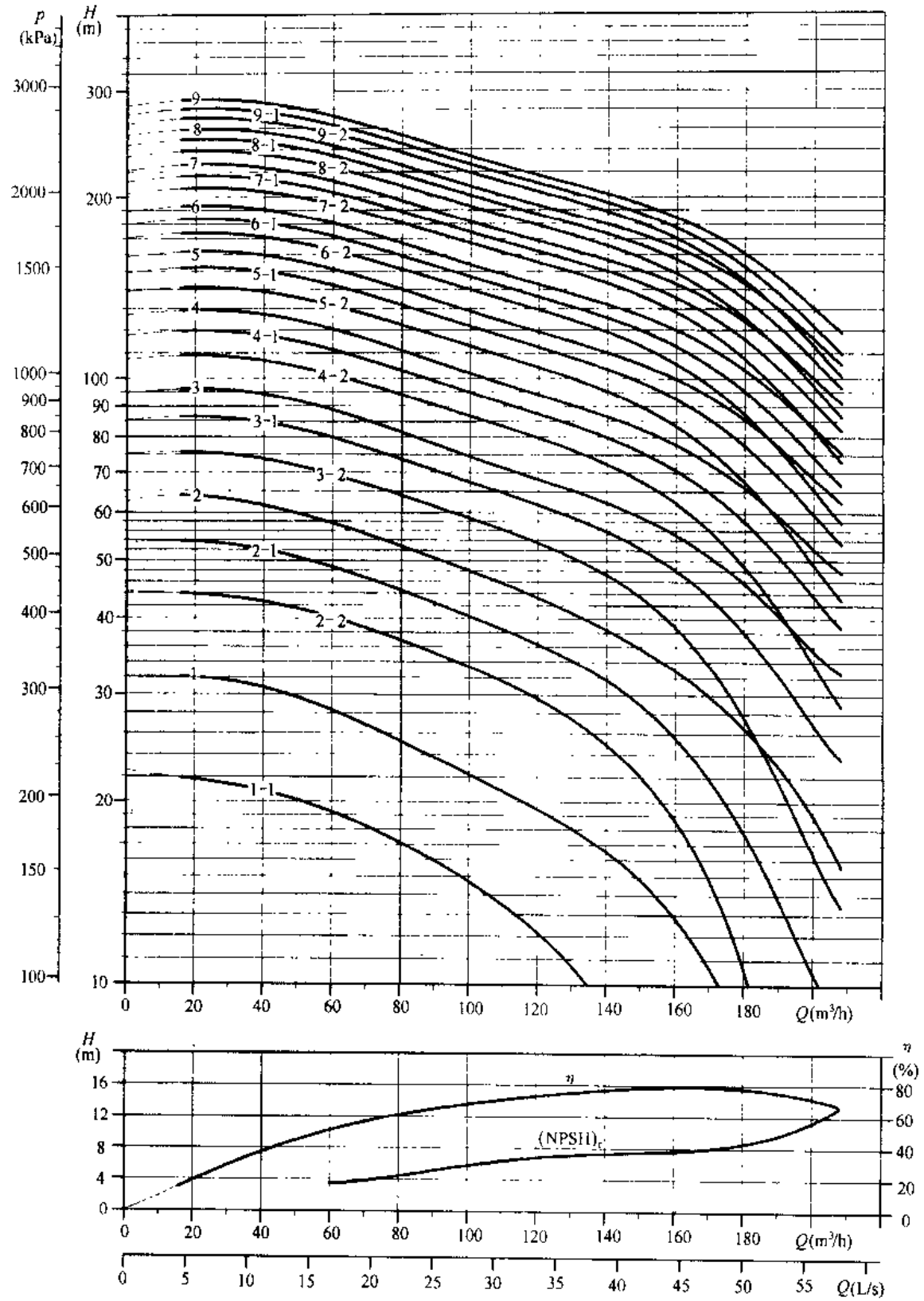

图 3-677 SP160 型泵性能曲线（50Hz）

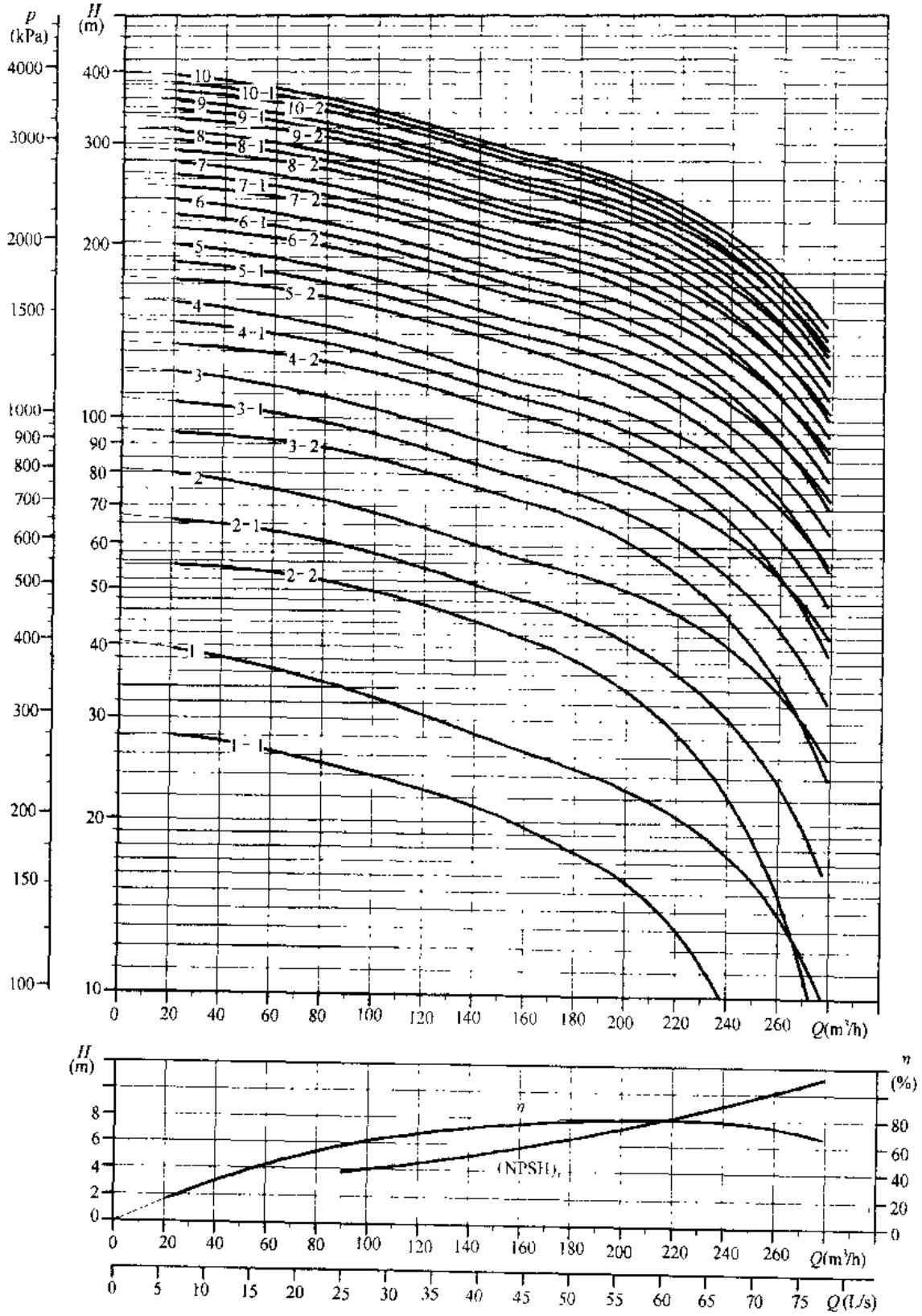

图 3-678 SP215 型泵性能曲线（50Hz）

五、外形及安装尺寸

（1）SP1A、SP2A、SP3A 型潜水泵的外形及安装尺寸见图 3-679 和表 3-293。

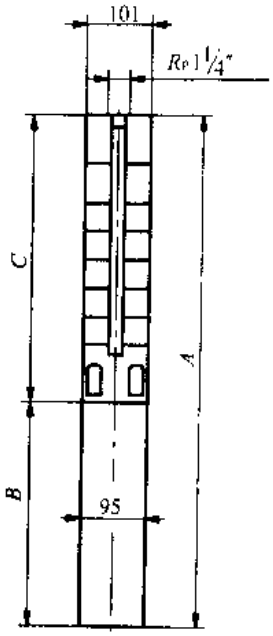

图 3-679　SP1A、SP2A、SP3A 型潜水泵的外形及安装尺寸

SP1A、SP2A、SP3A 型潜水泵的外形及安装尺寸　　表 3-293

泵型号	电动机		尺寸 (mm)					重量 (kg)		主要生产厂
	型号	功率 (kW)	C	B		A				
				1×230V	3×230V 3×400V	1×230V	3×230V 3×400V	1×230V	3×230V 3×400V	
SP1A-9	MS402	0.37	344	256	226	600	570	11	9	格兰富集团
SP1A-14	MS402	0.37	449	256	226	705	675	12	10	
SP1A-18	MS402	0.55	533	291	241	824	774	14	12	
SP1A-21	MS402	0.55	596	291	241	887	837	14	12	
SP1A-28	MS402	0.75	743	306	276	1049	1019	16	15	
SP1A-36	MS402	1.1	956	346	306	1302	1262	25	23	
SP1A-42	MS402	1.1	1082	346	306	1428	1388	27	25	
SP1A-50	MS402	1.5	1250	346	346	1596	1596	30	29	
SP1A-57	MS402	1.5	1397	346	346	1743	1743	32	32	
SP2A-6	MS402	0.37	281	256	226	537	507	10	9	
SP2A-9	MS402	0.37	344	256	226	600	570	11	9	
SP2A-13	MS402	0.55	428	291	241	719	669	13	11	
SP2A-18	MS402	0.75	533	306	276	839	809	15	13	
SP2A-23	MS402	1.1	638	346	306	984	944	17	16	
SP2A-28	MS402	1.5	743	346	346	1089	1089	19	18	
SP2A-33	MS402	1.5	844	346	346	1190	1190	20	19	
SP2A-40	MS4000	2.2	1040	573		1713		37		
SP2A-40	MS402	2.2	1040		346		1386		27	

续表

泵型号	电动机		尺寸 (mm)					重量 (kg)		主要生产厂
	型号	功率 (kW)	C	B		A				
				1×230V	3×230V 3×400V	1×230V	3×230V 3×400V	1×230V	3×230V 3×400V	
SP2A-48	MS4000	2.2	1208	573		1781		39		格兰富集团
SP2A-48	MS402	2.2	1208		346		1554		30	
SP2A-55	MS4000	3.0	1355		493		1848		38	
SP2A-65	MS4000	3.0	1565		493		2058		41	
SP2A-75	MS4000	4.0	1954		573		2527		57	
SP2A-90	MS4000	4.0	2269		573		2842		64	
SP3A-6	MS402	0.37	281	256	226	537	507	10	9	
SP3A-6N	MS4000R	2.2	326	573		899		26		
SP3A-6N	MS4000R	0.75	326		398		724		18	
SP3A-9	MS402	0.55	344	291	241	635	585	12	10	
SP3A-9N	MS4000R	2.2	389	573		962		27		
SP3A-9N	MS4000R	0.75	389		398		787		19	
SP3A-12	MS402	0.75	407	306	276	713	683	13	12	
SP3A-12N	MS4000R	2.2	452	573		1025		28		
SP3A-12N	MS4000R	0.75	452		398		850		20	
SP3A-15	MS402	1.1	470	346	306	815	776	16	14	
SP3A-15N	MS4000R	2.2	515	573		1088		29		
SP3A-15N	MS4000R	1.1	515		413		928		22	
SP3A-18	MS402	1.1	533	346	306	879	839	16	15	
SP3A-18N	MS4000R	2.2	578	573		1151		30		
SP3A-18N	MS4000R	1.1	578		413		991		23	
SP3A-22	MS402	1.5	617	346	346	963	963	18	17	
SP3A-22N	MS4000R	2.2	662	573		1235		31		
SP3A-22N	MS4000R	1.5	662		413		1075		24	
SP3A-25	MS402	1.5	680	346	346	1026	1026	18	18	
SP3A-25N	MS4000R	2.2	725	573		1298		32		
SP3A-25N	MS4000R	1.5	725		413		1138		25	
SP3A-29	MS4000	2.2	764	573		1337		29		
SP3A-29	MS402	2.2	764		346		1110		20	
SP3A-29N	MS4000R	2.2	809	573	453	1382	1262	33	28	
SP3A-33	MS4000	2.2	848	573		1421		30		
SP3A-33	MS402	2.2	848		346		1194		21	
SP3A-33N	MS4000R	2.2	893	573	453	1466	1346	34	29	
SP3A-39	MS4000	3.0	1019		493		1512		32	
SP3A-39N	MS4000R	3.0	1019		493		1512		32	
SP3A-45	MS4000	3.0	1145		493		1638		34	
SP3A-45N	MS4000R	3.0	1145		493		1638		34	
SP3A-52	MS4000	4.0	1292		573		1865		41	
SP3A-52N	MS4000R	4.0	1292		573		1865		41	
SP3A-60	MS4000	4.0	1460		573		2033		43	
SP3A-60N	MS4000R	4.0	1460		573		2033		43	

（2）SP5A 型潜水泵的外形及安装尺寸见图 3-680 和表 3-294。

SP5A 型潜水泵的外形及安装尺寸　　表 3-294

泵型号	电动机		尺寸 (mm)							重量 (kg)		主要生产厂
	型号	功率 (kW)	C	B		A		D	E			
				1×230V	3×230V 3×400V	1×230V	3×230V 3×400V			1×230V	3×230V 3×400V	
SP5A-4	MS402	0.37	240	256	226	496	466	95	101	10	8	格兰富集团
SP5A-4N	MS4000R	2.2	284	573		857		95	101	25		
SP5A-4N	MS4000R	0.75	284		398		682	95	101		17	
SP5A-6	MS402	0.55	282	291	241	573	523	95	101	11	10	
SP5A-6N	MS4000R	2.2	326	573		899		95	101	26		
SP5A-6N	MS4000R	0.75	326		398		724	95	101		18	
SP5A-8	MS402	0.75	324	306	276	630	600	95	101	13	11	
SP5A-8N	MS4000R	2.2	368	573		941		95	101	27		
SP5A-8N	MS4000R	0.75	368		398		766	95	101		19	
SP5A-12	MS402	1.1	408	346	306	754	714	95	101	15	13	
SP5A-12N	MS4000R	2.2	452	573		1025		95	101	28		
SP5A-12N	MS4000R	1.1	452		413		865	95	101		21	
SP5A-17	MS402	1.5	513	346	346	859	859	95	101	17	16	
SP5A-17N	MS4000R	2.2	557	573		1130		95	101	29		
SP5A-17N	MS4000R	1.5	557		413		970	95	101		22	
SP5A-21	MS4000	2.2	597	573		1170		95	101	27		
SP5A-21	MS402	2.2	597		346		943	95	101		18	
SP5A-21N	MS4000R	2.2	641	573	453	1214	1094	95	101	30	25	
SP5A-25	MS4000	2.2	681	573		1254		95	101	28		
SP5A-25	MS402	2.2	681		346		1027	95	101		19	
SP5A-25N	MS4000R	2.2	725	573	453	1298	1178	95	101	32	27	
SP5A-33	MS4000	3.0	849		493		1342	95	101		26	
SP5A-33N	MS4000R	3.0	893		493		1386	95	101		30	
SP5A-38	MS4000	4.0	998		573		1571	95	101		36	
SP5A-38N	MS4000R	4.0	998		573		1571	95	101		36	
SP5A-44	MS4000	4.0	1124		573		1697	95	101		38	
SP5A-44N	MS4000R	4.0	1124		573		1697	95	101		38	
SP5A-52	MS4000	5.5	1292		673		1965	95	101		46	
SP5A-52N	MS4000R	5.5	1292		673		1965	95	101		46	
SP5A-60	MS4000	5.5	1460		673		2133	95	101		48	
SP5A-60N	MS4000R	5.5	1460		673		2133	95	101		48	
SP5A-52	MS6000	5.5	1354		541		1895	138	138		60	
SP5A-52N	MS6000R	5.5	1354		541		1895	138	138		60	
SP5A-60	MS6000	5.5	1522		541		2063	138	138		63	
SP5A-60N	MS6000R	5.5	1522		541		2063	138	138		63	
SP5A-75	MS6000	7.5	2146		571		2717	138	140		86	
SP5A-85	MS6000	7.5	2356		571		2927	138	140		92	

（3）SP8A、SP14A 型潜水泵的外形及安装尺寸见图 3-681 和表 3-295。

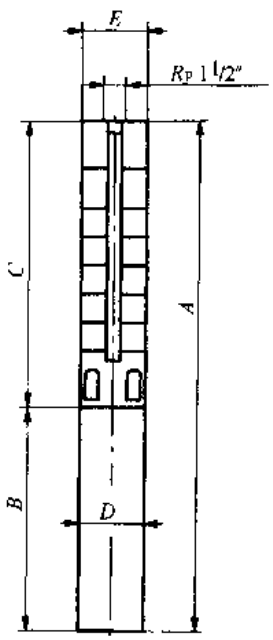

图 3-680 SP5A 型潜水泵的外形及安装尺寸

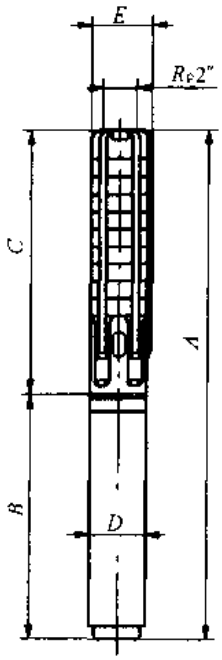

图 3-681 SP8A、SP14A 型潜水泵的外形及安装尺寸

SP8A、SP14A 型潜水泵的外形及安装尺寸 表 3-295

泵型号	电动机		尺寸 (mm)							重量 (kg)		主要生产厂
	型号	功率 (kW)	C	B		A		D	E			
				1×230V	3×230V 3×400V	1×230V	3×230V 3×400V			1×230V	3×230V 3×400V	
SP8A-5	MS402	0.75	409	306	276	715	685	95	101	15	13	格兰富集团
SP8A-5N(R)	MS4000R	2.2	409	573		982		95	101	27		
SP8A-5N(R)	MS4000R	0.75	409		398		807	95	101		19	
SP8A-7	MS402	1.1	493	346	306	839	799	95	101	17	16	
SP8A-7N(R)	MS4000R	2.2	493	573		1066		95	101	28		
SP8A-7N(R)	MS4000R	1.1	493		413		906	95	101		21	
SP8A-10	MS402	1.5	619	346	346	965	965	95	101	19	19	
SP8A-10N(R)	MS4000R	2.2	619	573		1192		95	101	30		
SP8A-10N(R)	MS4000R	1.5	619		413		1032	95	101		23	
SP8A-12	MS4000	2.2	703	573		1276		95	101	30		
SP8A-12	MS402	2.2	703		346		1049	95	101		21	
SP8A-12N(R)	MS4000R	2.2	703	573	453	1276	1156	95	101	30	25	
SP8A-15	MS4000	2.2	829	573		1402		95	101	32		
SP8A-15	MS402	2.2	829		346		1175	95	101		23	
SP8A-15N(R)	MS4000R	2.2	829	573	453	1402	1282	95	101	32	27	
SP8A-18	MS4000	3.0	955		493		1448	95	101		29	
SP8A-18N(R)	MS4000R	3.0	955		493		1448	95	101		29	
SP8A-21	MS 4000	4.0	1081		573		1654	95	101		35	
SP8A-21N(R)	MS4000R	4.0	1081		573		1654	95	101		35	
SP8A-25	MS4000	4.0	1249		573		1822	95	101		37	
SP8A-25N(R)	MS4000R	4.0	1249		573		1822	95	101		37	

续表

泵型号	电动机		尺寸 (mm)							重量 (kg)		主要生产厂
	型号	功率 (kW)	C	B		A		D	E			
				1×230V	3×230V 3×400V	1×230V	3×230V 3×400V			1×230V	3×230V 3×400V	
SP8A-30	MS4000	5.5	1459		673		2132	95	101		45	格兰富集团
SP8A-30N	MS4000R	5.5	1459		673		2132	95	101		45	
SP8A-37	MS4000	5.5	1753		673		2426	95	101		49	
SP8A-37N	MS4000R	5.5	1753		673		2426	95	101		49	
SP8A-30	MS6000	5.5	1521		541		2062	138	138		56	
SP8A-30N	MS6000R	5.5	1521		541		2062	138	138		56	
SP8A-37	MS6000	5.5	1815		541		2356	138	138		60	
SP8A-37N	MS6000R	5.5	1815		541		2356	138	138		60	
SP8A-44	MS6000	7.5	2109		571		2680	138	138		66	
SP8A-44N	MS6000R	7.5	2109		571		2680	138	138		66	
SP8A-50	MS6000	7.5	2361		571		2932	138	138		70	
SP8A-50N	MS6000R	7.5	2361		571		2932	138	138		70	
SP8A-58	MS6000	9.2	3013		601		3614	138	140		104	
SP8A-58N	MS6000R	9.2	3013		601		3614	138	140		104	
SP8A-66	MS6000	11.0	3349		631		3980	138	140		114	
SP8A-66N	MS6000R	11.0	3349		631		3980	138	140		114	
SP8A-73	MS6000	11.0	3643		631		4274	138	140		120	
SP8A-73N	MS 6000R	11.0	3643		631		4274	138	140		120	
SP8A-82	MS6000	13.0	4021		661		4682	138	140		131	
SP8A-82N	MS6000R	13.0	4021		661		4682	138	140		131	
SP8A-91	MS6000	15.0	4399		696		5095	138	140		143	
SP8A-91N	MS6000R	15.0	4399		696		5095	138	140		143	
SP8A-100	MS6000	15.0	4777		696		5473	138	140		150	
SP8A-100N	MS6000R	15.0	4777		696		5473	138	140		150	
SP8A-110	MS6000	18.5	5197		751		5948	138	140		164	
SP8A-110N	MS6000R	18.5	5197		751		5948	138	140		164	
SP14A-5	MS402	1.50	510	346	346	856	856	95	101	18	17	
SP14A-7	MS4000	2.20	640	573		1213		95	101	29		
SP14A-7	MS402	2.20	640		346		986	95	101		19	
SP14A-10	MS4000	3.00	835		493		1328	95	101		27	
SP14A-13	MS4000	4.00	1030		573		1603	95	101		33	
SP14A-18	MS4000	5.50	1355		673		2028	95	101		41	
SP14A-25	Franklin4"	7.50	1810		1112		2922	95	101		52	
SP14A-18	MS6000	5.50	1417		541		1958	138	138		68	
SP14A-25	MS6000	7.50	1872		571		2443	138	138		60	

(4) SP16 型潜水泵的外形及安装尺寸见图 3-682 和表 3-296。

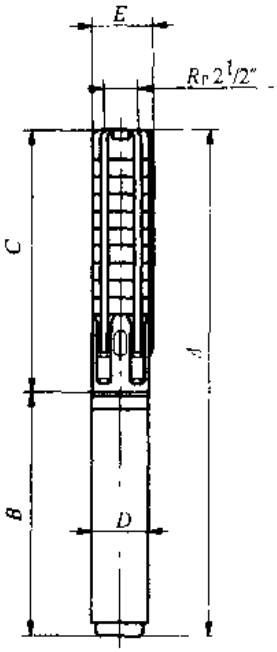

图 3-682 SP16 型潜水泵的外形及安装尺寸

SP16 型潜水泵的外形及安装尺寸 表 3-296

泵型号	电动机		尺寸 (mm)								重量 (kg)		主要生产厂
	型号	功率 (kW)	C	B		A		D	E①	E②			
				1×230V	3×230V 3×400V	1×230V	3×230V 3×400V				1×230V	3×230V 3×400V	
SP16-2	MS402	1.1	344	346	306	690	650	95	131		16	15	格兰富集团
SP16-2N(R)	MS4000R	2.2	344	573		917		95	131		27		
SP16-2N(R)	MS4000R	1.1	344		413		757	95	131			20	
SP16-3	MS402	1.5	389	346	346	735	735	95	131		18	17	
SP16-3N(R)	MS4000R	2.2	389	573		962		95	131		28		
SP16-3N(R)	MS4000R	1.5	389		413		802	95	131			21	
SP16-4	MS4000	2.2	434	573	453	1007	887	95	131		29	24	
SP16-5	MS4000	3.0	479		493		972	95	131			26	
SP16-6	MS4000	3.0	524		493		1017	95	131			27	
SP16-7	MS4000	4.0	569		573		1142	95	131			32	
SP16-8	MS4000	4.0	614		573		1187	95	131			33	
SP16-9	MS4000	5.5	659		673		1332	95	131			41	
SP16-10	MS4000	5.5	704		673		1377	95	131			42	
SP16-11	MS4000	5.5	749		673		1422	95	131			43	
SP16-12	MS4000	5.5	794		673		1467	95	131			44	
SP16-9	MS6000	5.5	675		544		1219	138	140	143		48	
SP16-10	MS6000	5.5	720		544		1264	138	140	143		49	
SP16-11	MS6000	5.5	765		544		1309	138	140	143		50	
SP16-12	MS6000	5.5	810		544		1354	138	140	143		52	
SP16-13	MS6000	7.5	855		574		1429	138	140	143		56	
SP16-14	MS6000	7.5	900		574		1474	138	140	143		57	
SP16-15	MS6000	7.5	945		574		1519	138	140	143		58	

续表

泵型号	电动机		尺寸 (mm)								重量 (kg)		主要生产厂
	型号	功率 (kW)	C	B		A		D	E①	E②			
				1×230V	3×230V 3×400V	1×230V	3×230V 3×400V				1×230V	3×230V 3×400V	
SP16-16	MS6000	7.5	990		574		1564	138	140	143		59	格兰富集团
SP16-17	MS6000	9.2	1035		604		1639	138	140	143		66	
SP16-18	MS6000	9.2	1080		604		1684	138	140	143		67	
SP16-19	MS6000	9.2	1125		604		1729	138	140	143		68	
SP16-20	MS6000	9.2	1170		604		1774	138	140	143		69	
SP16-22	MS6000	11.0	1260		634		1894	138	140	143		75	
SP16-24	MS6000	11.0	1350		634		1984	138	140	143		77	
SP16-26	MS6000	13.0	1440		664		2104	138	140	143		82	
SP16-28	MS6000	13.0	1530		664		2194	138	140	143		84	
SP16-29	MS6000	15.0	1575		699		2274	138	140	143		89	
SP16-31	MS6000	15.0	1665		699		2364	138	140	143		91	
SP16-33	MS6000	15.0	1755		699		2454	138	140	143		94	
SP16-35	MS6000	18.5	1845		754		2599	138	140	143		101	
SP16-37	MS6000	18.5	1935		754		2689	138	140	143		104	
SP16-40	MS6000	18.5	2070		754		2824	138	140	143		107	
SP16-44	MS6000	22	2675		814		3489	138	169	175		150	
SP16-48	MS6000	22	2855		814		3669	138	169	175		156	

①泵的最大直径，带有一电动机电缆。

②泵的最大直径，带有二电动机电缆。

(5) SP27 型潜水泵的外形及安装尺寸见图 3-683 和表 3-297。

(6) SP46、SP60 型潜水泵的外形及安装尺寸见图 3-684 和表 3-298。

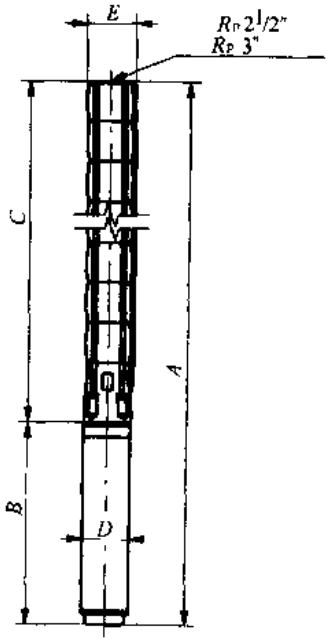

图 3-683　SP27 型潜水泵的外形及安装尺寸

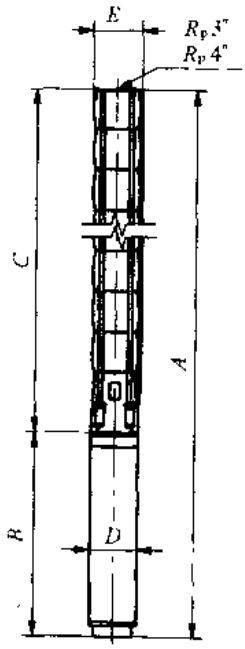

图 3-684　SP46、SP60 型潜水泵的外形及安装尺寸

SP27 型潜水泵的外形及安装尺寸 表 3-297

泵型号	电动机		尺寸 (mm)								重量 (kg)		主要生产厂
	型号	功率 (kW)	C	B		A		D	E①	E②			
				1×230V	3×230V 3×400V	1×230V	3×230V 3×400V				1×230V	3×230V 3×400V	
SP27-2	MS402	1.5	434	346	346	783	783	95	136		19	18	格兰富集团
SP27-2N(R)	MS4000R	2.2	434	573		1010		95	136		29		
SP27-2N(R)	MS4000R	1.5	434		413		847	95	136			22	
SP27-3	MS4000	3.0	524		493		1020	95	136			27	
SP27-4	MS4000	4.0	614		573		1190	95	136			32	
SP27-5	MS4000	4.0	704		573		1280	95	136			34	
SP27-6	MS4000	5.5	794		673		1467	95	136			43	
SP27-7	MS4000	5.5	884		673		1557	95	136			44	
SP27-6	MS6000	5.5	810		544		1354	138	142	147		50	
SP27-7	MS6000	5.5	900		544		1444	138	142	147		52	
SP27-8	MS6000	7.5	990		574		1564	138	142	147		57	
SP27-9	MS6000	7.5	1080		574		1654	138	142	147		59	
SP27-10	MS6000	9.2	1170		604		1774	138	142	147		67	
SP27-11	MS6000	9.2	1260		604		1864	138	142	147		69	
SP27-12	MS6000	11	1350		634		1984	138	142	147		74	
SP27-13	MS6000	11	1440		634		2074	138	142	147		75	
SP27-14	MS6000	11	1530		634		2164	138	142	147		77	
SP27-15	MS6000	13	1620		664		2284	138	142	147		82	
SP27-16	MS6000	13	1710		664		2374	138	142	147		84	
SP27-17	MS6000	15	1800		699		2499	138	142	147		90	
SP27-18	MS6000	15	1890		699		2589	138	142	147		92	
SP27-19	MS6000	15	1980		699		2679	138	142	147		94	
SP27-21	MS6000	18.5	2160		754		2914	138	142	147		103	
SP27-23	MS6000	18.5	2340		754		3094	138	142	147		107	
SP27-24	MS6000	22	2430		814		3244	138	142	147		115	
SP27-26	MS6000	22	2610		814		3424	138	142	147		119	
SP27-28	MS6000	22	2790		814		3604	138	142	147		123	
SP27-30	MS6000	26	2999		874		3873	138	142	147		134	
SP27-32	MS6000	30	3179		944		4123	138	142	147		146	
SP27-34	MS6000	30	3359		944		4303	138	142	147		150	
SP27-36	MS6000	30	3539		944		4483	138	142	147		153	
SP27-40	Franklin6″	37	4179		1469		5648	192	187	190		218	
SP27-45	Franklin6″	37	4629		1469		6098	192	187	190		231	
SP27-50	Franklin8″	45	5079		1197		6276	192	187	190		331	
SP27-54	Franklin8″	45	5439		1197		6636	192	187	190		341	
SP27-60	Franklin8″	55	5979		1324		7303	192	187	190		376	

①泵的最大直径，带有一电动机电缆。

②泵的最大直径，带有二电动机电缆。

SP46、SP60 型潜水泵的外形及安装尺寸 表 3-298

泵型号	电动机		尺寸 (mm)										重量 (kg)	主要生产厂
	型号	功率 (kW)	R_p3''				R_p4''				B	D		
			A	C	E①	E②	A	C	E①	E②				
SP46-2	MS4000	3.0	970	477	141		976	483	145		493	95	25	
SP46-3	MS4000	5.5	1263	590	141		1269	596	145		673	95	37	
SP46-3	MS6000	5.5	1150	606	145		1156	612	147		544	138	45	
SP46-4	MS6000	7.5	1293	719	145		1299	725	147		574	138	52	
SP46-5	MS6000	7.5	1406	832	145		1412	838	147		574	138	54	
SP46-6	MS6000	9.2	1549	945	145	150	1555	951	147	152	604	138	62	
SP46-7	MS6000	11	1692	1058	145	150	1698	1064	147	152	634	138	68	
SP46-8	MS6000	13	1835	1171	145	150	1841	1177	147	152	664	138	73	
SP46-9	MS6000	15	1983	1284	145	150	1989	1290	147	152	699	138	80	
SP46-10	MS6000	15	2096	1397	145	150	2102	1403	147	152	699	138	82	
SP46-11	MS6000	18.5	2264	1510	145	150	2270	1516	147	152	754	138	90	
SP46-12	MS6000	18.5	2377	1623	145	150	2383	1629	147	152	754	138	93	
SP46-13	MS6000	22	2550	1736	145	150	2556	1742	147	152	814	138	101	
SP46-14	MS6000	22	2663	1849	145	150	2669	1855	147	152	814	138	104	
SP46-15	MS6000	22	2776	1962	145	150	2782	1968	147	152	814	138	106	
SP46-16	MS6000	26	2949	2075	145	150	2955	2081	147	152	874	138	114	
SP46-17	MS6000	26	3062	2188	145	150	3068	2194	147	152	874	138	117	
SP46-18	MS6000	30	3245	2301	145	150	3251	2307	147	152	944	138	128	
SP46-19	MS6000	30	3358	2414	145	150	3364	2420	147	152	944	138	130	
SP46-20	Franklin6″	37	3996	2527	145	150	4002	2533	147	152	1469	136	175	格兰富集团
SP46-21	Franklin6″	37	4109	2640	145	150	4115	2646	147	152	1469	136	177	
SP46-22	Franklin6″	37	4222	2753	145	150	4228	2759	147	152	1469	136	180	
SP46-23	Franklin6″	37	4335	2866	145	150	4341	2872	147	152	1469	136	182	
SP46-24	Franklin6″	37	4448	2979	145	150	4454	2985	147	152	1469	136	185	
SP46-26	Franklin8″	45		-			4566	3403	192	192	1163	192	276	
SP46-28	Franklin8″	45					4792	3629	192	192	1163	192	282	
SP60-2	MS4000	4.0	1050	477	141		1056	483	145		573	95	29	
SP60-3	MS4000	5.5	1263	590	141		1269	596	145		673	95	38	
SP60-3	MS6000	5.5	1151	607	145	150	1156	612	147	152	544	138	46	
SP60-4	MS6000	7.5	1298	724	145	150	1299	725	147	152	574	138	52	
SP60-5	MS6000	9.2	1436	832	145	150	1442	838	147	152	604	138	60	
SP60-6	MS6000	11	1584	950	145	150	1585	951	147	152	634	138	66	
SP60-7	MS6000	13	1722	1058	145	150	1728	1064	147	152	664	138	71	
SP60-8	MS6000	15	1870	1171	145	150	1876	1177	147	152	699	138	78	
SP60-9	MS6000	18.5	2038	1284	145	150	2050	1296	147	152	754	138	85	
SP60-10	MS6000	18.5	2151	1397	145	150	2157	1403	147	152	754	138	88	
SP60-11	MS6000	22	2324	1510	145	150	2330	1516	147	152	814	138	96	
SP60 12	MS6000	22	2437	1623	145	150	2443	1629	147	152	814	138	99	
SP60-13	MS6000	26	2610	1736	145	150	2616	1742	147	152	874	138	107	
SP60-14	MS6000	26	2723	1849	145	150	2729	1855	147	152	874	138	110	
SP60-15	MS6000	26	2836	1962	145	150	2842	1968	147	152	874	138	112	
SP60-16	MS6000	30	3019	2075	145	150	3025	2081	147	152	944	138	123	
SP60-17	Franklin6″	37	3657	2188	145	150	3663	2194	147	152	1469	136	167	
SP60-18	Franklin6″	37	3770	2301	145	150	3776	2307	147	152	1469	136	170	

续表

泵型号	电动机		尺寸 (mm)										重量 (kg)	主要生产厂
	型号	功率 (kW)	R_p3''				R_p4''				B	D		
			A	C	E①	E②	A	C	E①	E②				
SP60-19	Franklin6″	37	3883	2414	145	150	3889	2420	147	152	1469	136	172	格兰富集团
SP60-20	Franklin6″	37	3996	2558	145	150	4002	2562	147	152	1469	136	175	
SP60-21	Franklin8″	45	3834	2671	180	180	3838	2675	180	180	1163	192	234	
SP60-22	Franklin8″	45	3947	2784	180	180	3951	2788	180	180	1163	192	237	

①泵的最大直径，带有一电动机电缆。

②泵的最大直径，带有二电动机电缆。

（7）SP77、SP95 型潜水泵的外形及安装尺寸见图 3-685 和表 3-299。

（8）SP125、SP160 型潜水泵的外形及安装尺寸见图 3-686 和表 3-300。

（9）SP215 型潜水泵的外形及安装尺寸见图 3-687 和表 3-301；连接法兰尺寸见表 3-302。

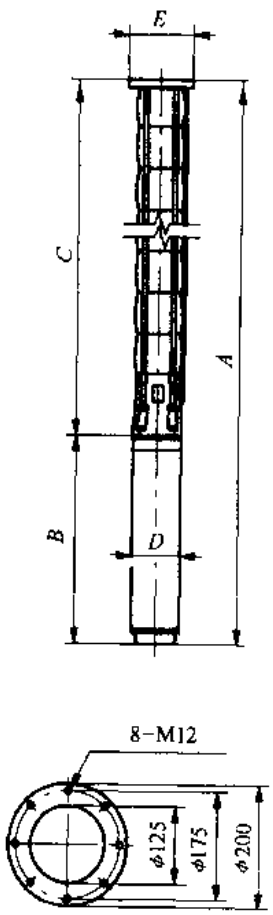

图 3-685 SP77、SP95 型潜水泵的外形及安装尺寸

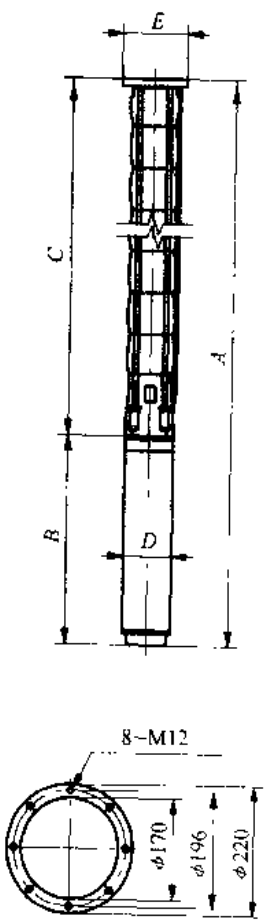

图 3-686 SP125、SP160 型潜水泵的外形及安装尺寸

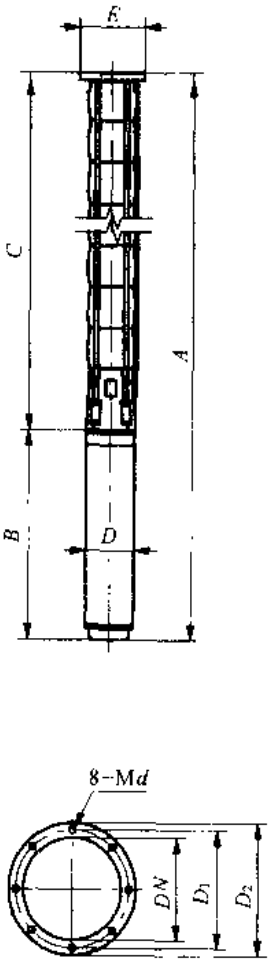

图 3-687 SP215 型潜水泵的外形及安装尺寸

SP77、SP95 型潜水泵的外形及安装尺寸 表 3-299

泵型号	电动机		尺寸 (mm)										重量 (kg)	主要生产厂
	型号	功率 (kW)	R_p4''、R_p5''接口				5"格兰富法兰				B	D		
			A	C	E①	E②	A	C	E①	E②				
SP77-1	MS6000	5.5	1023	479	178	186	1041	497	200	200	544	138	51	格兰富集团
SP77-2	MS6000	7.5	1181	607	178	186	1199	625	200	200	574	138	58	
SP77-3	MS6000	11	1369	735	178	186	1387	753	200	200	634	138	71	
SP77-4	MS6000	15	1563	864	178	186	1581	882	200	200	699	138	82	
SP77-5	MS6000	18.5	1746	992	178	186	1764	1010	200	200	754	138	91	
SP77-6	MS6000	22	1934	1120	178	186	1952	1138	200	200	814	138	101	
SP77-7	MS6000	26	2122	1248	178	186	2140	1266	200	200	874	138	111	
SP77-8	MS6000	30	2320	1376	178	186	2338	1394	200	200	944	138	123	
SP77-9	Franklin6"	37	2973	1504	178	186	2991	1522	200	200	1469	136	169	
SP77-10	Franklin6"	37	3101	1632	178	186	3119	1650	200	200	1469	136	173	
SP77-11	Franklin8"	45	2938	1775	196	204	2956	1793	205	205	1163	192	234	
SP77-12	Franklin8"	45	3066	1903	196	204	3084	1921	205	205	1163	192	238	
SP77-13	Franklin8"	55	3321	2031	196	204	3339	2049	205	205	1290	192	261	
SP77-14	Franklin8"	55	3449	2159	196	204	3467	2177	205	205	1290	192	265	
SP77-15	Franklin8"	75	3780	2287	196	204					1493	192	340	
SP77-16	Franklin8"	75	3908	2415	196	204					1493	192	344	
SP77-17	Franklin8"	75	4037	2544	196	204					1493	192	348	
SP77-18	Franklin8"	75	4165	2672	196	204					1493	192	352	
SP77-19	Franklin8"	75	4293	2800	196	204					1493	192	356	
SP77-20	Franklin8"	75	4421	2928	196	204					1493	192	360	
SP95-1	MS6000	5.5	1023	479	178	186	1041	497	200	200	544	138	49	
SP95-2	MS6000	9.2	1211	607	178	186	1229	625	200	200	604	138	62	
SP95-3	MS6000	15	1434	735	178	186	1452	753	200	200	699	138	75	
SP95-4	MS6000	18.5	1618	864	178	186	1636	882	200	200	754	138	84	
SP95-5	MS6000	22	1806	992	178	186	1824	1010	200	200	814	138	93	
SP95-6	MS6000	30	2064	1120	178	186	2082	1138	200	200	944	138	111	
SP95-7	Franklin6"	37	2717	1248	178	186	2735	1266	200	200	1469	136	156	
SP95-8	Franklin6"	37	2845	1376	178	186	2863	1394	200	200	1469	136	160	
SP95-9	Franklin8"	45	2681	1518	196	204	2699	1536	205	205	1163	192	220	
SP95-10	Franklin8"	45	2810	1647	196	204	2828	1665	205	205	1163	192	224	
SP95-11	Franklin8"	55	3065	1775	196	204	3083	1793	205	205	1290	192	246	
SP95-12	Franklin8"	55	3193	1903	196	204	3211	1921	205	205	1290	192	250	
SP95-13	Franklin8"	75	3524	2031	196	204	3542	2049	205	205	1493	192	324	
SP95-14	Franklin8"	75	3652	2159	196	204	3670	2177	205	205	1493	192	328	
SP95-15	Franklin8"	75	3780	2287	196	204					1493	192	331	
SP95-16	Franklin8"	75	3908	2415	196	204					1493	192	335	
SP95-17	Franklin8"	93	4291	2544	196	204					1747	192	364	
SP95-18	Franklin8"	93	4419	2672	196	204					1747	192	368	
SP95-19	Franklin8"	93	4547	2800	196	204					1747	192	371	
SP95-20	Franklin8"	93	4675	2928	196	204					1747	192	375	

①泵的最大直径，带有一电动机电缆。

②泵的最大直径，带有二电动机电缆。

SP125、SP160 型潜水泵的外形及安装尺寸 表 3-300

泵型号	电动机 型号	电动机 功率 (kW)	尺寸 (mm) R_p6″接口 A	C	$E^{①}$	$E^{②}$	6″格兰富法兰 A	C	$E^{①}$	$E^{②}$	B	D	重量 (kg)	主要生产厂
SP125-1-1	MS6000	7.5	1096	522	211	218	1110	536	222	226	574	138	63	
SP125-1	MS6000	11	1156	522	211	218	1170	536	222	226	634	138	72	
SP125-2-2	MS6000	15	1377	678	211	218	1391	692	222	226	699	138	85	
SP125-2-1	MS6000	18.5	1432	678	211	218	1446	692	222	226	754	138	90	
SP125-2	MS6000	22	1492	678	211	218	1506	692	222	226	814	138	96	
SP125-3-2	MS6000	26	1708	834	211	218	1722	848	222	226	874	138	108	
SP125-3-1	MS6000	30	1778	834	211	218	1792	848	222	226	944	138	116	
SP125-3	MS6000	30	1778	834	211	218	1792	848	222	226	944	138	116	
SP125-4-2	Franklin6″	37	2459	990	213	218	2473	1004	223	226	1469	136	170	
SP125-4-1	Franklin6″	37	2459	990	213	218	2473	1004	223	226	1469	136	170	
SP125-4	Franklin8″	45	2153	990	213	218	2167	1004	223	226	1163	192	225	
SP125-5-2	Franklin8″	45	2309	1146	213	218	2323	1160	223	226	1163	192	231	
SP125-5-1	Franklin8″	55	2436	1146	213	218	2450	1160	223	226	1290	192	250	
SP125-5	Franklin8″	55	2436	1146	213	218	2450	1160	223	226	1290	192	250	
SP125-6-2	Franklin8″	55	2592	1302	218	227	2606	1316	229	232	1290	192	256	
SP125-6-1	Franklin8″	75	2795	1302	218	227	2809	1316	229	232	1493	192	327	
SP125-6	Franklin8″	75	2795	1302	218	227	2809	1316	229	232	1493	192	327	
SP125-7-2	Franklin8″	75	2951	1458	218	227	2965	1472	229	232	1493	192	333	
SP125-7-1	Franklin8″	75	2951	1458	218	227	2965	1472	229	232	1493	192	333	
SP125-7	Franklin8″	75	2951	1458	218	227	2965	1472	229	232	1493	192	333	
SP125-8-2	Franklin8″	75	3107	1614	218	227					1493	192	339	格兰富集团
SP125-8-1	Franklin8″	93	3361	1614	218	227					1747	192	365	
SP125-8	Franklin8″	93	3361	1614	218	227					1747	192	365	
SP125-9-2	Franklin8″	93	3552	1805	218	227					1747	192	375	
SP125-9-1	Franklin8″	93	3552	1805	218	227					1747	192	375	
SP125-9	Franklin8″	93	3552	1805	218	227					1747	192	375	
SP125-10-2	Franklin8″	93	3708	1961	218	227					1747	192	381	
SP125-10-1	Franklin8″	110	3937	1961	218	227					1976	192	423	
SP125-10	Franklin8″	110	3937	1961	218	227					1976	192	423	
SP160-1-1	MS6000	9.2	1126	522	211	218	1140	536	222	226	604	138	69	
SP160-1	MS6000	13	1186	522	211	218	1200	536	222	226	664	138	75	
SP160-2-2	MS6000	18.5	1432	678	211	218	1446	692	222	226	754	138	90	
SP160-2-1	MS6000	22	1492	678	211	218	1506	692	222	226	814	138	96	
SP160-2	MS6000	26	1552	678	211	218	1566	692	222	226	874	138	102	
SP160-3-2	MS6000	30	1778	834	211	218	1792	848	222	226	944	138	116	
SP160-3-1	Franklin6″	37	2303	834	211	218	2317	848	222	226	1469	136	158	
SP160-3	Franklin6″	37	2303	834	211	218	2317	848	222	226	1469	136	158	
SP160-4-2	Franklin8″	45	2153	990	218	227	2167	1004	229	232	1163	192	225	
SP160-4-1	Franklin8″	55	2280	990	218	227	2294	1004	229	232	1290	192	244	
SP160-4	Franklin8″	55	2280	990	218	227	2294	1004	229	232	1290	192	244	
SP160-5-2	Franklin8″	55	2436	1146	218	227	2450	1160	229	232	1290	192	250	
SP160-5-1	Franklin8″	75	2639	1146	218	227	2653	1160	229	232	1493	192	321	
SP160-5	Franklin8″	75	2639	1146	218	227	2653	1160	229	232	1493	192	321	
SP160-6-2	Franklin8″	75	2795	1302	218	227	2809	1316	229	232	1493	192	327	
SP160-6-1	Franklin8″	75	2795	1302	218	227	2809	1316	229	232	1493	192	327	
SP160-6	Franklin8″	75	2795	1302	218	227	2809	1316	229	232	1493	192	327	

续表

泵型号	电动机		尺寸 (mm)										重量 (kg)	主要生产厂
	型号	功率 (kW)	R_p6''接口				6′格兰富法兰				B	D		
			A	C	E①	E②	A	C	E①	E②				
SP160-7-2	Franklin8″	93	3205	1458	218	227					1747	192	359	格兰富集团
SP160-7-1	Franklin8″	93	3205	1458	218	227					1747	192	359	
SP160-7	Franklin8″	93	3205	1458	218	227					1747	192	359	
SP160-8-2	Franklin8″	93	3361	1614	218	227					1747	192	365	
SP160-8-1	Franklin8″	110	3590	1614	218	227					1976	192	407	
SP160-8	Franklin8″	110	3590	1614	218	227					1976	192	407	
SP160-9-2	Franklin8″	110	3781	1805	218	227					1976	192	417	
SP160-9-1	Franklin8″	110	3781	1805	218	227					1976	192	417	
SP160-9	Franklin8″	110	3781	1805	218	227					1976	192	417	

①泵的最大直径，带有一电动机电缆。

②泵的最大直径，带有二电动机电缆。

SP215 型潜水泵的外形及安装尺寸 表 3-301

泵型号	电动机		尺寸 (mm)						重量 (kg)	主要生产厂
	型号	功率 (kW)	R_p6''接口				B	D		
			A	C	E①	E②				
SP215-1-1	MS6000	15	1390	691	241	247	699	138	90	格兰富集团
SP215-1	MS6000	22	1505	691	241	247	814	138	101	
SP215-2-2	MS6000	30	1811	867	241	247	944	138	127	
SP215-2-1	Franklin8″	37	2336	867	241	247	1469	136	169	
SP215-2	Franklin8″	45	2030	867	241	247	1163	192	224	
SP215-3-2	Franklin8″	55	2333	1043	241	247	1290	192	253	
SP215-3-1	Franklin8″	55	2333	1043	241	247	1290	192	253	
SP215-3	Franklin8″	75	2536	1043	241	247	1493	192	324	
SP215-4-2	Franklin8″	75	2712	1219	241	247	1493	192	334	
SP215-4-1	Franklin8″	75	2712	1219	241	247	1493	192	334	
SP215-4	Franklin8″	75	2712	1219	241	247	1493	192	334	
SP215-5-2	Franklin8″	93	3142	1395	241	247	1747	192	370	
SP215-5-1	Franklin8″	93	3142	1395	241	247	1747	192	370	
SP215-5	Franklin8″	110	3371	1395	241	247	1976	192	412	
SP215-6-2	Franklin8″	110	3547	1571	241	247	1976	192	422	
SP215-6-1	Franklin8″	110	3547	1571	241	247	1976	192	422	
SP215-6	Franklin8″	130	3750	1571	241	247	2179	192	469	
SP215-7-2	Franklin8″	130	3926	1747	241	247	2179	192	480	
SP215-7-1	Franklin8″	130	3926	1747	241	247	2179	192	480	
SP215-7	Franklin8″	150	4155	1747	241	247	2408	192	529	
SP215-8-2	Franklin8″	150	4331	1923	241	247	2408	192	539	
SP215-8-1	Franklin8″	150	4331	1923	241	247	2408	192	539	
SP215-8	Mercury12″	185	3657	1923	276	276	1734	276	666	
SP215-9-2	Mercury12″	185	3833	2099	276	276	1734	276	676	
SP215-9-1	Mercury12″	185	3833	2099	276	276	1734	276	676	
SP215-9	Mercury12″	185	3833	2099	276	276	1734	276	676	
SP215-10-2	Mercury12″	185	4009	2275	276	276	1734	276	686	
SP215-10-1	Mercury12″	185	4009	2275	276	276	1734	276	686	
SP215-10	Mercury12″	220	4159	2275	276	276	1884	276	746	

①泵的最大直径，带有一电动机电缆。

②泵的最大直径，带有二电动机电缆。

连接法兰尺寸 表 3-302

连　接	6″格兰富法兰	6″DIN 法兰	8″格兰富法兰	8″DIN 法兰
泵型号	SP215-1～SP215-6	全部	全部	全部
$E^{①}$和 $E^{②}$	同 R_p6	285	300	340
DN	170	162	170	170
D_1	196	240	270	295
D_2	220	285	300	340
8-Md	M12	M20	M20	M20
附加重量（kg）	3	8	10	14

六、成套供应范围

SPA、SP 型潜水泵成套供应范围见表 3-303。

SPA、SP 型潜水泵成套供应范围 表 3-303

项　目	名　称	数　量	备　注
主　机	泵 电动机	1 1	
附　件	Cu3 MTP75 水流套管 电缆	1 1 1 按需要提供	电动机的电子启动器 电动机保护装置 用于电动机冷却不足的场合 潜水电缆（有 3 芯、4 芯、单线导线三种）
工　具			

3.5 轴 流 泵

3.5.1 CJ 型轴流泵

一、适用范围

CJ 型轴流泵供输送清水或物理、化学性质类似于水的液体，液体温度不大于 50℃。适用于城镇给水排水、工业企业给水、农田排灌及大型调水工程。

二、型号意义说明

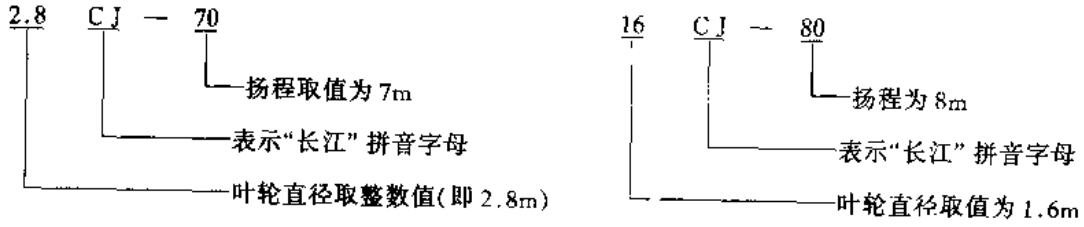

三、结构

CJ 型轴流泵系全调节立式轴流泵。泵的系统由水力流道部分、泵本体部分、电动机和辅助设备组成。水力流道部分：进水管和出水管；泵本体部分：转子体部件、主轴承部件、主轴部件、泵体部件、填料密封部件、调节器部件和真空破坏阀部件；辅助设备：油压系统、压缩空气系统、润滑水系统、抽真空设备和电磁阀等。

四、性能

CJ 型轴流泵性能见图 3-688～692 和表 3-304。

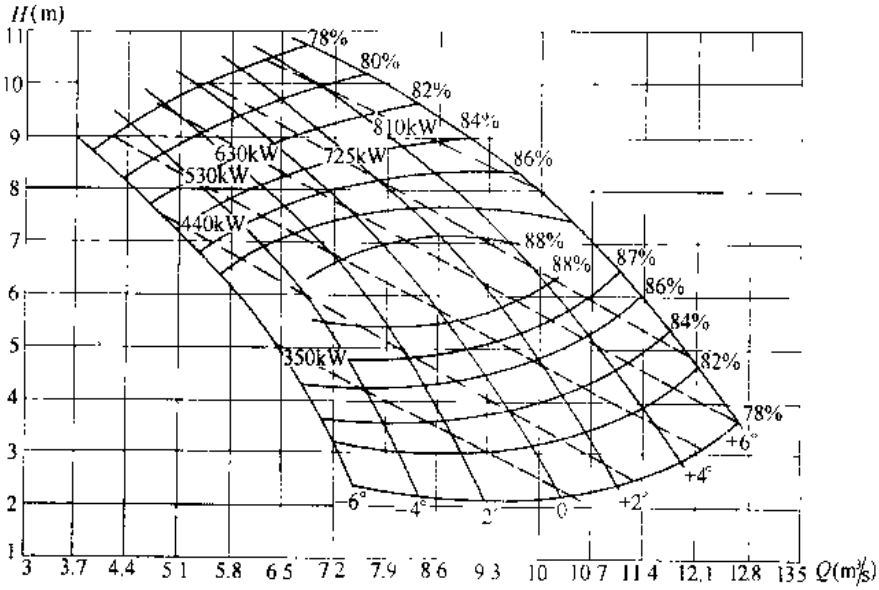

图 3-688　1.6CJ-85 型轴流泵性能曲线（$n=300$r/min）

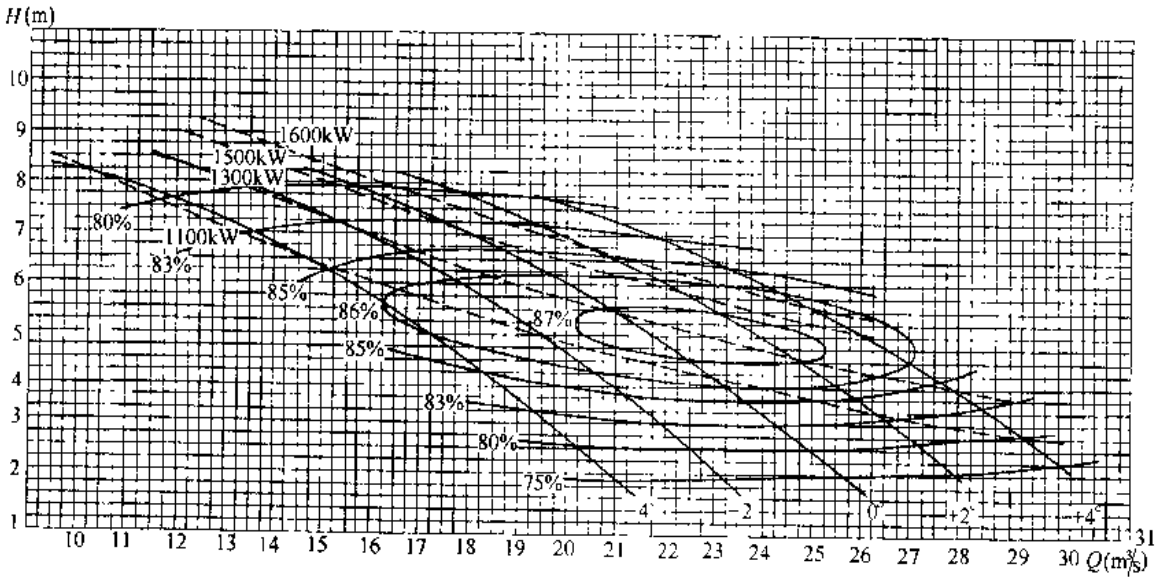

图 3-689　2.8CJ-70 型轴流泵性能曲线（$n=150$r/min）

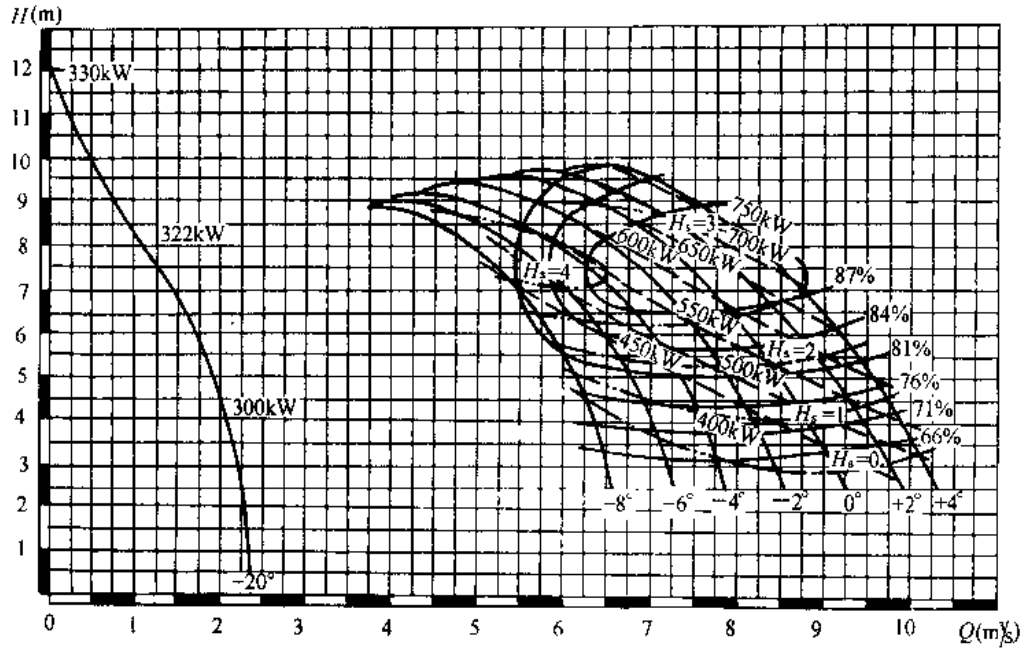

图 3-690 16CJ-80 型轴流泵性能曲线（n = 250r/min）

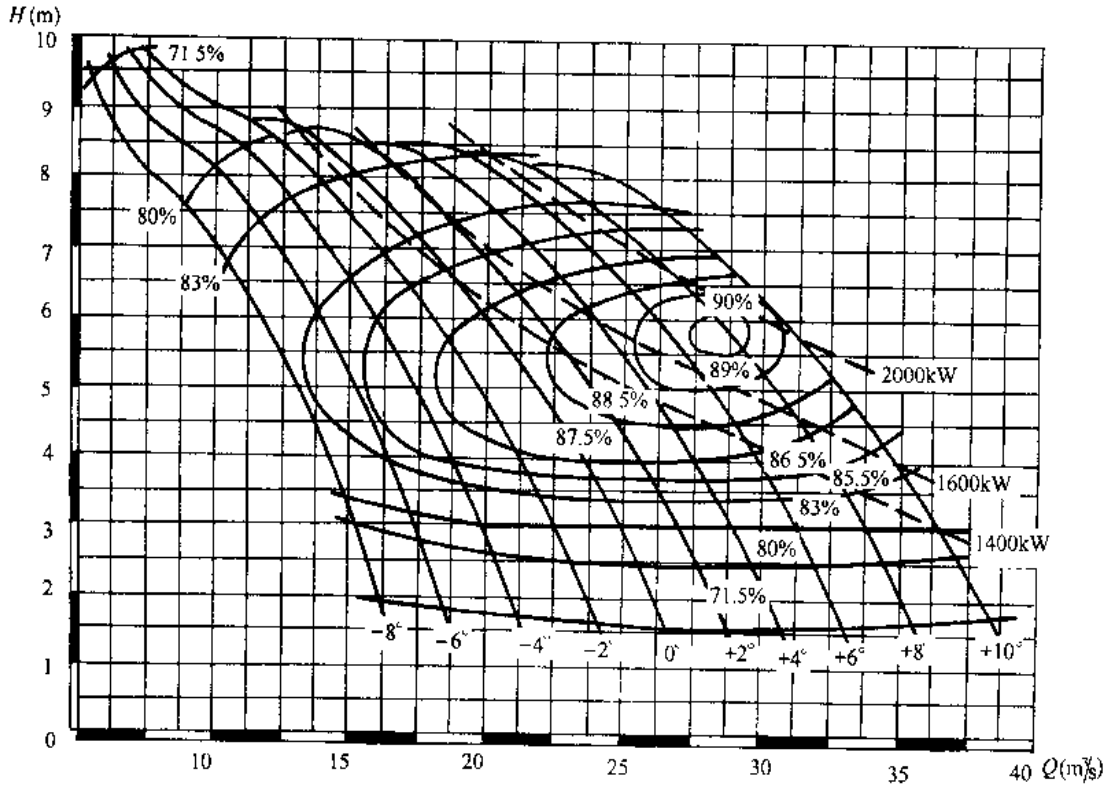

图 3-691 28CJ-56 型轴流泵性能曲线（n = 150r/min）

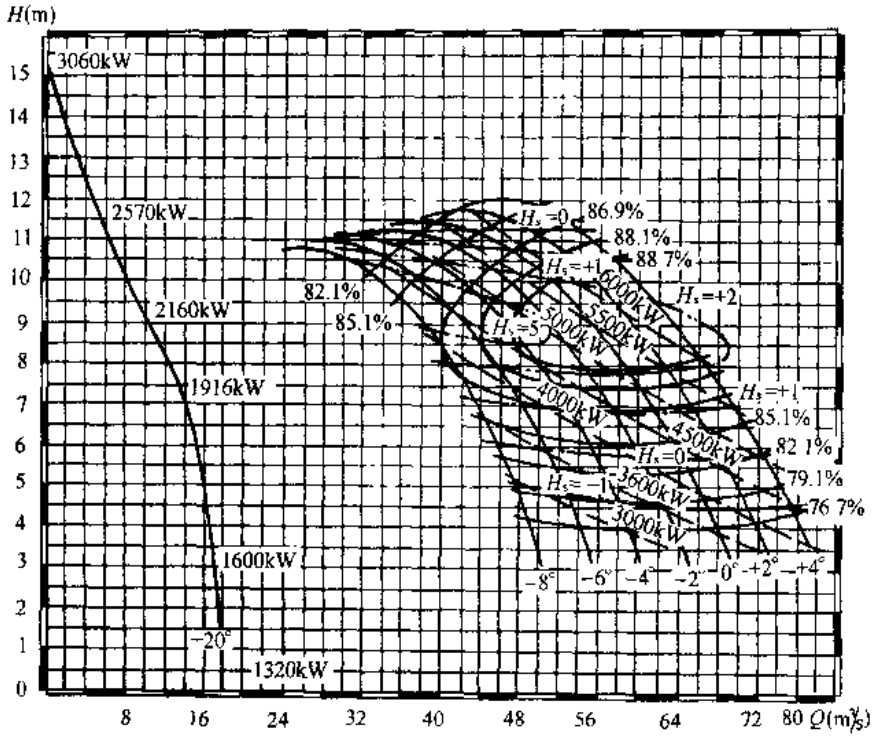

图 3-692　40CJ-95 型轴流泵性能（n = 107.1r/min）

CJ 型轴流泵性能　　表 3-304

泵型号	叶片安装角度	流量 Q m³/s	扬程 H (m)	转速 n (r/min)	功率（kW）轴功率 N	功率（kW）配带功率	效率 η (%)	叶轮直径 (mm)	吸程 H_s (m)	重量 (kg)	主要生产厂
1.6CJ-85	-6°～+6°	5.9～11.4	6.0	300	565	800	88.4	1540			无锡水泵厂
2.8CJ-70	-4°～+4°	14.3～22.7	7.0	150	2094	2500	87.2	2800			无锡水泵厂
16CJ-80	-20°	0	12.2	250	330		0	1540	—		武汉水泵厂
		1.0	8.2		322		25		—		
		2.0	4.6		300		30		—		
	-8°	4.56	8.5	250	528		72	1540	3.8		
		5.7	6.5		444		82		3		
		6.5	3.0		320		60		-0.2		
	-6°	4.96	8.5	250	540		76.5	1540	4		
		6.2	6.7		480		85		3.7		
		7.2	3.2		342		66		-0.4		
	-4°	5.2	8.8	250	568		79	1540	3.5		
		6.5	7.2		526		87.2		4		
		7.75	3.4		364		71		0.2		
	-2°	5.6	9.1	250	618		80.9	1540	3		
		7.0	7.3		572		87.5		3.5		
		8.35	3.5		416		69		0.4		
	0°	6.0	9.34	250	673		81.5	1540	2.7		
		7.25	8.0		643		88		3.5		
		8.95	3.6		480		66		0.5		
	2°	6.0	9.7	250	714		80	1540	2.5		
		8.0	7.5		668		88		3.4		
		9.6	3.8		530		67.5		0.5		
	4°	6.5	9.82	250	774		81	1540	2		
		8.25	8.0		735		88		3		
		9.8	4.0		565		68		0.5		
28CJ-56	-8°	16.2	2.0	150	442	1600	72	2800			武汉水泵厂
		13.4	4.8		764		85				
		7.8	8.0		794		77				

续表

泵型号	叶片安装角度	流量 Q m^3/s	扬程 H (m)	转速 n (r/min)	功率 (kW) 轴功率 N	功率 (kW) 配带功率	效率 η (%)	叶轮直径 (mm)	吸程 H_s (m)	重量 (kg)	主要生产厂
28CJ-56	-6°	18.5 15.6 9	2.0 4.7 8.4	150	491 837 951	1600	74 86 78	2800			武汉水泵厂
	-4°	21 17.8 9.5	2 4.65 8.82	150	557 932 1060	1600	74 87.2 77.5	2800			
	-2°	23.7 19.7 10	2 5 9	150	614 1090 1146	1600	75 87.8 77	2800			
	0°	26.1 21 13.5	2 5.6 8.5	150	674 1318 1413	1600	76 88 80.5	2800			
	+2°	28.3 23.5 15	2 5.02 8.5	150	731 1308 1537	1600	76 88.6 81.3	2800			
	+4°	30.9 25.4 17.5	2 5.28 8.38	150	804 1478 1740		75.5 88.9 82.6	2800			
	+6°	32.7 27.1 19	2 5.6 8.4	150	855 1660 1896		75 89.7 82.5	2800			
	+8°	35.2 28.8 21	2 5.88 8.32	150	920 1845 2064		75 90 83	2800			
	+10°	38.2 30.3 23.5	2 6.2 8.18	150	1011 2070 2056		74 88.9 83.5	2800			
40CJ-95	-20°	0 9.2 17.5	15.2 9.5 3.1	107.1	3060 2240 1600		0 38.3 42.4	4000	— — —		武汉水泵厂
	-8°	31 41 49	10.45 8.2 4.22	107.1	4100 3780 2660		77.5 87.2 76.3	4000	3.2 2.3 -1.8		
	-6°	33 45 54	10.72 8.34 4.23	107.1	4450 4180 2880		78.1 88.1 77.8	4000	2.2 2.6 -1.6		
	-4°	35.7 48.5 59.3	10.9 8.56 3.97	107.1	4650 4590 3030		82.1 88.7 76.2	4000	1.1 3 -1.7		
	-2°	38.5 51.8 63.8	11.11 8.83 3.93	107.1	5090 5050 3225		82.5 88.8 76.2	4000	0.3 2.9 -1.65		
	0°	42 55 68.2	11.35 9.13 4	107.1	5590 5530 3510		83.6 89 76.2	4000	-0.4 2.6 -1.5		
	2°	45.8 58 72.2	11.4 9.4 4.16	107.1	6150 6000 3870		83.2 89 76.2	4000	-1 2.5 -1.4		
	4°	49.6 61 75.9	11.86 9.7 4.36	107.1	6790 6500 4260		85.1 90.1 76.2	4000	-1.5 1.8 -1.2		

五、外形及安装尺寸

CJ 型轴流泵的外形及安装尺寸见图 3-693～697。

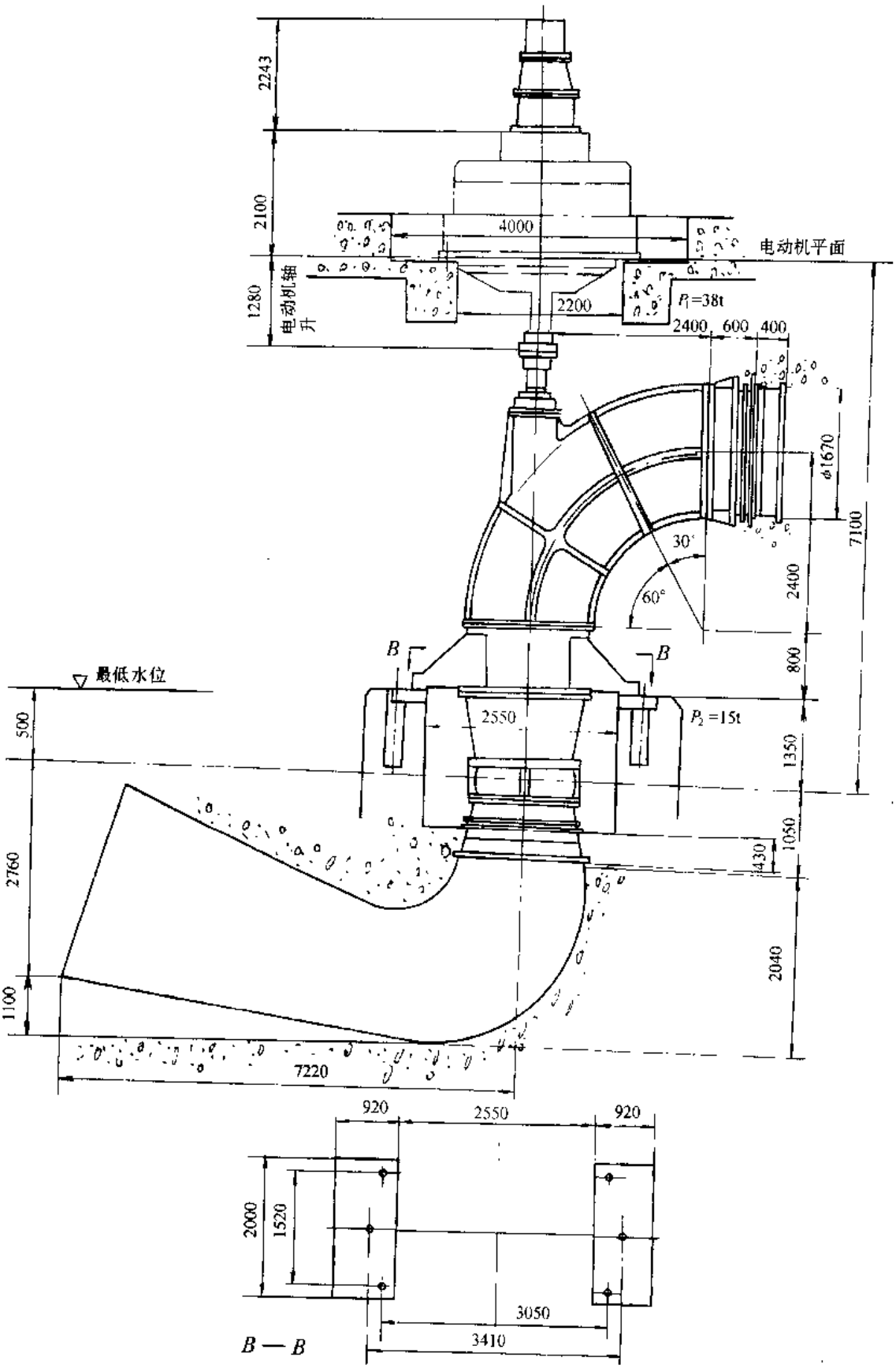

图 3-693　1.6CJ-85 型轴流泵的外形及安装尺寸

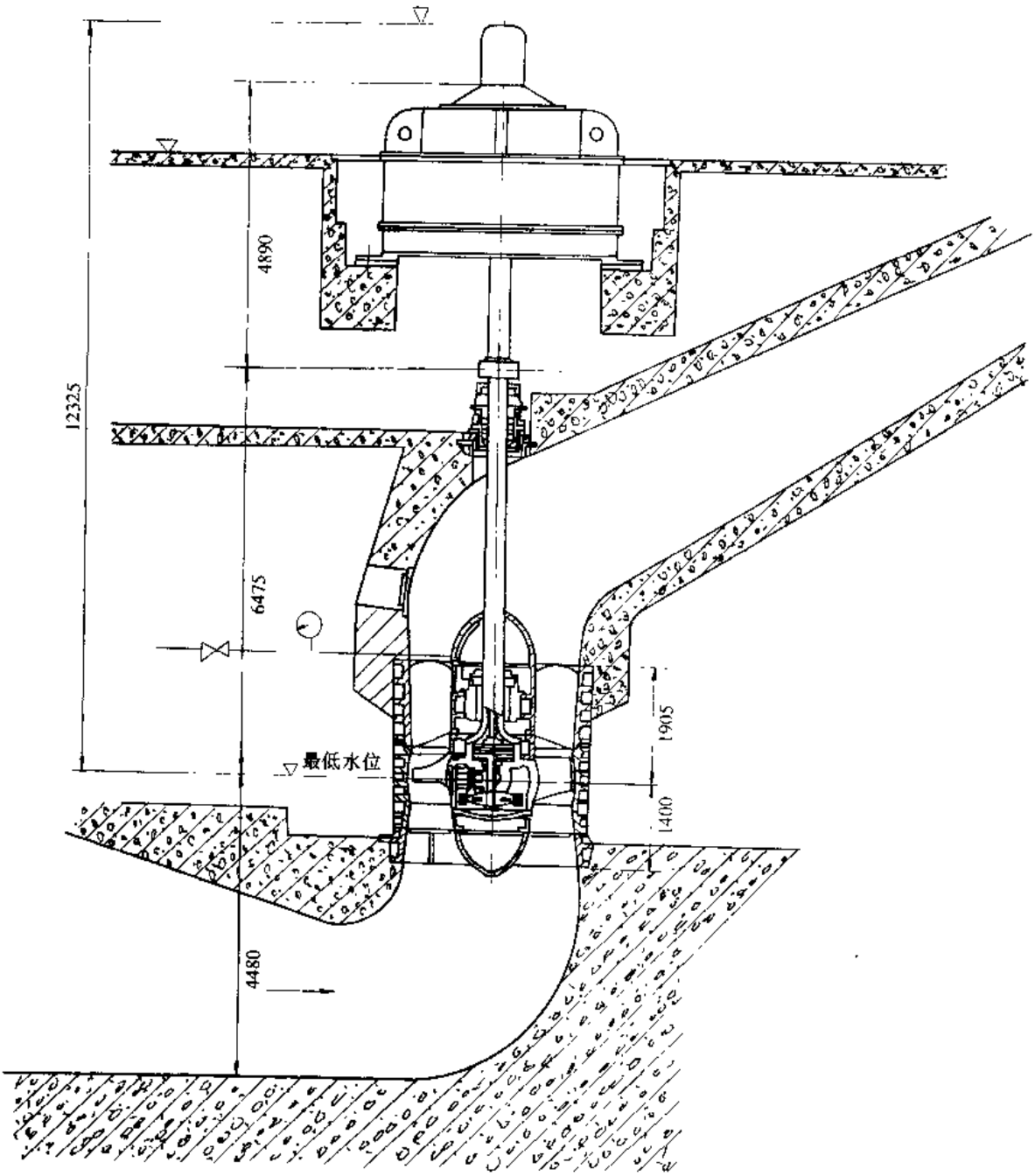

图 3-694 2.8CJ-70 型轴流泵的外形及安装尺寸

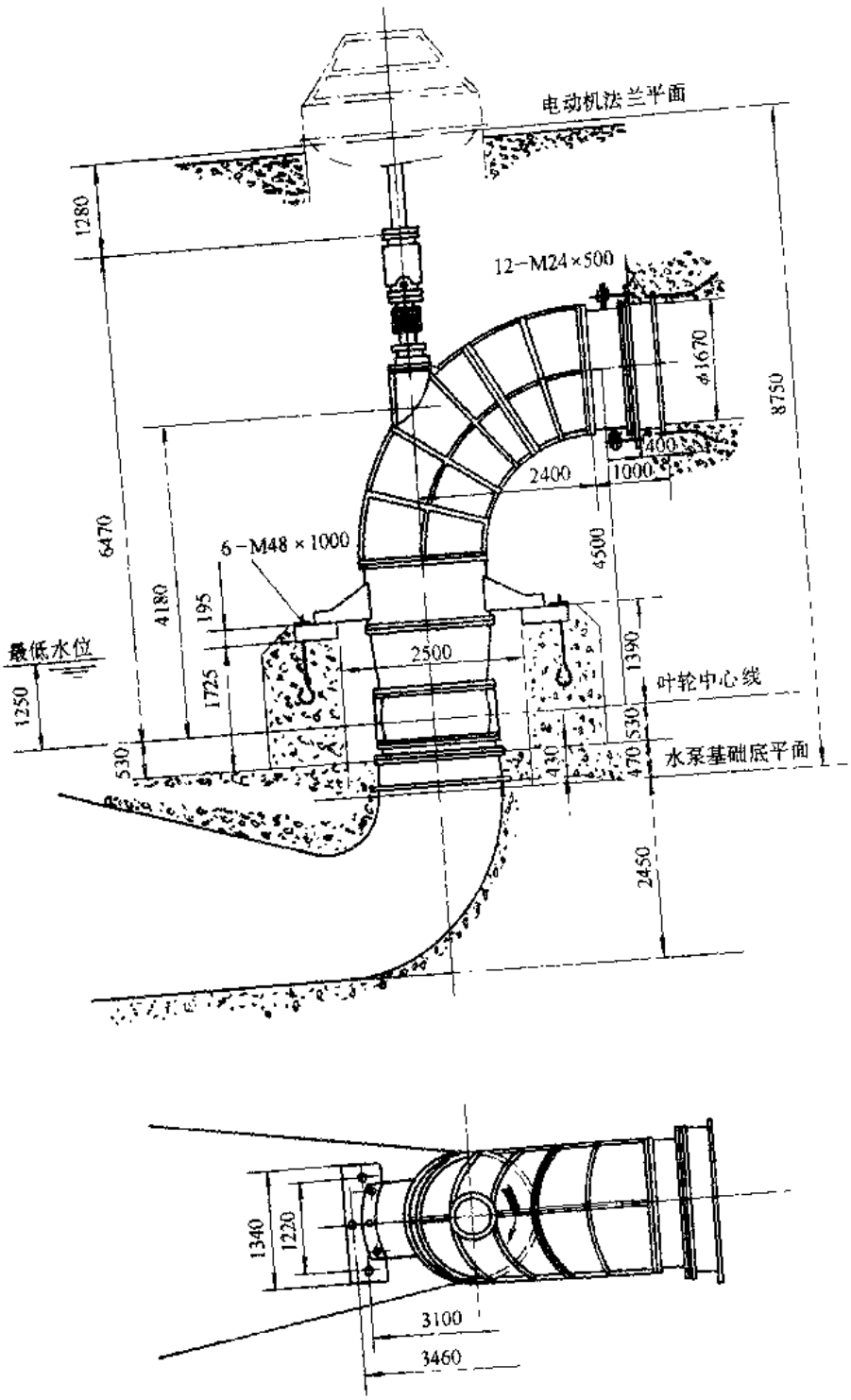

图 3-695 16CJ-80 型轴流泵的外形及安装尺寸

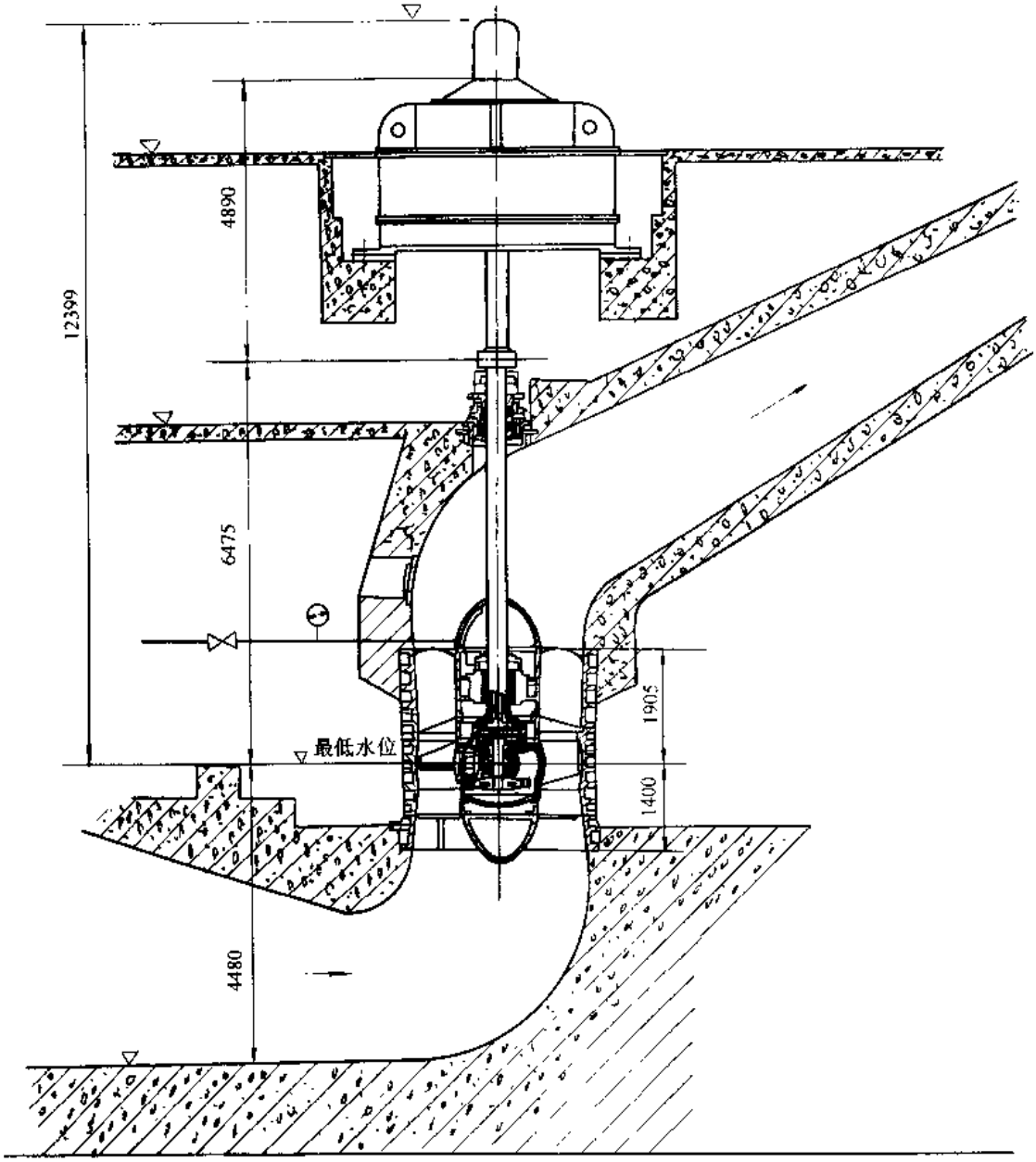

图 3-696 28CJ-56 型轴流泵的外形及安装尺寸

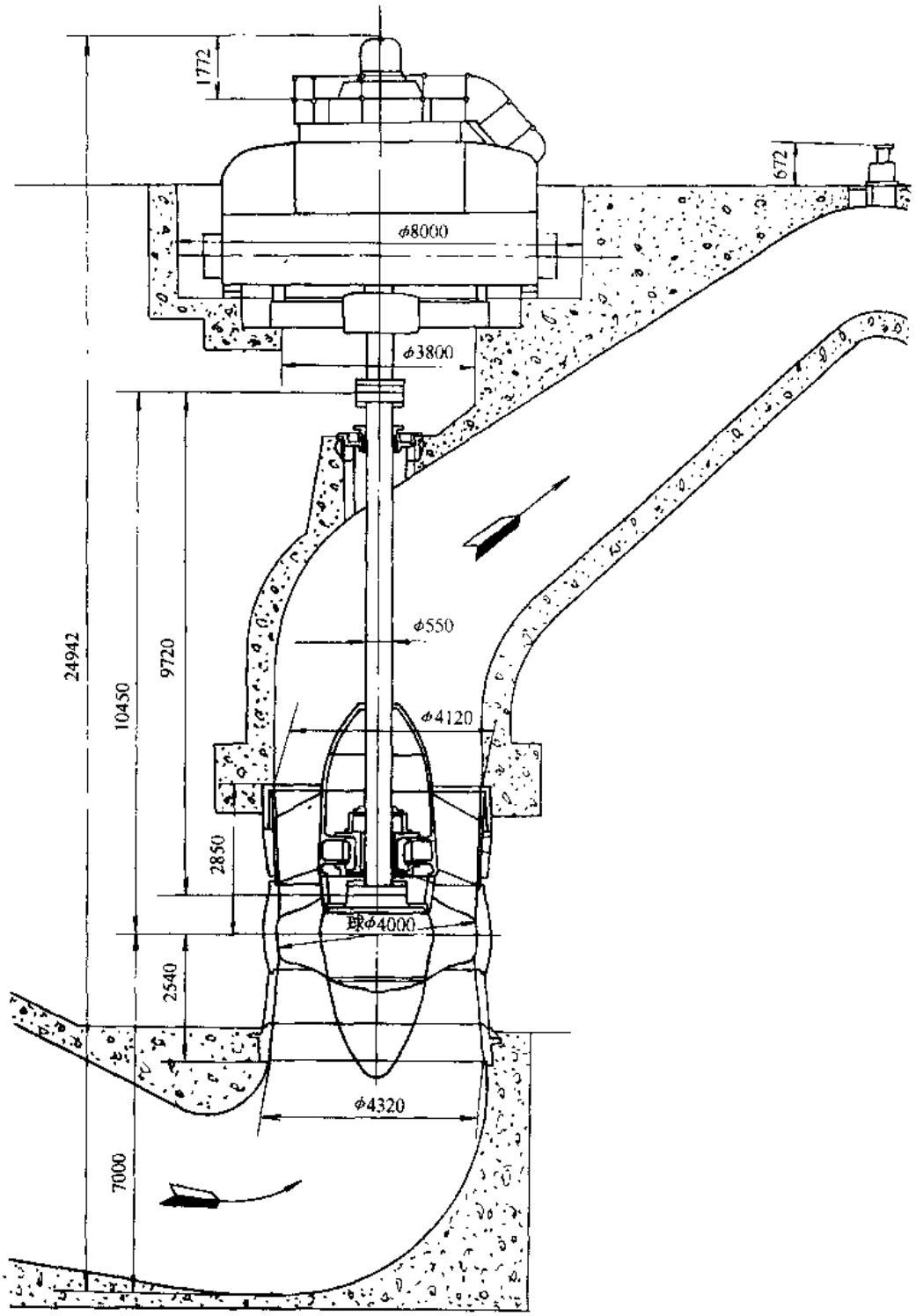

图 3-697　40CJ-95 型轴流泵的外形及安装尺寸

六、成套供应范围

CJ 型轴流泵成套供应范围见表 3-305。

CJ 型轴流泵成套供应范围 表 3-305

项 目	名 称	数 量	备 注
主 机	泵 电动机	1 1	
附件	调节器 真空破坏阀 滤水器 油压装置	1 2 2 1	每台泵供应 2 套 每台泵供应 2 套 每 4 台泵供应 1 套
工 具			

3.5.2 QZ 型潜水轴流泵

一、适用范围

QZ 型潜水轴流泵供输送清水和轻度渗水。适用于城市给水排水、农业给水和调水工程等。

二、型号意义说明

350 QZ — 70 G(D)

- 转速(r/min)(G 表示高转速;D 表示低转速)
- 比转数的 1/10
- 潜水轴流泵
- 出口直径(mm)

三、结构

QZ 型潜水轴流泵的潜水电动机置于泵的上方，潜水电动机为干式结构，采用 F 级绝缘、可靠的机械密封和辅助密封，并有泄漏和内部绕组温升保护装置。配备电控柜。从电动机上方看，叶轮顺时针方向旋转。

四、性能

QZ 型潜水轴流泵性能见图 3-698～712 和表 3-306

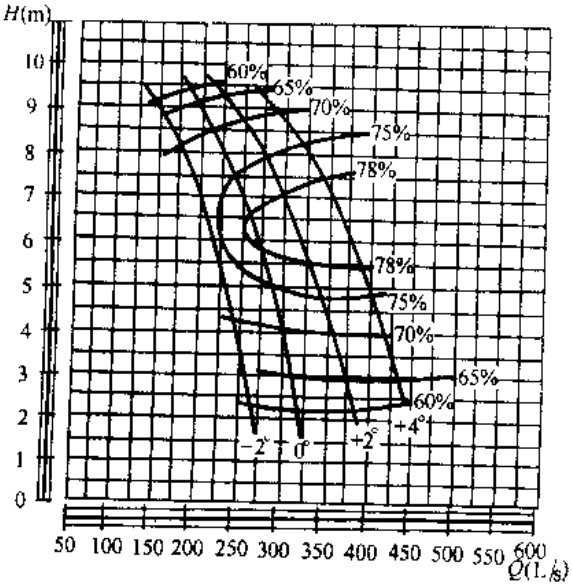

图 3-698 350QZ-70G 型泵性能曲线
(D = 300mm, n = 1460r/min)

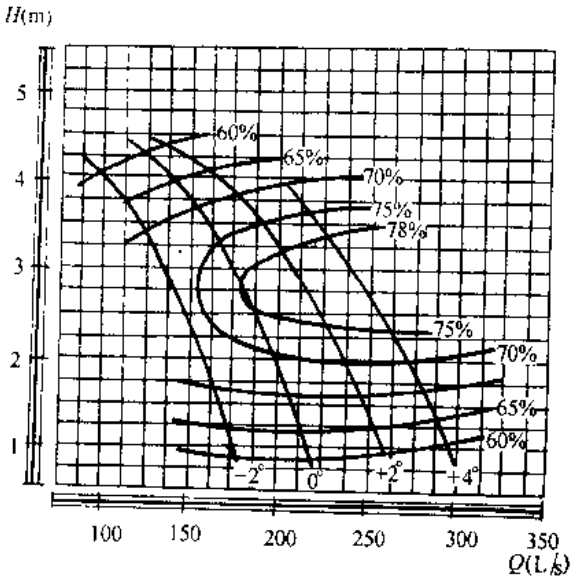

图 3-699 350QZ-70D 型泵性能曲线
(D = 300mm, n = 980r/min)

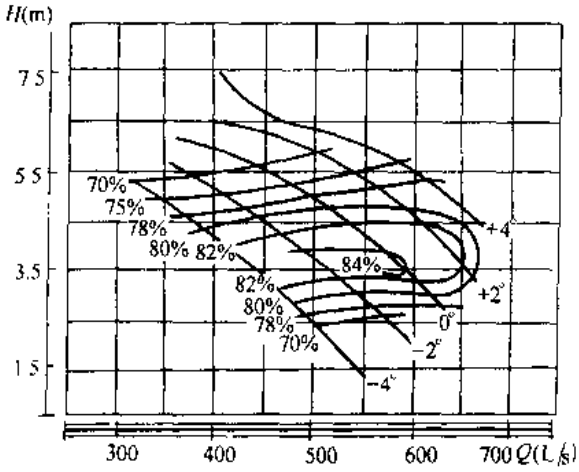

图 3-700 500QZ-100G 型泵性能曲线

($D=450$mm, $n=980$r/min)

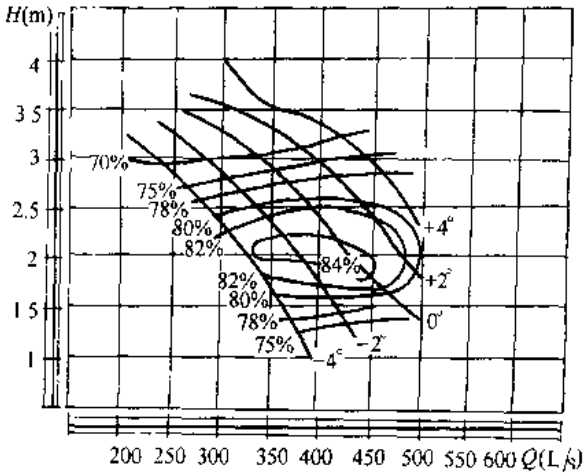

图 3-701 500QZ-100D 型泵性能曲线

($D=450$mm, $n=730$r/min)

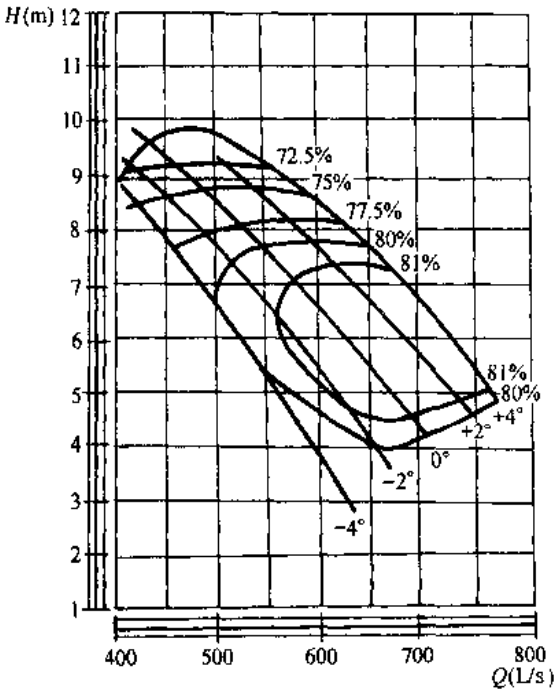

图 3-702 500QZ-70G 型泵性能曲线

($D=450$mm, $n=980$r/min)

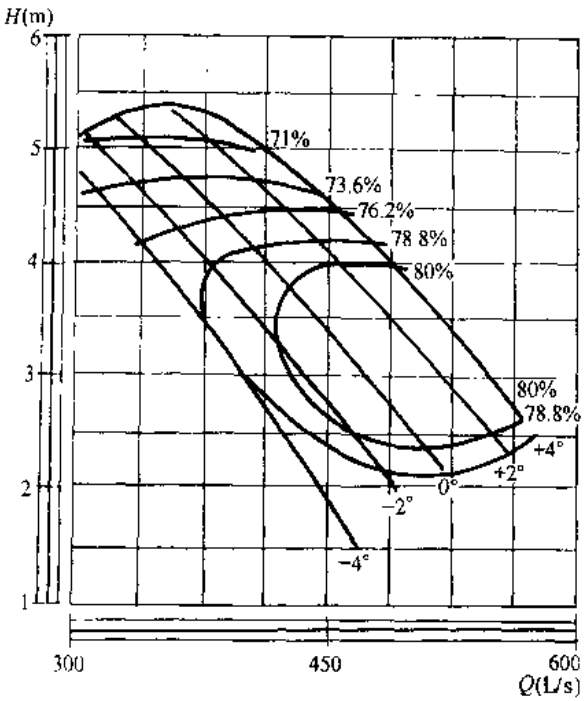

图 3-703 500QZ-70D 型泵性能曲线

($D=450$mm, $n=730$r/min)

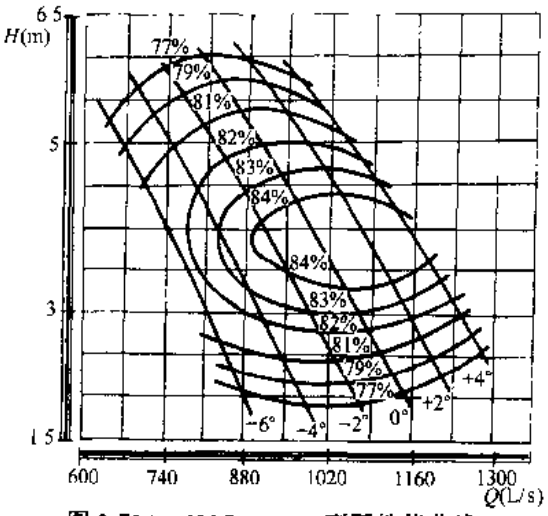

图 3-704 600QZ-100G 型泵性能曲线
($D=550$mm, $n=730$r/min)

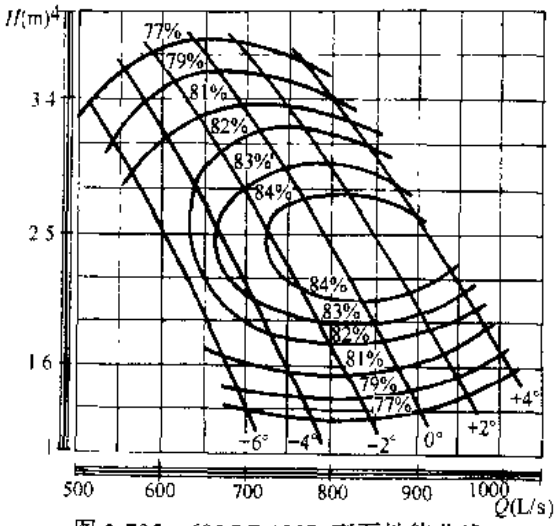

图 3-705 600QZ-100D 型泵性能曲线
($D=550$mm, $n=580$r/min)

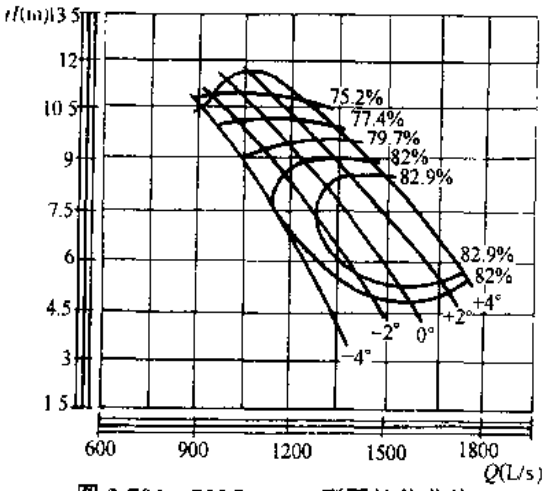

图 3-706 700QZ-70G 型泵性能曲线
($D=650$mm, $n=730$r/min)

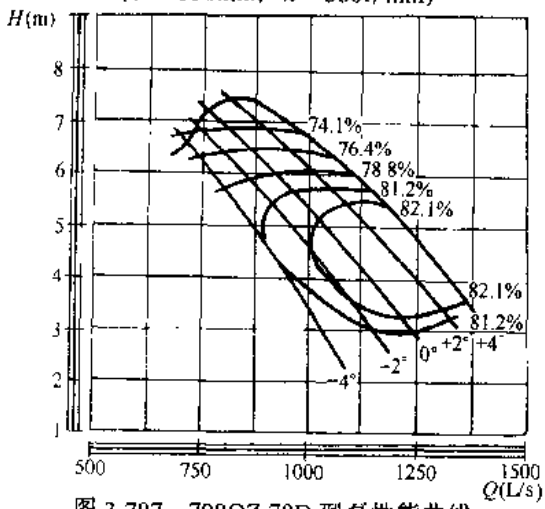

图 3-707 700QZ-70D 型泵性能曲线
($D=650$mm, $n=580$r/min)

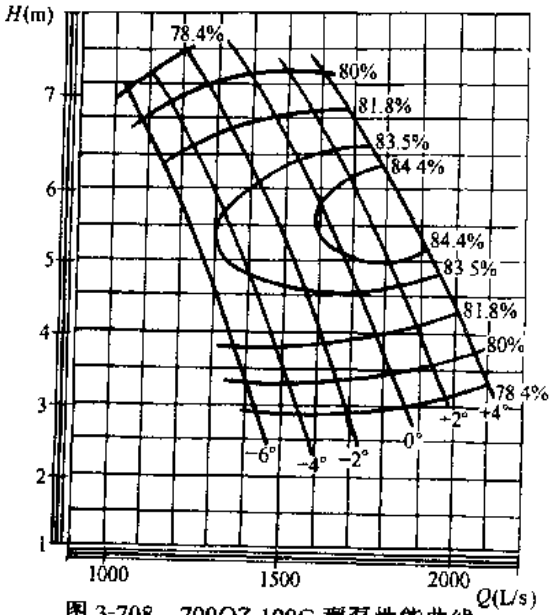

图 3-708 700QZ-100G 型泵性能曲线
($D=650$mm, $n=730$r/min)

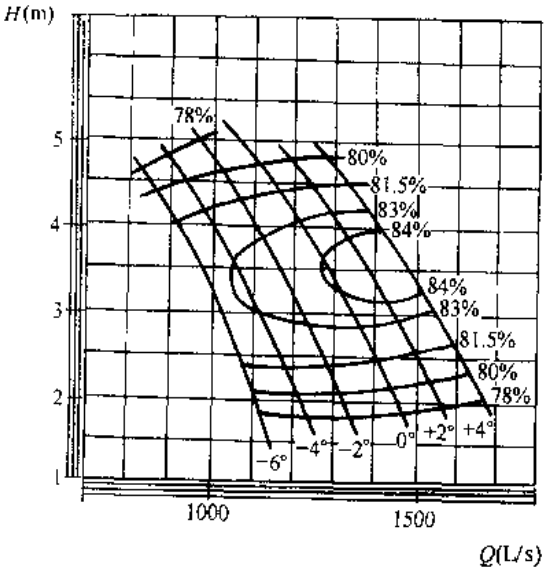

图 3-709 700QZ-100D 型泵性能曲线
($D=650$mm, $n=580$r/min)

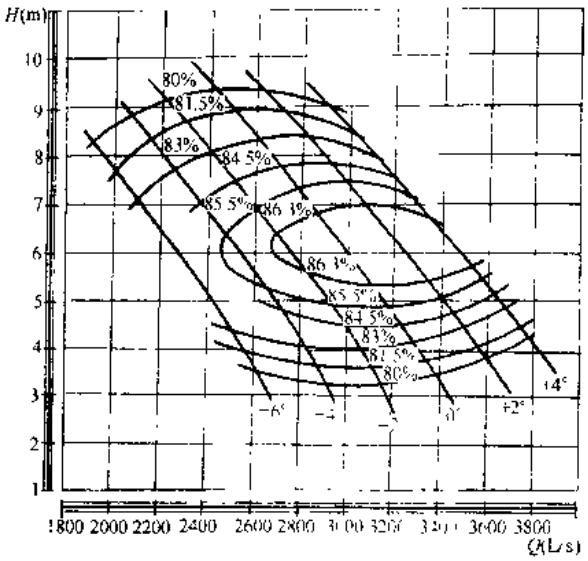

图 3-710　900QZ-100G 型泵性能曲线

（D = 850mm，n = 590r/min）

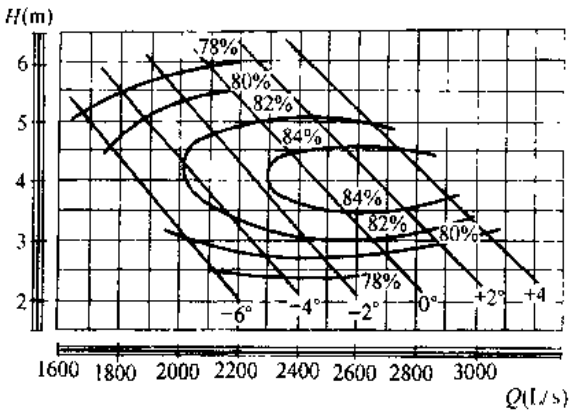

图 3-711　900QZ-100D 型泵性能曲线

（D = 850mm，n = 485r/min）

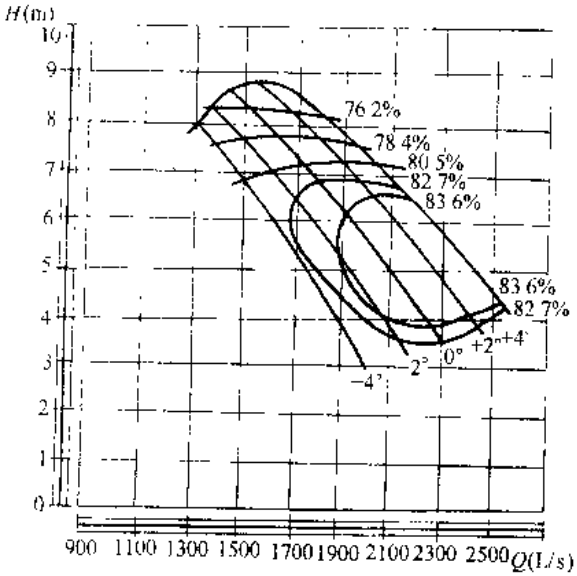

图 3-712　900QZ-70 型泵性能曲线

（D = 850mm，n = 480r/min）

QZ 型潜水轴流泵性能 表 3-306

泵型号	叶片安装角度	流量 Q		扬程 H	转速 n	功率（kW）		效率 η	叶轮直径 D	重量	主要生产厂
		m^3/h	L/s	(m)	(r/min)	轴功率	电动机功率	(%)	(mm)	(kg)	
350QZ-70G	-2°	674 828 900	187 230 250	7.45 4.77 3.42	1460	19.00 14.75 12.40	22	72 72 67.5	300		亚太泵业集团公司
	0°	767 957 1090	212 266 302	8.65 6.21 3.59		26.50 20.70 15.65	30	68 78 68			
	2°	972 1115 1250	270 310 347	8.30 6.36 4.52		29.0 24.8 20.4	30	75.7 78 75			
	4°	1170 1314 1440	325 366 400	7.80 6.80 4.71		32.7 29.0 24.6	37	76 78 75			
350QZ-70D	-2°	450 554 602	125 154 167	3.36 2.16 1.54	980	6.15 4.65 3.86	7.5	67 70.2 65.5	300		
	0°	515 648 734	143 180 204	3.94 2.84 1.64		8.02 6.48 4.56	11	68.9 77.4 72			
	2°	655 756 846	182 210 235	3.79 2.90 2.06		9.16 7.76 6.50		73.8 76.8 73			
	4°	789 882 965	218 245 268	3.52 2.84 222		10.20 8.82 7.87	15	73.6 77.3 74.1			
500QZ-100G	-4°	1220 1543 1890	339 429 525	5.08 3.79 1.80	980	23.3 19.2 13.2	30	72.4 83.0 71.3	450		
	-2°	1481 1726 2013	412 479 560	5.00 3.98 2.50		27.0 22.1 17.5		75.0 84.6 78.0			
	0°	1800 2077 2245	500 577 625	4.80 3.60 2.75		30.0 24.0 21.0	37	78.0 86.0 80.0			
	+2°	1965 2220 2372	546 616 660	5.34 4.15 3.05		37.5 30.3 24.6	45	76.2 82.7 80.0			
	+4°	2005 2250 2342	557 625 652	5.93 5.14 4.59		45.5 39.8 36.9	55	71.2 79.2 79.5			

续表

泵型号	叶片安装角度	流量 Q		扬程 H (m)	转速 n (r/min)	功率 (kW)		效率 η (%)	叶轮直径 D (mm)	重量 (kg)	主要生产厂
		m^3/h	L/s			轴功率	电动机功率				
500QZ-100D	−4°	900 1151 1350	250 320 375	2.85 2.10 1.20	730	9.70 7.94 6.00	11	72.0 83.0 75.0	450		亚太泵业集团公司
	−2°	1115 1287 1548	310 357 430	2.80 2.21 1.28		11.40 9.64 7.20	15	75.0 84.6 75.0			
	0°	1287 1548 1678	357 430 466	2.85 2.00 1.60		13.40 10.00 9.15		74.4 86.0 80.0			
	+2°	1406 1635 1750	391 459 486	3.07 2.31 1.94		16.25 12.53 11.26	18.5	72.4 82.7 82.0			
	+4°	1510 1678 1750	422 466 486	3.23 2.85 2.55		18.60 16.46 15.25	22	71.8 79.2 79.6			
500QZ-70G	−4°	1368 1760 2060	380 489 571	9.44 7.0 4.35	980	50.4 42.2 31.1	55	70 79.6 78.5	450		
	−2°	1720 2010 2250	479 559 625	8.2 6.43 4.9		51.9 44.0 40.6		74.5 80 73.5			
	0°	2099 2160 2510	583 600 696	7.0 6.3 3.9		50.0 45.5 34.6		79.9 81.2 77			
	+2°	2340 2560 2660	650 711 741	6.6 5.5 4.67		52.2 46.7 41.6		81.5 82 81.5			
	+4°	2700 2858	750 794	5.6 4.4		59.5 43.4		83 79			
500QZ-70D	−4°	1020 1310 1530	282 364 426	5.32 3.95 2.45	730	20.8 17.4 12.9	30	68.2 78.4 77.2	450		
	−2°	1175 1500 1675	326 416 465	5.16 3.56 2.76		21.8 18.2 16.8		73 78.8 71.9			
	0°	1480 1610 1870	410 447 520	4.16 3.56 2.16		21.2 18.9 14.3		77.8 80.1 75.6			
	+2°	1710 1910 1990	475 530 552	3.95 3.10 2.63		22.2 19.3 17.2		80.4 80.9 80.4			
	+4°	1640 1960 2100	454 545 582	4.44 3.52 2.82		26.0 22.2 19.2		75.4 82 81.5			

续表

泵型号	叶片安装角度	流量 Q		扬程 H (m)	转速 n (r/min)	功率 (kW)		效率 η (%)	叶轮直径 D (mm)	重量 (kg)	主要生产厂
		m^3/h	L/s			轴功率	电动机功率				
600QZ-100G	+4°	4176	1160	3.79	730	51.2	55	84.2	550		亚太泵业集团公司
		4284	1190	3.41		47.8		83.3			
	+2°	4104	1140	3.37		44.7		84.2			
		4176	1160	2.9		40.4		81.7			
	0°	3348	930	4.47		49.3		82.7			
		3672	1020	3.59		42.6		84.2			
		3852	1070	2.95		37.3		83			
	-2°	3132	870	4.45		45.7		83			
		3420	950	3.49		38.7		84			
		3672	1020	2.52		31.0		81.2			
	-4°	3024	840	4.0		39.6	45	83.1			
		3132	870	3.54		36.2		83.4			
		3348	930	2.66		29.8		81.3			
	-6°	2556	710	4.45		38.2		81.1			
		2808	780	3.49		32.7		81.6			
		3132	870	2.43		26.9		77			
600QZ-100D	+4°	2952	820	3.25	580	32.3	37	81	550		
		3240	900	2.60		27.3		84			
		3492	970	2.0		23.2		82			
	+2°	2761	767	3.2		29.3		82			
		3096	860	2.36		23.6		84.4			
		3287	913	1.60		20.3		82			
	0°	2498	694	3.36		28.2	30	81			
		2880	800	2.36		21.9		84.5			
		3161	878	1.60		17.0		81			
	-2°	2311	642	3.26		25.3		81			
		2585	718	2.53		21.2		84			
		2851	792	1.75		16.6		82			
	-4°	2182	606	3.15		23.1		81			
		2412	670	2.50		19.8		83			
		2707	752	1.54		14.0		81			
	-6°	2016	560	2.88		19.5		81			
		2484	690	1.43		12.2		79			
700QZ-70G	-4°	3060	850	10.9	730	124.0	155	73.2	650		
		3940	1094	8.11		116.0		81.7			
		4590	1270	5.04		78.2		80.7			
	-2°	3520	977	10.6		131.5		77.1			
		4500	1250	7.46		110.5		82.7			
		5040	1400	5.68		102.0		76.2			
	0°	4430	1230	8.72		129.0		81.2			
		4860	1350	7.3		115.0		83.1			
		5580	1550	4.53		86.8		79.4			
	+2°	5110	1420	8.11		136.0		83.5			
		5710	1585	6.39		118.0		83.8			
		5960	1657	5.41		105.0		83.5			
	+4°	5780	1630	7.25		137.0		84.8			
		6280	1744	5.8		108.0		84.3			

续表

泵型号	叶片安装角度	流量 Q		扬程 H (m)	转速 n (r/min)	功率（kW）		效率 η (%)	叶轮直径 D (mm)	重量 (kg)	主要生产厂
		m^3/h	L/s			轴功率	电动机功率				
700QZ-70D	-4°	2430	675	6.9	580	63.5	75	72	650		亚太泵业集团公司
		3125	869	5.12		54.0		80.9			
		3640	1013	3.18		39.6		79.8			
	-2°	2795	776	6.7		67.0		76.1			
		3570	993	4.7		56.4		81.3			
		4000	1110	3.58		51.8		75.2			
	0°	3520	976	5.5		65.6		80.3			
		3830	1064	4.6		58.3		82.4			
		4440	1235	2.86		44.2		78.4			
	+2°	4100	1130	5.12		68.6		82.7			
		4540	1260	4.02		60.0		83.1			
		4740	1316	3.41		53.4		82.7			
	+4°	4660	1296	4.55		69.0		84.1			
		5000	1389	3.65		59.6		83.6			
	+4°	5760	1600	7.6	730	149.0	180	80	650		
		6660	1850	5.7		122.5		84.4			
		7380	2050	3.7		92.5		80			
700QZ-100G	+2°	5400	1500	7.65		140.6	155	80			
		6300	1750	5.5		111.8		84.4			
		6948	1930	3.55		84.0		80			
	0°	4968	1380	7.6		128.5		80			
		5850	1625	5.5		103.8		84.4			
		6516	1810	3.45		76.5		80			
	-2°	4572	1270	7.5		116.7	132	80			
		5328	1480	5.5		95.0		84			
		5976	1660	3.35		68.2		80			
	-4°	4176	1160	7.2		102.4		80			
		4860	1350	5.3		90.2		83.5			
		5472	1520	3.3		61.5		80			
	-6°	3888	1080	7		92.7	110	80			
		4572	1270	5		75.9		82			
		5040	1400	3.3		56.6		80			
	+4°	4572	1273	4.6	580	71.6	80	80	650		
		5256	1460	3.6		61.3		84			
		5868	1630	2.35		46.9		80			
700QZ-100D	+2°	4248	1180	4.6		66.5		80			
		4968	1380	3.5		56.4		84			
		5508	1530	2.25		42.2		80			
	0°	3900	1100	4.75		64.0		80			
		4680	1300	3.4		51.6		84			
		5184	1440	2.2		38.8		80			
	-2°	3636	1010	4.65		57.6	65	80			
		4122	1170	3.4		47.0		83			
		4752	1320	2.4		34.0		80			
	-4°	3348	930	4.55		54.9		80			
		3852	1070	3.4		43.0		83			
		4356	1210	2.08		30.8		80			
	-6°	3096	860	4.4		16.4	55	80			
		3690	1025	3		37.0		81.5			
		3996	1110	2.1		28.6		80			

续表

泵型号	叶片安装角度	流量 Q		扬程 H (m)	转速 n (r/min)	功率 (kW)		效率 η (%)	叶轮直径 D (mm)	重量 (kg)	主要生产厂
		m^3/h	L/s			轴功率	电动机功率				
900QZ-100G	-6°	9395	2609.8	3.31	590	105.9	200	80	850		亚太泵业集团公司
		8328	2313.2	5.36		143.5		84.7			
		7156	1989.7	7.71		184.5		81.5			
	-4°	10463	2906.3	3.16		112.5		80			
		9327	2590.9	5.45		161.53		85.7			
		8496	2360.0	7.01		194.2		83.5			
	-2°	11393	3164.6	2.98		115.6	260	80			
		9661	2683.5	6.37		194.2		86.3			
		8280	2300.0	8.66		239.6		81.5			
	0°	11645	3234.8	4.30		161.4		84.5			
		10994	3053.8	5.61		194.2		86.5			
		9693	2692.6	7.77		242.7		84.5			
	+2°	12477	3465.7	4.57		183.8		84.5			
		11528	3202.3	5.56		200.7		87			
		11195	3109.7	6.70		241.7		84.5			
	+4°	13110	3641.7	4.95		209.1		84.5			
		12495	3470.8	5.92		232.9		86.5			
		12162	3378.3	6.50		250.3		86			
900QZ-100D	+2°	10260	2950	2.50	485	90.9	155	79.6	850		
		10332	2870	3.00		103.5		81.6			
		9936	2760	3.50		110.5		85.7			
		9576	2660	4.00		121.7		85.7			
		9216	2560	4.50		131.8		85.7			
		8892	2470	5.00		143.0		84.7			
	0°	9540	2650	3.00		93.2		83.6			
		9144	2540	3.50		102.0		85.7			
		8856	2460	4.00		112.5		85.7			
		8532	2370	4.50		122.2		85.7			
		8172	2270	5.00		133.1		83.6			
		7740	2150	5.50		142.0		81.6			
	-2°	7812	2170	4.5		116.8		82			
		7452	2070	5.0		126.8		80			
900QZ-70	-4°	4500	1250	8.06	480	133.0	155	74	850		
		5800	1610	5.98		114.0		82.3			
		6770	1880	3.72		84.2		81.4			
	-2°	5190	1440	7.82		143.0		77.5			
		6620	1840	5.49		120.0		82.7			
		7410	2060	4.19		110.0		77			
	0°	6510	1810	6.41		139.0		81.8			
		7200	2000	5.4		125.0		83.6			
		8250	2290	3.33		93.3		80.1			
	+2°	7560	2100	5.99		147.0	180	84			
		8420	2340	4.7		128.0		84.4			
		8790	2440	4		114.0		84			
	+4°	7200	2000	6.85		166.0		81.1			
		8650	2405	5.33		148.0		85.3			
		9300	2580	4.27		128.0		84.8			

五、外形及安装尺寸

QZ 型潜水轴流泵的外形及安装分为悬吊式安装尺寸见图 3-713 和表 3-307；井筒式（A 型）安装尺寸见图 3-714 和表 3-308；井筒式（B 型）安装尺寸见图 3-715 和表 3-309。

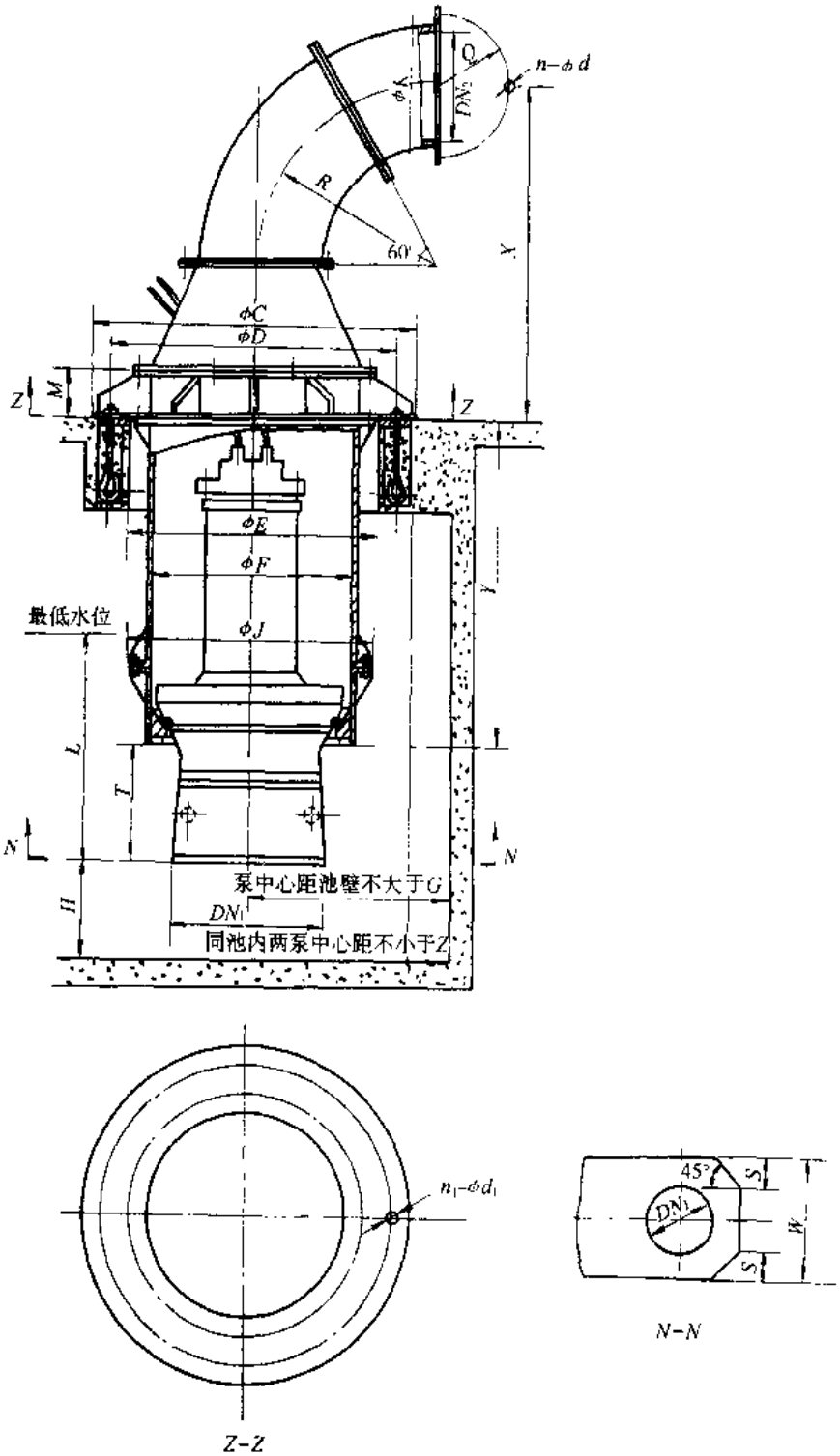

图 3-713　QZ 型潜水轴流泵的外形及悬吊式安装尺寸

QZ 型潜水轴流泵的外形及悬吊式安装尺寸（mm） 表 3-307

泵型号	尺寸（m）																				水推力（N）	机组重量（kg）
	ϕC	ϕD	ϕE	ϕF	G	H	ϕJ	ϕK	L	M	DN_2	Q	W	S	T	R	DN_1	$n\text{-}\phi d$	$n_1\text{-}\phi d_1\times l$	Z		
350QZ—70G	1350	1150	800	600	500	300	755	490	700	200	350	445	1050	250	330	350	460	20-22	20-M24×400	1500	8000	1600
350QZ—70D	1350	1150	800	600	500	300	755	490	700	200	350	445	1050	250	330	350	460	20-22	20-M24×400	1500	8000	1600
500QZ—70G	1600	1350	1050	800	800	400	975	645	900	200	500	1600	600	300	450	500	620	20-22	12-M30×400	2200	20000	3200
500QZ—70D	1600	1350	1050	800	800	400	975	645	900	200	500	1600	600	300	450	500	620	20-22	12-M30×400	2200	20000	3200
500QZ—100G	1600	1350	1050	800	800	400	975	645	900	200	500	1600	600	300	450	500	620	20-22	12-M30×400	2200	20000	3200
500QZ—100D	1600	1350	1050	800	800	400	975	645	900	200	500	1600	600	300	450	500	620	20-22	12-M30×400	2200	20000	3200

注：①悬吊式安装适合于新建泵站或老泵站改造，工程造价低、过流特性好，实践证明运行平稳，不存在摆动问题。
②悬吊式安装出口直径为 500mm（含 500mm）以下潜水轴流泵。
③尺寸 Y、X 根据用户需要确定。

QZ 型潜水轴流泵的外形及井筒式（A 型）安装尺寸（mm） 表 3-308

泵型号	尺寸（m）																								水推力（N）	机组重量（kg）
	A	ϕB	ϕC	ϕD	ϕE	ϕF	G	H	ϕJ	K	L	M	N	DN_1	DN_2	Q	W	S	T	X	$n\text{-}\phi d$	$n_1\text{-}\phi d_1\times l$	Z			
350QZ—70G	750	755	1350	1150	800	600	500	300	755	490	700	200	900	445	350	445	1050	250	330	465	12－22	20—M24×400	1500	8000	650
350QZ—70D	750	755	1350	1150	800	600	500	300	755	490	700	200	900	445	350	445	1050	250	330	465	12－22	20—M24×400	1500	8000	650
500QZ—100G	900	975	1600	1350	1050	800	800	400	975	645	900	200	920	620	500	600	1600	300	450	700	20－22	12—M30×400	2200	20000	1200
500QZ—100D	900	975	1600	1350	1050	800	800	400	975	645	900	200	920	620	500	600	1600	300	450	700	20－22	12—M30×400	2200	20000	1200
500QZ—70G	900	975	1600	1350	1050	800	800	400	975	645	900	200	920	620	500	600	1600	300	450	700	20－22	12—M30×400	2200	20000	2200
500QZ—70D	900	975	1600	1350	1050	800	800	400	975	645	900	200	920	620	500	600	1600	300	450	700	20－22	12—M30×400	2200	20000	2200
600QZ—100G	1000	1175	1850	1600	1225	1000	800	500	1175	755	1000	220	1200	700	600	705	1800	400	600	775	20－26	14—M30×500	2200	28000	2300
600QZ—100D	1000	1175	1850	1600	1225	1000	800	500	1175	755	1000	220	1200	700	600	705	1800	400	600	775	20－26	14—M30×500	2200	28000	2300
700QZ—100G	1000	1305	2000	1700	1365	1100	1000	600	1305	860	1200	220	1350	840	700	810	2000	400	700	860	24－26	16—M30×500	3000	40000	2500
700QZ—100D	1000	1305	2000	1700	1365	1100	1000	600	1305	860	1200	220	1350	840	700	810	2000	400	700	860	24－26	16—M36×500	3000	40000	2500
700QZ—70G	1000	1305	2000	1700	1365	1100	1000	600	1305	860	1200	220	1350	840	700	810	2000	400	700	860	24－26	16—M36×500	3000	40000	2500
700QZ—70D	1000	1305	2000	1700	1365	1100	1000	600	1305	860	1200	220	1350	840	700	810	2000	400	700	860	24－26	16—M36×500	3000	40000	2500
900QZ—100G	1100	1405	2150	1900	1450	1200	1000	1000	1405	1075	1000	260	1615	1000	900	1020	2400	450	1000	1080	24－30	16—M36×500	3600	70000	3800
900QZ—100D	1100	1405	2150	1900	1450	1200	1000	1000	1405	1075	1000	260	1615	1000	900	1020	2400	450	100	1080	24－30	16—M36×500	3600	70000	3800
900QZ—70	1100	1405	2150	1900	1450	1200	1000	1000	1405	1075	1000	260	1615	1000	900	1020	2400	450	1000	1080	24－30	16—M36×500	3600	70000	3800

注：1. 尺寸 X、N、Y 根据用户需求确定。
2. 本表 N 尺寸仅作参考。

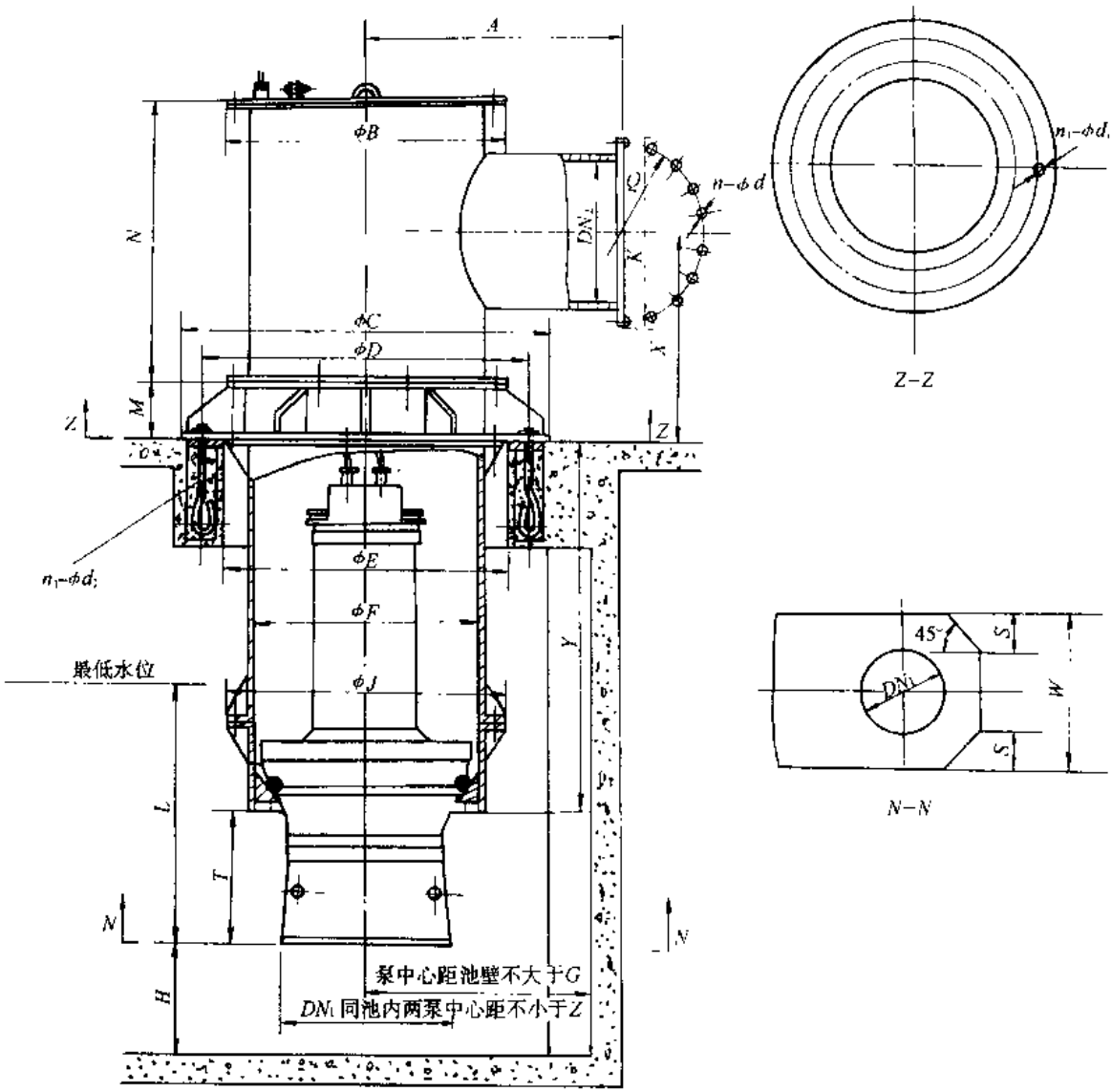

图 3-714　QZ 型潜水轴流泵的外形及井筒式（A 型）安装尺寸

QZ 型潜水轴流泵的外形及井筒式（B 型）安装尺寸　　**表 3-309**

泵型号	尺　　寸（mm）						
	ϕM	DN	H	B	W	A	L
900QZ-70	1350	1050	700	1100	3000	3000	1500
900QZ-100G	1350	1050	700	1100	3000	3000	1500
900QZ-100D	1350	1050	700	1100	3000	3000	1500

注：①该安装型式适用于出口直径为 900mm 的潜水轴流泵。

②尺寸 A 由用户根据使用条件确定。

③表内尺寸仅供参考。

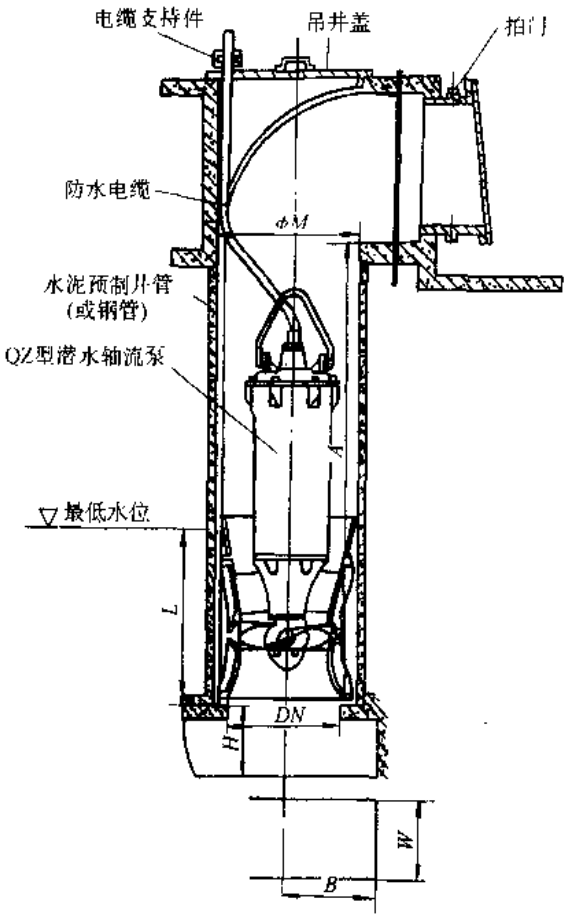

图 3-715 QZ 型潜水轴流泵的外形及井筒式（B 型）安装尺寸

六、成套供应范围

QZ 型潜水轴流泵成套供应范围见表 3-310。

QZ 型潜水轴流泵成套供应范围 表 3-310

项 目	名 称	数 量	备 注
主机	泵 潜水电动机	1 1	
附件	出水活门 易损件（机械密封）	1 5 套	
工具	拆装工具	1 套	

3.5.3 ZLB、ZLQ 型轴流泵

一、适用范围

ZLB、ZLQ 型轴流泵供输送清水或物理、化学性质类似于水的液体，液体最高温度为 50℃。适用于农田排灌、工业热电站循环水、城镇给水排水、船坞升降水位及其它水利工程。

二、型号意义说明

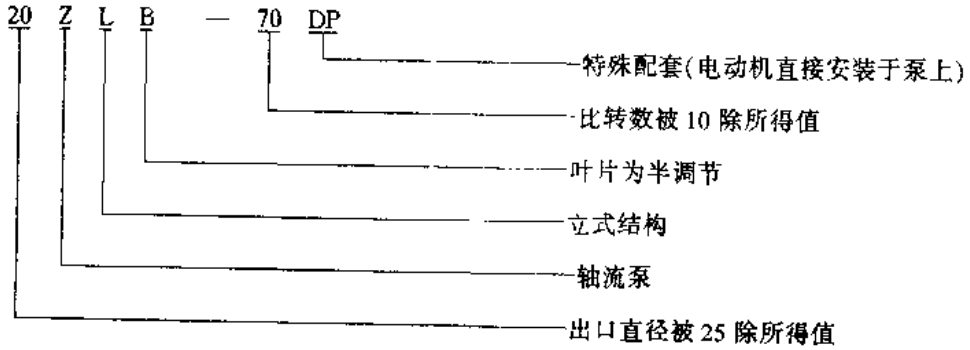

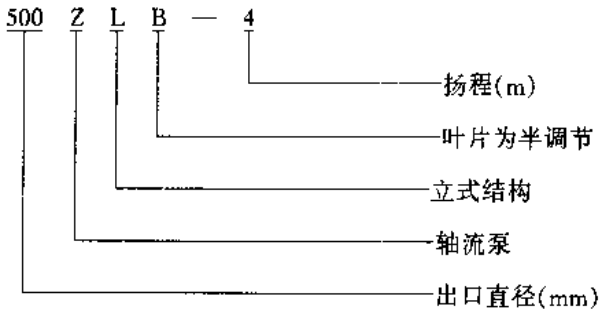

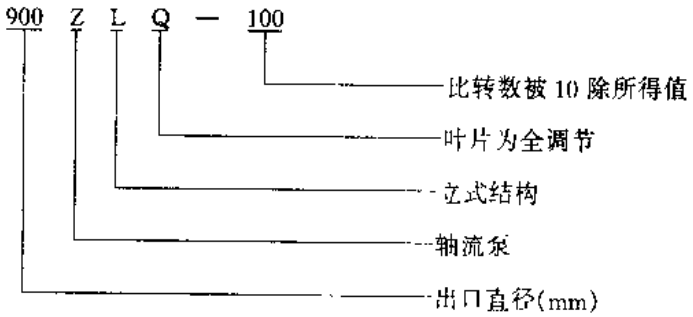

三、结构

ZLB、ZLQ 型轴流泵均系立式单级轴流泵，液体沿泵轴轴线方向流动。叶片分为半调节和全调节。

四、性能

ZLB、ZLQ 型轴流泵性能见图 3-716～755 和表 3-311。

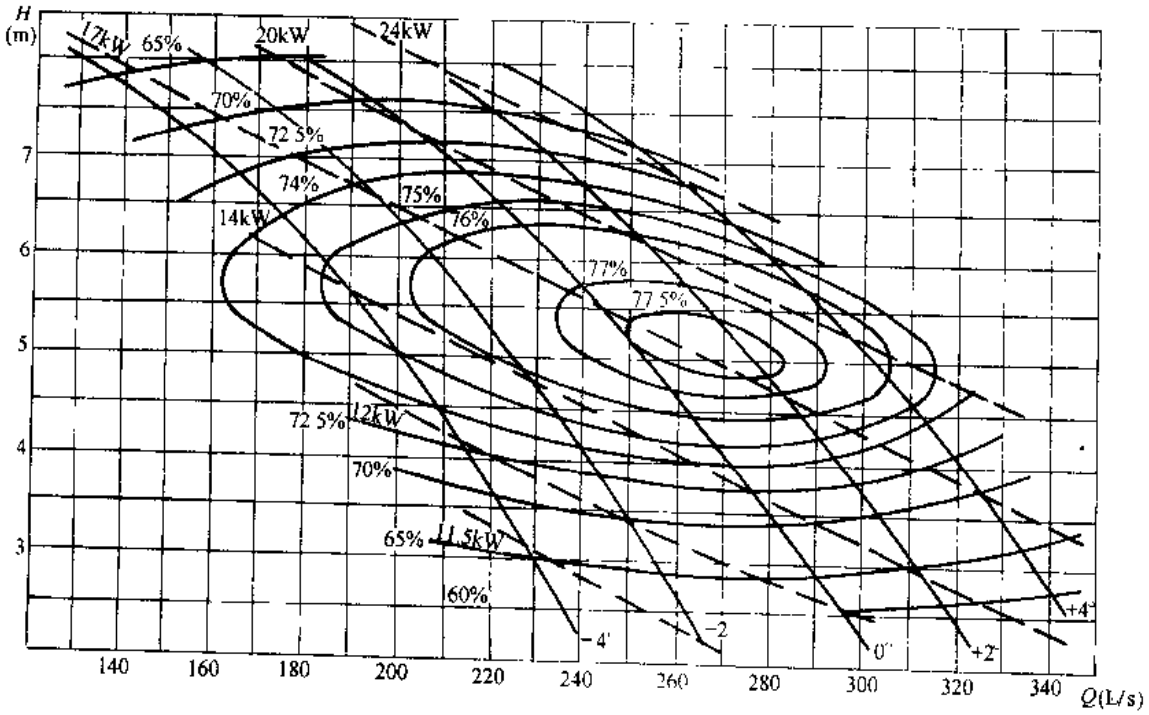

图 3-716　14ZLB-70 型轴流泵性能曲线（n = 1450r/min，D = 296mm）

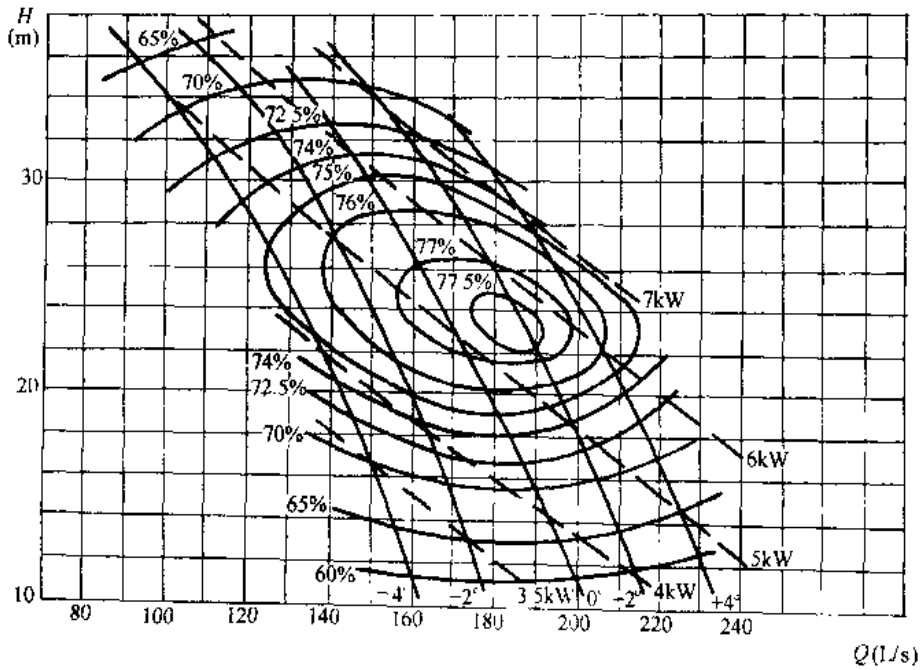

图 3-717 14ZLB-70 型轴流泵性能曲线（$n = 980\text{r/min}$，$D = 296\text{mm}$）

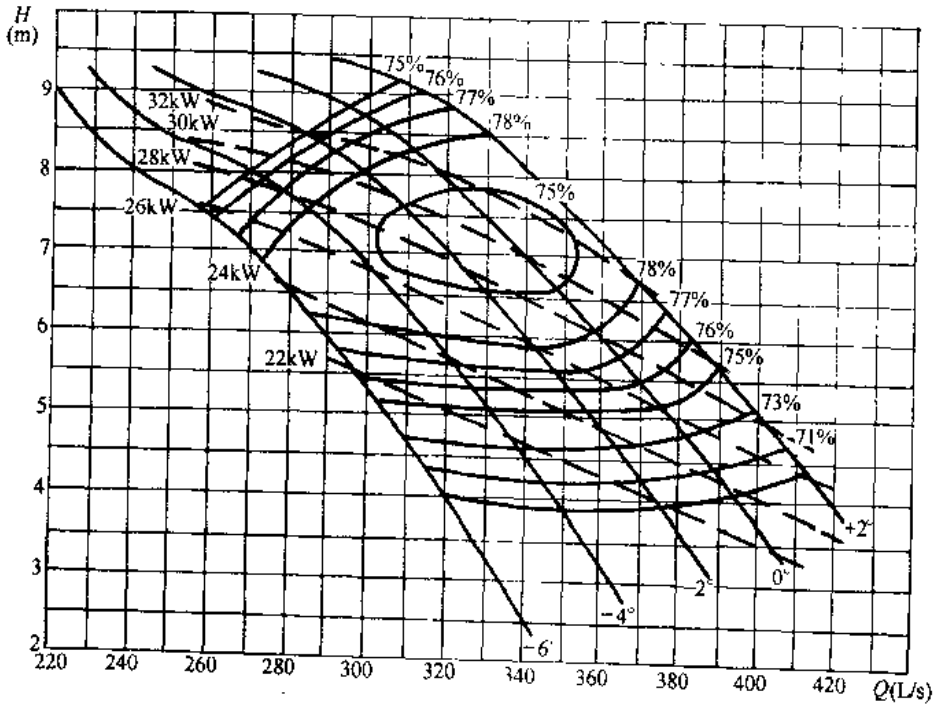

图 3-718 350ZLB-70 型轴流泵性能曲线（$n = 1450\text{r/min}$，$D = 300\text{mm}$）

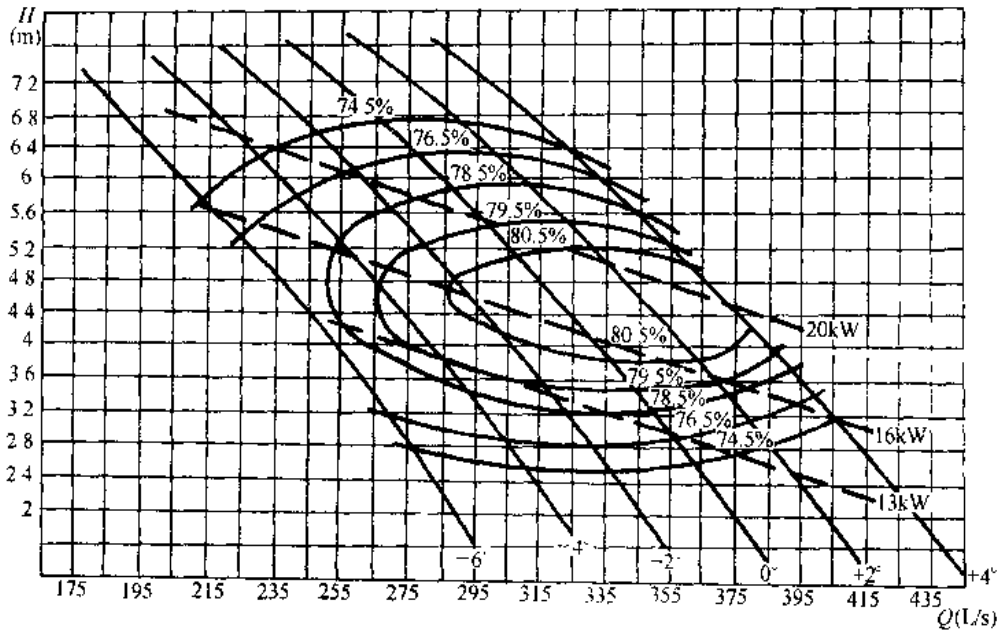

图 3-719　350ZLB-100 型轴流泵性能曲线（n = 1450r/min，D = 300mm）

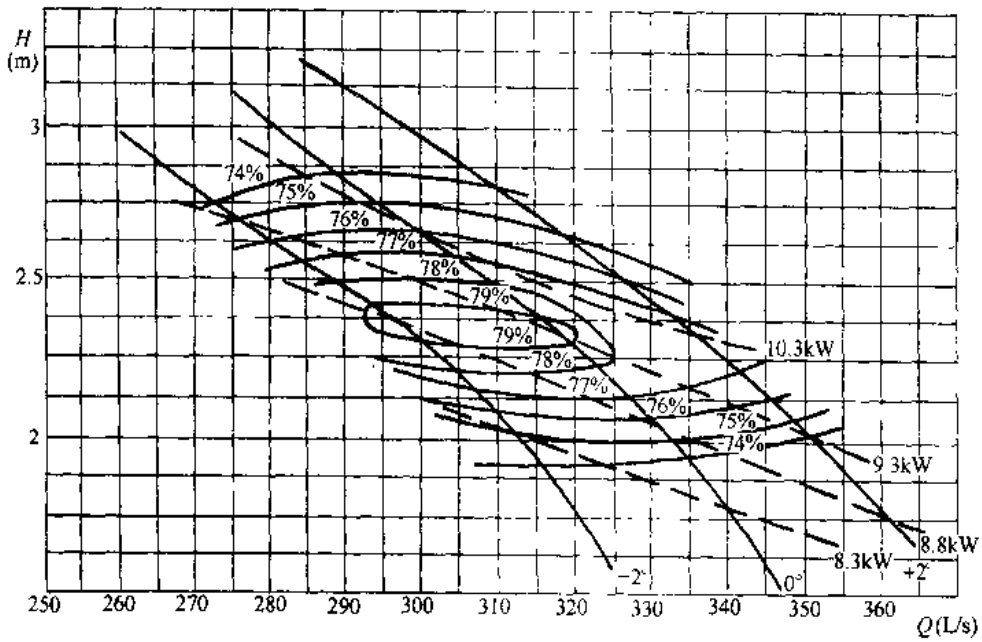

图 3-720　350ZLB-100D 型轴流泵性能曲线（n = 980r/min，D = 300mm）

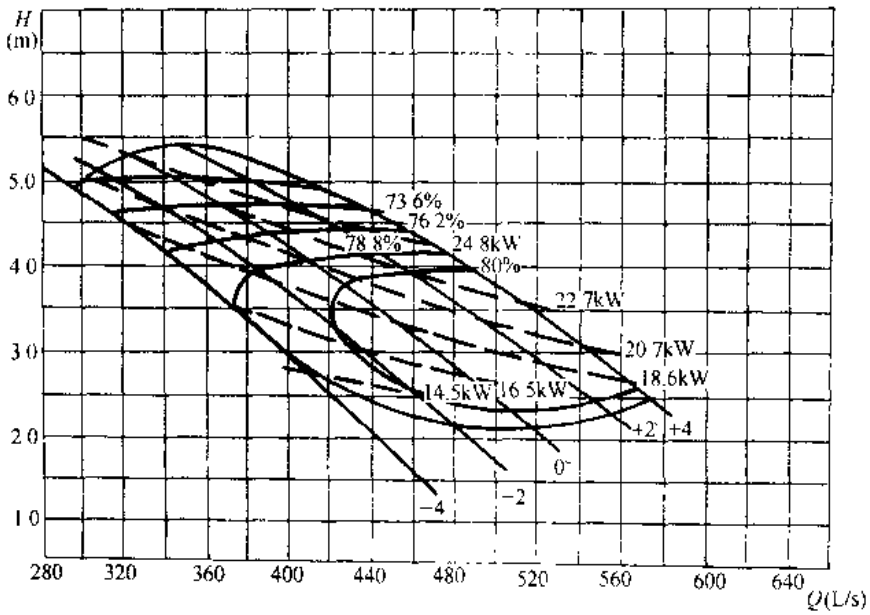

图 3-721 20ZLB-70、20ZLB-70DP 型轴流泵性能曲线（$n=730r/min$，$D=450mm$）

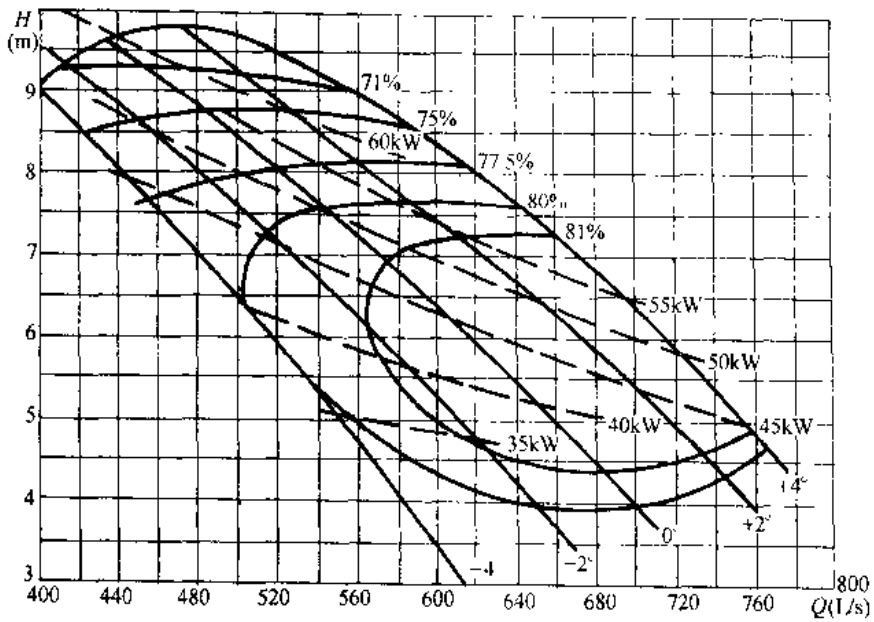

图 3-722 20ZLB-70、20ZLB-70DP 型轴流泵性能曲线（$n=980r/min$，$D=450mm$）

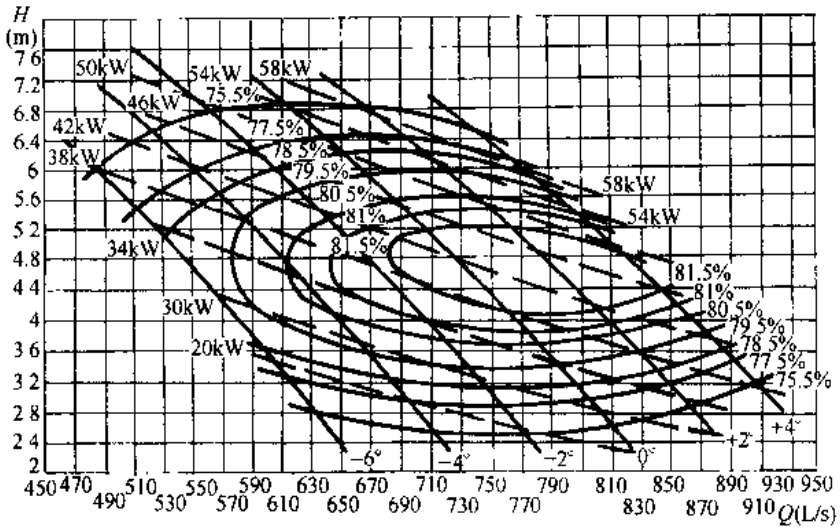

图 3-723 20ZLB-100 / 500ZLB-100 型轴流泵性能曲线（$n=980$r/min，$D=450$mm）

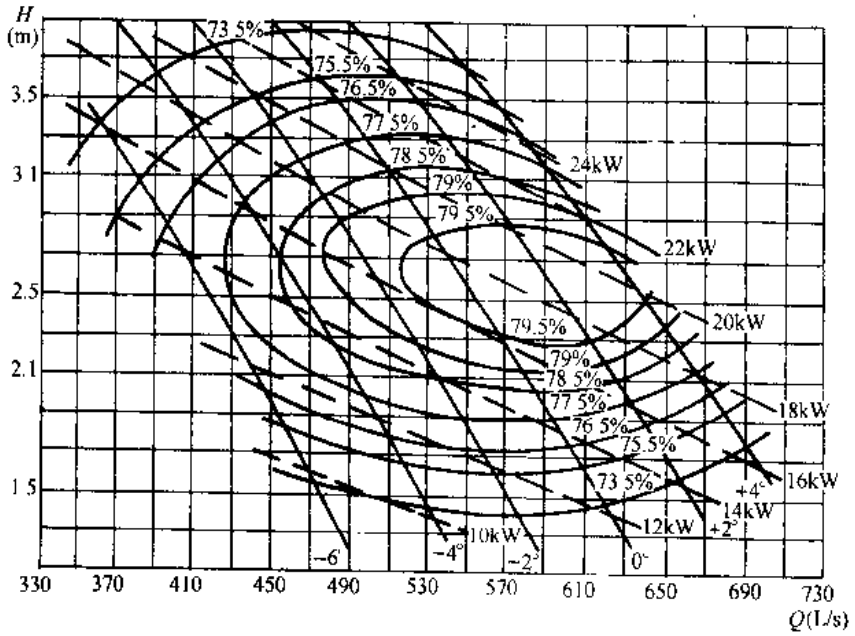

图 3-724 20ZLB-100 / 500ZLB-100 型轴流泵性能曲线（$n=730$r/min，$D=450$mm）

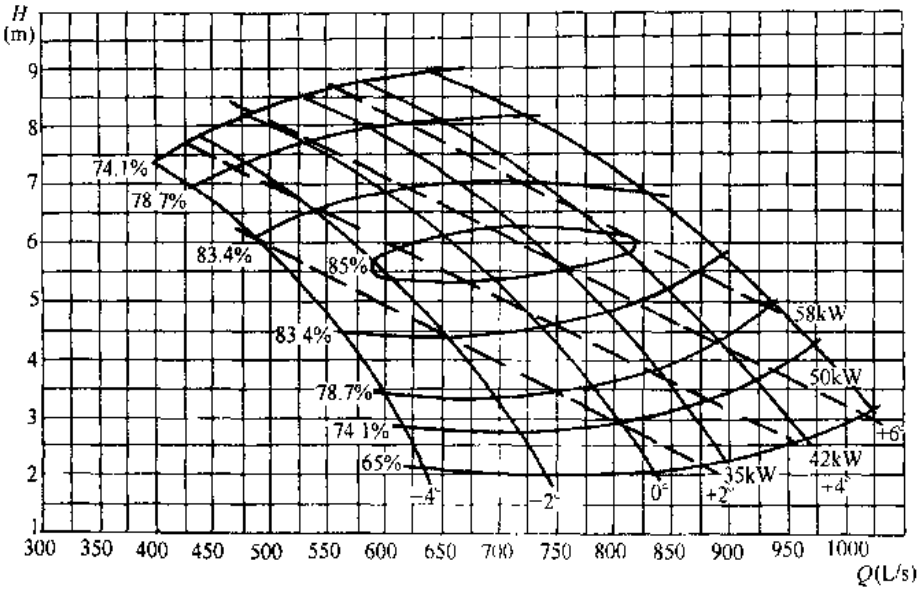

图 3-725 500ZLB-85 型轴流泵性能曲线（$n=980$r/min，$D=450$mm）

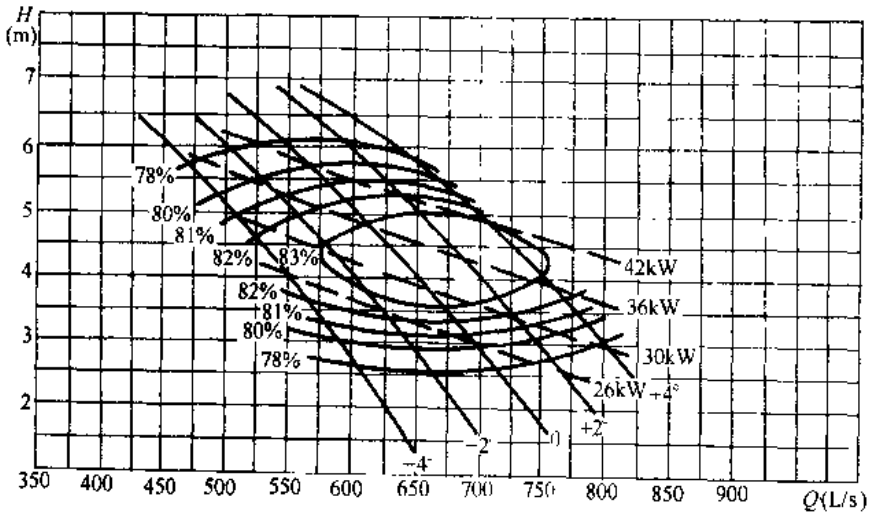

图 3-726 500ZLB-4 型轴流泵性能曲线（$n=980$r/min，$D=430$mm）

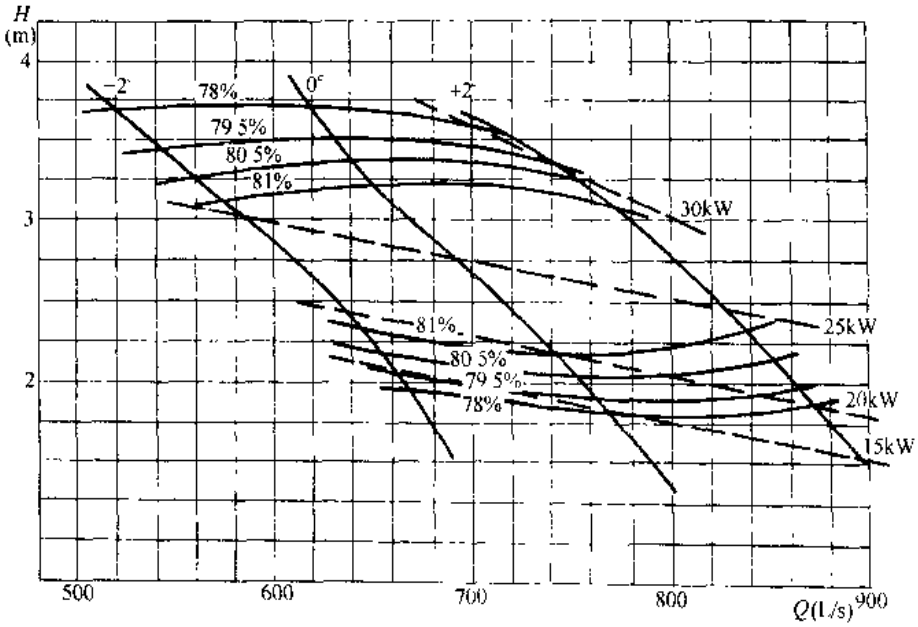

图 3-727　500ZLB-160 型轴流泵性能曲线（n = 900r/min，D = 450mm）

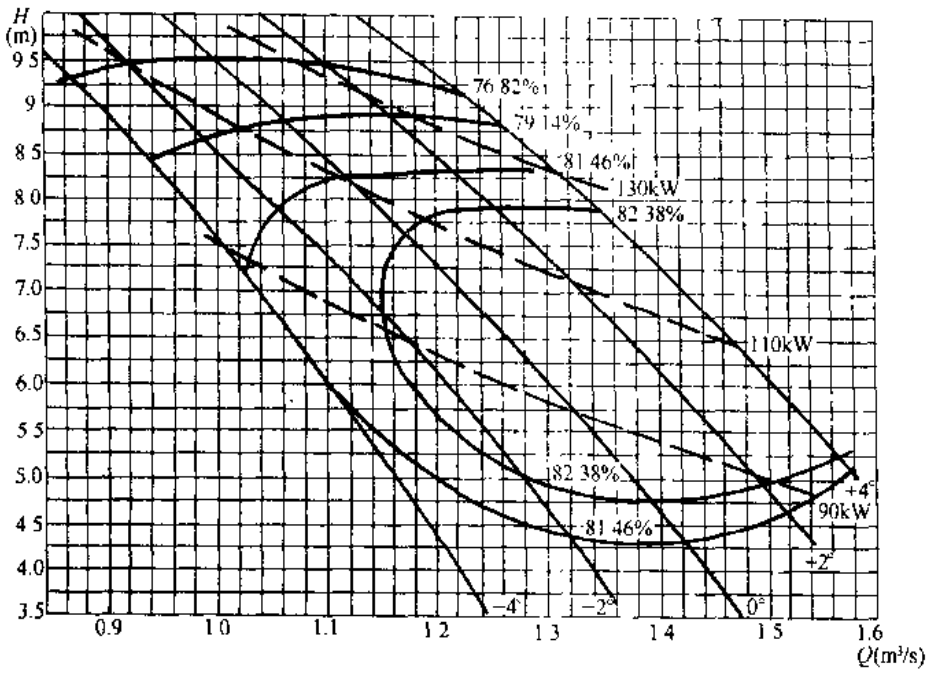

图 3-728　28ZLB-70、28ZLQ-70 700ZLB-70、700ZLQ-70 型轴流泵性能曲线（n = 730r/min，D = 630mm）

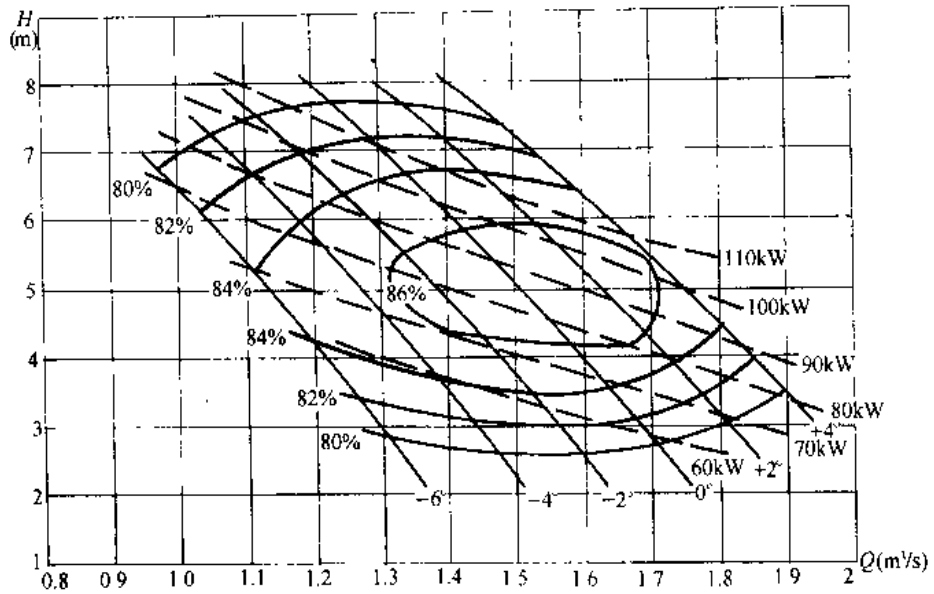

图 3-729 700ZLB-100、700ZLQ-100 型轴流泵性能曲线（$n=730$r/min，$D=630$mm）

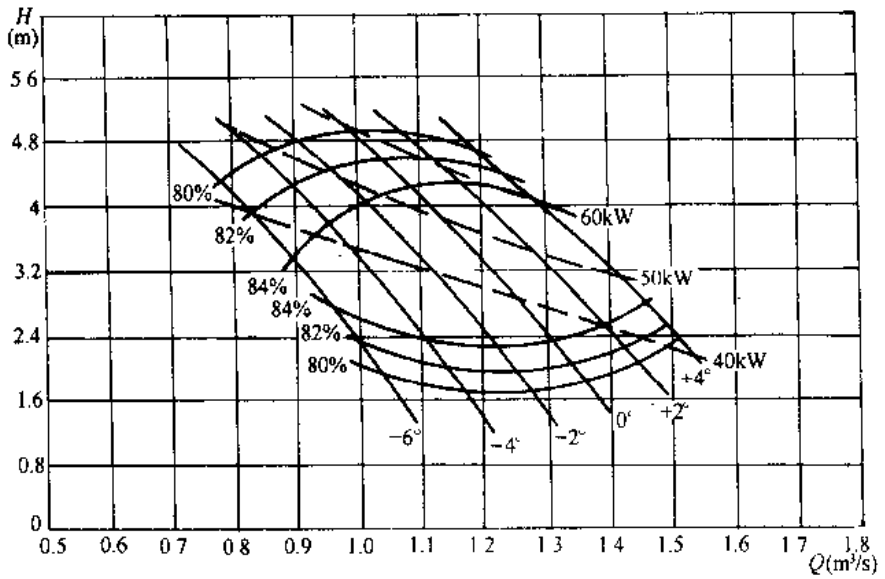

图 3-730 700ZLB-100、700ZLQ-100 型轴流泵性能曲线（$n=585$r/min，$D=630$mm）

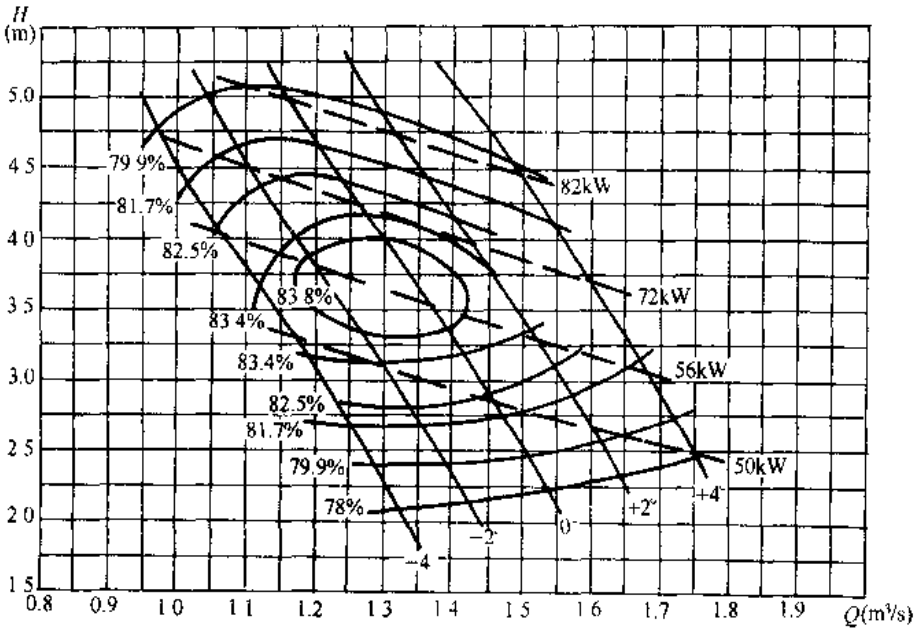

图 3-731 700ZLB-125 型轴流泵性能曲线（$n=730$r/min，$D=600$mm）

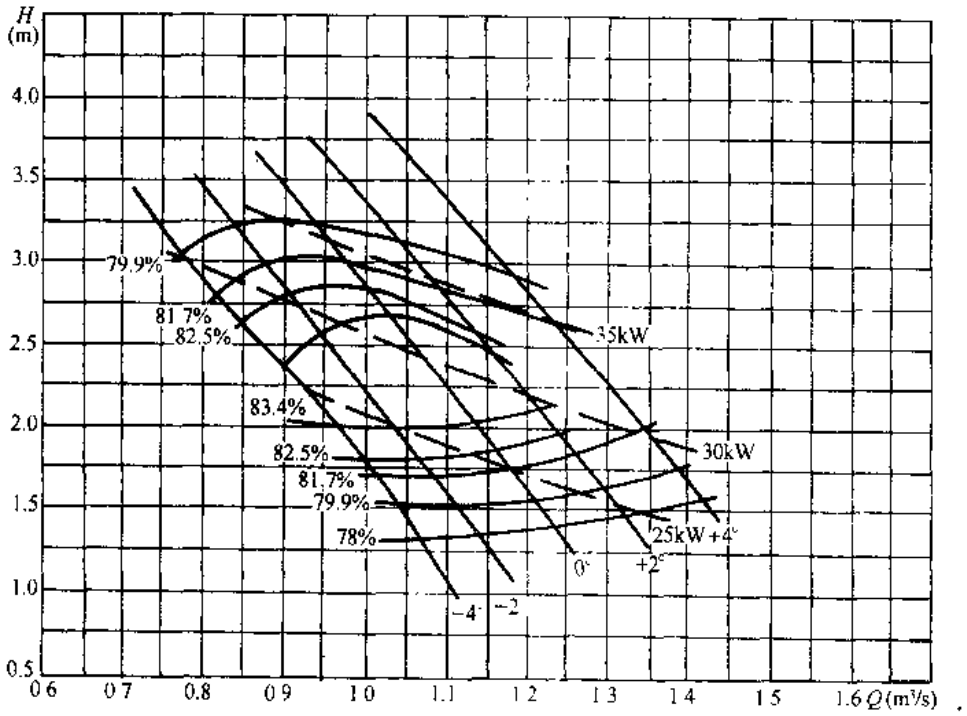

图 3-732 700ZLB-125 型轴流泵性能曲线（$n=585$r/min，$D=600$mm）

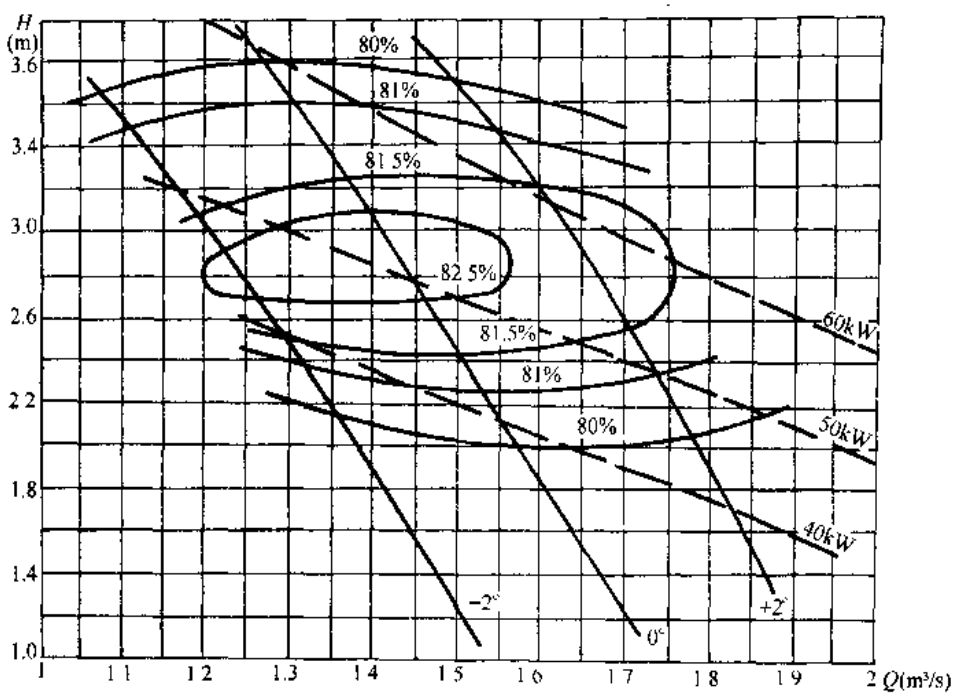

图 3-733 700ZLB-160 型轴流泵性能曲线（n = 730r/min，D = 630mm）

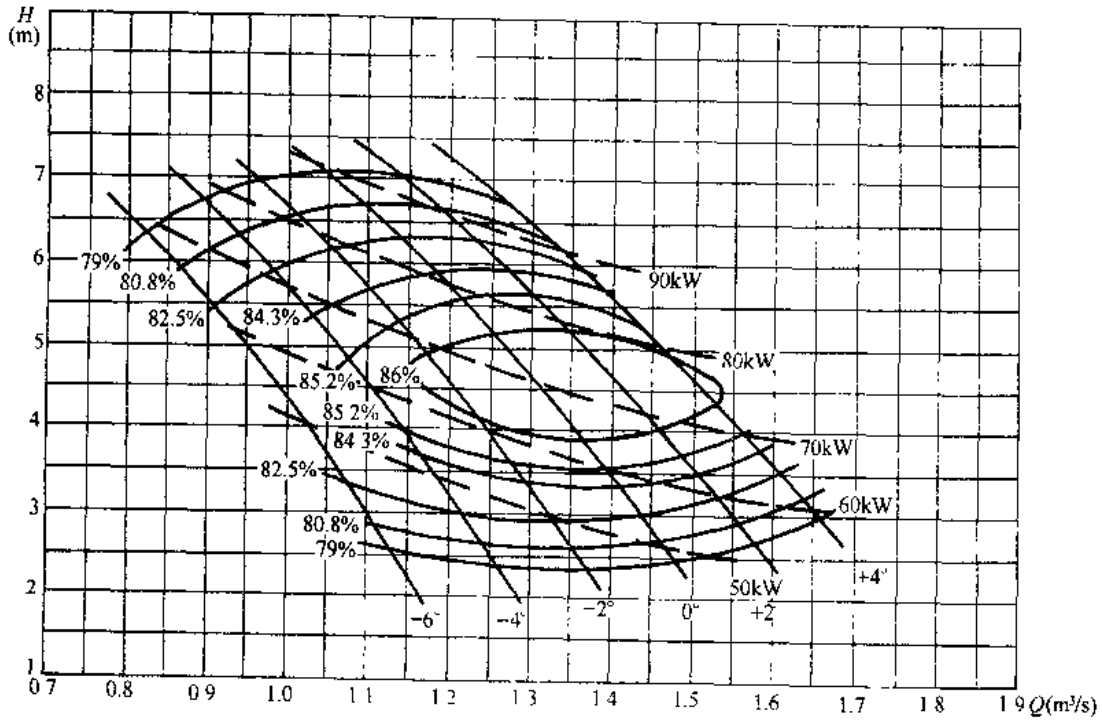

图 3-734 700ZLB-4 型轴流泵性能曲线（n = 730r/min，D = 600mm）

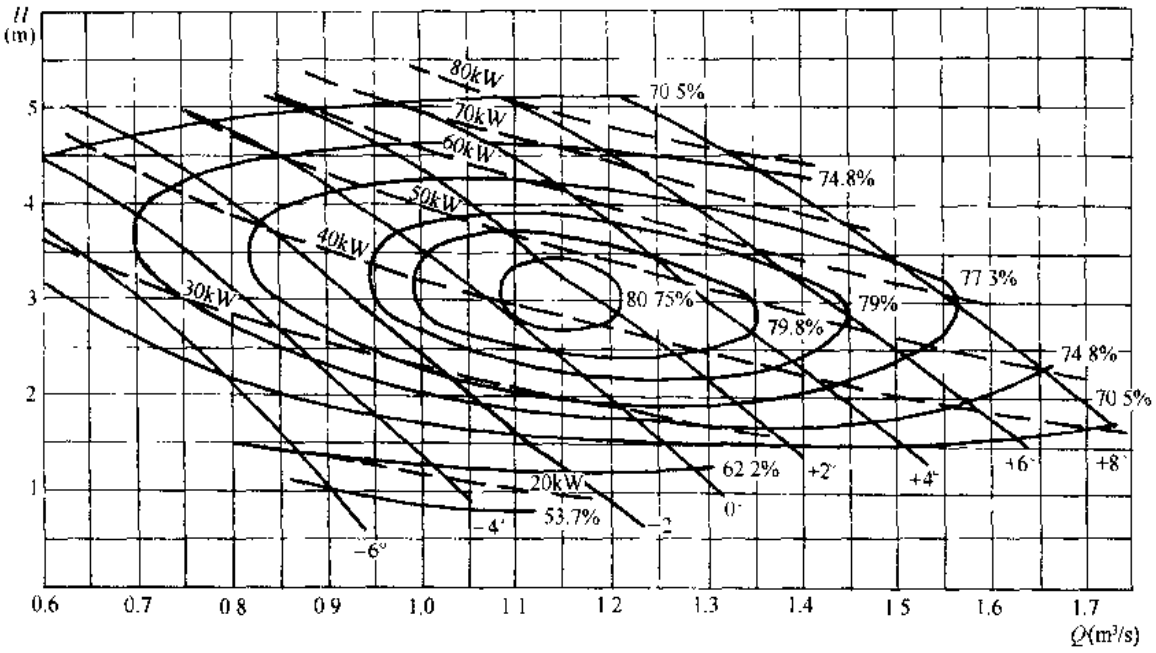

图 3-735　32ZLB-100 型轴流泵性能曲线（n = 580r/min，D = 665mm）

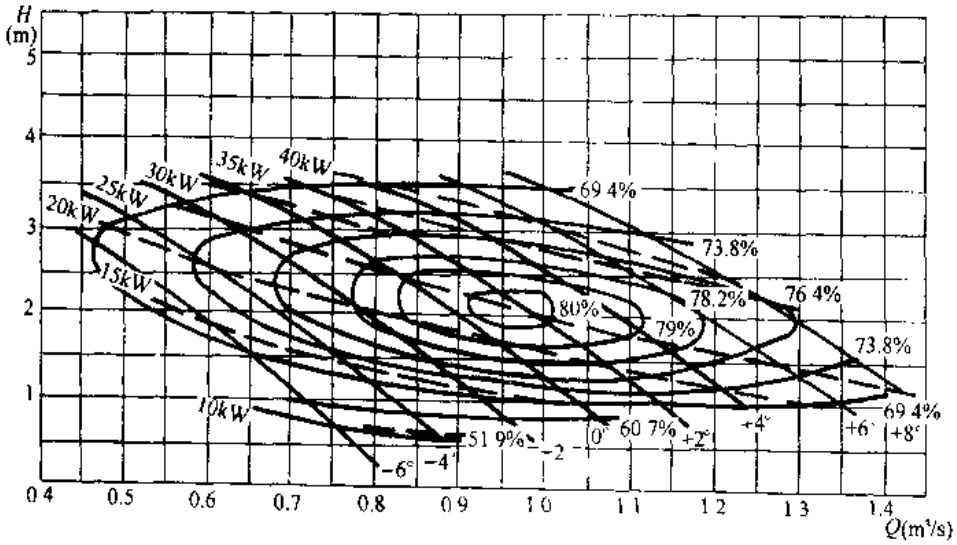

图 3-736　32ZLB-100 型轴流泵性能曲线（n = 480r/min，D = 665mm）

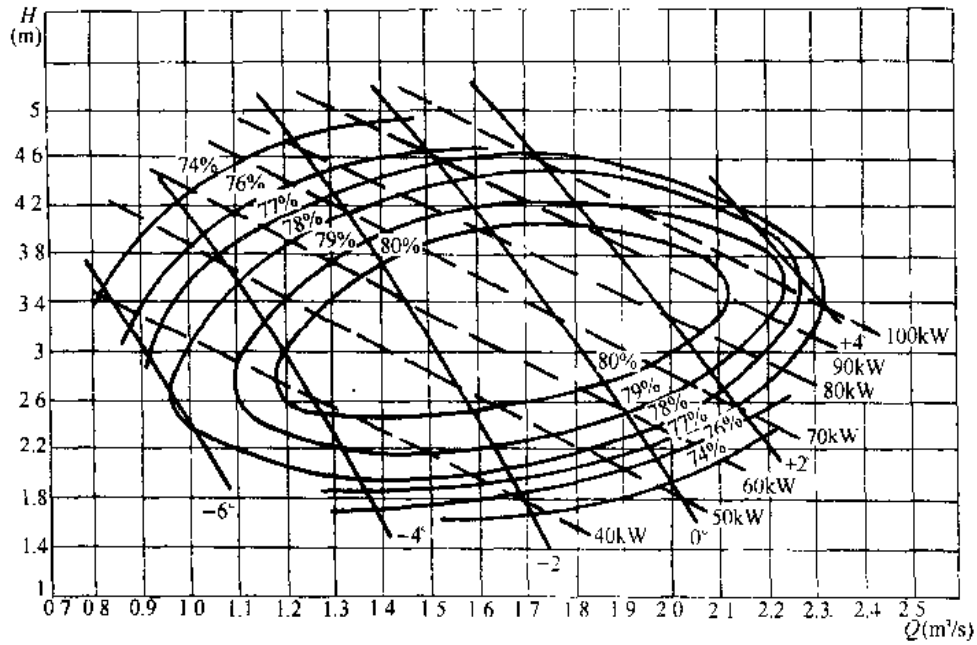

图 3-737 32ZLB-125 型轴流泵性能曲线（$n = 580r/min$，$D = 700mm$）

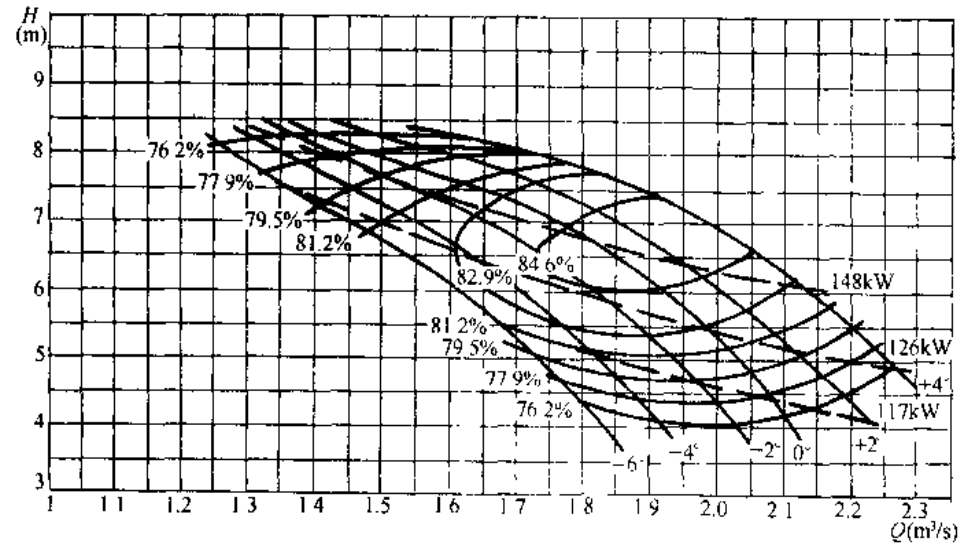

图 3-738 800ZLB-70 型轴流泵性能曲线（$n = 580r/min$，$D = 700mm$）

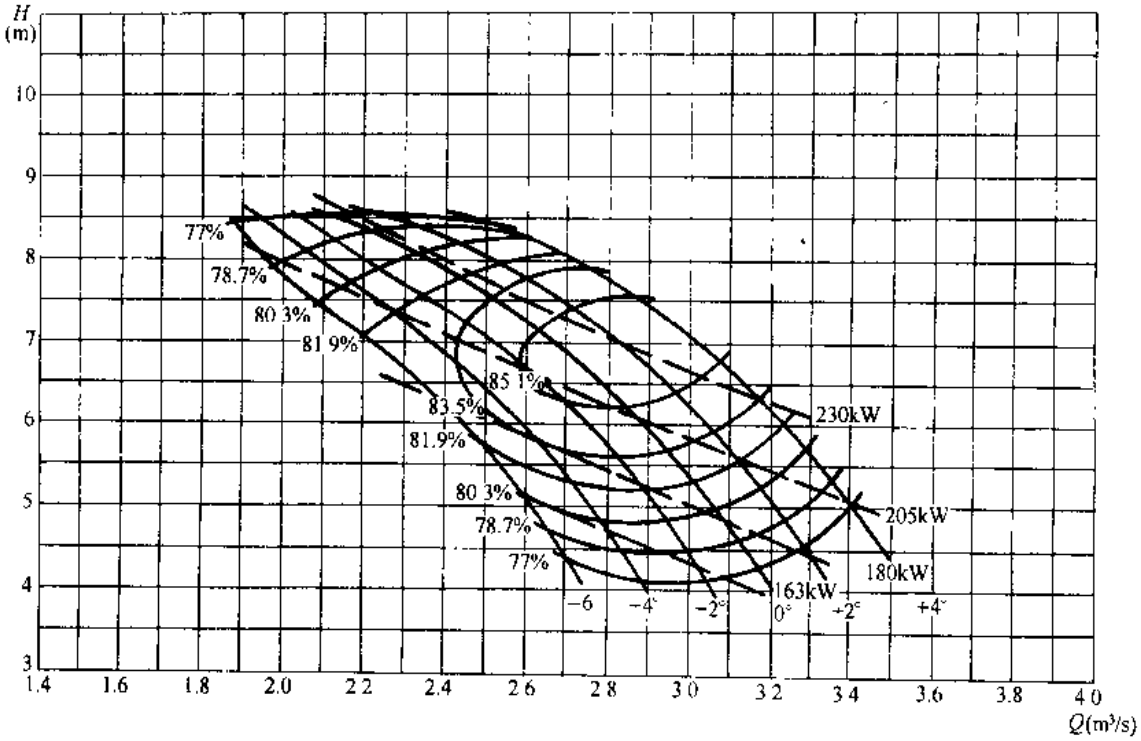

图 3-739　900ZLB-70 型轴流泵性能曲线（$n=485r/min$，$D=850mm$）

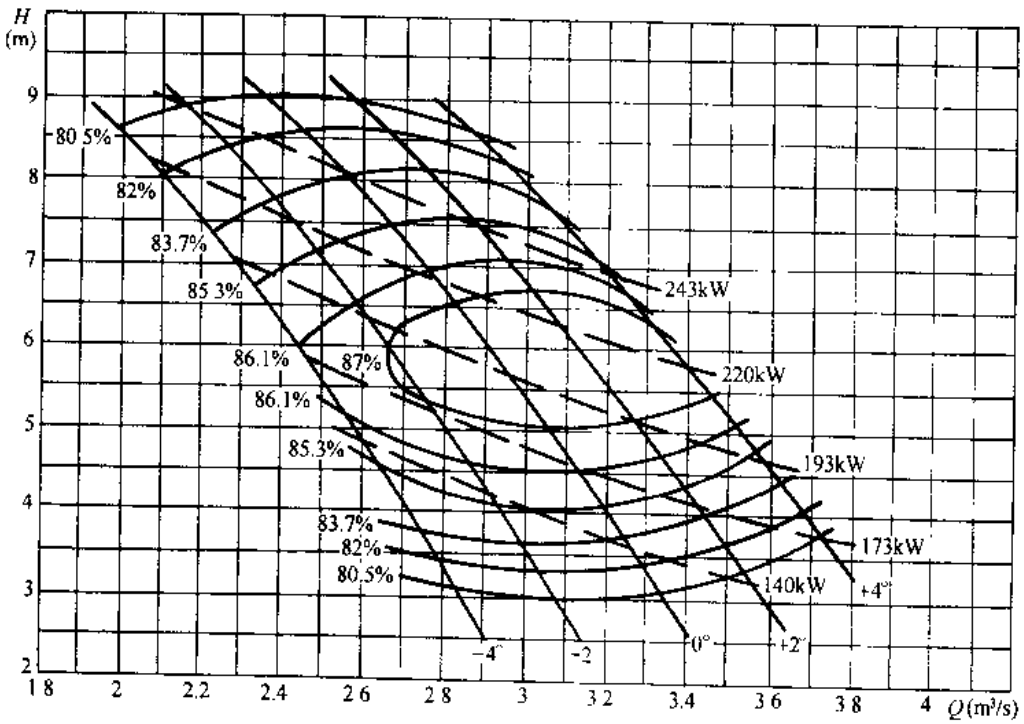

图 3-740　900ZLB-100、900ZLQ-100 型轴流泵性能曲线（$n=580r/min$，$D=850mm$）

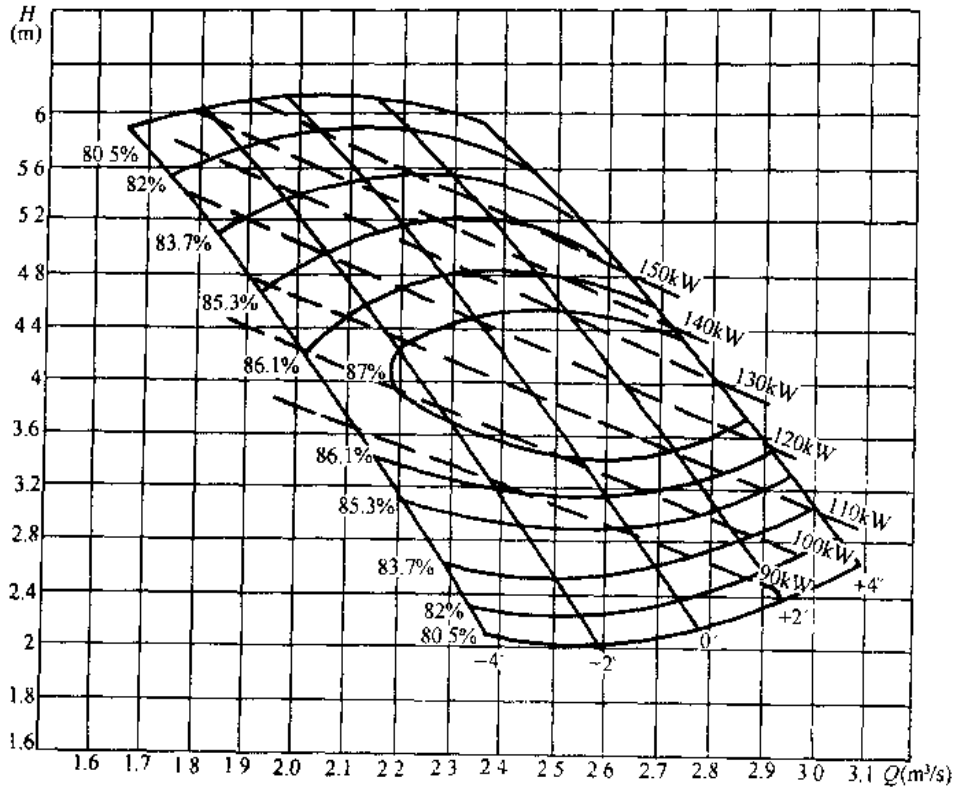

图 3-741 900ZLB-100、900ZLQ-100 型轴流泵性能曲线（$n=485r/min$，$D=850mm$）

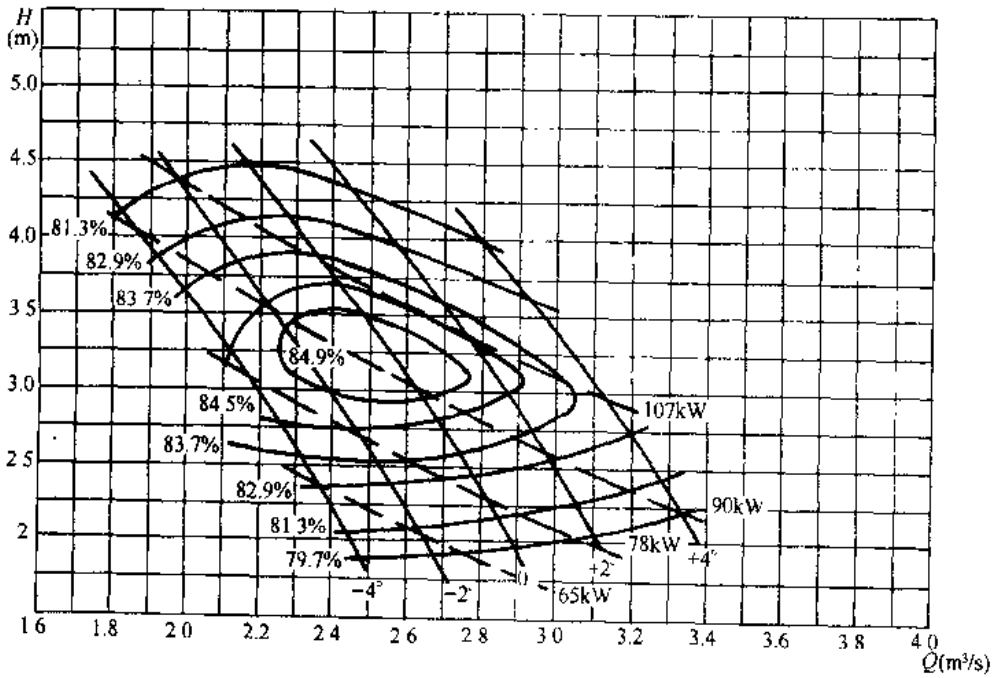

图 3-742 900ZLB-125 型轴流泵性能曲线（$n=485r/min$，$D=850mm$）

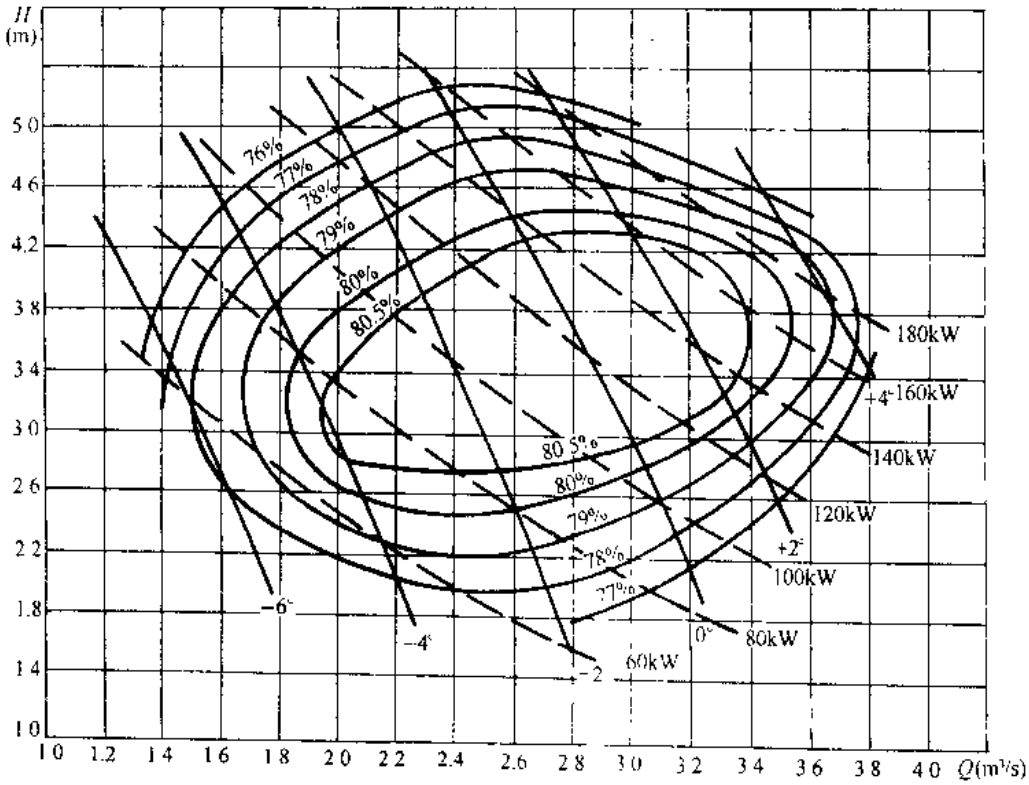

图 3-743 40ZLB-125 型轴流泵性能曲线（$n=485$r/min，$D=870$mm）

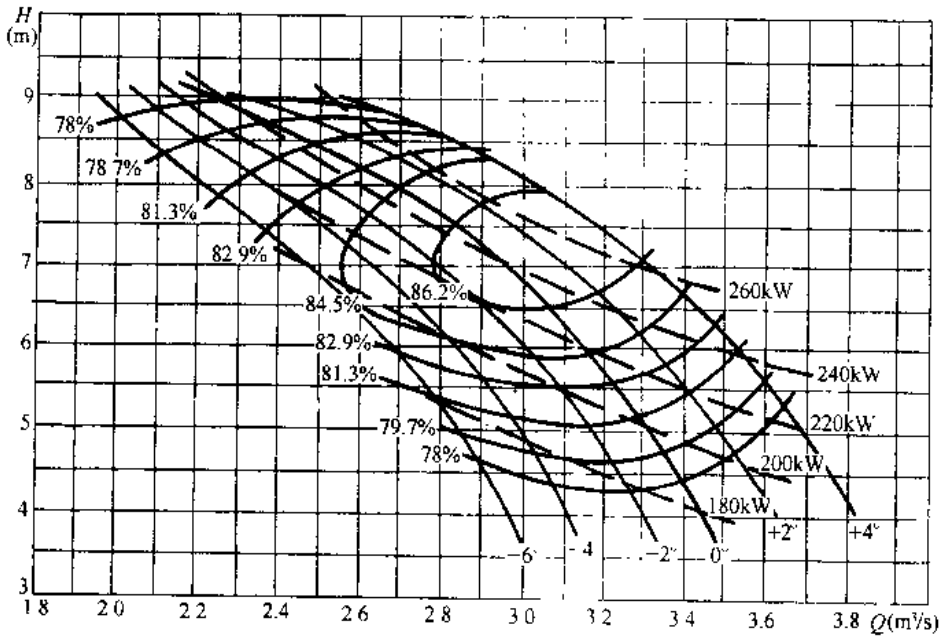

图 3-744 1000ZLB-7 型轴流泵性能曲线（$n=485$r/min）

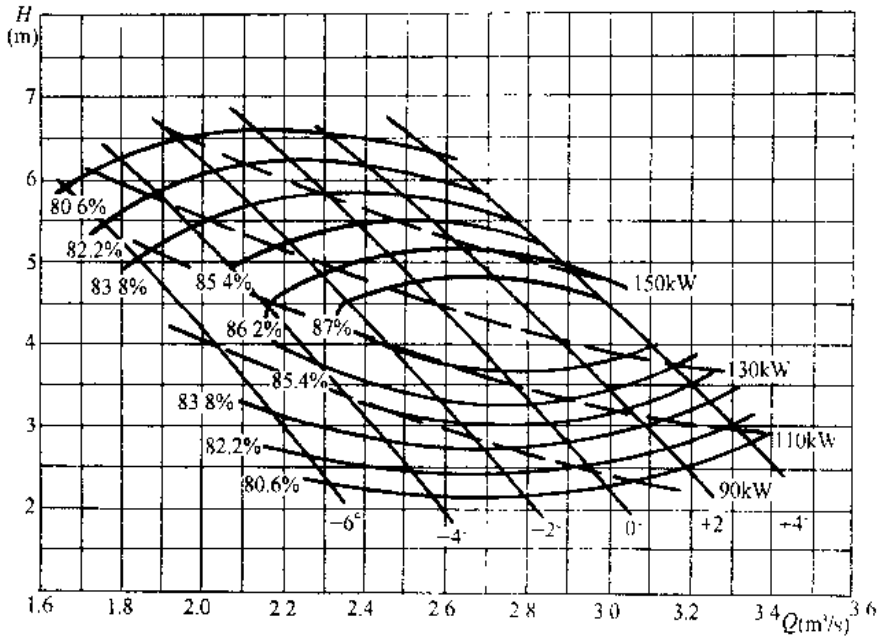

图 3-745 1000ZLB-4 型轴流泵性能曲线（$n=485$r/min）

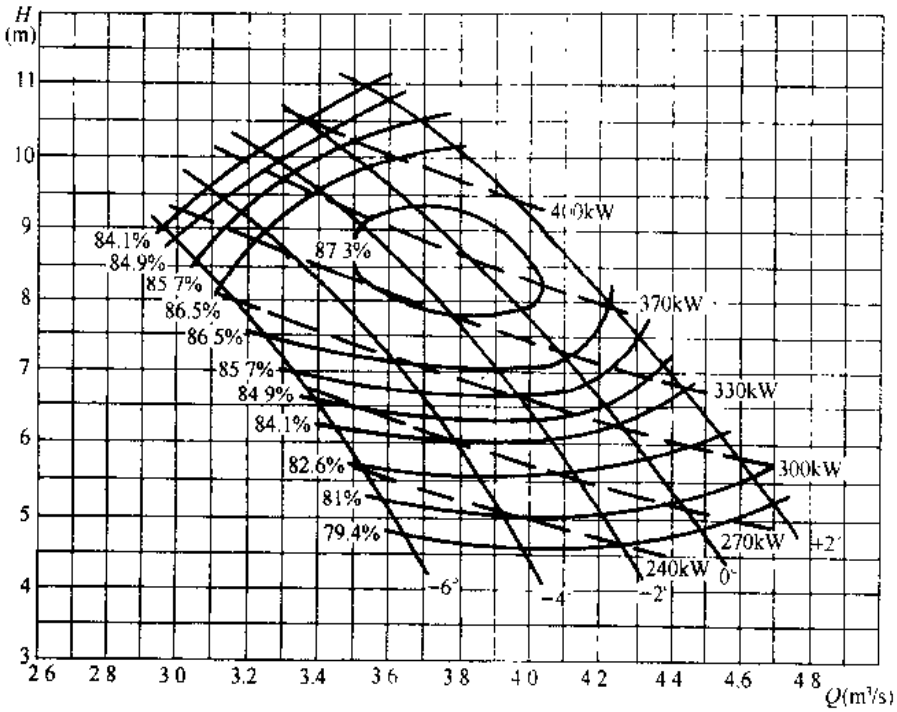

图 3-746 1200ZLB-70、1200ZLQ-70 型轴流泵性能曲线（$n=490$r/min，$D=970$mm）

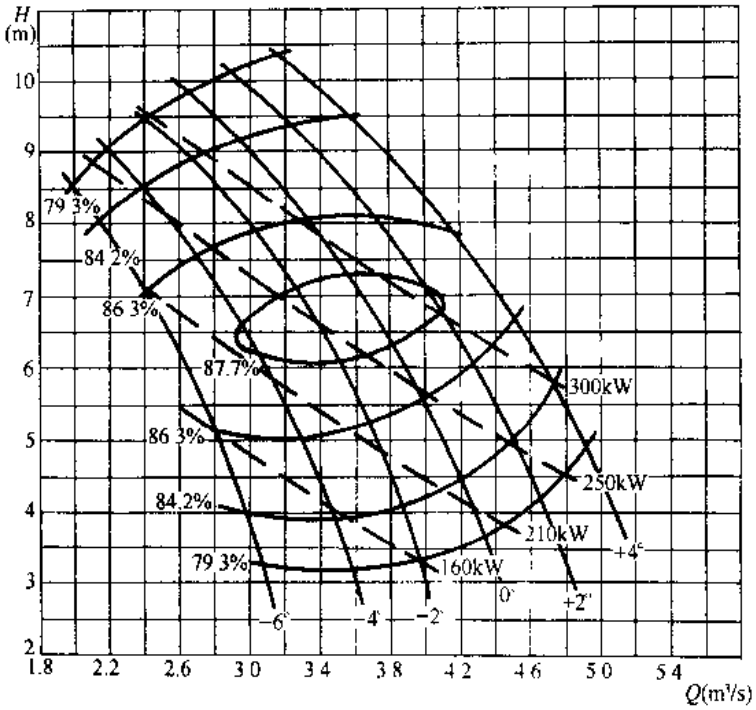

图 3-747 1200ZLB-85 型轴流泵性能曲线（$n=490r/min$，$D=970mm$）

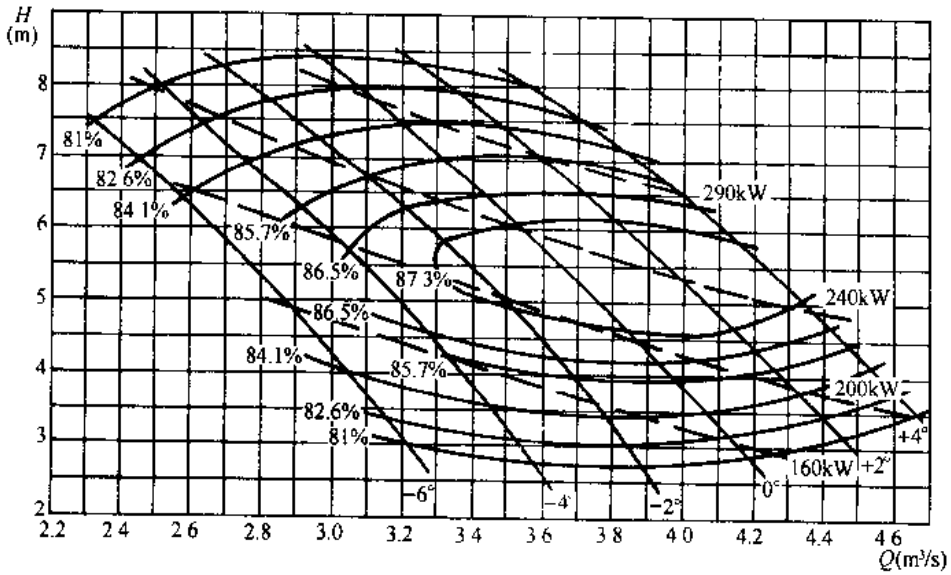

图 3-748 1200ZLB-100、1200ZLQ-100 型轴流泵性能曲线（$n=490r/min$，$D=970mm$）

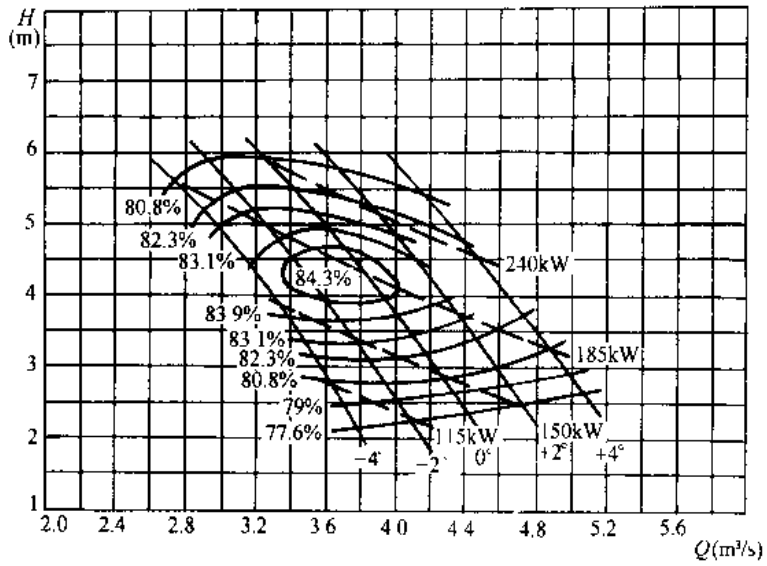

图 3-749 1200ZLB-125 型轴流泵性能曲线（$n=490$r/min，$D=970$mm）

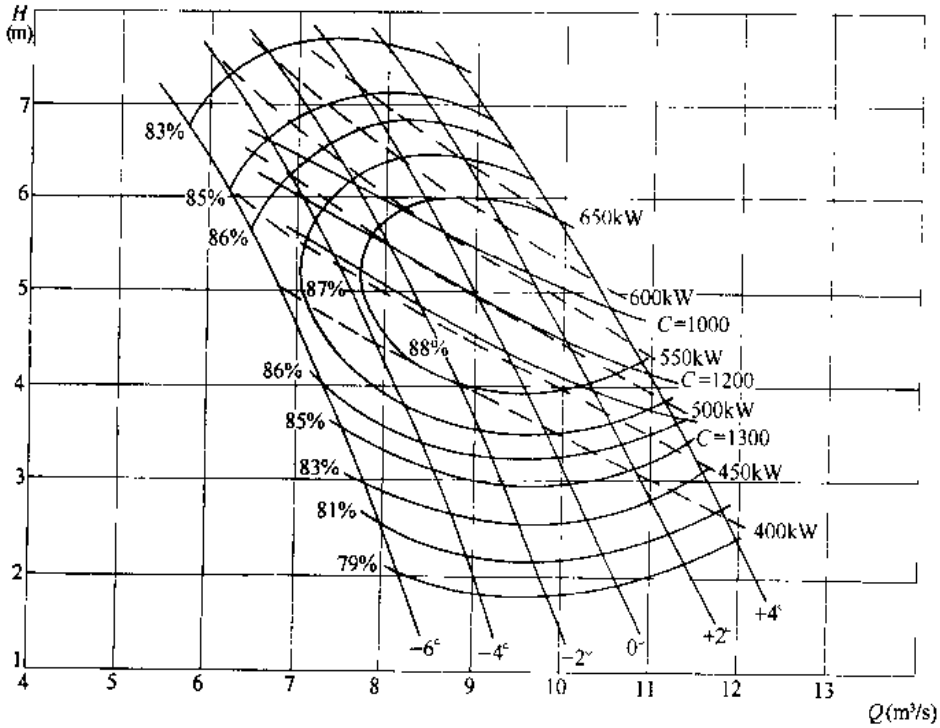

图 3-750 1600ZLB9-5 型轴流泵性能曲线（$n=297$r/min，$D=1600$mm）

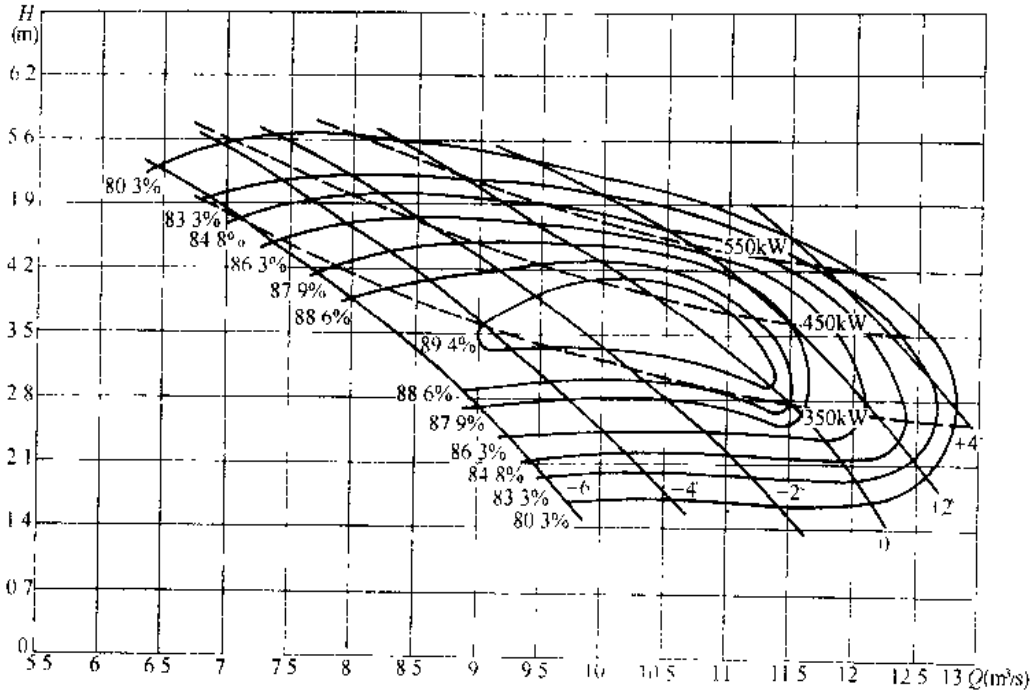

图 3-751　1600ZLQ11-3.3 型轴流泵性能曲线（$n=250$r/min，$D=1600$mm）

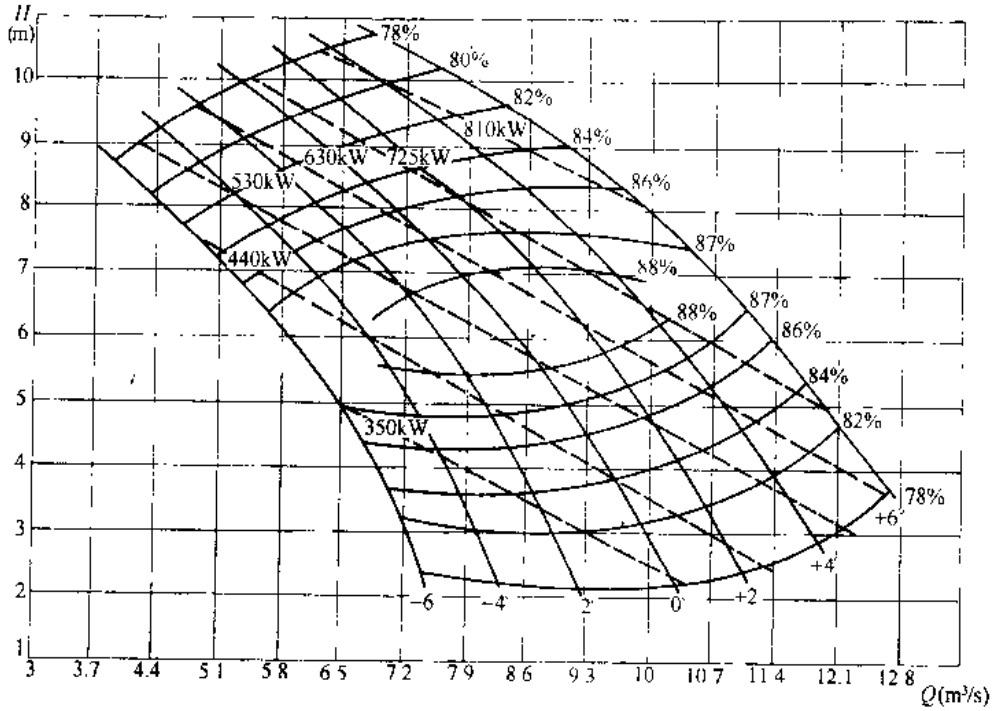

图 3-752　1600ZLQ-6 型轴流泵性能曲线（$n=300$r/min，$D=1540$mm）

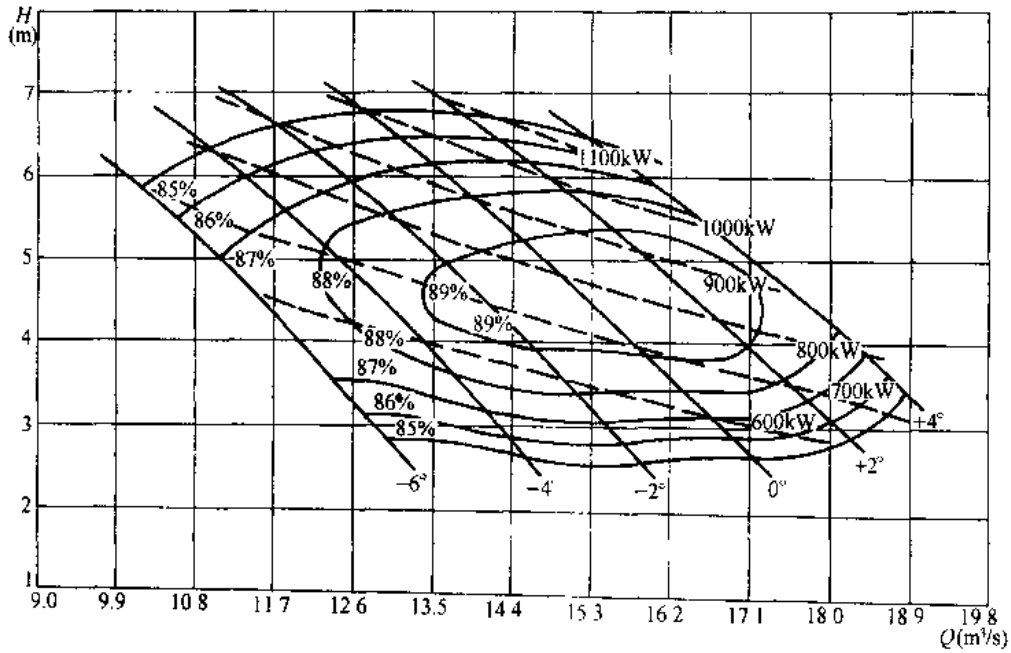

图 3-753 2000ZLQ14.5-5 型轴流泵性能曲线（$n = 214.3$r/min，$D = 2050$mm）

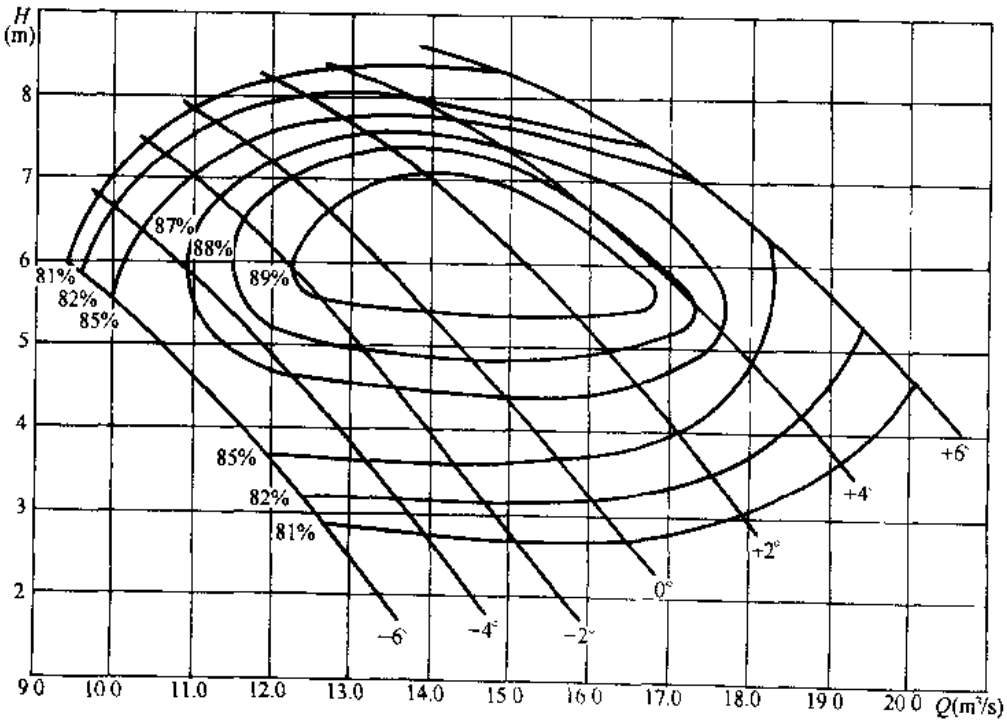

图 3-754 2000ZLQ13.5-6 型轴流泵性能曲线（$n = 214.3$r/min，$D = 2050$mm）

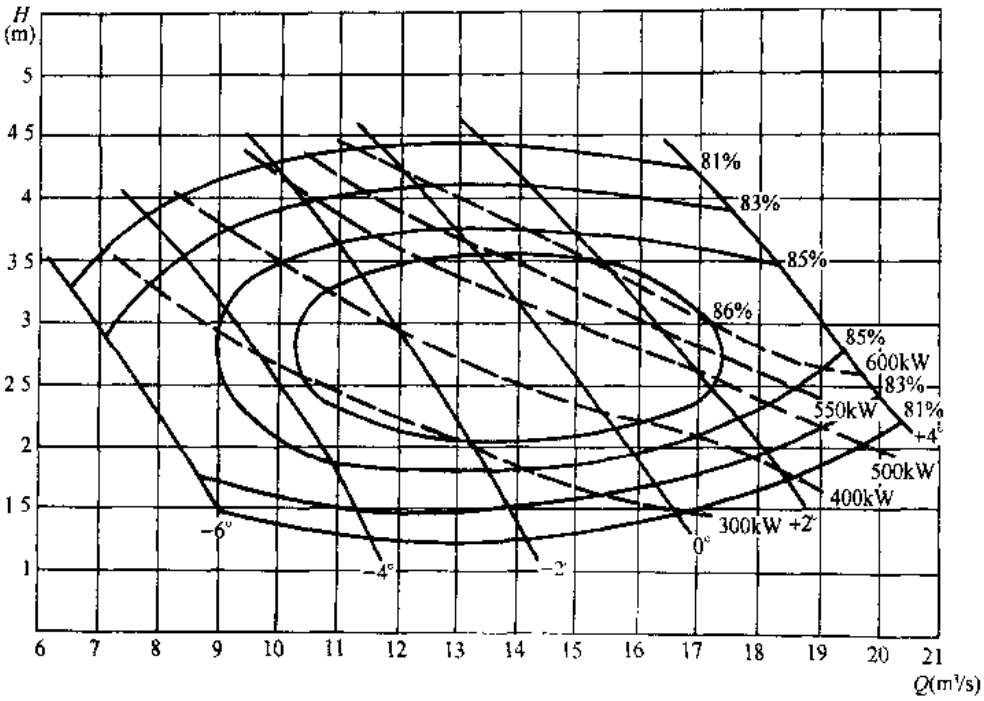

图 3-755 2000ZLQ15-2.8 型轴流泵性能曲线（$n=480$r/min，$D=2050$mm）

ZLB、ZLQ 型轴流泵性能 表 3-311

泵型号	叶片安装角度	流量 Q		扬程 H (m)	转速 n (r/min)	功率（kW）		效率 η (%)	叶轮直径 (mm)	重量 (kg)	配带电动机型号	主要生产厂
		m³/h	L/s			轴功率	配带功率					
14ZLB-70	0°	882	245	5.5	1450	17.1	22	77.2	296			无锡水泵厂
14ZLB-70	0°	598	166	2.45	980	5.2	7.5	77.3	296			
350ZLB-70	0°	1210	336	7.22	1450	29.9	37	79.5	300			
350ZLB-100	0°	1188	330	4.21	1450	17.0	22	80.5	300			
14ZLB-100D	0°	1145	318	2.4	980	9.45	11	79.1	300			
20ZLB-70 20ZLB-70DP	-4°～+4°	1610	447	3.48	730	19.04	30	80.1	450			
20ZLB-70 20ZLB-70DP	-4°～+4°	2160	600	6.43	980	46.58	55	81.2	450			
20ZLB-100	-4°～+4°	2646	735	4.65	980	41.1	55	81.65	450			
20ZLB-100	-4°～+4°	1980	550	2.55	730	17.2	22	79.7	450			
500ZLB-85	-4°～+6°	2512	698	5.24	980	42.17	55	85.0	450			
500ZLB-4	-4°～+4°	2365	657	3.95	980	30.6	45	83.4	430			
500ZLB-160	-2°～+2°	2491.2	692	2.75	980	22.9	30	81.5	450			
28ZLB-70 28ZLQ-70	-4°～+4°	4500	1250	6.67	730	99	130	82.6	630			
700ZLB-100 700ZLQ-100	-6°～+4°	5148	1430	5.8	730	95.7	130	85.0	630			
700ZLB-100 700ZLQ-100	-6°～+4°	4428	1230	3.02	585	43.0	80	84.0	630			
700ZLB-125	-4°～+4°	4896	1360	3.60	730	57.3	80	83.8	600			
700ZLB-125	-4°～+4°	3852	1070	2.42	585	30.3	45	83.8	600			

续表

泵型号	叶片安装角度	流量Q		扬程 H (m)	转速 n (r/min)	功率(kW)		效率 η (%)	叶轮直径 (mm)	重量 (kg)	配带电动机型号	主要生产厂
		m^3/h	L/s			轴功率	配带功率					
700ZLB-160	-2°~+2°	5220	1450	2.78	730	47.8	60	82.6	630			无锡水泵厂
700ZLB-4	-6°~+4°	4860	1350	3.96	730	60.9	95	86.0	600			
32ZLB-100	-4°~+6°	3900	1085	2.86	580	37.6	55	80.8	665			
32ZLB-100	-4°~+6°	3210	892	2.0	480	21.8	30	80.2	665			
32ZLB-125	-4°~+2°	5360	1490	2.12	480	38.7	80	80.8	700			
32ZLB-125	-4°~+2°	6480	1800	3.1	580	67.7	95	80.8	700			
800ZLB-70	-6°~+4°	6732	1870	6.36	580	136.3	155	85.5	700			
900ZLB-70	-6°~+4°	10080	2800	6.56	485	211.5	250	85.1	850			
900ZLB-100 900ZLQ-100	-4°~+4°	11016	3060	5.0	580	172.3	260	87.0	850			
900ZLB-100 900ZLQ-100	-4°~+4°	8712	2420	4.0	480	109.0	155	87.0	850			
900ZLB-125	-4°~+4°	9180	2550	3.25	485	95.7	130	84.9	850			
40ZLB-125	-4°~+2°	10404	2890	2.0	485	117.6	180	81.46	870			
1000ZLB-7	-6°~+4°	10656	2960	7.0	485	233.9	280	86.8	870			
1000ZLB-4	-6°~+4°	9504	2640	4.2	485	124.9	210	87.0	870			
1200ZLB-70 1200ZLQ-70	-6°~+2°	13968	3880	8.5	490	370.2	440	87.3	970			
1200ZLB-85	-6°~+4°	13320	3700	6.8	490	281.1	400	87.7	970			
1200ZLB-100 1200ZLQ-100	-6°~+4°	13176	3660	5.5	490	225.9	280	87.3	970			
1200ZLB-125	-4°~+4°	13320	3700	4.45	490	191.4	260	84.3	970			
1600ZLB9-5	-6°~+4°	32400	9000	5.0	297	502	630	88	1540			
1600ZLQ11-3.3	-6°~+2°	39600	11000	3.3	250	395	630	89	1600			
1600ZLQ-6	-6°~+6°	30600	8500	6.0	300	565	800	88.4	1540			
2000ZLQ14.5-5	-6°~+4°	52200	14500	5.22	214.3	833	1250	89.1	2050			
2000ZLQ13.5-6	-6°~+6°	48060	13350	6.0	214.3	880	1250	89.2	2050			
2000ZLQ15-2.8	-6°~+6°	52200	14500	2.9	187.5	480	630	86.0	2050			

续表

泵型号	叶片安装角度	流量 Q m³/h	流量 Q L/s	扬程 H (m)	转速 n (r/min)	功率(kW) 轴功率	功率(kW) 配带功率	效率 η (%)	叶轮直径 (mm)	重量 (kg)	配带电动机型号	主要生产厂
14ZLB-70	-2°	450	125	3.36	980		7.5		300			上海长征水泵厂
		554	154	2.16								
		602	167	1.54								
	0°	515	143	3.94			11					
		648	180	2.84								
		734	204	1.64								
	2°	655	182	3.79			15					
		756	210	2.9								
		846	235	2.06								
	4°	785	218	3.52			15					
		882	245	2.84								
		965	268	2.22								
	-2°	828	230	4.77	1460		22		300			
		900	250	3.42								
	0°	763	212	8.65			30					
		957	266	6.21								
		1090	302	3.59								
	4°	1314	365	6.3			45					
		1440	400	4.71								
20ZLB-70	-4°	1370	380	9.44	980	50.4	55	70	450		55kW 6P 主式	
		1760	489	7.0		42.2		79.6				
		2060	571	4.35		31.1		78.5				
	-2°	1720	479	8.2		51.9		74.5				
		2010	559	6.43				80				
		2250	625	4.9		40.6		73.5				
	0°	2099	583	7.0		50.00		79.9				
		2160	600	6.3		45.5		81.2				
		2510	696	3.9		34.6		77				
	2°	2340	650	6.6		52.2		81.5				
		2560	711	5.5		46.7		82				
		2660	741	4.67		41.6		81.5				
	4°	2700	750	5.6		49.5		83				
		2858	794	4.4		43.4		79				
	-4°	1020	282	5.32	730	20.8	28	68.2	450		30kW 8P 立式	
		1310	364	3.95		17.4		78.4				
		1530	426	2.45		12.9		77.2				
	-2°	1175	326	5.16		21.8		73				
		1500	416	3.62		18.2		78.8				
		1675	465	2.76		16.8		71.9				
	0°	1480	410	4.16		21.2		77.8				
		1610	447	3.56		18.9		80.1				
		1870	520	2.16		14.3		75.6				
	2°	1710	475	3.95		22.2		80.4				
		1910	530	3.10		19.3		80.9				
		1990	552	2.63		17.2		80.4				
	4°	1640	454	4.44		26		75.4				
		1960	545	3.52		22.2		82				
		2100	582	2.82		19.2		81.5				

续表

泵型号	叶片安装角度	流量Q		扬程H (m)	转速n (r/min)	功率（kW）		效率η (%)	叶轮直径 (mm)	重量 (kg)	配带电动机型号	主要生产厂
		m^3/h	L/s			轴功率	配带功率					
2000ZLB-6	-2°	37656		2.29	250	324	1000	72.7	1800			武汉水泵厂
		31392		5.74		566		86.7				
		25740		7.95		664		84				
	0°	41616		2.29		352		73.8				
		33444		6.43		674		86.9				
		27576		8.21		734		84				
	+2°	45108		2.29		381		73.8				
		37440		5.76		671		87.6				
		29700		8.45		814		84				
	+4°	49248		2.29		419		73.3				
		40500		6.06		760		87.9				
		32292		8.62		903		84				
	+6°	52128		2.29		447		72.7				
		43168		6.43		854		88				
		35100		8.75		996		84				

五、外形及安装尺寸

14ZLB-70、350ZLB-70、350ZLB-100、14ZLB-100D 型泵的外形及安装尺寸（无锡水泵厂）见图 3-756；20ZLB-70、20ZLB-100、500ZLB-85 型轴流泵的外形及安装尺寸（无锡水泵厂）见图 3-757；500ZLB-4 型轴流泵的外形及安装尺寸（无锡水泵厂）见图 3-758；500ZLB-160 型轴流泵的外形及安装尺寸（无锡水泵厂）见图 3-759；28ZLB-70、28ZLQ-70、700ZLQ-100、700ZLB-160 型轴流泵的外形及安装尺寸（无锡水泵厂）见图 3-760；700ZLB-100 型轴流泵的外形及安装尺寸（无锡水泵厂）见图 3-761；700ZLB-125 型轴流泵的外形及安装尺寸（无锡水泵厂）见图 3-762；700ZLB-4 型轴流泵的外形及安装尺寸（无锡水泵厂）见图 3-763；32ZLB-100、32ZLB-125、800ZLB-70 型轴流泵的外形及安装尺寸（无锡水泵厂）见图 3-764；900ZLB-70、900ZLB-100、900ZLQ-100、900ZLB-125 型轴流泵的外形及安装尺寸（无锡水泵厂）见图 3-765；40ZLB-125、1000ZLB-7、1000ZLB-4 型轴流泵的外形及安装尺寸（无锡水泵厂）见图 3-766；1200ZLB-70、1200ZLQ-70、1200ZLB-100、1200ZLQ-100、1200ZLB-85、1200ZLB-125 型轴流泵的外形及安装尺寸（无锡水泵厂）见图 3-767；其泵进水流道断面见图 3-768；1600ZLB9-5 型轴流泵的外形及安装尺寸（无锡水泵厂）见图 3-769；1600ZLQ11-3.3 型轴流泵的外形及安装尺寸（无锡水泵厂）见图 3-770；1600ZLQ-6 型轴流泵的外形及安装尺寸（无锡水泵厂）见图 3-771；；2000ZLQ15-2.8 型轴流泵的外形及安装尺寸（无锡水泵厂）见图 3-772；14ZLB-70 型轴流泵的外形及安装尺寸（上海长征水泵厂）见图 3-773；20ZLB-70 型轴流泵的外形及安装尺寸（上海长征水泵厂）见图 3-774；2000ZLB-6 型轴流泵的外形及安装尺寸（武汉水泵厂）见图 3-775。

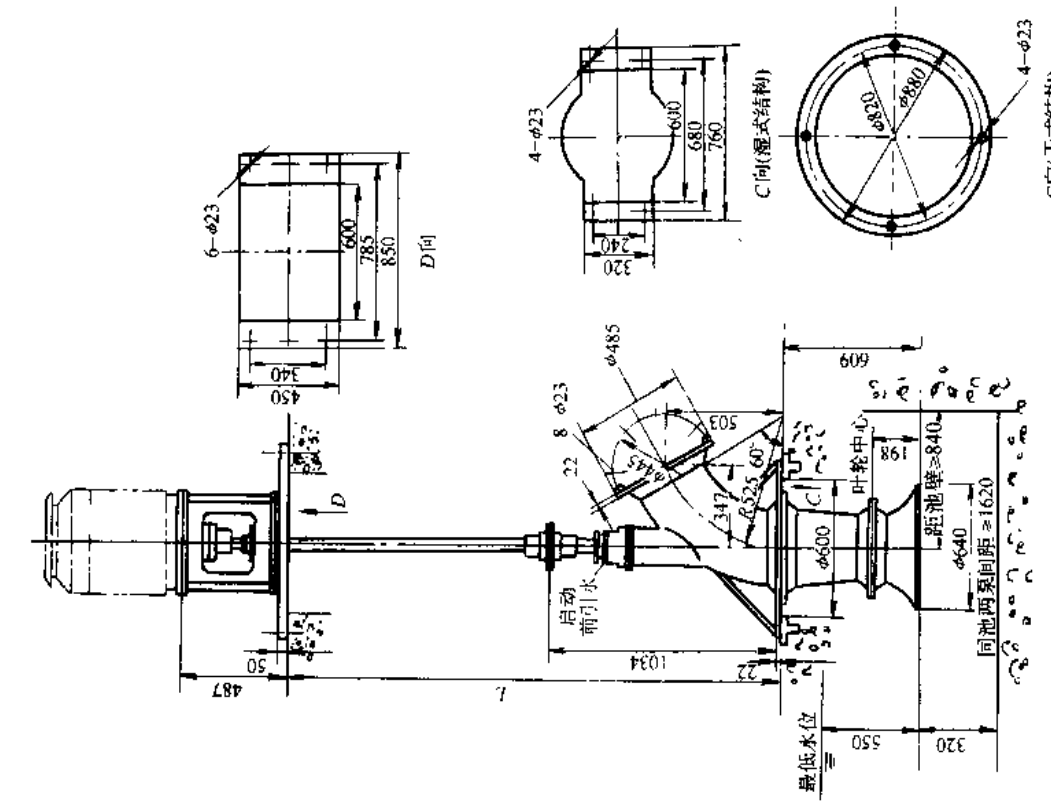

图 3-756　14ZLB-70、350ZLB-70、350ZLB-100、14ZLB-100D 型泵的外形及安装尺寸（无锡水泵厂）

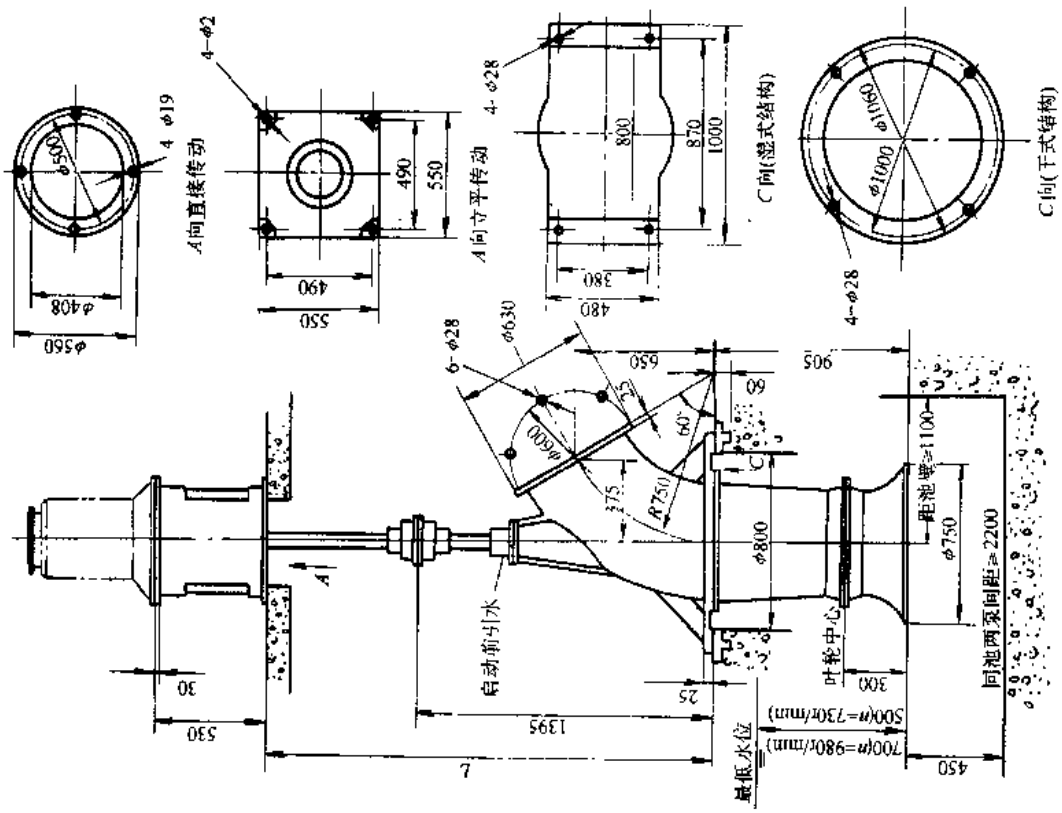

图 3-757　20ZLB-70、20ZLB-100、500ZLB-85 型轴流泵的外形及安装尺寸（无锡水泵厂）

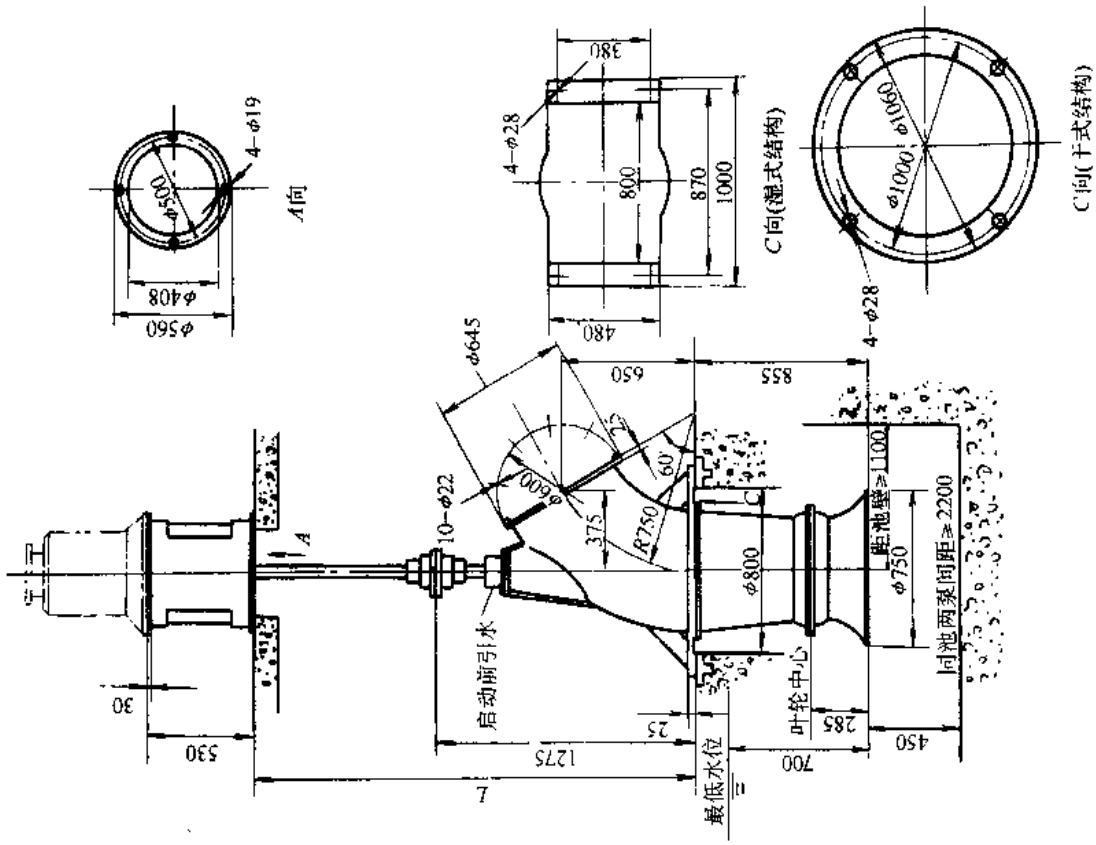

图 3-758 500ZLB-4 型轴流泵的外形及安装尺寸（无锡水泵厂）

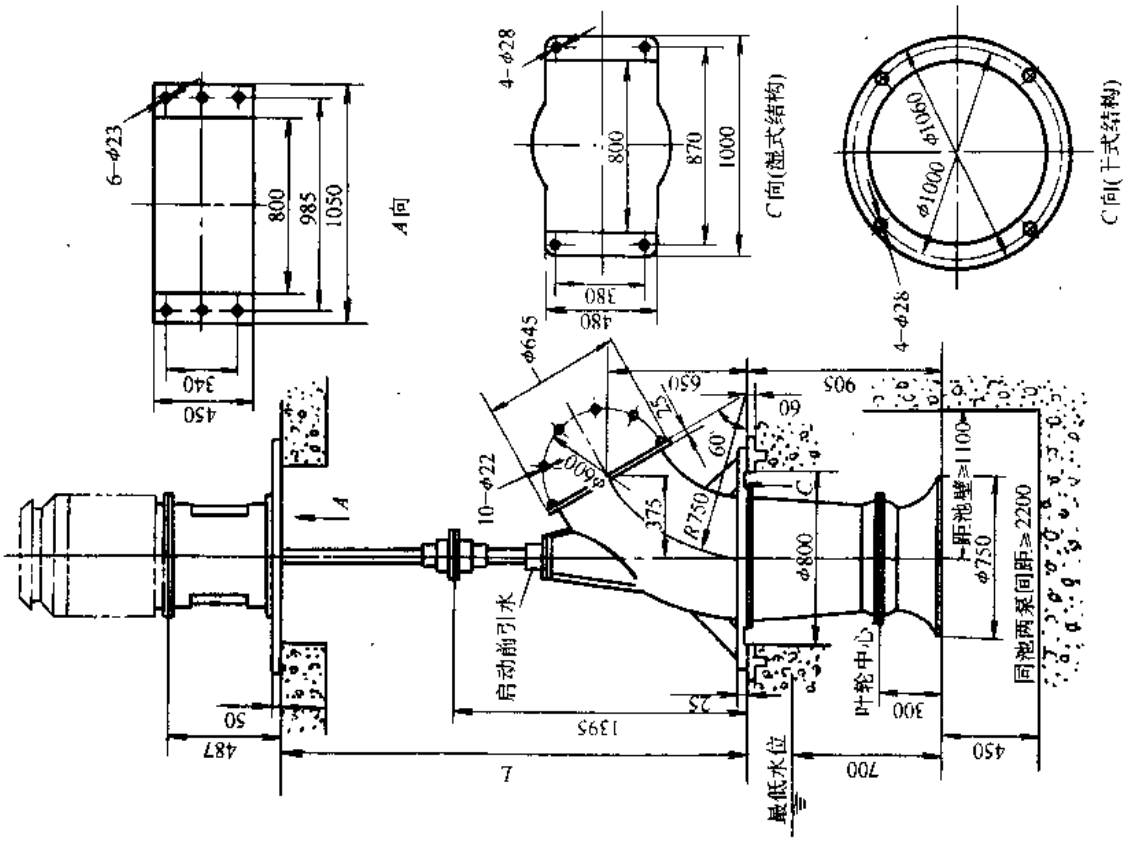

图 3-759 500ZLB-160 型轴流泵的外形及安装尺寸（无锡水泵厂）

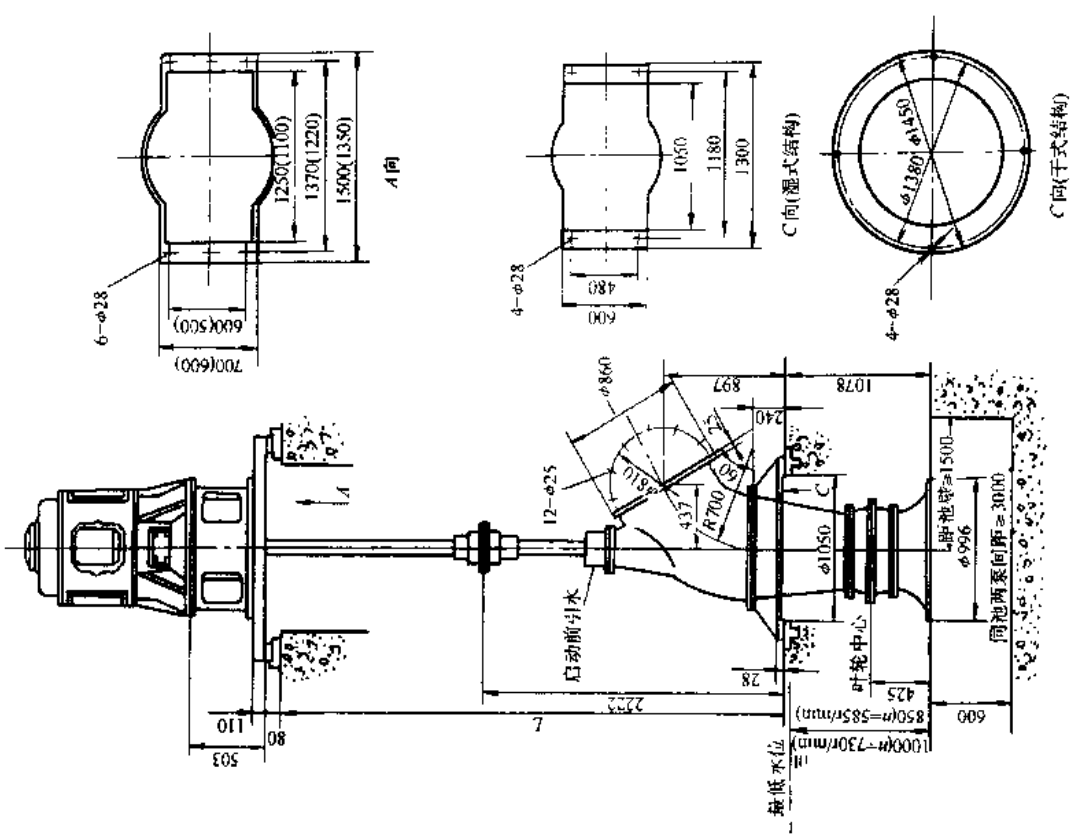

图 3-760　28ZLB-70、28ZLQ-70、700ZLQ-100、700ZLB-160 型轴流泵的外形及安装尺寸（无锡水泵厂）

注：括号内尺寸为700ZLB-160型泵安装尺寸。

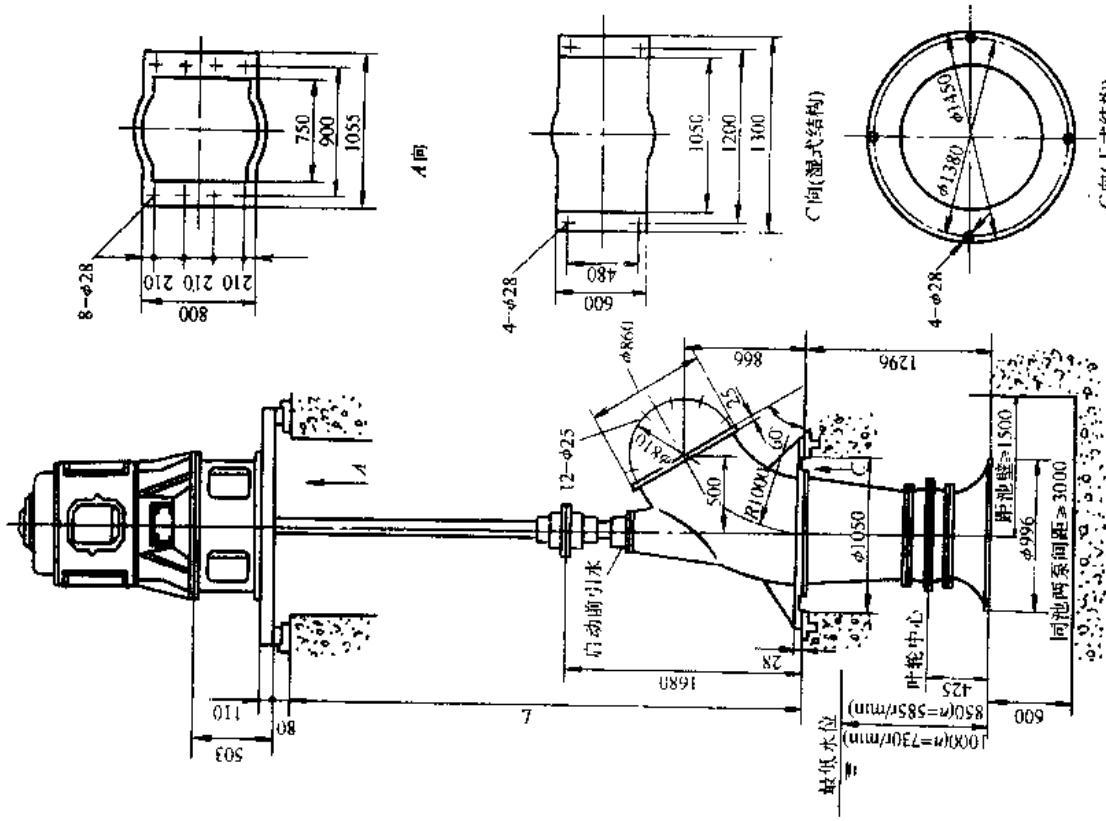

图 3-761　700ZLB-100 型轴流泵的外形及安装尺寸（无锡水泵厂）

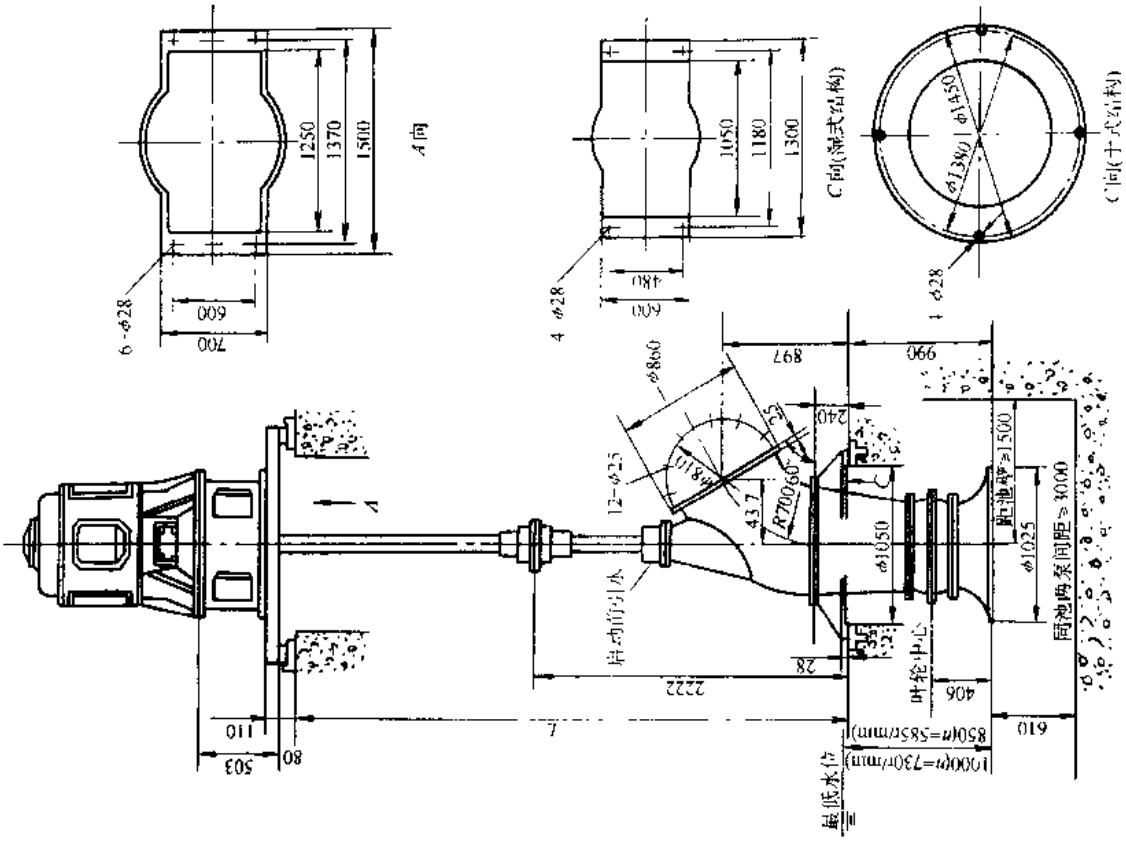

图 3-762 700ZLB-125 型轴流泵的外形及安装尺寸（无锡水泵厂）

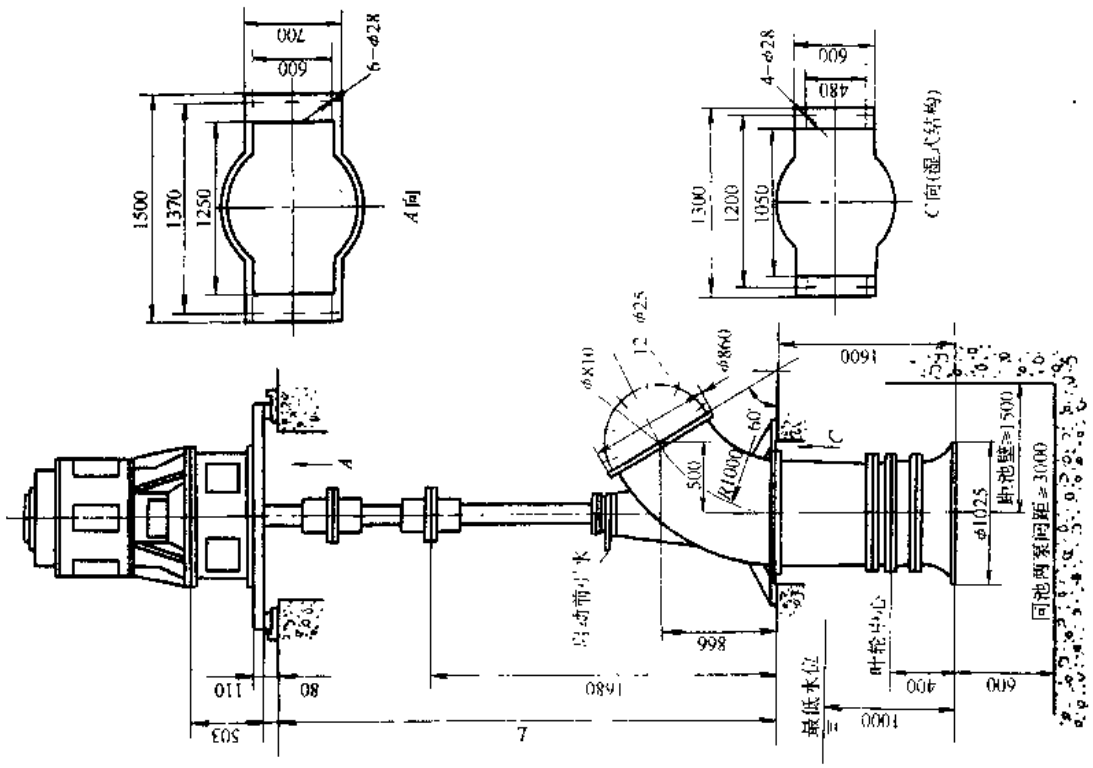

图 3-763 700ZLB-4 型轴流泵的外形及安装尺寸（无锡水泵厂）

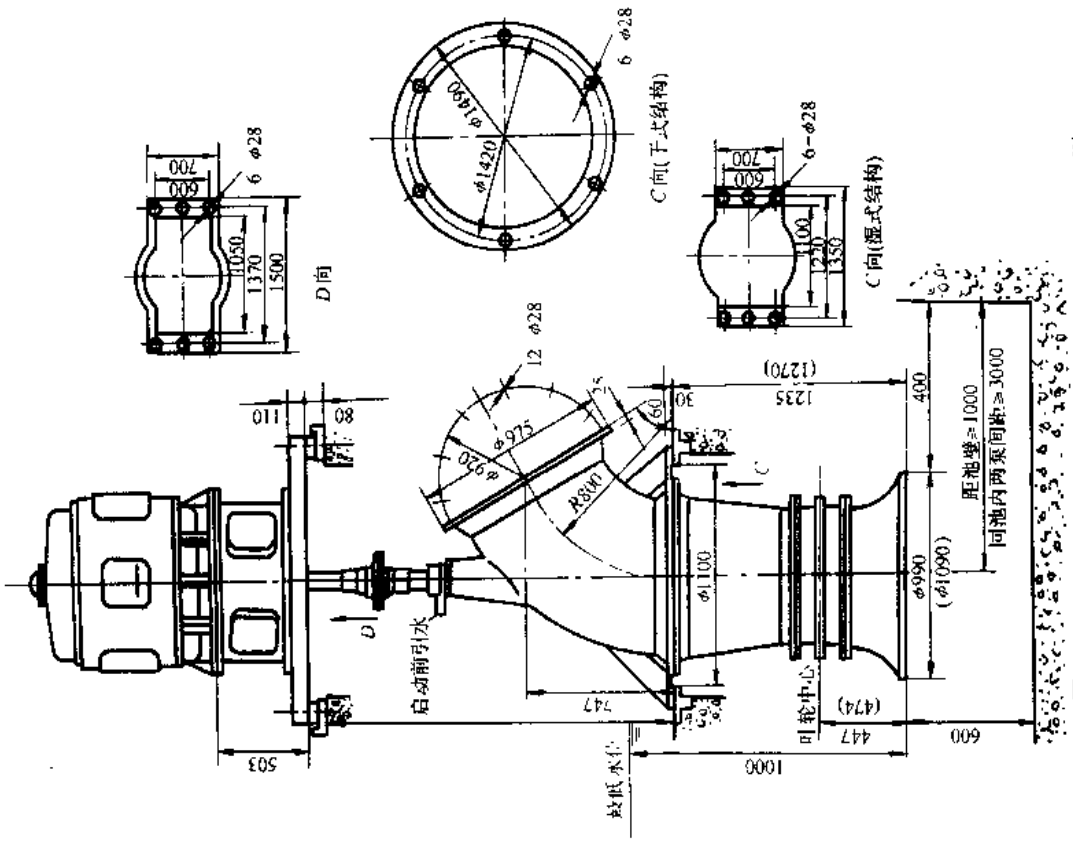

图 3-764　32ZLB-100、32ZLB-125、800ZLB-70 型轴流泵皮带传动的外形及安装尺寸（无锡水泵厂）
注：括号内为 32ZLB-125 型泵的尺寸。

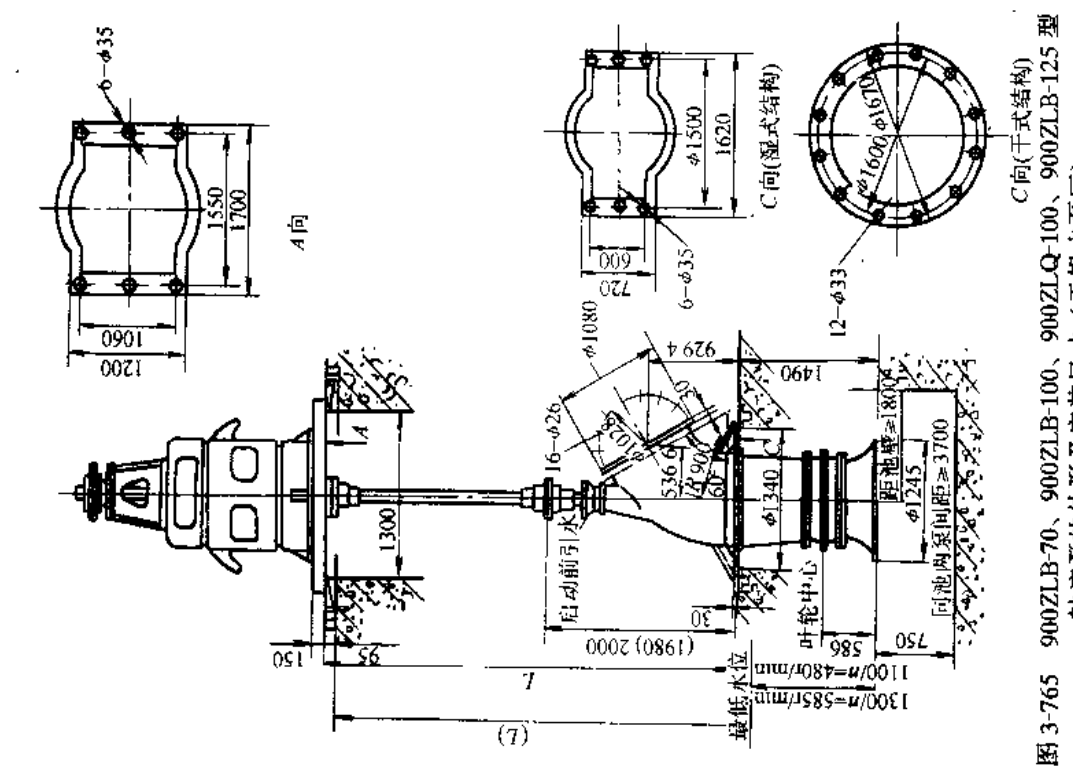

图 3-765　900ZLB-70、900ZLB-100、900ZLQ-100、900ZLB-125 型轴流泵的外形及安装尺寸（无锡水泵厂）
注：括号内尺寸为 900ZLB-125 型泵安装尺寸。

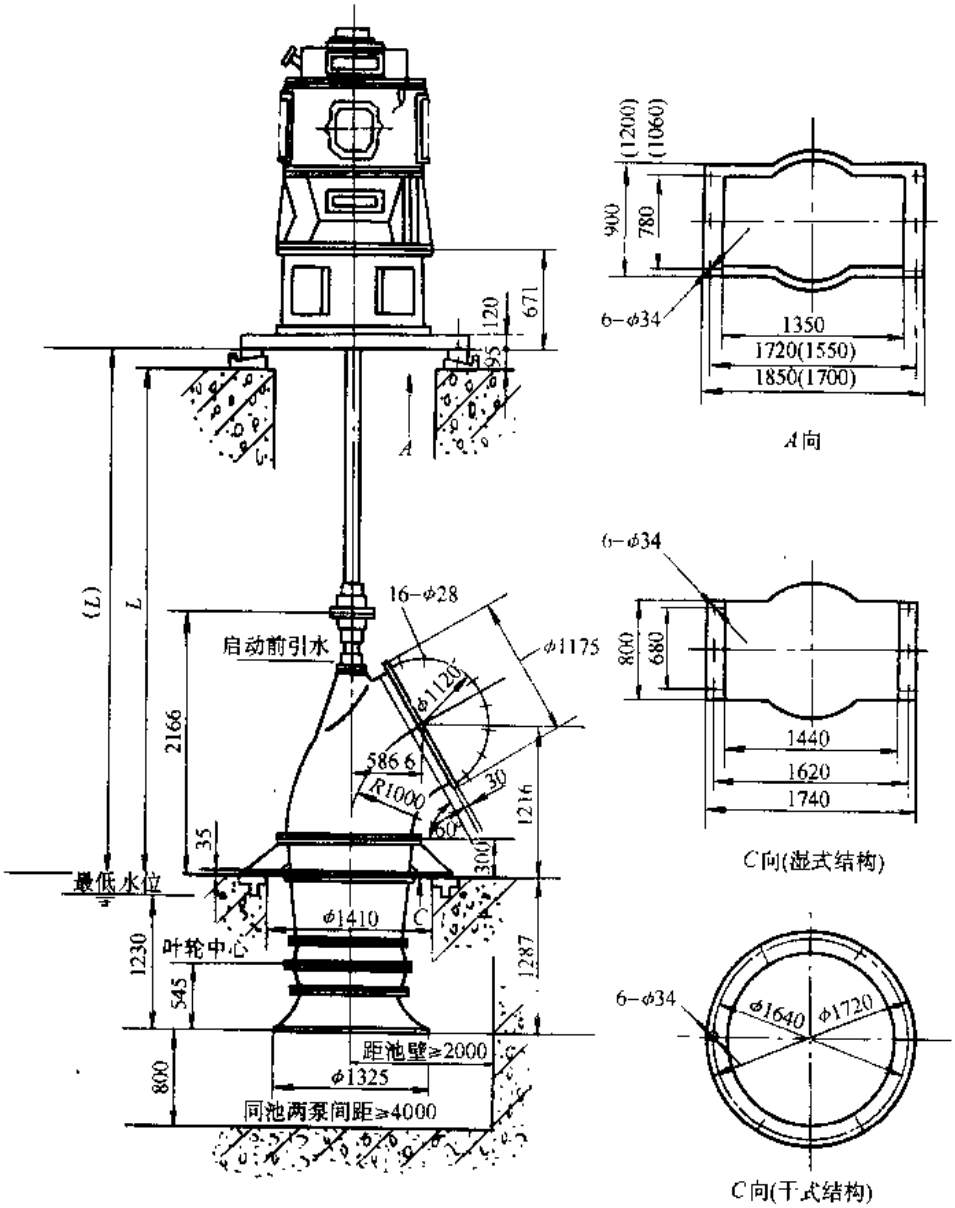

图 3-766 40ZLB-125、1000ZLB-7、1000ZLB-4 型轴流泵的外形及安装尺寸（无锡水泵厂）

注：括号内尺寸为 1000ZLB-7、1000ZLB-4 型泵安装尺寸。

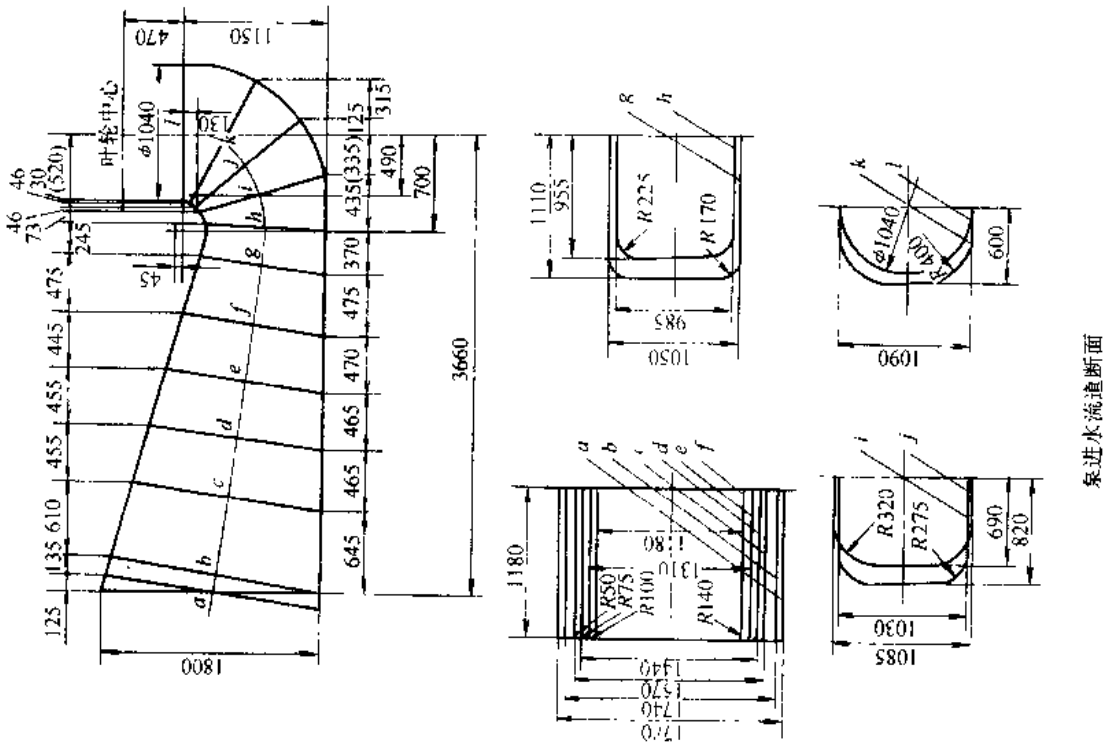

图3-768 1200ZLB-70、1200ZLQ-70、1200ZLB-100、1200ZLQ-100、1200ZLB-85、1200ZLB-125型轴流泵进水流道断面(无锡水泵厂)

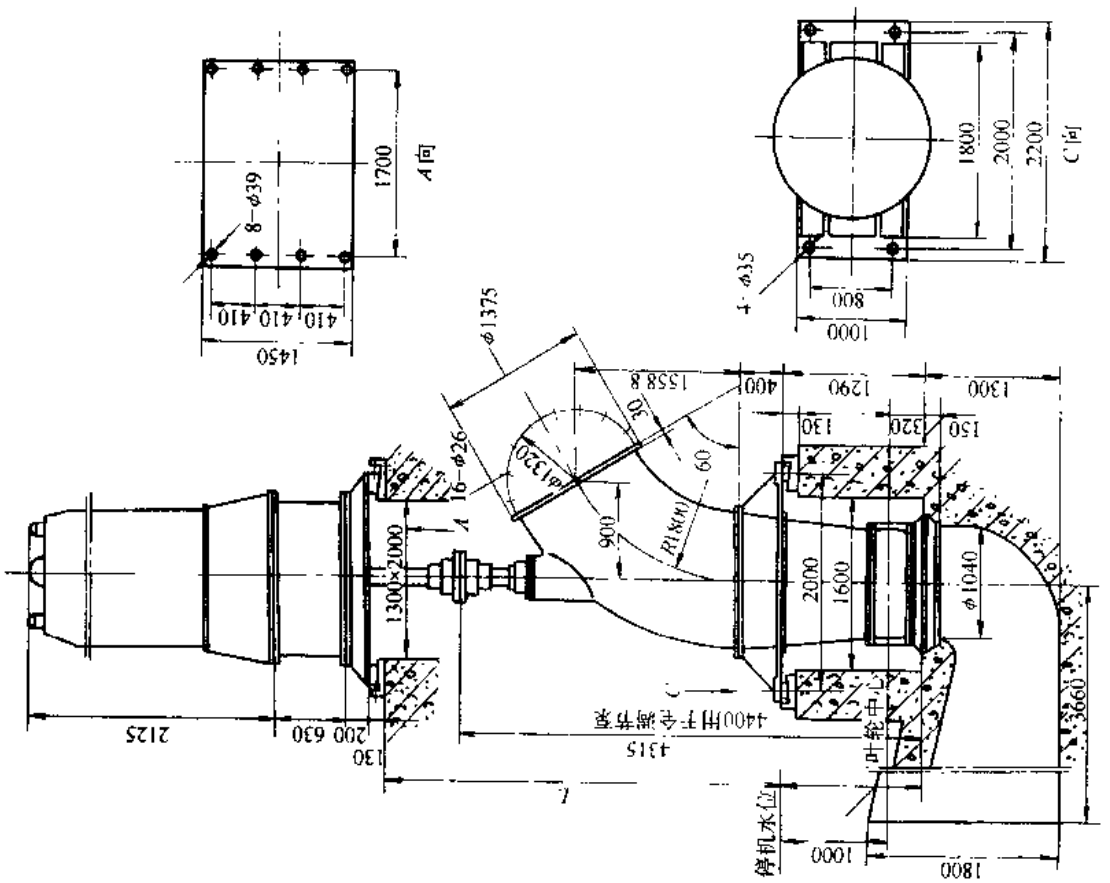

图3-767 1200ZLB-70、1200ZLQ-70、1200ZLB-100、1200ZLQ-100、1200ZLB-85、1200ZLB-125型轴流泵外形及安装尺寸(无锡水泵厂)

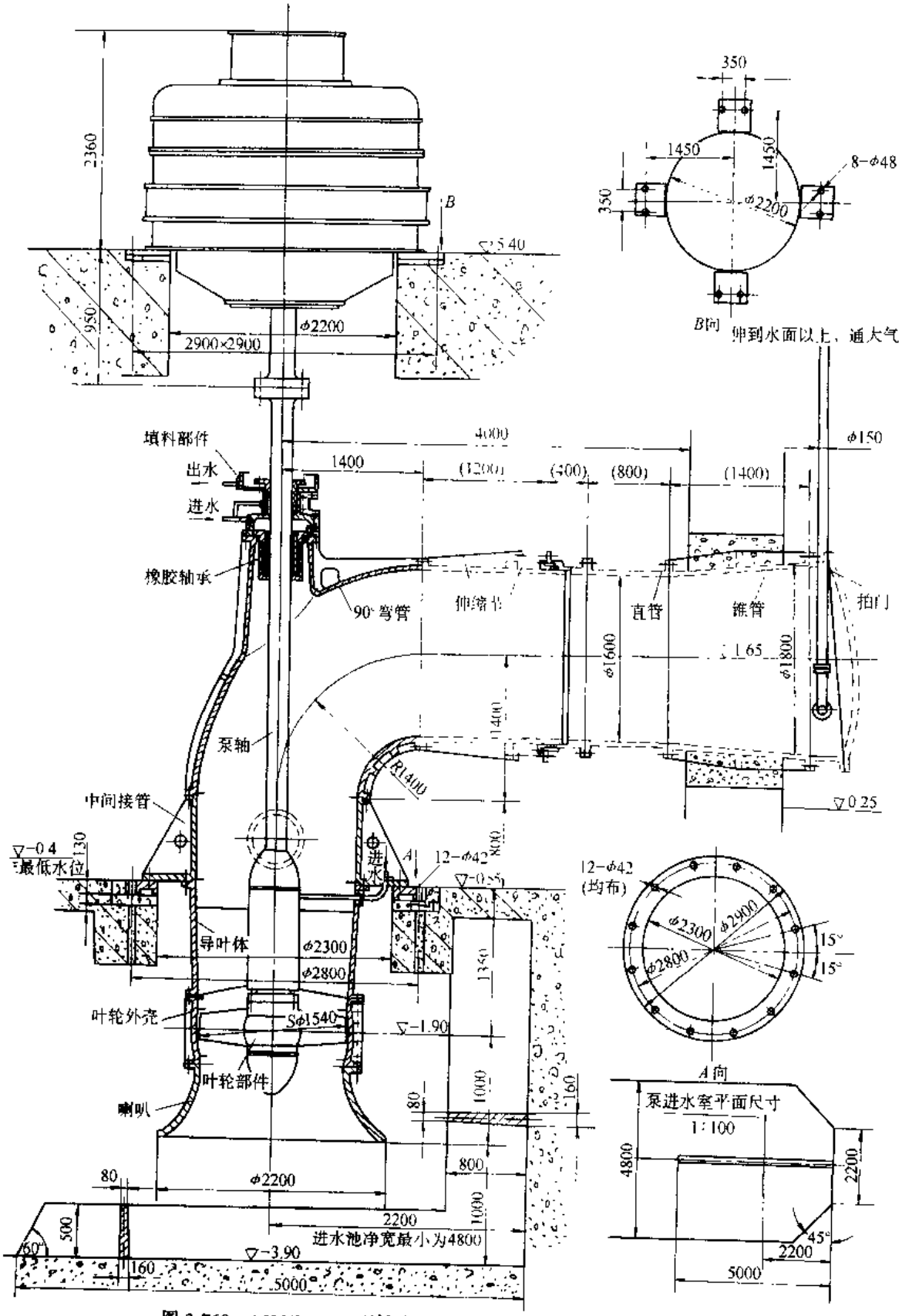

图 3-769 1600ZLB9-5 型轴流泵的外形及安装尺寸（无锡水泵厂）

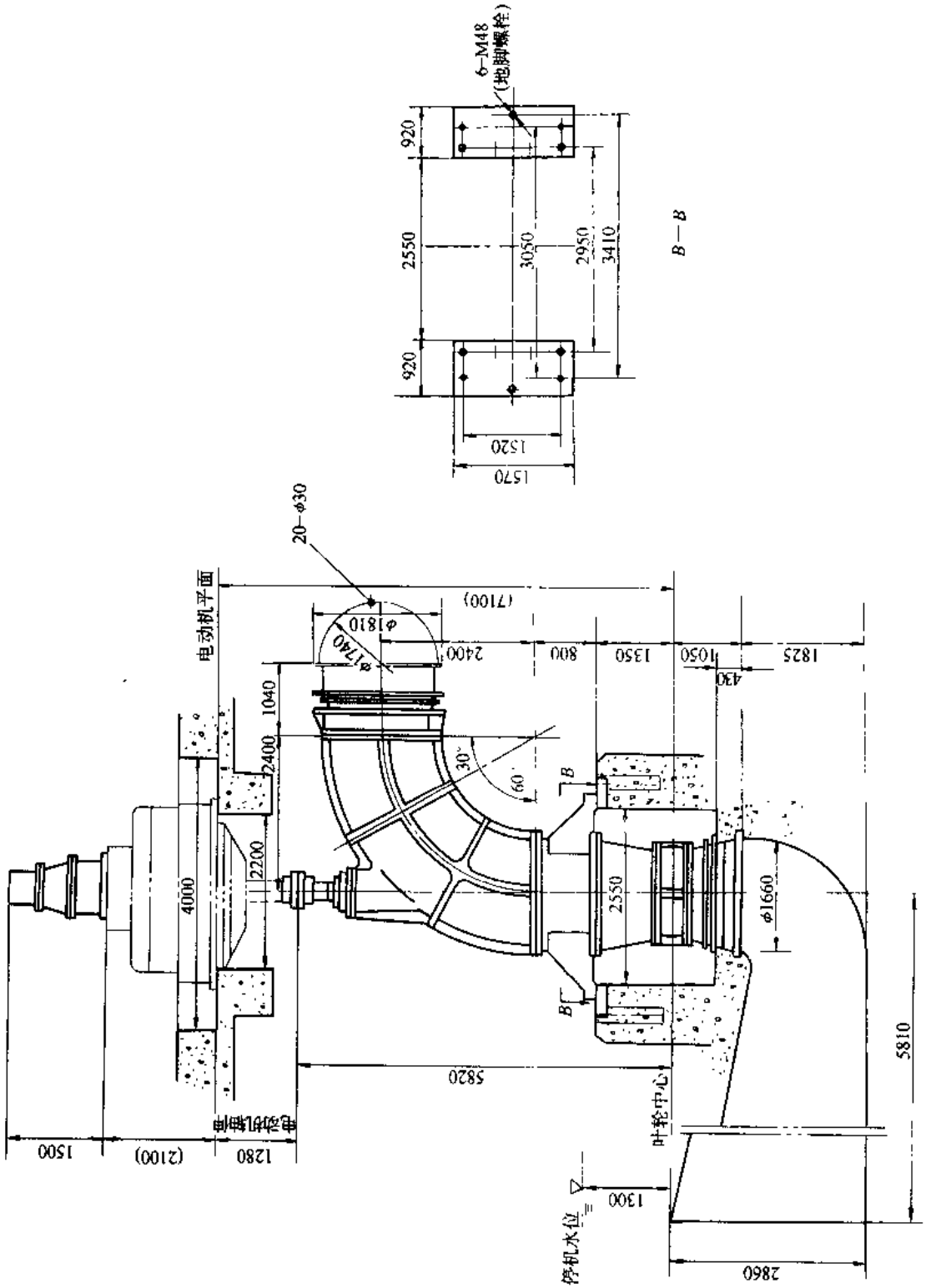

图 3-770 1600ZLQ11-3.3 型轴流泵外形及安装尺寸（无锡水泵厂）

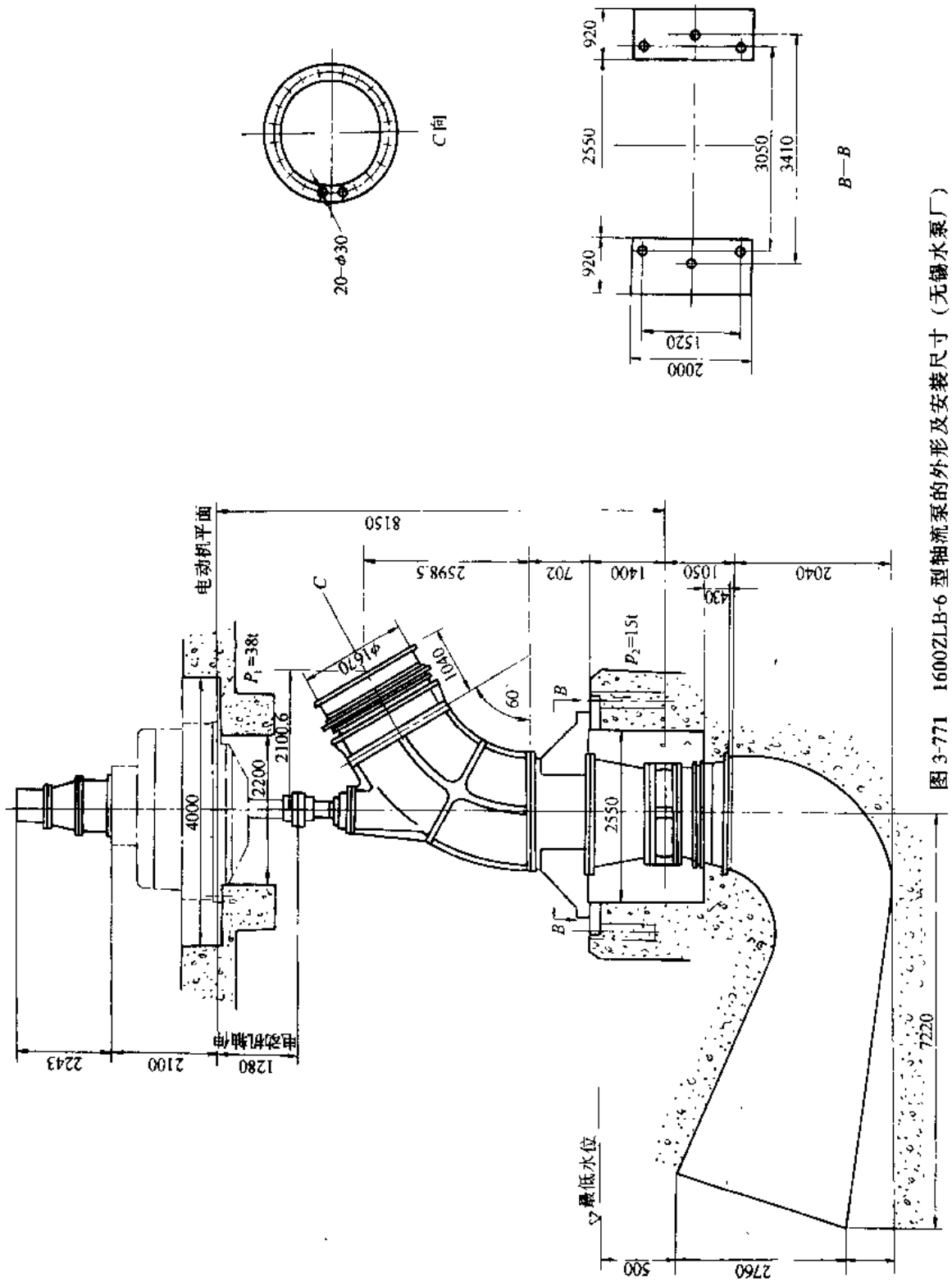

图 3-771 1600ZLB-6 型轴流泵的外形及安装尺寸（无锡水泵厂）

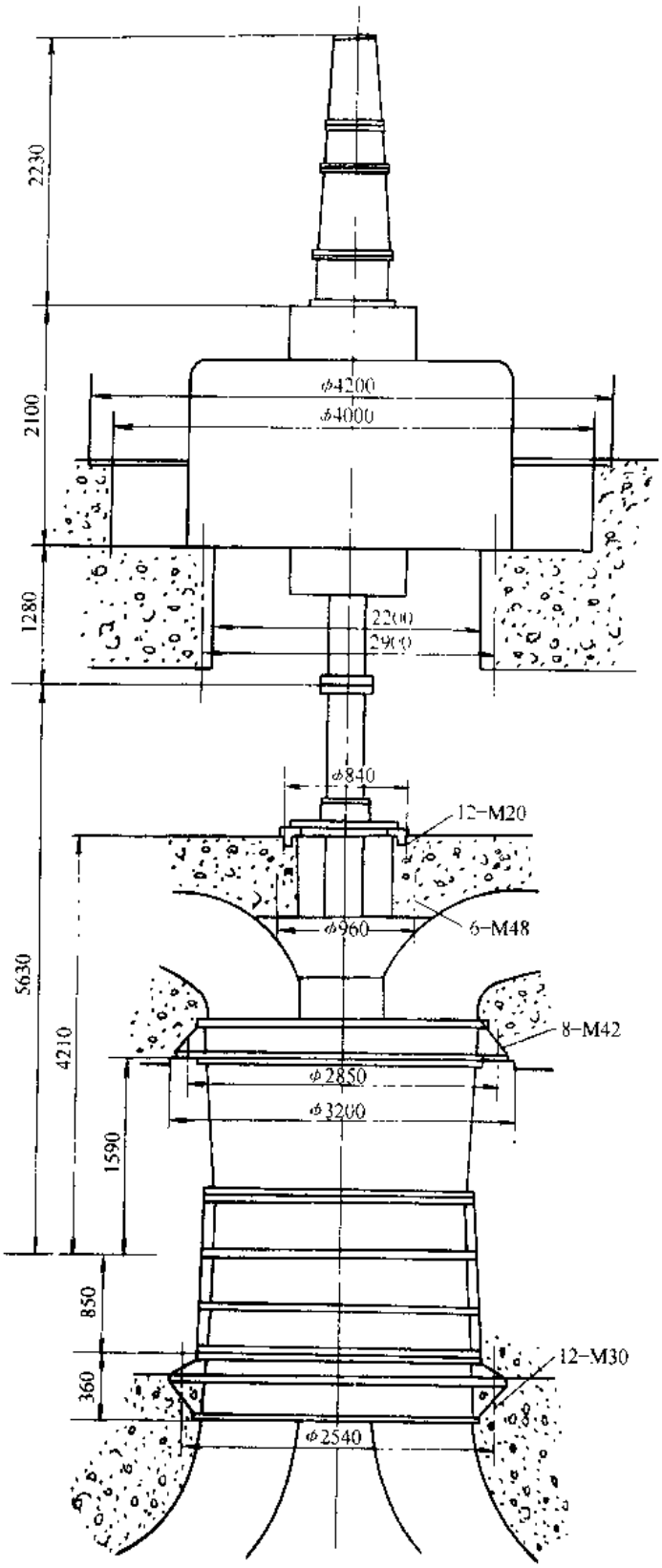

图 3-772　2000ZLQ15-2.8 型轴流泵外形及安装尺寸（无锡水泵厂）

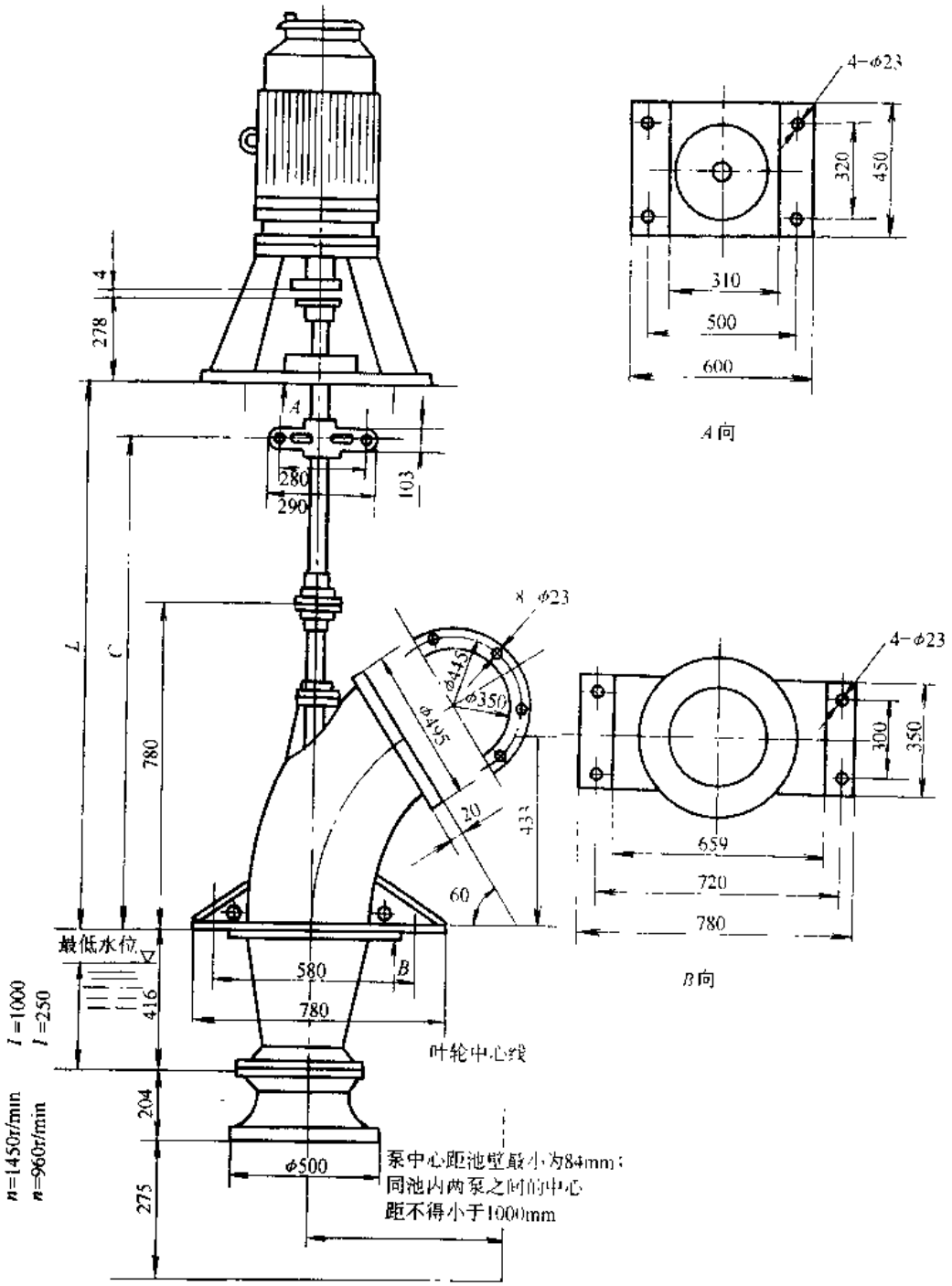

图 3-773 14ZLB-70 型轴流泵的外形及安装尺寸（上海长征水泵厂）

注：L 尺寸范围：1400～3800，当 $L=2500\sim3800$ 时，需加中间轴承 111312，轴承位置 $C=2300$ 不变。

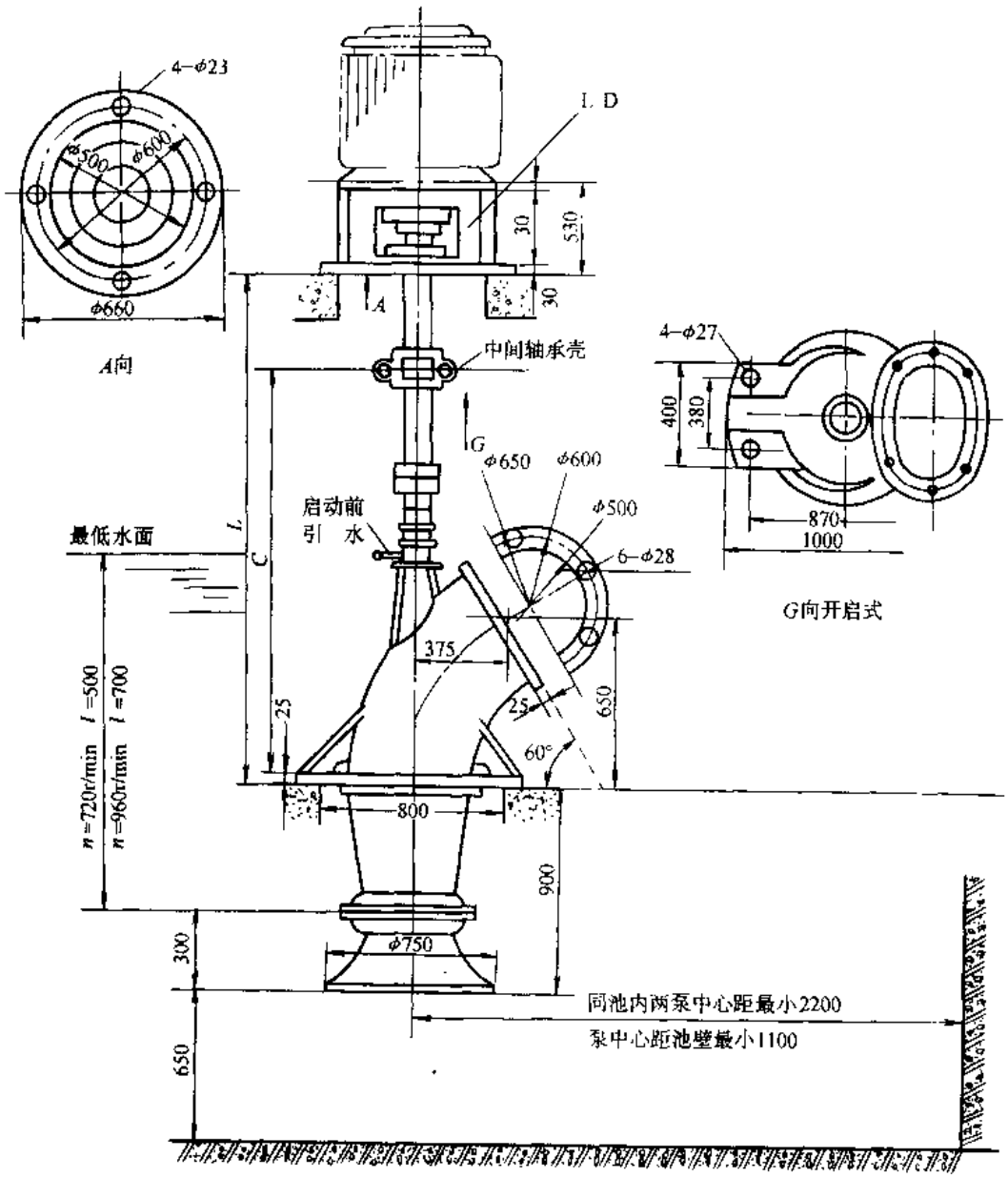

图 3-774　20ZLB-70 型轴流泵的外形及安装尺寸（上海长征水泵厂）

注：L 尺寸范围是 1800～5000mm，当 L 在 3100～5000mm 之间时，用中间轴承 111315（或 11313），轴承位置 C 为 2900mm 不变。

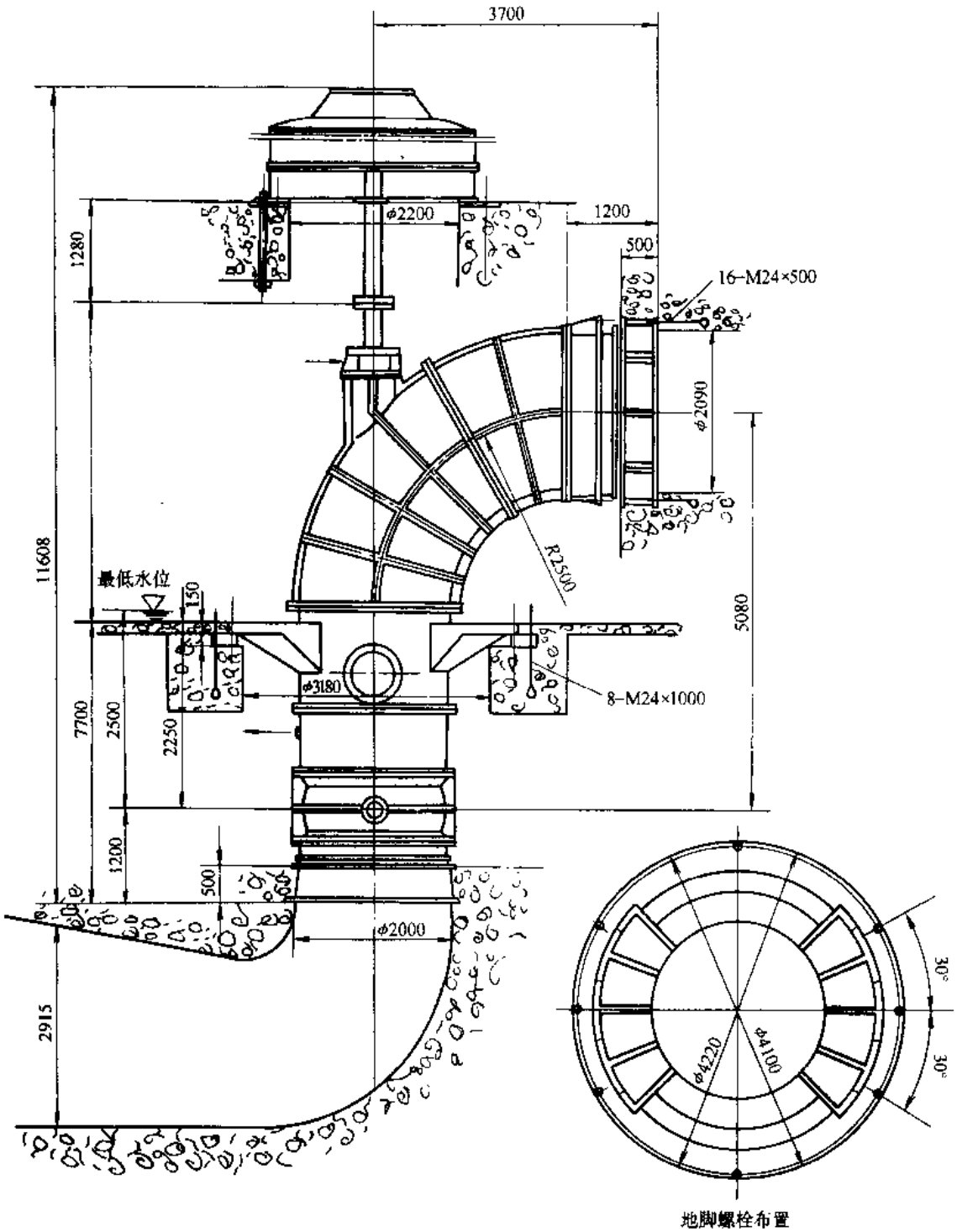

图 3-775 2000ZLB-6 型轴流泵的外形及安装尺寸（武汉水泵厂）

六、成套供应范围

ZLB、ZLQ 型轴流泵成套供应范围见表 3-312

ZLB、ZLQ 型轴流泵成套供应范围　　**表 3-312**

项　目	名　称	数　量	备　注
主　机	泵	1	按合同规定提供
	电动机	1	
	传动装置	1	
附　件	止回阀	1	
	联轴器（传动泵）	1	
	半联轴器（泵、电动机）	1	
工　具			

3.6 污 水 泵

3.6.1 AP 型废水和污水泵

一、适用范围

AP 型废水和污水泵供输送雨水、污水和废水，广泛适用于私人、商业和工业等领域的污水废水吸排系统。此系列包括用于加压吸排的研磨泵以及市政污水的提升站。AP 泵可以临时和固定安装，也可自撑安装。也可借助于泵坑底部的导轨伸向顶部的自动联轴器安装。

二、型号意义说明

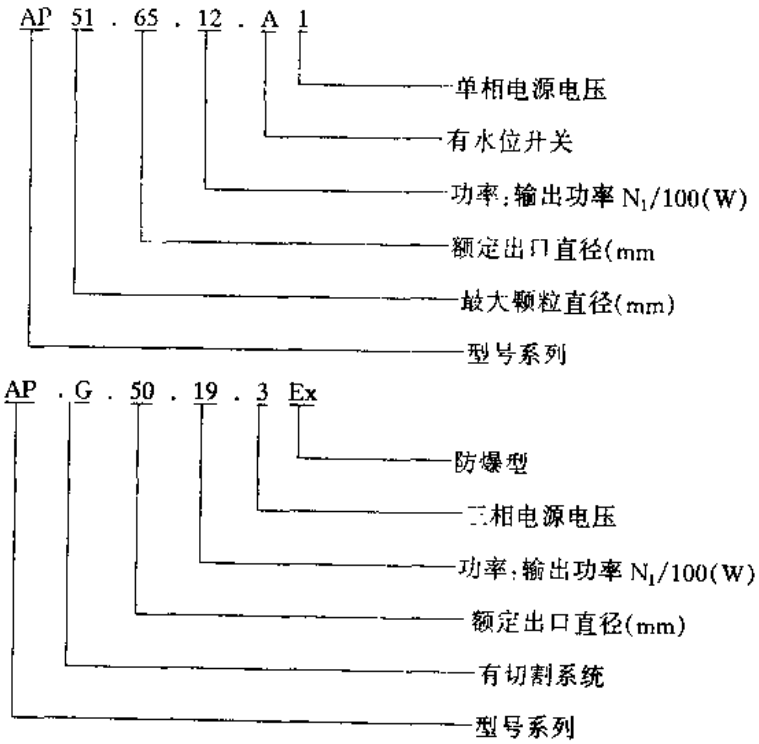

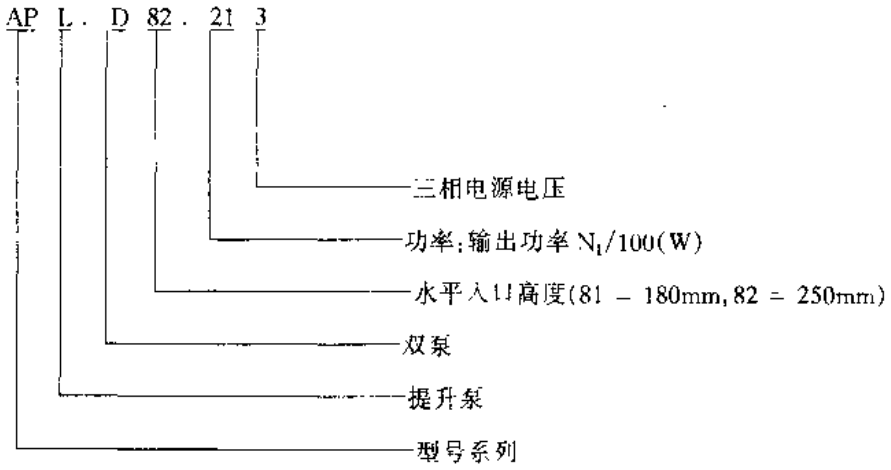

三、结构

AP 型废水和污水泵是立式单级潜水离心泵，有水平或垂直的排出口用于自撑式安装或通过自动联轴器具导管系统安装。泵的叶轮用半开式的铸铁或不锈钢制造，能高效地抵抗机械磨损性颗粒。APG 型泵的叶轮入口处设计有切割系统，能把较大的固体切割成小块从排水管道排出。

四、性能。

(1) AP 型废水污水泵的技术数据。

1) AP12、AP35 和 AP50 型泵的输送液体 pH 值：4～10；其它 AP 型泵的输送液体 pH 值：5～12。

2) AP12、AP35 和 AP50 型泵的液体温度范围：最高 55℃；其它 AP 泵的液体温度范围：最高 40℃。

3) 水下最大安装深度：10m。

(2) AP 型废水污水泵的性能曲线范围见图 3-776～781。

(3) AP 型废水污水泵性能曲线见图 3-782～791。

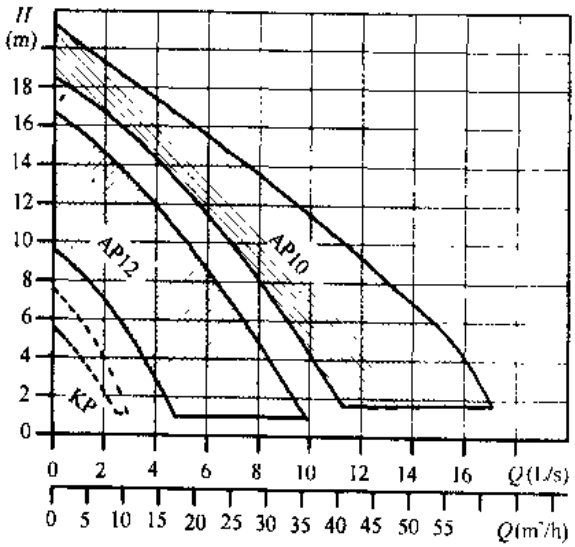

图 3-776 AP10、12 型废水泵性能曲线范围

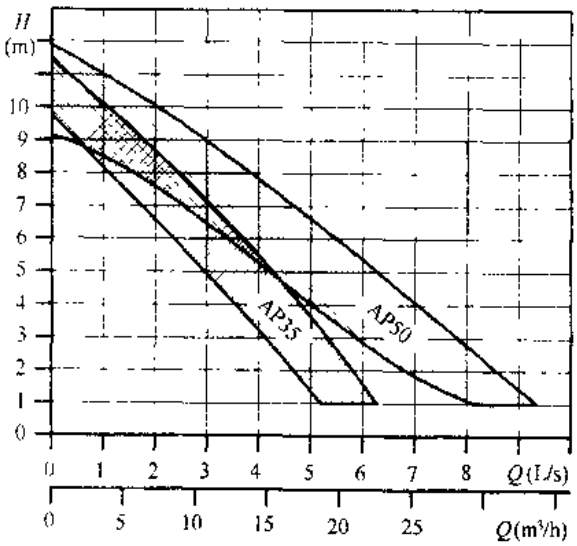

图 3-777 AP35、50 型污水泵性能曲线范围

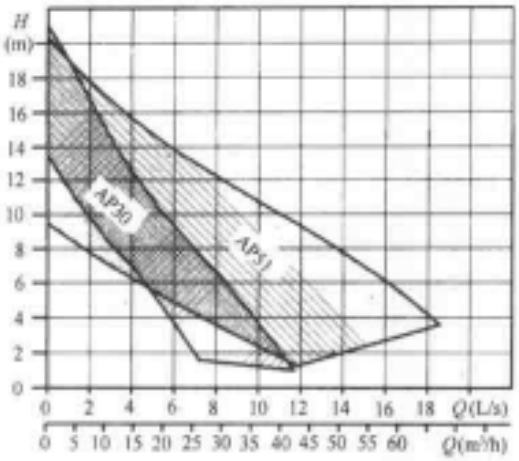

图 3-778　AP30、51 型污水泵性能曲线范围

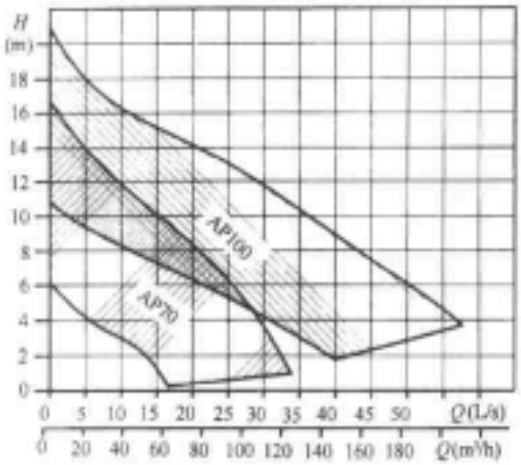

图 3-779　AP70、100 型排污泵性能曲线范围

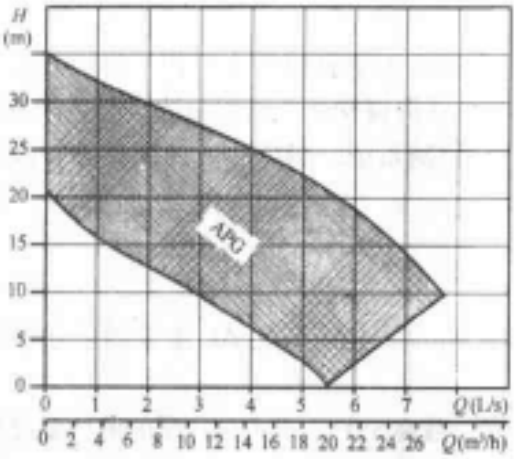

图 3-780　APG 型带刀型污水泵性能曲线范围

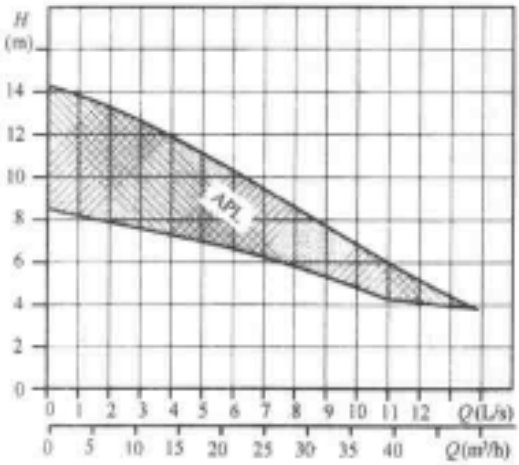

图 3-781　APL 型带提升站污水泵性能曲线范围

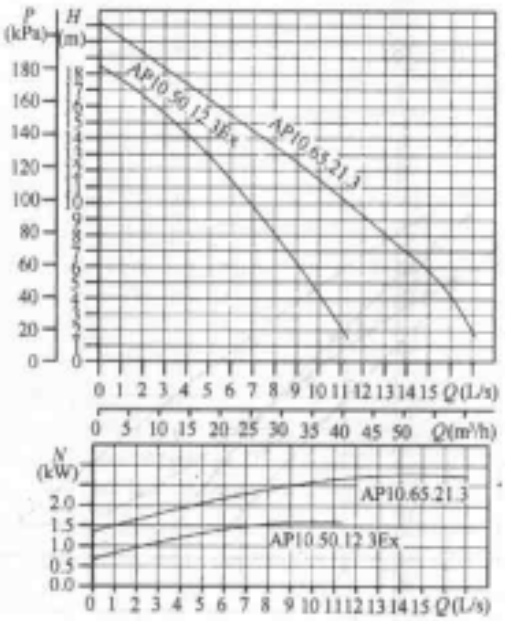

图 3-782　AP10 型泵性能曲线（50Hz）

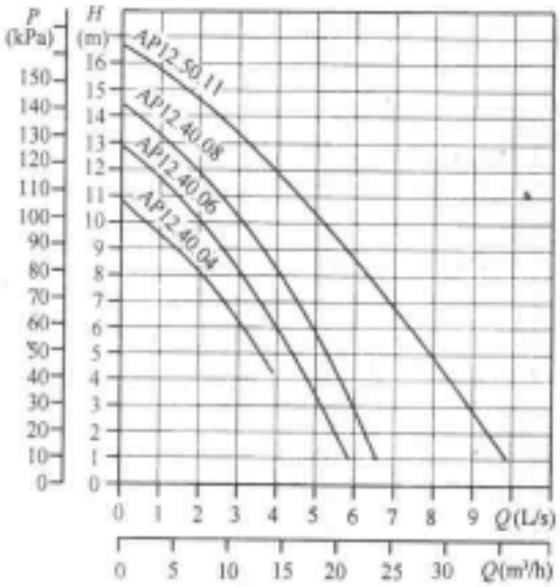

图 3-783　AP12 型泵性能曲线（50Hz）

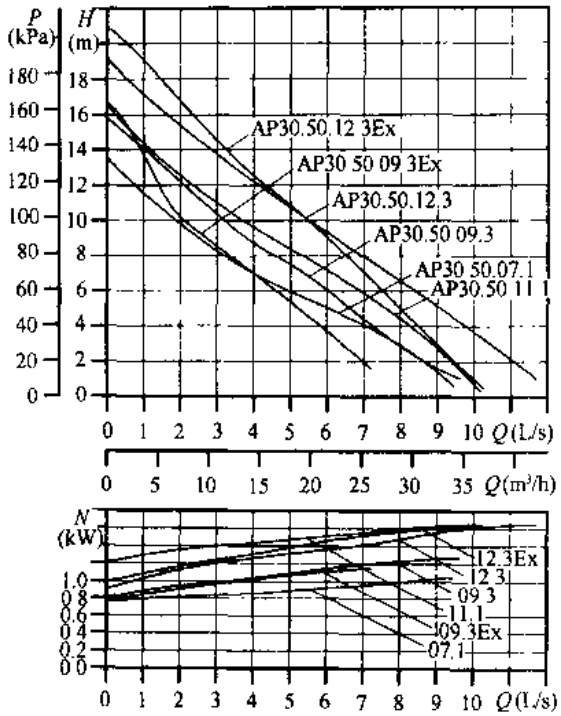

图 3-784 AP30 型泵性能曲线（50Hz）

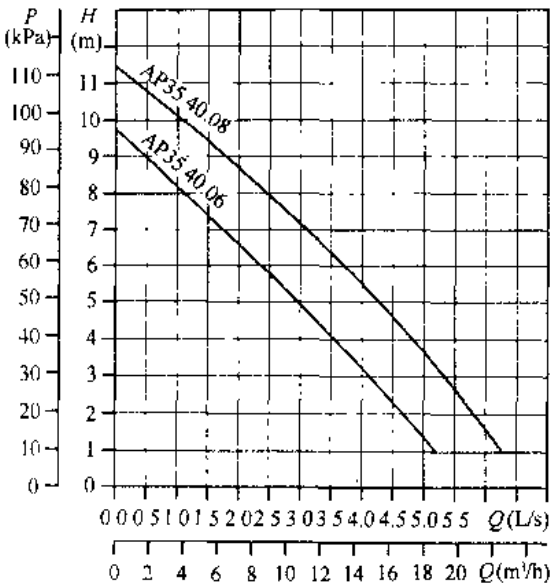

图 3-785 AP35 型泵性能曲线（50Hz）

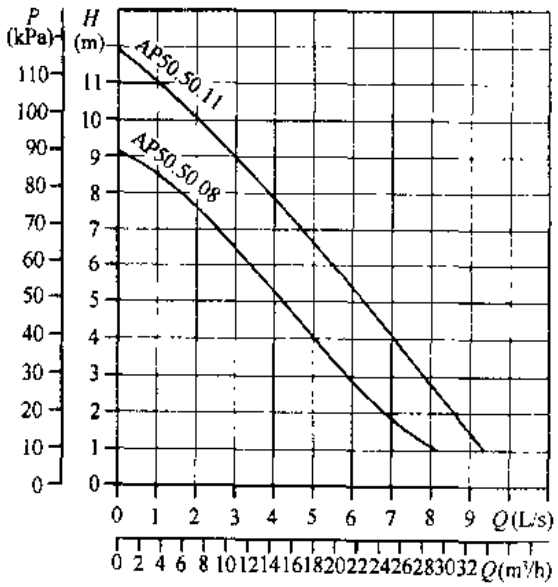

图 3-786 AP50 型泵性能曲线（50Hz）

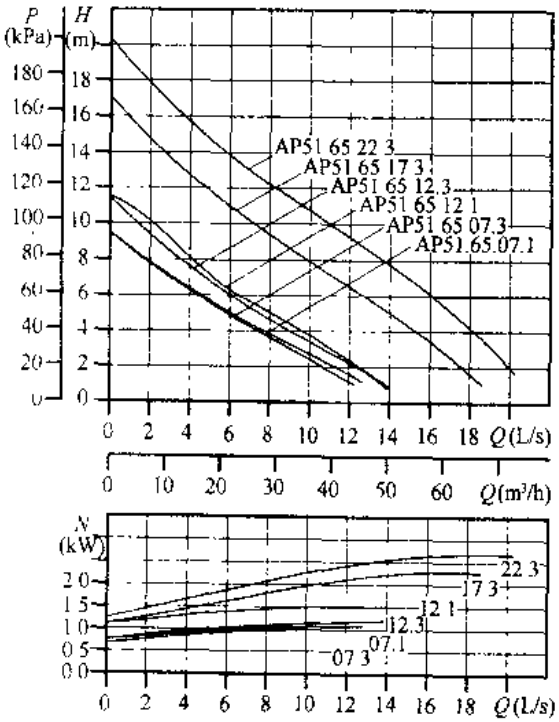

图 3-787 AP51 型泵性能曲线（50Hz）

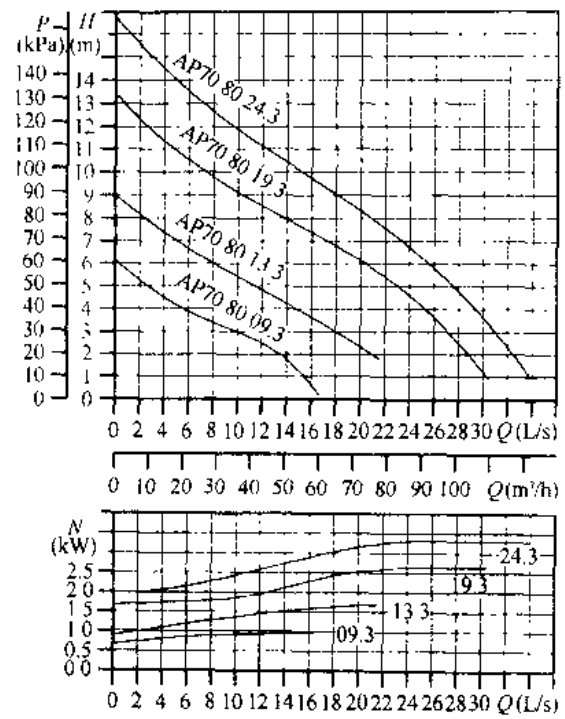

图 3-788　AP70 型泵性能曲线（50Hz）

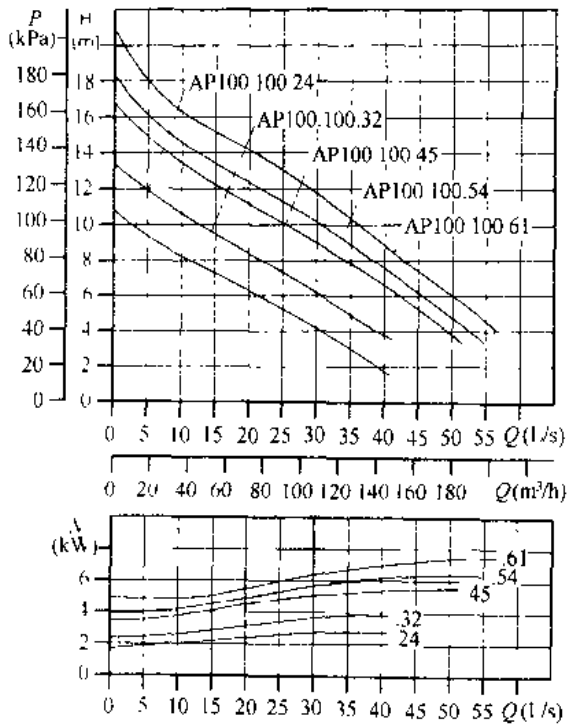

图 3-789　AP100 型泵性能曲线（50Hz）

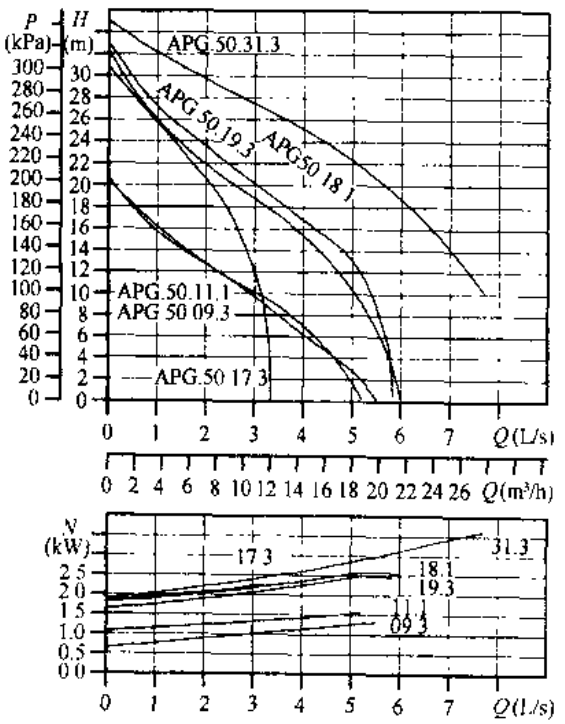

图 3-790　APG 型泵性能曲线（50Hz）

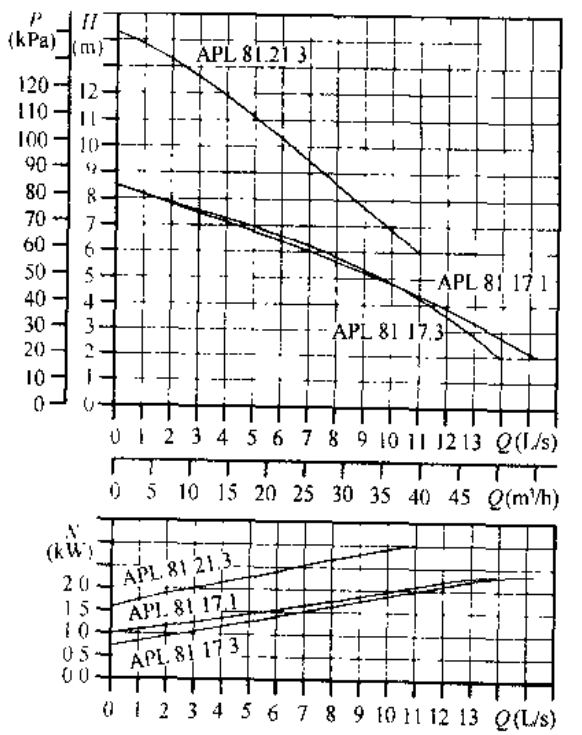

图 3-791　APL 型泵性能曲线（50Hz）

五、外形及安装尺寸

(1) AP10 型废水污水泵的外形及安装尺寸见图 3-792 和表 3-313。

AP10 型废水污水泵的外形及安装尺寸 表 3-313

泵型号	功率 N (kW)	尺寸 (mm)					重量 (kg)	主要生产厂
		A	B	C	E	S (英寸)		
AP10.50.12.3Ex	1.60	577	300	87	161	R_p	30	格兰富集团
AP10.65.21.3	2.50	551	380	108	198	R2½	27	
AP10.65.21.A3	2.50	551	380	108	198	R2½	27	

(2) AP12 型废水污水泵的外形及安装尺寸见图 3-794 和表 3-314。

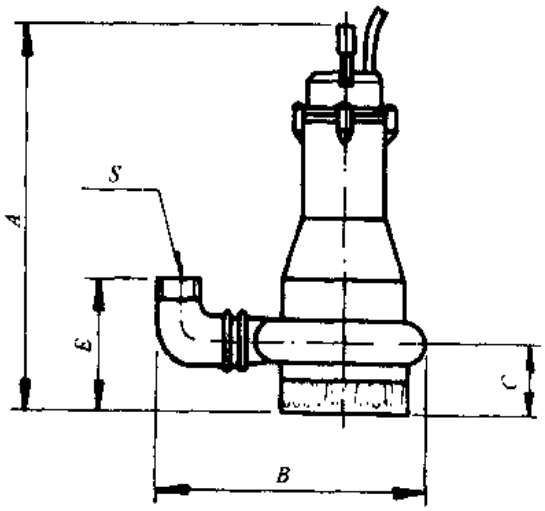

图 3-792 AP10 型废水污水泵的外形及安装尺寸

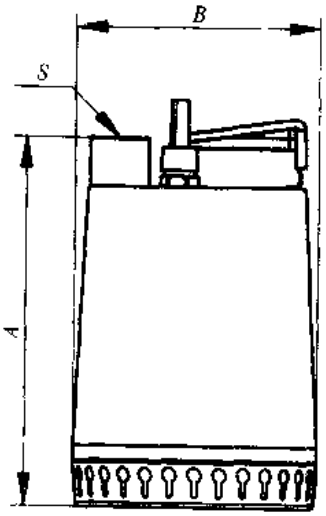

图 3-793 AP12 型废水污水泵的外形及安装尺寸

AP12 型废水污水泵的外形及安装尺寸 表 3-314

泵型号	功率 N (kW)	尺寸 (mm)			重量 (kg)	主要生产厂
		A	B	S (英寸)		
AP12.40.04.1	0.70	321	216	R_p1½	10.7	格兰富集团
AP12.40.04.A1	0.70	321	216	R_p1½	10.7	
AP12.40.04.3	0.67	321	216	R_p1½	11.0	
AP12.40.04.A3	0.67	321	216	R_p1½	11.0	
AP12.40.06.1	0.94	321	216	R_p1½	11.0	
AP12.40.06.A1	0.94	321	216	R_p1½	11.0	
AP12.40.06.3	0.93	321	216	R_p1½	10.7	
AP12.40.06.A3	0.93	321	216	R_p1½	10.7	
AP12.40.08.1	1.27	346	216	R_p1½	12.6	
AP12.40.08.A1	1.27	346	216	R_p1½	12.6	
AP12.40.08.3	1.16	346	216	R_p1½	12.0	
AP12.40.08.A3	1.16	346	216	R_p1½	12.0	

续表

泵型号	功率 N (kW)	尺寸 (mm)			重量 (kg)	主要生产厂
		A	B	S (英寸)		
AP12.40.08.3	1.18	346	216	$R_p1\frac{1}{2}$	12.0	格兰富集团
AP12.40.08.A3	1.18	346	216	$R_p1\frac{1}{2}$	12.0	
AP12.50.11.1	1.61	357	241	R_p2	15.1	
AP12.50.11.A1	1.61	357	241	R_p2	15.1	
AP12.50.11.3	1.60	357	241	R_p2	15.6	
AP12.50.11.A3	1.60	357	241	R_p2	15.6	

(3) AP30 废水污水泵的外形及安装尺寸见图 3-794 和表 3-315。

AP30 型废水污水泵的外形及安装尺寸　　表 3-315

泵型号	功率 N (kW)	尺寸 (mm)						重量 (kg)	主要生产厂
		A	B	C	D	E	S (英寸)		
AP30.50.07.1	0.90	390	312	95	45	169	R_p2	24	格兰富集团
AP30.50.07.A1	0.90	390	312	95	45	169	R_p2	24	
AP30.50.09.3	1.20	390	312	95	45	169	R_p2	24	
AP30.50.09.A3	1.20	390	312	95	45	169	R_p2	24	
AP30.50.09.3Ex	1.20	578	353	95	45	185	R_p2	29	
AP30.50.11.1	1.60	390	312	95	45	169	R_p2	25	
AP30.50.11.A1	1.60	390	312	95	45	169	R_p2	25	
AP30.50.12.3	1.60	390	312	95	45	169	R_p2	25	
AP30.50.12.A3	1.60	390	312	95	45	169	R_p2	25	
AP30.50.12.3Ex	1.60	578	353	95	45	185	R_p2	30	

(4) AP35、AP50 型废水污水泵的外形及安装尺寸见图 3-795 和表 3-316。

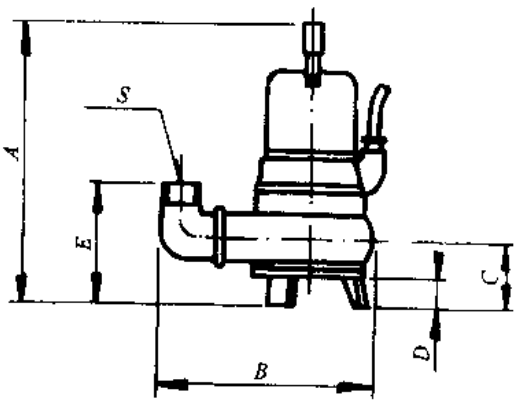

图 3-794　AP30 废水污水泵的外形及安装尺寸

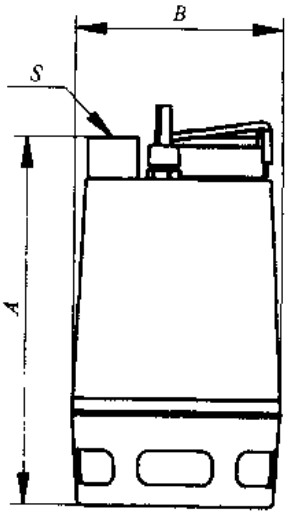

图 3-795　AP35、AP50 型废水污水泵的外形及安装尺寸

AP35、AP50 型废水污水泵的外形及安装尺寸 表 3-316

泵型号	功率 N (kW)	尺寸 (mm)			重量 (kg)	主要生产厂
		A	B	S (英寸)		
AP35.40.06.1	0.94	376	216	$R_p1\frac{1}{2}$	11.4	格兰富集团
AP35.40.06.A1	0.94	376	216	$R_p1\frac{1}{2}$	11.4	
AP35.40.06.3	0.93	376	216	$R_p1\frac{1}{2}$	11.1	
AP35.40.06.A3	0.93	376	216	$R_p1\frac{1}{2}$	11.1	
AP35.40.08.1	1.27	401	216	$R_p1\frac{1}{2}$	12.7	
AP35.40.08.A1	1.27	401	216	$R_p1\frac{1}{2}$	12.7	
AP35.40.08.3	1.16	401	216	$R_p1\frac{1}{2}$	12.1	
AP35.40.08.A3	1.16	401	216	$R_p1\frac{1}{2}$	12.1	
AP35.40.08.3	1.18	401	216	$R_p1\frac{1}{2}$	12.1	
AP35.40.08.A3	1.18	401	216	$R_p1\frac{1}{2}$	12.1	
AP50.50.08.1	0.94	436	241	R_p2	15.1	
AP50.50.08.A1	0.94	436	241	R_p2	15.1	
AP50.50.08.3	0.93	436	241	R_p2	14.2	
AP50.50.08.A3	0.93	436	241	R_p2	14.2	
AP50.50.08.3	0.93	436	241	R_p2	15.6	
AP50.50.08.A3	0.93	436	241	R_p2	15.6	
AP50.50.11.1	1.61	436	241	R_p2	15.1	
AP50.50.11.A1	1.61	436	241	R_p2	15.1	
AP50.50.11.3	1.62	436	241	R_p2	14.2	
AP50.50.11.A3	1.62	436	241	R_p2	14.2	
AP50.50.11.3	1.60	436	241	R_p2	15.6	
AP50.50.11.A3	1.60	436	241	R_p2	15.6	

(5) AP51 型废水污水泵的外形及安装尺寸见图 3-796 和表 3-317。

AP51 型废水污水泵的外形及安装尺寸 表 3-317

泵型号	功率 N (kW)	尺寸 (mm)						重量 (kg)	主要生产厂
		A	B	C	D	E	S (英寸)		
AP51.65.07.1	1.00	448	350	110	55	198	$R_p2\frac{1}{2}$	26	格兰富集团
AP51.65.07.A1	1.00	448	350	110	55	198	$R_p2_{1/2}$	26	
AP51.65.07.3	1.00	448	350	110	55	198	$R_p2_{1/2}$	26	
AP51.65.07.A3	1.00	448	350	110	55	198	$R_p2_{1/2}$	26	
AP51.65.12.1	1.60	448	350	110	55	198	$R_p2_{1/2}$	27	
AP51.65.12.A1	1.60	448	350	110	55	198	$R_p2_{1/2}$	27	
AP51.65.12.3	1.60	448	350	110	55	198	$R_p2_{1/2}$	27	
AP51.65.12.A3	1.60	448	350	110	55	198	$R_p2_{1/2}$	27	
AP51.65.17.3	2.10	558	368	101	55	189	$R_p2_{1/2}$	40	
AP51.65.22.3	2.50	558	368	101	55	189	$R_p2_{1/2}$	40	
AP51.65.22.3Ex	2.50	683	368	101	55	189	$R_p2_{1/2}$	52	

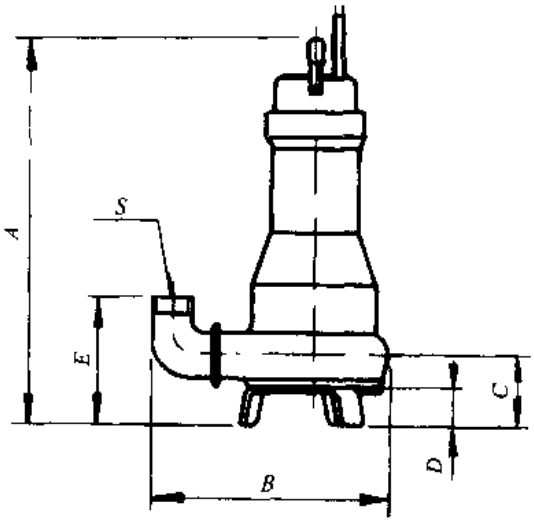

图 3-796　AP51 型废水污水泵的外形及安装尺寸

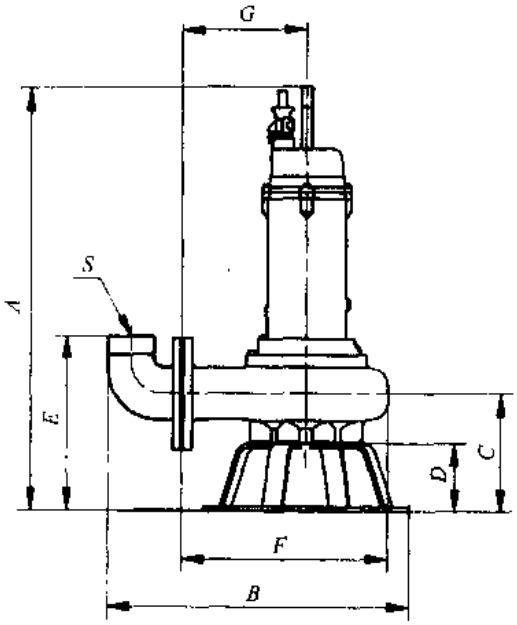

图 3-797　AP70 型废水污水泵的外形及安装尺寸

（6）AP70 型废水污水泵的外形及安装尺寸见图 3-797 和表 3-318。

AP70 型废水污水泵的外形及安装尺寸　　**表 3-318**

泵型号	功率 N（kW）	尺寸（mm）								重量（kg）	主要生产厂
		A	B	C	D	E	F	G	S（英寸）		
AP70.80.09.3	1.20	661	650	215	125	370	305	180	R_p3	40	格兰富水泵（苏州）有限公司
AP70.80.09.3Ex	1.20	786	650	215	125	370	305	180	R_p3	52	
AP70.80.13.3	1.70	661	650	215	125	370	305	180	R_p3	40	
AP70.80.13.3Ex	1.70	786	650	215	125	370	305	180	R_p3	52	
AP70.80.19.3	2.50	795	690	218	125	370	397	240	R_p3	66	
AP70.80.19.3Ex	2.50	795	690	218	125	370	397	240	R_p3	66	
AP70.80.24.3	3.10	795	690	218	125	370	397	240	R_p3	66	
AP70.80.24.3Ex	3.10	795	690	218	125	370	397	240	R_p3	66	

（7）AP100 型废水污水泵的外形及安装尺寸见图 3-798 和表 3-319。

AP100 型废水污水泵的外形及安装尺寸 表 3-319

泵型号	功率 N (kW)	尺寸 (mm)									重量 (kg)	主要生产厂
		A	B	C	D	E	F	G	H	J		
AP100.100.24	3.00	772	897	436	248	422	265	323	147	693	118	格兰富集团
AP100.100.24.Ex	3.00	772	897	436	248	422	265	323	147	693	120	
AP100.100.32	4.00	772	897	436	248	422	265	323	147	693	123	
AP100.100.32.Ex	4.00	772	897	436	248	422	265	323	147	693	124	
AP100.100.45	5.50	838	963	443	255	459	280	363	165	708	126	
AP100.100.45Ex	5.50	838	963	443	255	459	280	363	165	708	127	
AP100.100.54	6.00	838	963	443	255	459	280	363	165	708	130	
AP100.100.54.Ex	6.00	838	963	443	255	459	280	363	165	708	131	
AP100.100.61	7.50	838	963	443	255	459	280	363	165	708	130	
AP100.100.61.Ex	7.50	838	963	443	255	459	280	363	165	708	131	

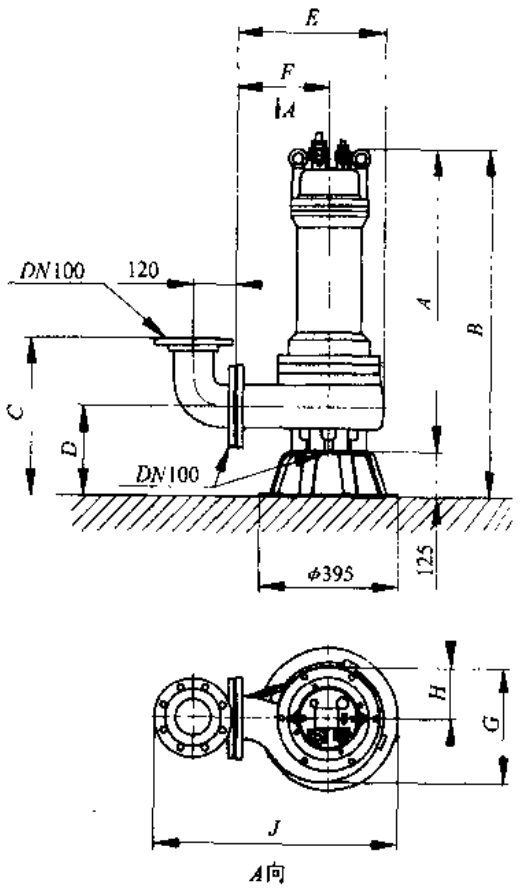

图 3-798 AP100 型废水污水泵的外形及安装尺寸

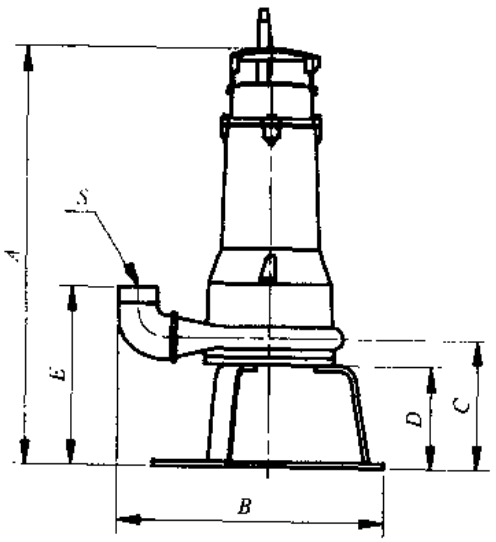

图 3-799 APG 型废水污水泵的外形及安装尺寸

(8) APG 型废水污水泵的外形及安装尺寸见图 3-799 和表 3-320。

APG 型废水污水泵的外形及安装尺寸　　表 3-320

泵型号	功率 N（kW）	尺寸（mm）						重量（kg）	主要生产厂
		A	B	C	D	E	S（英寸）		
APG.50.09.3	1.50	511	376	194	150	268	R_p2	26	格兰富集团
APG.50.09.A3	1.50	511	376	194	150	268	R_p2	26	
APG.50.11.1	1.50	511	376	194	150	268	R_p2	26	
APG.50.11.A1	1.50	511	376	194	150	268	R_p2	26	
APG.50.17.3	2.10	610	370	191	150	245	R_p2	32	
APG.50.18.1	2.50	620	408	191	150	265	R_p2	33	
APG.50.18.A1	2.50	620	408	191	150	265	R_p2	33	
APG50.19.3	2.50	620	408	191	150	265	R_p2	33	
APG.50.19.3	2.50	620	408	191	150	265	R_p2	3	
APG.50.19.3Ex	2.50	741	408	191	150	265	R_p2	45	
APG.50.31.3	3.50	751	408	191	150	265	R_p2	44	
APG.50.31.3Ex	3.50	751	408	191	150	265	R_p2	45	

（9）APL、APLD 型废水污水泵的外形及安装尺寸见图 3-800、801 和表 3-321。

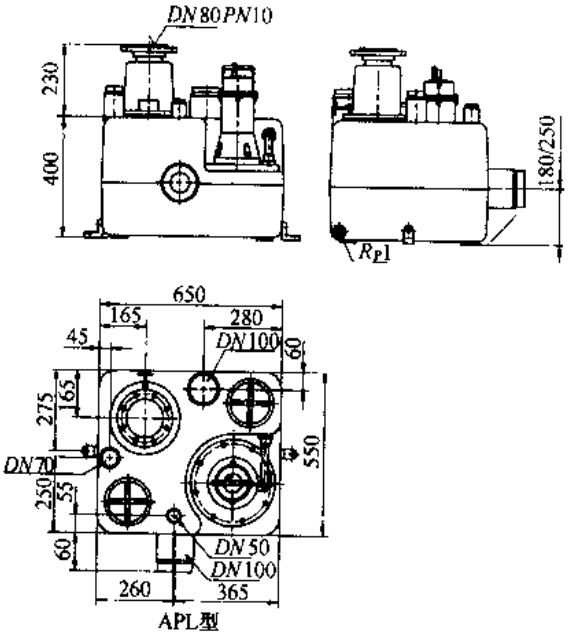

图 3-800　APL 型废水污水泵的外形及安装尺寸

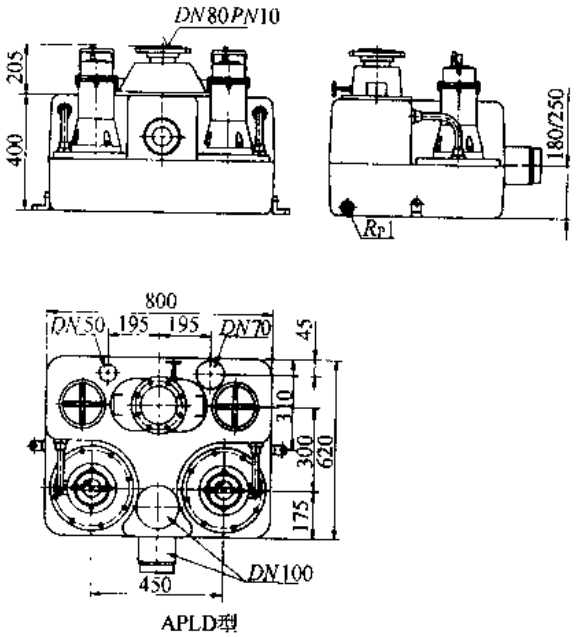

图 3-801　APLD 型废水污水泵的外形及安装尺寸

APL、APD 型废水污水泵的电动机功率 表 3-321

泵型号	功率 N (kW)	集水槽容积 (L)	重量 (kg)	主要生产厂
APL.81.(82).17.1	2.30	100	48	格兰富集团
APL.81.(82).17.3	2.30	100	48	
APL.81.(82).21.3	3.00	100	48	
APLD.81.(82).17.1	2.30	120	74	
APLD.81.(82).17.3	2.30	120	74	
APLD.81.(82).21.3	3.00	120	74	

六、成套供应范围

AP 型废水和污水泵成套供应范围见下表：

项 目	名 称	数 量	备 注
主机	泵	1	
	电动机	1	
附件			
工具			

3.6.2 AS、AV 型潜水排污泵

一、适用范围

AS、AV 型潜水排污泵系采用德国 ABS 制泵公司先进的抗堵塞专有技术。供输送含有直径 30～80mm 的坚硬固体颗粒、纤维物以及特别脏粘滑的液体，并具有将纤维状物质撕裂、切断的功能，无需在泵上加过滤网。适用于城镇、工业企业排水站和污水处理厂以及农田排灌等。

二、型号意义说明

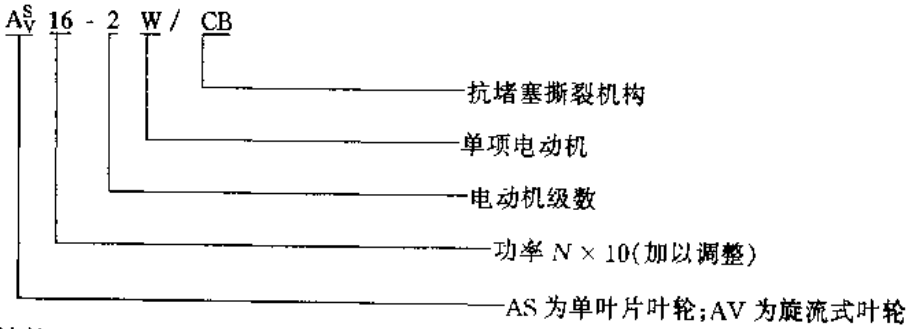

三、结构

AS、AV 系列潜污泵采用鼠笼式电动机运行方式 S1，定子绝缘等级 F（155℃），每相装有热过载保护元件。在电动机与泵盖之间的油室里，注有润滑油作为保护区。通过传感器进行密封监视一旦漏水便可报警，不至烧毁电动机。电缆出线口采用缩口压盖密封设计，排除了电缆漏水的隐患。电动机转轴采用不锈钢材质，数控机床加工后完成动平衡检测。转动轴装有二道串联式机械密封和高质量的 SKF 轴承。叶轮采用大通道水利部件设

计，保证一定大小的颗粒无堵塞通过，并具有撕碎功能。

四、性能

AS、AV 型潜水排污泵性能见图 3-802～811 和表 3-322、323。

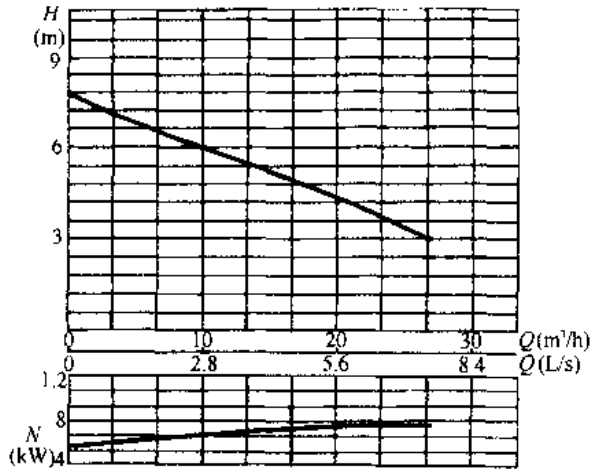

图 3-802　AS10-2CB 型泵性能曲线

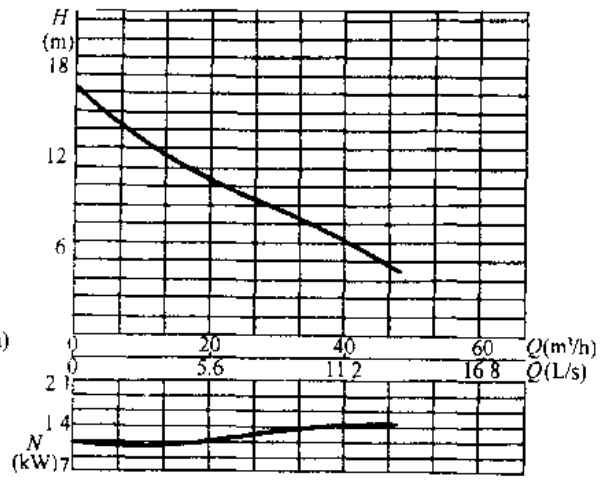

图 3-803　AS16-2CB 型泵性能曲线

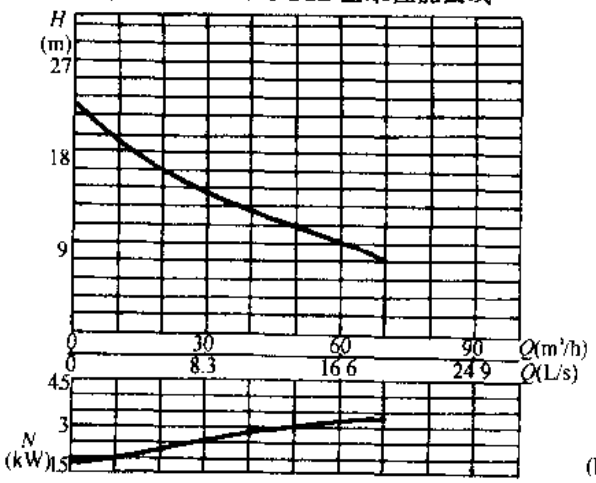

图 3-804　AS30-2CB 型泵性能曲线

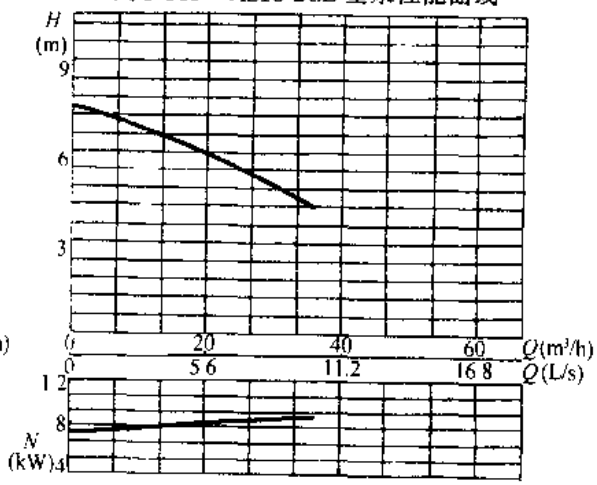

图 3-805　AV14-4 型泵性能曲线

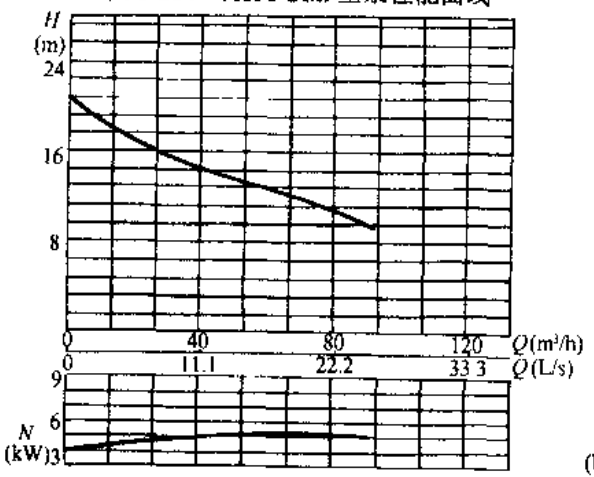

图 3-806　AS55-2CB 型泵性能曲线

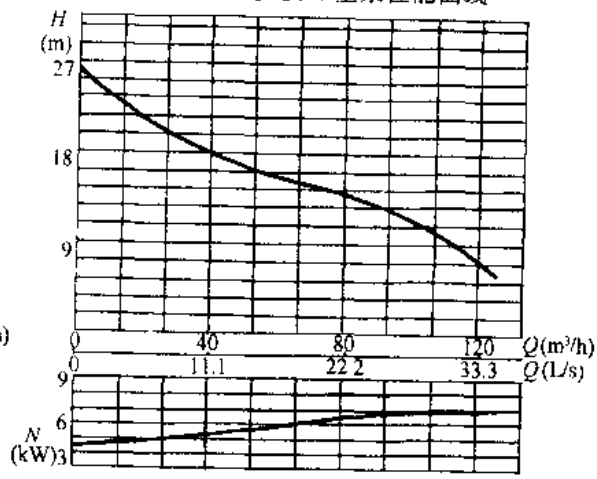

图 3-807　AS75-2CB 型泵性能曲线

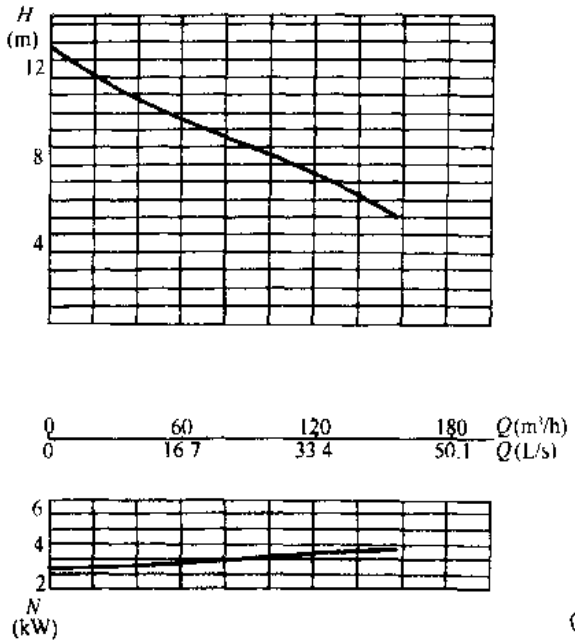

图 3-808 AS55-4CB 型泵性能曲线

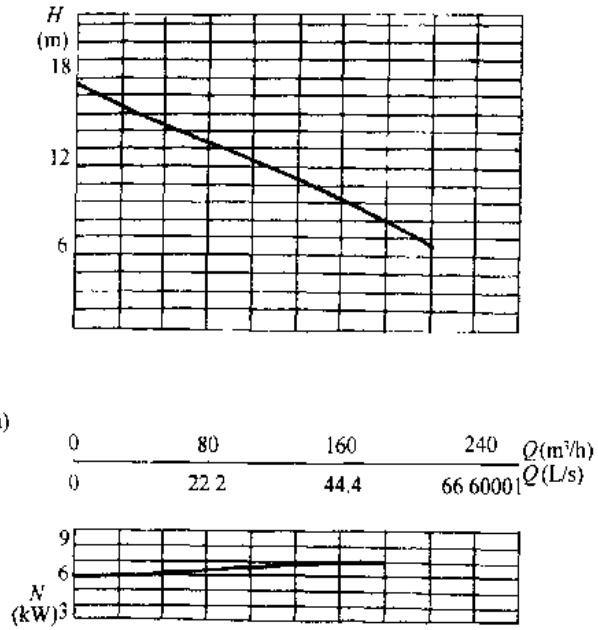

图 3-809 AS75-4CB 型泵性能曲线

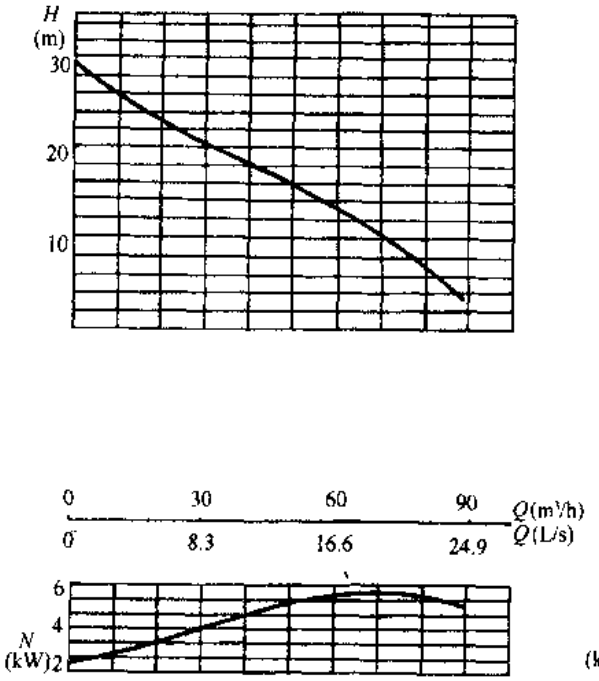

图 3-810 AV55-2 型泵性能曲线

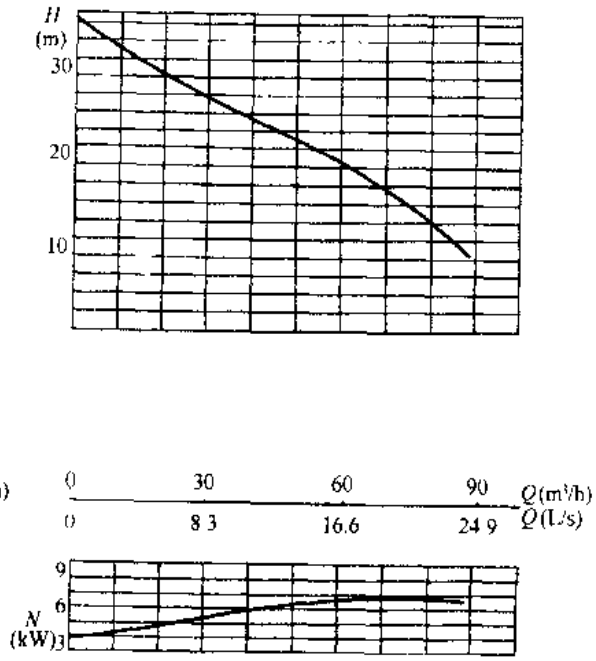

图 3-811 AV75-2 型泵性能曲线

AS、AV 型潜水排污泵性能(1～3kW) 表 3-322

泵型号	AS10-2CB	AS10-2CB	AS10-2W/CB	AS10-2W/CB	AS16-2/CB	AS16-2W/CB	AS16-2W/CB	AS30-2CB	AS30-2W/CB	AV14-4	WQ10-10-0.75	WQ10-15-1.5
流量(m^3/h)	110	118	110	118	128	110	118	142	142	170	10	10
扬程(m) 2	29.4	32.8	28.6	30.6	52	32	42	83.5	83.5	54	10	15
4	17.3	26.6	16.5	23.8	44	24	31.4	79	79	35		
6	6	17	5.2	14.7	35.5	12.3	22.3	72.2	72.2	17.5		
8		8		6.6	26.5	0.5	10.9	62.7	62.7	5		
10		1.5		0.6	17.5		3.8	49.8	49.8			
12					9.6			33.7	33.7			
14					4			22.9	22.9			
16					0.6			15.8	15.8			
18								10.2	10.2			
20								5.5	5.5			
22								1	1			
叶轮直径(mm)	110	118	110	118	128	110	118	142	142	170		
功率 N(kW)	1	1	0.8	0.8	1.6	1.2	1.2	2.9	2.5	1.4	0.75	1.5
50Hz 转速 n(r/min)	2850	2850	2850	2850	2850	2850	2850	2850	2850	1450	2860	2860
电压(V)	380	380	220	220	380	220	220	380	220	380	380	380
电流(A)	2.9	2.9	5.65	5.65	3.7	7.5	7.5	6.4	16.2	3.3	1.7	3.7
出口直径 DN(mm)	80	80	80	80	80	80	80	80	80	80	50	50
通过颗粒(mm)	30	30	30	30	30	30	30	40	40	60		
重量(kg)	30	30	30	30	33	33	33	44	54	33	29	32
电动机相数	3 相	3 相	单相	单相	3 相	单相	单相	3 相	单相	3 相		
自耦装置型号	80GAK										50GAK	
主要生产厂	南京蓝深制泵集团股份有限公司(南京深井泵厂)(WQ 型为国内型号)										50GAK	

AS、AV 型潜水排污泵性能(5.5～7.5kW) 表 3-323

泵型号	流量 Q (m^3/h)	扬程 H (m)	效率 η (%)	功率 N (kW)	转速 n (r/min)	电压 (V)	电流 (A)	出口直径 D_N (mm)	通过颗粒直径 (mm)	重量 (kg)	国内型号	配用电控柜	自耦装置型号	主要生产厂
AS55-2CB	65	12	45	5.5	2900	380	11.1	100	60	165	WQ65-12-5.5	QED-5.5	100GAK	南京蓝深制泵集团股份有限公司(南京深井泵厂)
AS75-2CB	85	13	50	7.5			15			185	WQ85-13-7.5	QED-7.5		
AS55-4CB	100	7.5	50.5	5.5	1450		11.6	150	70	180	WQ100-7.5-5.5	QED-5.5	150GAK	
AS75-4CB	145	10	52	7.5			15.4			200	WQ145-10-7.5	QED-7.5		
AV55-2	30	20	42	5.5	2900		11.1	100	50	150	WQ30-20-5.5	QED-5.5	100GAK	
AV75-2	30	25	43	7.5			15			150	WQ30-25-7.5	QED-7.5		

五、外形及安装尺寸

AS、AV 型潜水排污泵的外形及安装尺寸见图 3-812～813 和表 3-324～326；双导轨单泵排水平面布置见图 3-814，双导轨双泵排水平面布置见图 3-815；自耦底座螺栓预埋位置见图 3-816。

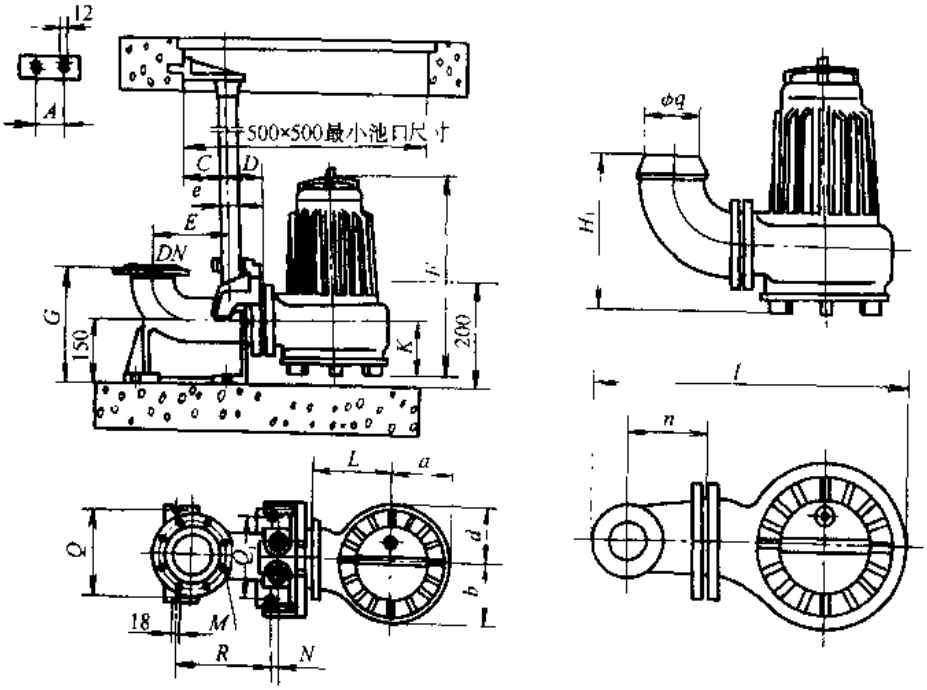

图 3-812 AS、AV 型潜水排污泵的外形及安装尺寸 DN50、DN80)

AS、AV 型潜水排污泵的外形及安装尺寸（DN50、DN80）（一） **表 3-324**

泵出口直径 (mm)	尺寸 (mm)														
	A	C	D	E	G	K	r (英寸)	H_1	N	M	Q	Q_1	R	φq	n
DN50	160	85	55	138	248	85	$1\frac{1}{2}$	157	19	4-φ17.5	220	180	138	52	53
DN80	210	105	67	235	300	100	2	180	26	8-φ18	300	220	255	75.19	68

AS、AV 型潜水排污泵的外形及安装尺寸（DN50、DN80）（二） **表 3-325**

泵型号	尺寸 (mm)			
	L	F	l	a = b = d
AS10	120	438	346	107
AS16	130	438	346	107
AS30	154	435	371	126
AV14	160	460	412	146
WQ10-10-0.75	125	430	312	107
WQ10-15-1.5	125	430	312	107

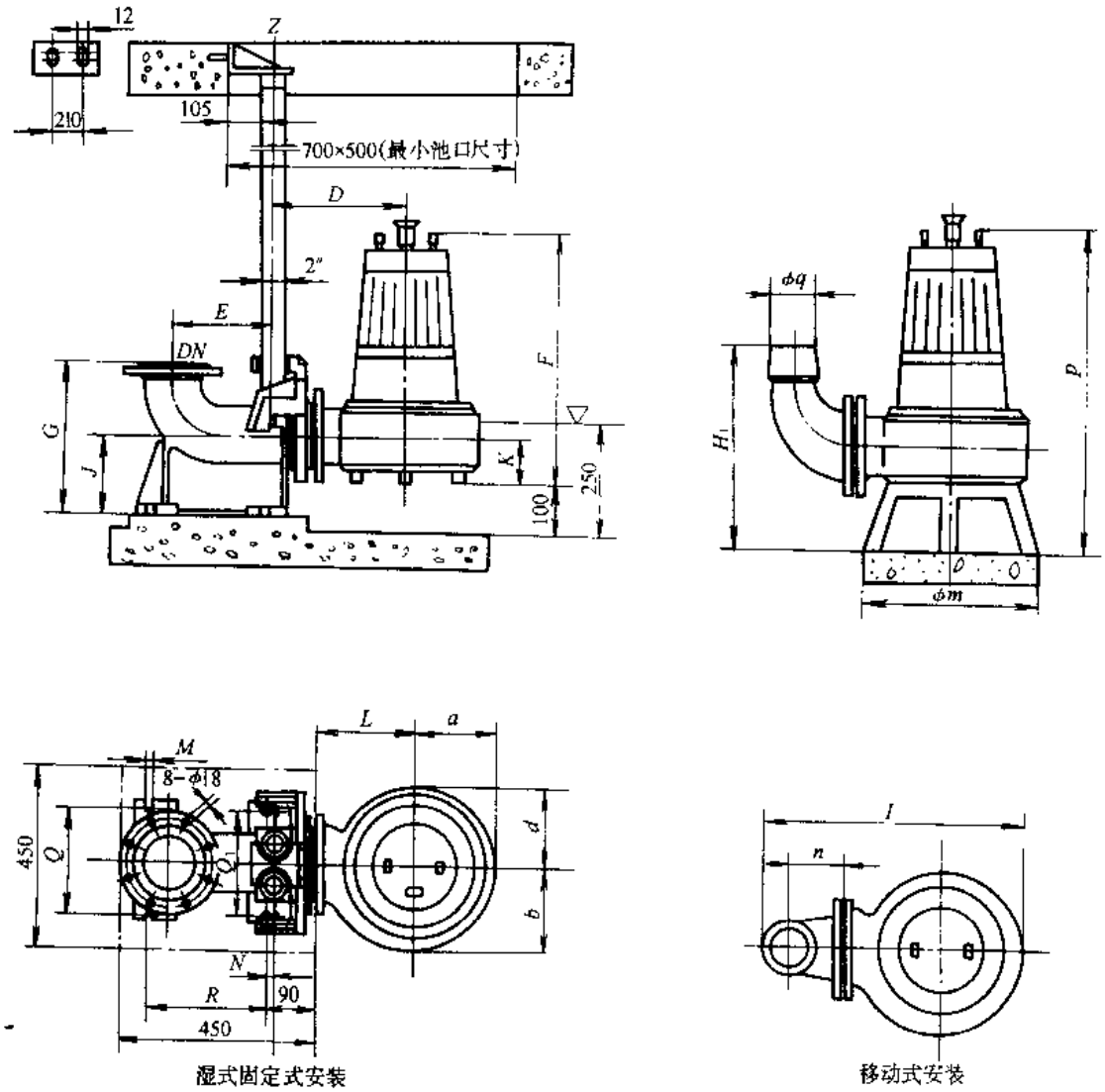

图 3-813　AS、AV 型潜水排污泵的外形及安装尺寸（*DN*100、*DN*150）

AS、AV 型潜水排污泵的外形及安装尺寸（*DN*100、*DN*150）　　**表 3-326**

泵出口直径（mm）	尺寸（mm）																			
	D	*E*	*F*	*G*	*J*	*L*	*M*	*N*	*Q*	Q_1	*R*	*a*	*b*	*d*	ϕq	*P*	ϕm	*n*	*l*	H_1
*DN*100	326	238	705	385	205	240	18	13	300	220	250	155	200	155	127	915	450	160	620	526
*DN*150	336	310	760	435	235	248	18	35	330	230	310	205	230	180	152	970	450	190	745	572

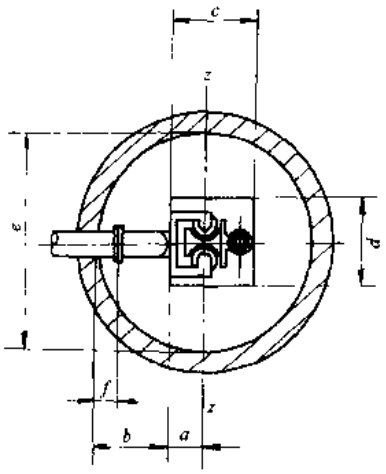

型 号	a	b	c	d	e	f
50GA	100	360	600	600	1200	200
80GA	100	590	600	600	1500	200
100GA	105	545	700	600	1600	200
150GA	100	710	800	700	1800	300

注：$d\times c$ 表示顶盖最小开口尺寸。

图 3-814 双导轨单泵排水平面布置尺寸

注：该泵排水平面布置尺寸见右表；

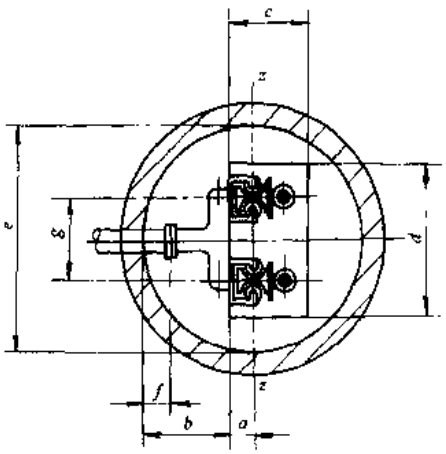

自耦装置型号	a	b	c	d	e	f	g
50GA	100	360	600	1200	1500	200	450
80GA	100	590	600	1200	1800	200	460
100GA	105	545	700	1500	2200	200	900
150GA	100	710	800	1600	2500	200	1000

注：$d\times c$ 表示顶盖最小开口尺寸。

图 3-815 双导轨双泵排水平面布置尺寸

注：该泵排水平面布置尺寸见右表；

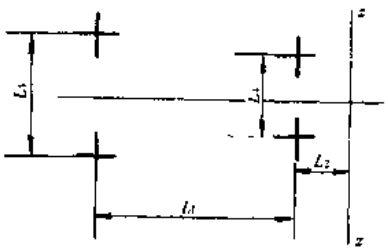

自耦装置型号	L_1	L_2	L_3	L_4	底座膨胀螺钉规格
50GA	160	-25	140	140	M16×150
80GA	253	28	310	230	M16×150
100GA	165	35	120	120	M16×150
150GA	310	35	330	230	M16×150

注：以上表中“+”“-”不表示尺寸大小，只表示方向。当双泵安装预埋螺栓时，要保证两台支承导管中心距，然后确定其螺栓位置。

图 3-816 自耦底座螺栓预埋位置

注：具体螺栓预埋尺寸见右表；

六、成套供应范围

AS、AV 型潜水排污泵成套供应范围见表 3-327。

AS、AV 型潜水排污泵成套供应范围　　表 3-327

项　目	名　称	数　量	备　注
主机	潜水排污泵	1	
	电动机	1	
附件	电控制箱	1	
	自耦底座	1	
	支撑架	1	
	垫圈	1	
	固定爪	1	
	导杆	2	
	固定胀栓	6	
	浮球开关	2	
工具			

注：南京蓝深制泵集团股份有限公司配有电控和自控设备的成套产品。

3.6.3　CP 型潜水污物（泥）泵

一、适用范围

CP 型潜水污物（泥）泵供输送含有较大颗粒、块状和纤维片状物质的液体（见表 3-328）。适用于城镇污水和食品、造纸、采矿、纺织、皮革等工业污水的排放。

CP 型潜水污物（泥）泵允许通过污物直径和带状长度　　表 3-328

泵口直径（mm） 污物形式	50	65	80	100	125	150	200	250	300
污物直径（含颗粒、块状）(mm)	30～35	39～45	48～56	60～70	38～57	45～68	60～90	75～113	90～135
带状长度（含纤维片状物质）(mm)	150	195	240	300	350	400	500	550	600

二、型号意义说明

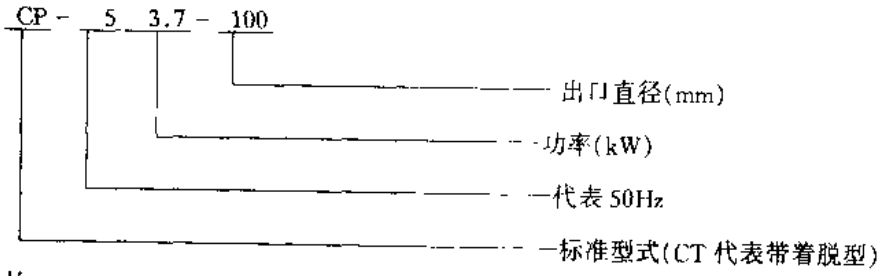

三、结构

CP 型潜水污物（泥）泵由电动机、密封油室、泵体、自动着脱装置（选用）等部分组成。电动机位于上部，采用四极 F 级绝缘、附保护装置的干式电动机。轴封部分为双端面机械密封。水泵叶轮采用独特设计的大流道不阻塞叶轮。

四、性能。

CP 型潜水污物（泥）泵性能见图 3-817 和表 3-329。

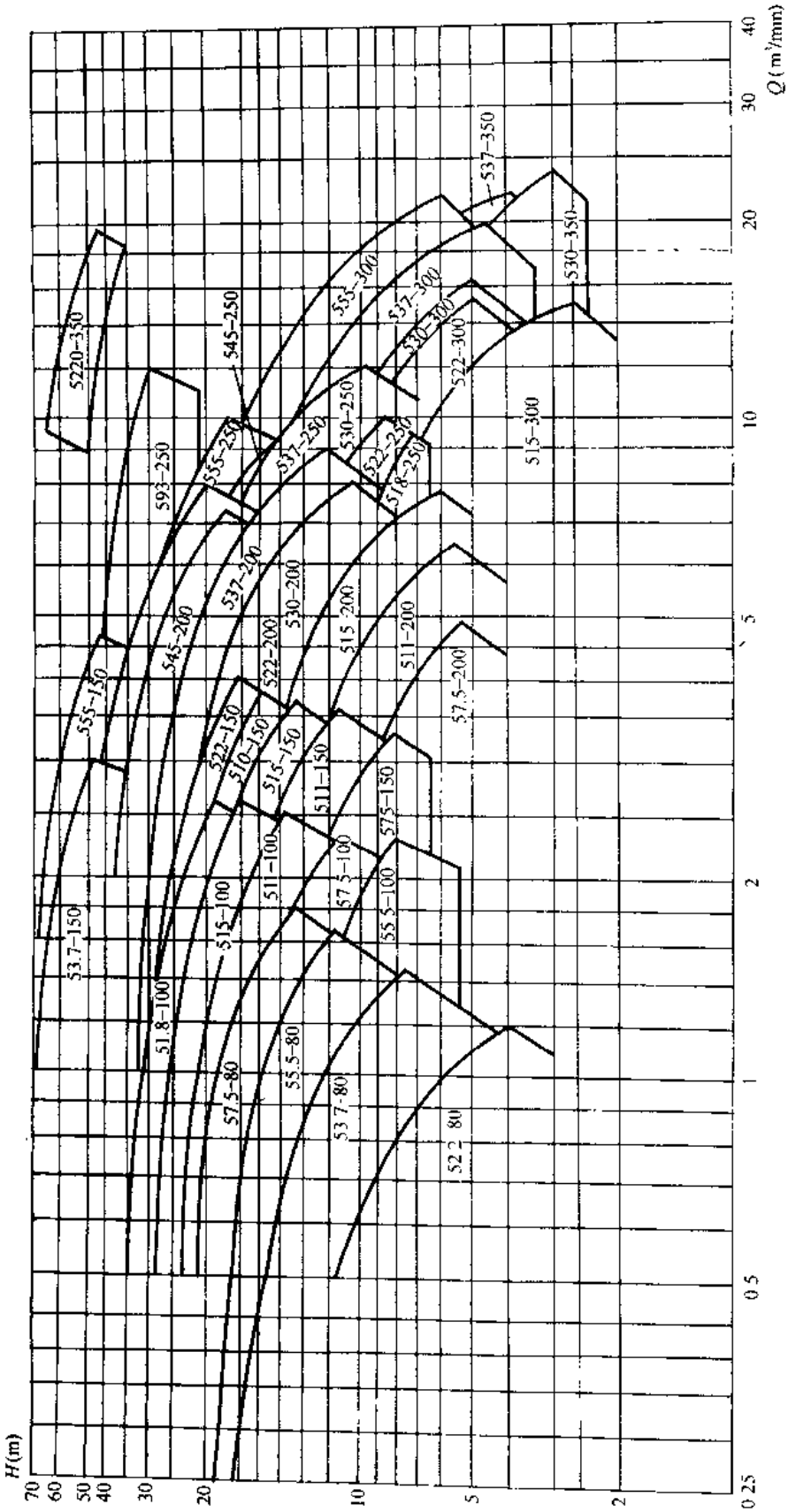

图 3-817 CP型泵性能曲线范围

CP 型潜水污物（泥）泵性能　　表 3-329

泵型号	流量 Q（m^3/h）	扬程 H（m）	功率 N（kW）	转速 n（r/min）	出口直径（mm）	电源		主要生产厂
						相数	电压（V）	
CP-50.75-50	12	8	0.75	1500	50	3	380	川源股份有限公司
CP-51.5-65	22.8	11	1.5	1500	65	3	380	
CP-51.5-80	39	7	1.5	1500	80	3	380	
CP-52.2-80	43.2	8	2.2	1500	80	3	380	
CP-53.7-80	43.2	15	3.7	1500	80	3	380	
CP-55.5-80	43.2	20	5.5	1500	80	3	380	
CP-57.5-80	43.2	25	7.5	1500	80	3	380	
CP-53.7-100	72	10	3.7	1500	100	3	380	
CP-55.5-100	72	14	5.5	1500	100	3	380	
CP-57.5-100	102	15	7.5	1500	100	3	380	
CP-511-100	102	21	11	1500	100	3	380	
CP-515-100	102	26	15	1500	100	3	380	
CP-518-100	102	31	18.5	1500	100	3	380	
CP-537-100	102	63	37	1500	100	3	380	
CP-57.5-150	150	11	7.5	1500	150	3	380	
CP-511-150	150	16	11	1500	150	3	380	
CP-515-150	150	21	15	1500	150	3	380	
CP-518-150	150	24	18.5	1500	150	3	380	
CP-522-150	150	27	22	1500	150	3	380	
CP-555-150	150	63	55	1500	150	3	380	
CP-511-200	270	10	11	1500	200	3	380	
CP-515-200	270	15	15	1500	200	3	380	
CP-518-200	270	16	18.5	1500	200	3	380	
CP-522-200	270	19	22	1500	200	3	380	
CP-530-200	270	22	30	1500	200	3	380	
CP-537-200	270	27	37	1500	200	3	380	
CP-545-200	270	34	45	1500	200	3	380	
CP-555-200	270	40	55	1500	200	3	380	
CP-518-250	400	9.5	18.5	1500	250	3	380	
CP-522-250	400	13	22	1500	250	3	380	
CP-530-250	480	13	30	1500	250	3	380	
CP-537-250	510	18	37	1500	250	3	380	
CP-545-250	510	21	45	1500	250	3	380	
CP-555-250	510	26	55	1500	250	3	380	
CP-593-250	510	40	93	1500	250	3	380	
CP-515-300	720	5	15	1500	300	3	380	
CP-522-300	720	7.5	22	1500	300	3	380	
CP-530-300	720	9	30	1500	300	3	380	
CP-537-300	720	12.5	37	1500	300	3	380	
CP-555-300	720	17	55	1500	300	3	380	
CP-530-350	1200	4.5	30	1500	300	3	380	
CP-537-250	1200	6	37	1500	300	3	380	
CP-593-400	1200	20	93	1000	300	3	380	

五、外形及安装尺寸

CP 型潜水污物（泥）泵的外形及安装尺寸见图 3-818 和表 3-330、331。

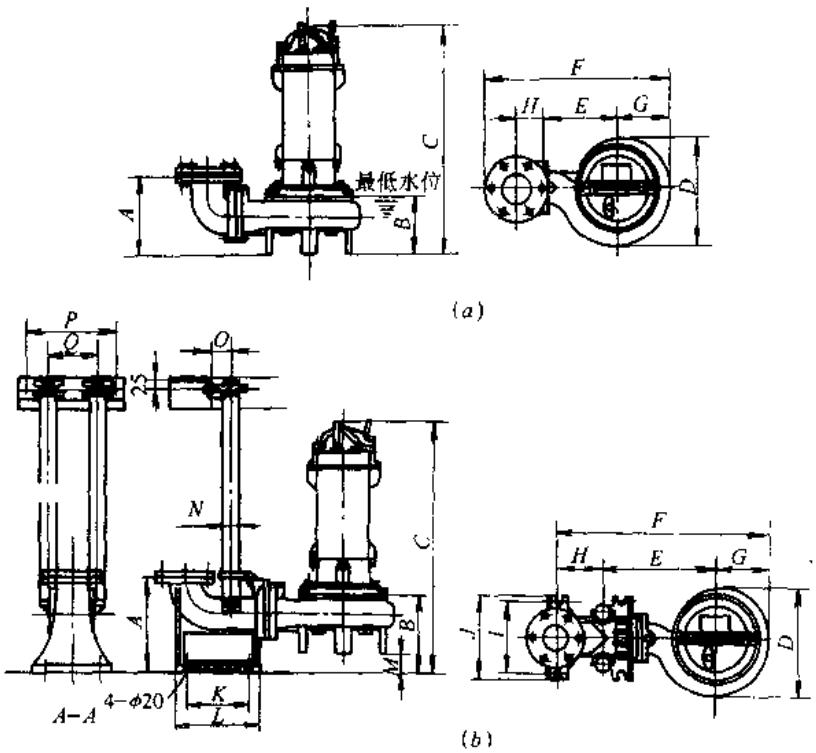

图 3-818 CP 型潜水污物（泥）泵的外形及安装尺寸

（a）CP 型潜污泵外形尺寸；（b）CP 型潜污泵安装尺寸（带自偶装置）

CP 型潜水污物（泥）泵的外形及安装尺寸（mm）［图 3-818（a）］ **表 3-330**

泵型号	A	B	C	D	出口直径	E	F	G	H
CP-50.75-50 CP-60.75-50	185	137	553	225	50	150.5	402	111.5	213
CP-51.5-65 CP-61.5-65	196	153	609	259	65	182	462	128.5	246
CP-51.5-80 CP-61.5-80	221	175	631	288	80	210	527.5	149	286
CP-52.2-80 CP-62.2-80	221	189	639	288	80	210	527.5	149	286
CP-53.7-100 CP-63.7-100	273.5	207	704	335	100	235	611.5	171.5	335
CP-55.5-100 CP-65.5-100	342	255	779	370	100	253.5	640.5	182	353.5
CP-57.5-100 CP-67.5-100	343.5	255	826.5	382	100	270	669.5	194.5	370
CP-57.5-150 CP-67.5-150	380	282	855.5	410	150	295	775	210	425
CP-511-150 CP-611-150	380	282	852	438	150	322	818	224	454

CP 型潜水污物（泥）泵的外形及安装尺寸（mm）[图 3-818（b）]　　表 3-331

泵型号	A	B	C	D	E	F	G	H	I	J	K	L	M	N	O	P	Q
CT-50.75-50 CT 60.75-50	310	292	708	225	205	441	111.5	124.5	110	150	110	180	155	40A	60	275	120
CT-51.5-65 CT-61.5-65	340	259	715	259	286	570.5	128.5	156	180	220	180	240	106	40A	60	315	130
CT-51.5-80 CT-61.5-80	340	264	720	288	314	619	149	156	180	220	180	240	89	40A	60	315	130
CT-52.2-80 CT-62.2-80	340	278	728	288	314	619	149	156	180	220	180	240	89	40A	60	315	130
CT-53.7-100 CT-63.7-100	340	280.5	777.5	335	339	666.5	171.5	156	180	220	180	240	73.5	40A	60	315	130
CT-55.5-100 CT-65.5-100	340	257	781	370	359.5	679.5	182	156	180	220	180	240	2	40A	60	315	130
CT-57.5-100 CT-67.5-100	340	257.5	829	382	376	726.5	194.5	156	180	220	180	240	2.5	40A	60	315	130
CT-57.5-150 CT-67.5-150	460	362	935.5	410	439	934	210	285	290	400	300	410	80	40A	60	432	280
CT-511-150 CT-611-150	460	362	932	438	466	975	224	285	290	400	300	410	80	40A	60	362	192

六、成套供应范围

CP 型潜水污物（泥）泵成套供应范围见表 3-332。

CP 型潜水污物（泥）泵成套供应范围　　表 3-332

项　目	名　称	数　量	备　注
主　机	泵 电动机	1 1	
附　件	防水电缆	10m	
工　具			

3.6.4　Flygt　C 型污水潜水泵

一、适用范围

Flygt　C 型污水潜水泵供输送污水。适用于城镇、矿山、工业排水以及农田灌溉。广泛用于市政工程排水，也可提供用于输送海水和易燃易爆环境中的特殊用泵。

二、型号意义说明

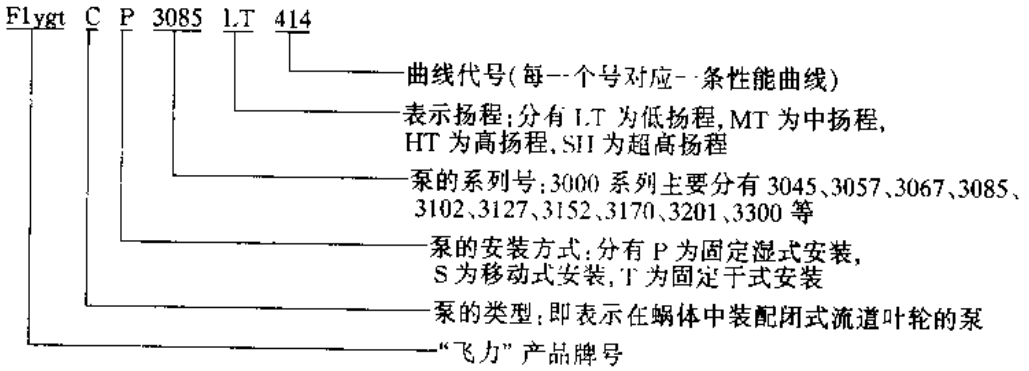

三、结构

Flygt　C 型污水潜水泵用铸铁泵壳，具有独特的密封件能承受高温、高湿度。由电缆、接线盒、蜗壳、叶轮、传感器、冷却系统、轴承、油室、转轴、锌阳极板、电动机、密封件等组成。动力平衡的单、双流道叶轮能准确地与所需性能相匹配。泵与电动机隔离

为两个相对独立工作的机械密封串联安装；达到双重保障。飞力电动机按 IEC34-1 标准生产、试验。鼠笼式感应电动机设计成可连续运行的 SI 状态，F 级绝缘（允许最高工作温度为 155℃）的定子绕组，电动机可每小时起动 15 次。

四、性能

Flygt C 型污水潜水泵性能范围：流量 Q 为 0～550L/s，扬程 H 为 0～75m，功率 N 为 0.9～54kW，电源为三相，频率为 50Hz。。按 ISO2548C 标准进行试验。Flygt C 型泵均为全流量、扬程的泵，在每种泵所对应的曲线上任何一点均可工作，下面性能表中的工作点是从该型曲线中选出的一点，供参考。性能曲线图中“⊓”符号表示最佳运行点。

（1）Flygt C 型 3000 系列中小污水潜水泵性能曲线范围见图 3-819。

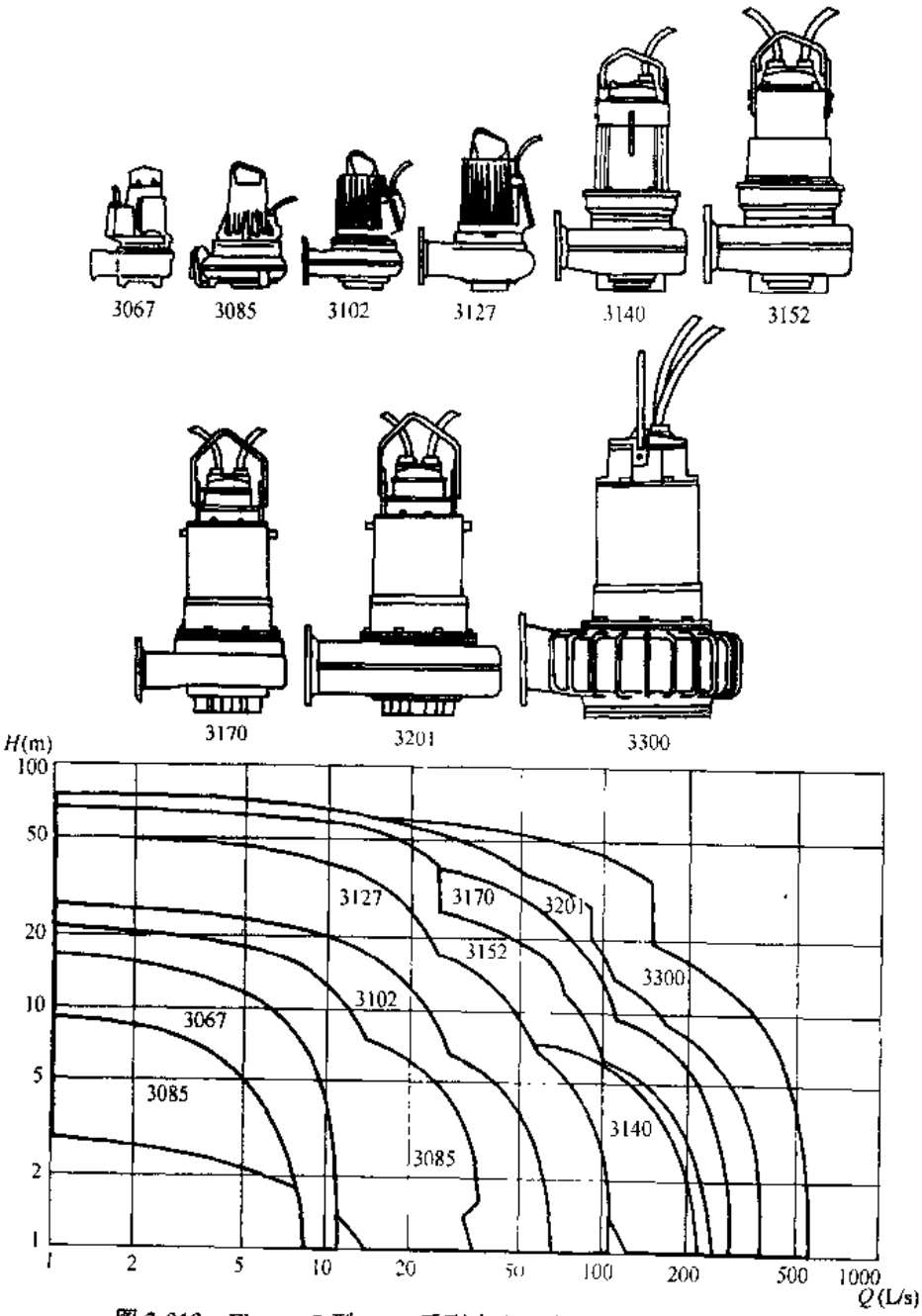

图 3-819 Flygt C 型 3000 系列中小污水潜水泵性能曲线范围

（2）Flygt　CP/CF3067HT 型性能见图 3-820 和表 3-333。

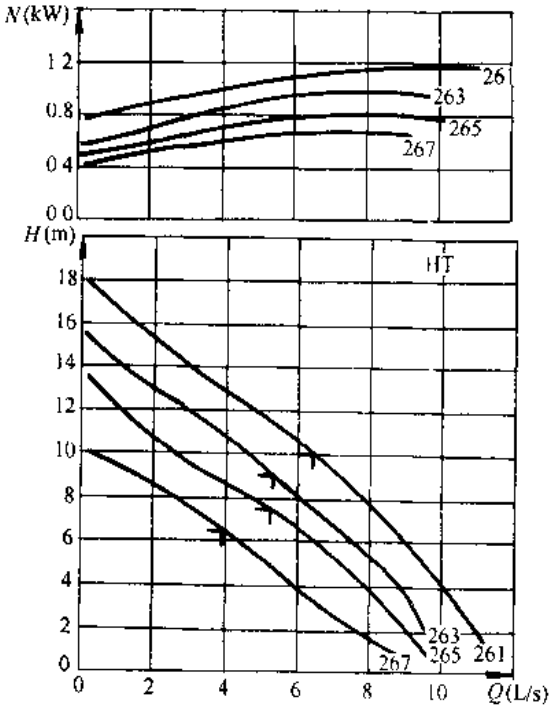

图 3-820　Flygt　CP/CF3067HT 型性能曲线

Flygt　CP/CF3067HT 型性能　　**表 3-333**

品牌	泵型号	曲线号	流量 Q (L/s)	扬程 H (m)	转速 n (r/min)	效率 η (%)	功率 N (kW)	额定电压 (V)	额定电流 (A)	主要生产厂
Flygt	CP/CF3067HT	261	6.4	10	2815	62.8	1.2	380	2.5	埃梯梯飞力（沈阳）泵业有限公司
		263	5.3	8.5	2815	47.5	1.2	380	2.5	
		265	5.3	7.3	2815	50.6	1.2	380	2.5	
		267	4.0	6.5	2815	42.5	1.2	380	2.5	

（3）Flygt　CP/CS/CT3085LT、MT、HT 型泵性能见图 3-821～823 和表 3-334

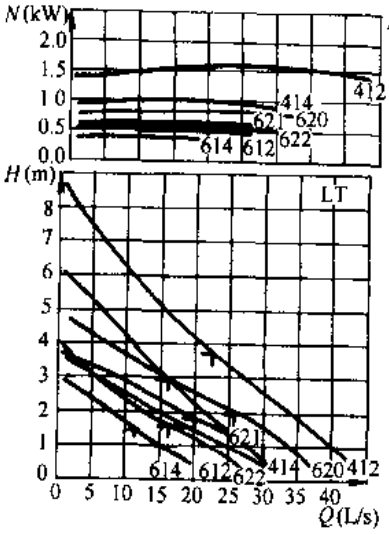

图 3-821　Flygt　CP/CS/CT 3085LT 型泵性能曲线

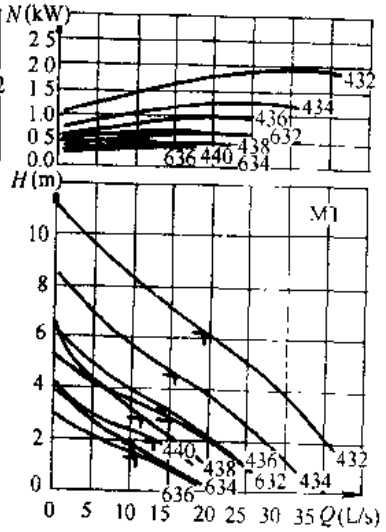

图 3-822　Flygt　CP/CS/CT 3085MT 型泵性能曲线

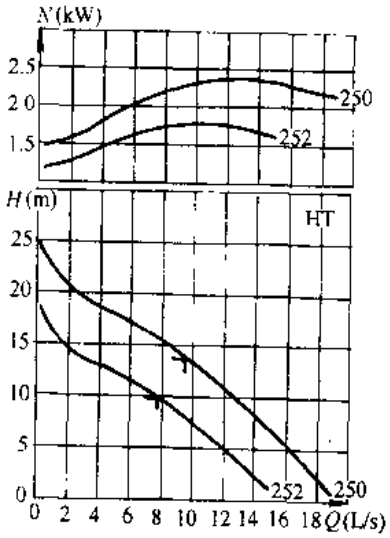

图 3-823　Flygt　CP/CS/CT 3085HT 型泵性能曲线

Flygt CP/CS/CT3085LT、MT、HT 型泵性能 表 3-334

品牌	泵型号	曲线号	流量 Q (L/s)	扬程 H (m)	转速 n (r/min)	效率 η (%)	功率 N (kW)	额定电压 (V)	额定电流 (A)	主要生产厂
Flygt	CP/CS/CT 3085LT	412	22.5	3.8	1400	54.1	2.0	380	4.7	埃梯梯飞力（沈阳）泵业有限公司
		414	16.5	3.0	1400	48.6	1.3	380	3.2	
		612	16.3	1.6	935	51.2	0.9	380	3.1	
		614	12.0	1.5	935	45.0	0.9	380	3.1	
		620	26.0	2.1	935	68.7	0.9	380	3.1	
		621	20.0	1.8	935	58.9	0.9	380	3.1	
		622	17.0	1.8	935	54.6	0.9	380	3.1	
	CP/CS/CT3085MT	432	19.0	6.5	1400	69.3	2.0	380	4.7	
		434	15.8	4.6	1400	58.0	1.3	380	3.2	
		436	14.0	3.4	1400	49.2	1.3	380	3.2	
		438	11.5	3.0	1400	48.5	1.3	380	3.2	
		440	10.0	2.0	1400	40.0	1.3	380	3.2	
		632	15.0	2.8	935	63.3	0.9	380	3.1	
		634	13.2	2.0	935	51.8	0.9	380	3.1	
		636	10.5	1.5	935	43.0	0.9	380	3.1	
	CP/CS/CT3085HT	250	9.2	14.2	2850	57.0	2.4	380	4.9	
		252	7.8	10.0	2850	45.0	2.4	380	4.9	

(4) Flygt CP/CT/CS3102LT、MT 型和 CP/CS3102HT 型泵性能见图 3-824～826 和表 3-335。

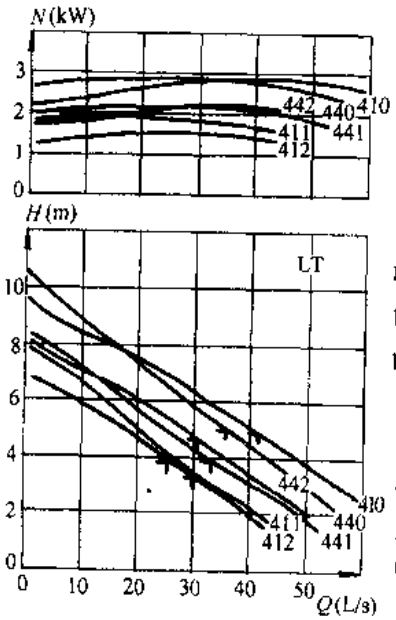

图 3-824 Flygt CP/CT/CS 3102LT 型泵性能曲线

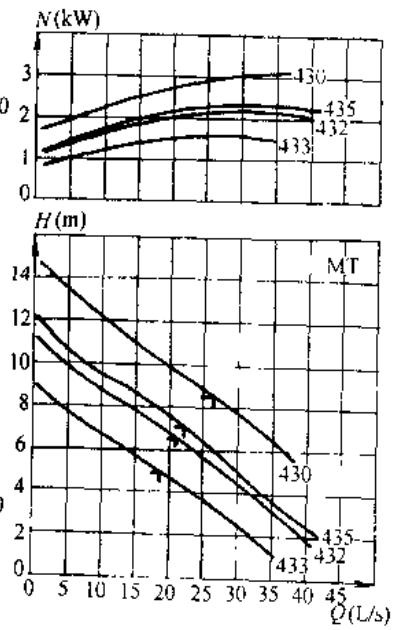

图 3-825 Flygt CP/CT/CS 3102MT 型泵性能曲线

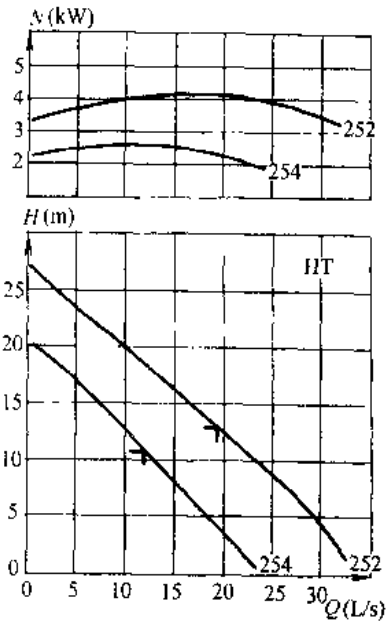

图 3-826 Flygt CP/CS 3102HT 型泵性能曲线

Flygt　CP/CT/CS3102LT、MT 型和 CP/CS3102HT 型泵性能　表 3-335

品牌	泵型	曲线号	流量 Q (L/s)	扬程 H (m)	转速 n (r/min)	效率 η (%)	功率 N (kW)	额定电压 (V)	额定电流 (A)	主要生产厂
Flygt	CP/CT/CS3102LT	410	41.0	5.0	1435	71.8	3.1	380	6.7	埃梯梯飞力(沈阳)泵业有限公司
		411	30.0	3.8	1435	63.0	3.1	380	6.7	
		412	25.0	3.9	1435	63.8	3.1	380	6.7	
		440	35.0	5.0	1435	61.4	3.1	380	6.7	
		441	325	4.0	1435	60.8	3.1	380	6.7	
		442	30.0	4.6	1435	64.5	3.1	380	6.7	
	CP/CT/CS3102MT	430	27.2	8.3	1435	74.5	3.1	380	6.7	
		432	21.0	6.5	1435	67.0	3.1	380	6.7	
		433	18.0	5.0	1435	61.0	3.1	380	6.7	
		435	22.0	7.2	1435	70.6	3.1	380	6.7	
	CP/CS3102HT	252	19.0	13.5	2855	62.2	4.4	380	9.0	
		254	12.0	11.0	2855	48.0	4.4	380	9.0	

(5) Flygt　CP/CT/CS　3127LT、MT、HT、SH 型泵性能见图 3-827～829 和表 3-336。

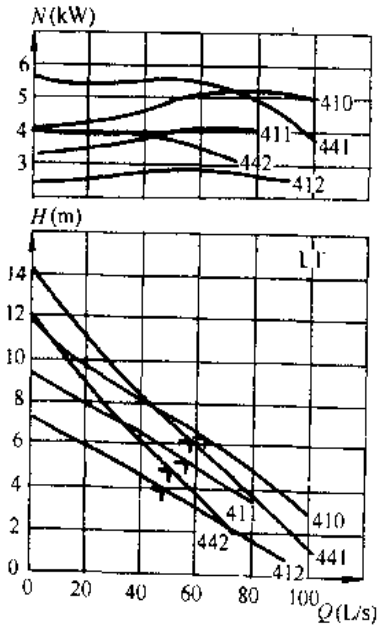

图 3-827　Flygt　CP/CT/CS 3127LT 型泵性能曲线

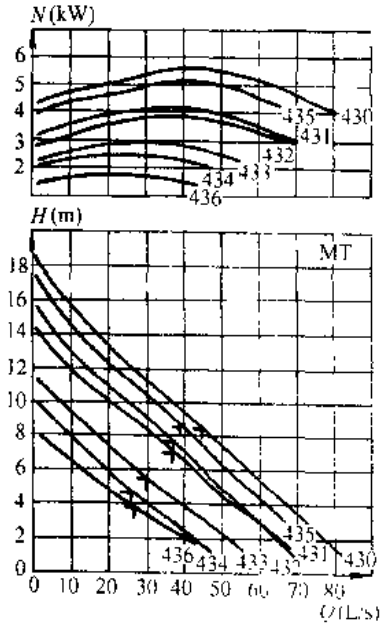

图 3-828　Flygt　CP/CT/CS 3127MT 型泵性能曲线

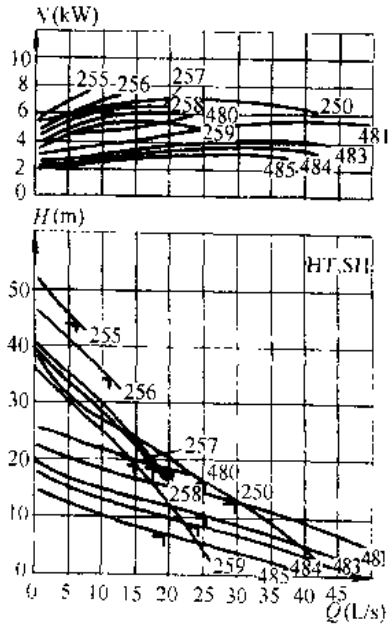

图 3-829　Flygt　CP/CT/CS 3127HT、SH 型泵性能曲线

Flygt CP/CT/CS3127LT、MT、HT、SH 型泵性能 表 3-336

品牌	泵型	曲线号	流量 Q (L/s)	扬程 H (m)	转速 n (r/min)	效率 η (%)	功率 N (kW)	额定电压 (V)	额定电流 (A)	主要生产厂
Flygt	CP/CT/CS3127LT	410	62	6.4	1450	75.0	5.9	380	12	埃梯梯飞力（沈阳）泵业有限公司
		411	56	5.4	1445	74.2	4.7	380	10	
		412	47	4.0	1445	65.0	4.7	380	10	
		441	58	6.3	1450	64.0	5.9	380	12	
		442	50	5.0	1445	64.6	4.7	380	10	
	CP/CT/CS3127MT	430	45	8.6	1450	66.6	5.9	380	12	
		431	36	7.8	1445	67.2	4.7	380	10	
		432	37.5	7.0	1445	66.1	4.7	380	10	
		433	30.0	5.7	1445	57.9	4.7	380	10	
		434	26	4.8	1445	50.0	4.7	380	10	
		435	39	8.6	1450	65.8	5.9	380	12	
		436	27	4.0	1445	59.0	4.7	380	10	
	CP/CT/CS3127HT	250	24.5	17.5	2900	58.5	7.4	380	15	
		480	20	18.8	1450	67.1	5.9	380	12	
		481	30	12.8	1450	68.5	5.9	380	12	
		483	25	10.6	1445	65.0	4.7	380	10	
		484	23	9.0	1445	58.0	4.7	380	10	
		485	19.5	7.3	1445	50.0	4.7	380	10	
	CP/CT/CS3127SH	255	6.0	43.5	2900	36.6	7.4	380	15	
		256	11	34.0	2900	52.4	7.4	380	15	
		257	16.8	21.5	2900	54.5	7.4	380	15	
		258	16	18	2900	47.1	7.4	380	15	
		259	15	20	2900	52.6	7.4	380	15	

(6) Flygt CP/CS/CT3152LT、MT、SH、HT 型泵性能见图 3-830～832 和表 3-337

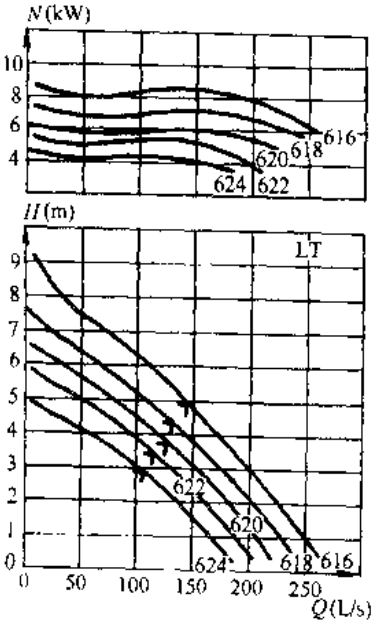

图 3-830 Flygt CP/CT/CS3152LT 型泵性能曲线

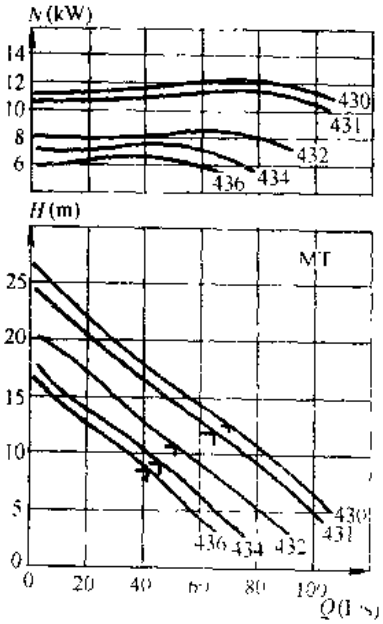

图 3-831 Flygt CP/CT/CS3152MT 型泵性能曲线

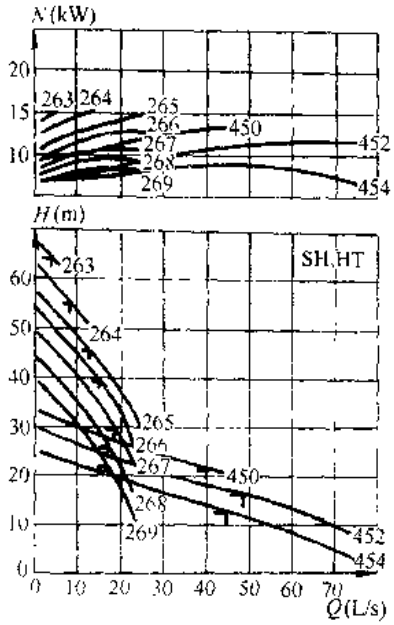

图 3-832 Flygt CP/CT/CS3152SH、HT 型泵性能曲线

Flygt　CP/CS/CT3152LT、MT、SH、HT 型泵性能　　表 3-337

品牌	泵　型	曲线号	流量 Q (L/s)	扬程 H (m)	转速 n (r/min)	效率 η (%)	功率 N (kW)	额定电压 (V)	额定电流 (A)	主要生产厂
Flygt	CP/CS/CT3152LT	616	145	5.0	950	83.7	8.8	380	19	埃梯梯飞力（沈阳）泵业有限公司
		618	132	4.3	950	77.4	8.8	380	19	
		620	128	3.8	950	79.5	8.8	380	19	
		622	118	3.4	950	72.9	8.8	380	19	
		624	106	3.0	950	72.6	8.8	380	19	
	CP/CS/CT3152MT	430	70	12.8	1450	72.0	13.5	380	28	
		431	64	12.2	1450	68.4	13.5	380	28	
		432	53	10.5	1450	65.0	13.5	380	28	
		434	45	9.6	1450	56.5	13.5	380	28	
		436	41	8.6	1450	53.5	13.5	380	28	
	CP/CS/CT3152HT	450	46	20	1450	69.5	13.5	380	28	
		452	48	16.5	1450	67.6	13.5	380	28	
		454	44	13	1450	68.5	13.5	380	28	
	CP/CS/CT3152SH	263	4	63	2910	17.5	15	380	30	
		264	8	55	2910	30.8	15	380	30	
		265	12	46	2910	42.3	15	380	30	
		266	15	40	2910	47.8	15	380	30	
		267	19	30	2910	50.8	15	380	30	
		268	18.6	25	2910	48.0	15	380	30	
		269	17.3	22.5	2910	47.8	15	380	30	

(7) Flygt　CP/CT/CS3170LT、MT、HT 型泵性能见图 3-833～8835 和表 3-338。

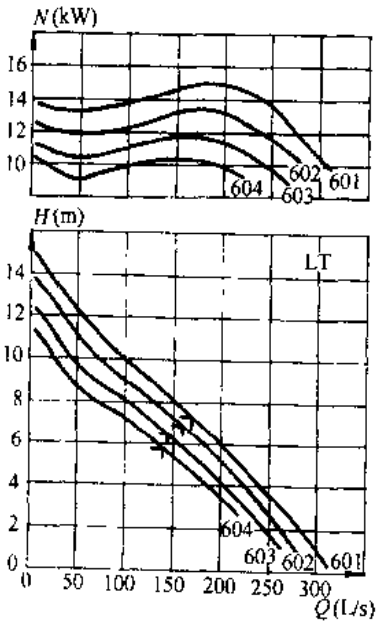

图 3-833　Flygt　CP/CT/CS 3170LT 型泵性能曲线

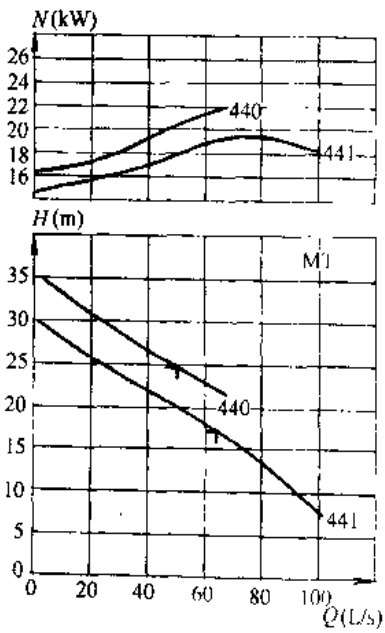

图 3-834　Flygt　CP/CT/CS 3170MT 型泵性能曲线

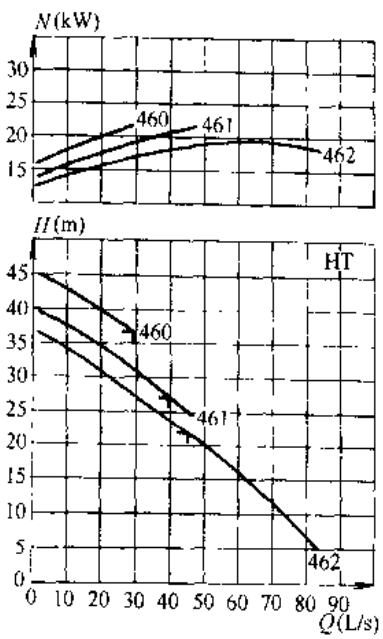

图 3-835　Flygt　CP/CT/CS 3170HT 型泵性能曲线

Flygt CP/CT/CS3170LT、MT、HT 型泵性能 **表 3-338**

品牌	泵 型	曲线号	流量 Q (L/s)	扬程 H (m)	转速 n (rpm)	效率 η (%)	功率 N (kW)	额定电压 (V)	额定电流 (A)	主要生产厂
Flygt	CP/CT/CS 3170 LT	601	170	7.4	970	84.0	15	380	34	埃梯梯飞力(沈阳)泵业有限公司
		602	155	7.1	970	76.0	15	380	34	
		603	146	6.4	970	78.3	15	380	34	
		604	138	5.8	970	77.0	15	380	34	
	CP/CT/CS 3170 MT	440	50	25	1455	60.4	22	380	44	
		441	64	17.2	1455	56.8	22	380	44	
	CP/CT/CS 3170 HT	460	30	37	1455	49.5	22	380	44	
		461	40	27.5	1455	51.4	22	380	44	
		462	45	22.3	1455	53.0	22	380	44	

(8) Flygt CP/CS/CT 3201LT、MT、HT、SH 型泵性能见图 3-836～839 和表 3-339。

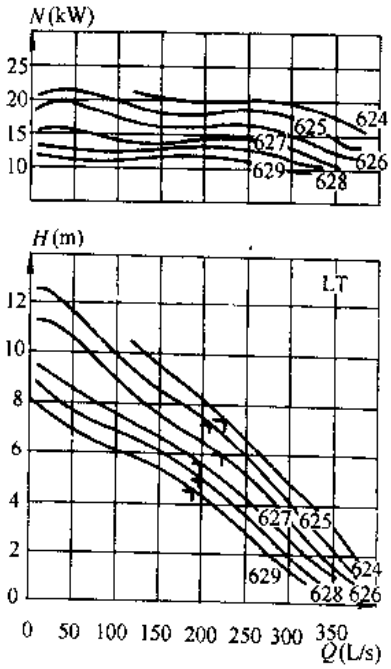

图 3-836 Flygt CP/CT/CS 3201LT 型泵性能曲线

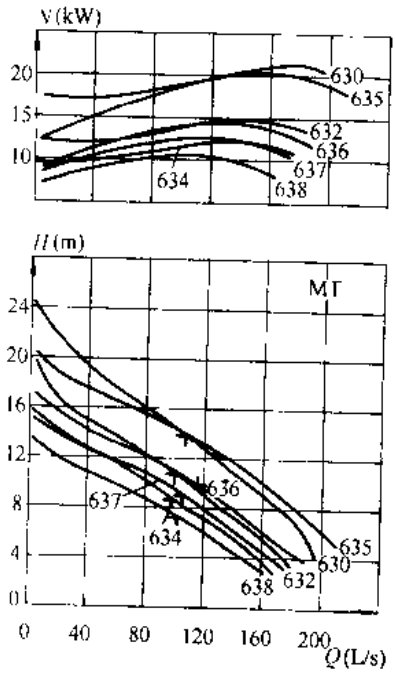

图 3-837 Flygt CP/CT/CS 3201MT 型泵性能曲线

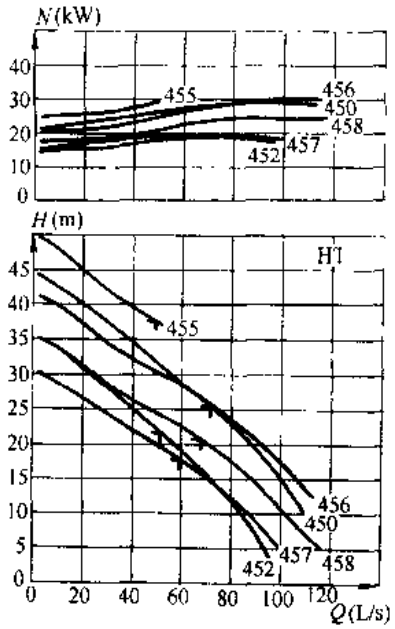

图 3-838　Flygt　CP/CT/CS 3201HT 型泵性能曲线

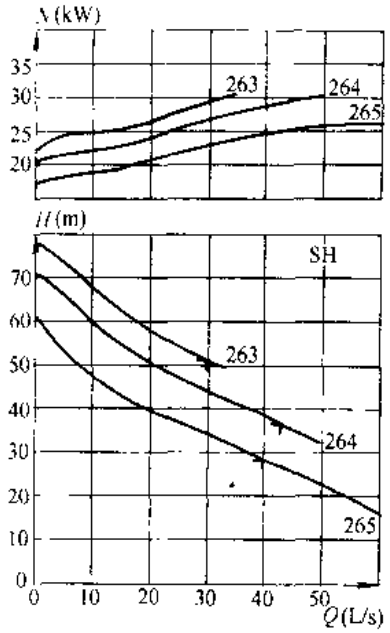

图 3-839　Flygt　CP/CT/CS 3201SH 型泵性能曲线

Flygt　CP/CS/CT3201LT、MT、HT、SH 型泵性能　　**表 3-339**

品牌	泵型	曲线号	流量 Q (L/s)	扬程 H (m)	转速 n (rpm)	效率 η (%)	功率 N (kW)	额定电压 (V)	额定电流 (A)	主要生产厂
Flygt	CP/CS/CT 3201 LT	624	225	7.5	965	82.8	22	380	47	埃梯梯飞力（沈阳）泵业有限公司
		625	210	7.2	965	82.4	22	380	47	
		626	222	6.0	965	79.2	22	380	47	
		627	200	5.7	965	74.6	22	380	47	
		628	200	5.0	965	72.7	22	380	47	
		629	188	4.6	965	69.5	22	380	47	
	CP/CS/CT 3201 MT	630	116	13.5	965	80.0	22	380	47	
		632	100	11	965	77.1	22	380	47	
		634	98	8.8	965	70.5	22	380	47	
		635	130	12.5	965	79.7	22	380	47	
		636	118	10	965	81.5	22	380	47	
		637	108	9	965	75.1	22	380	47	
		638	106	7.2	965	70.0	22	380	47	
	CP/CS/CT 3201 HT	450	70	27.8	1450	67.7	30	380	59	
		452	52	20.5	1450	52.3	30	380	59	
		455	50	37.5	1450	61.3	30	380	59	
		456	72	26.5	1450	66.4	30	380	59	
		457	60	19	1450	58.9	30	380	59	
		458	68	21	1450	58.4	30	380	59	
	CP/CS/CT 3201 SH	263	30	51	2930	51.0	30	380	55	
		264	42	37.5	2930	53.6	30	380	55	
		265	40	28.5	2930	45.6	30	380	55	

(9) Flygt　CP/CS/CT　3300LT、MT、HT 型泵性能见图 3-840～842 和表 3-340。

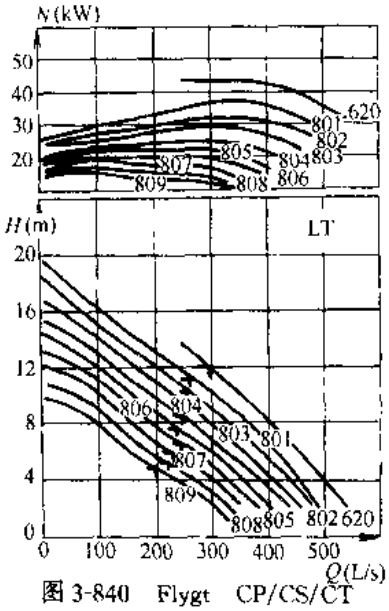

图 3-840 Flygt CP/CS/CT 3300 LT 型泵性能曲线

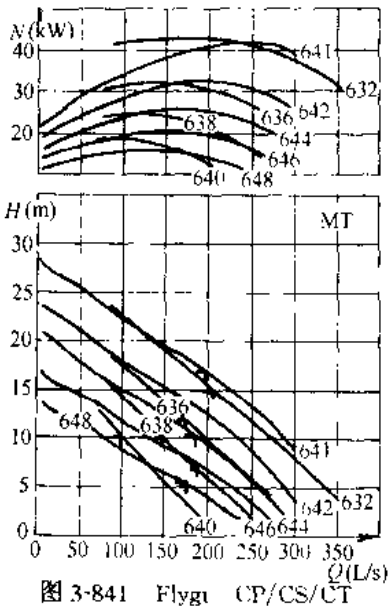

图 3-841 Flygt CP/CS/CT 3300 MT 型泵性能曲线

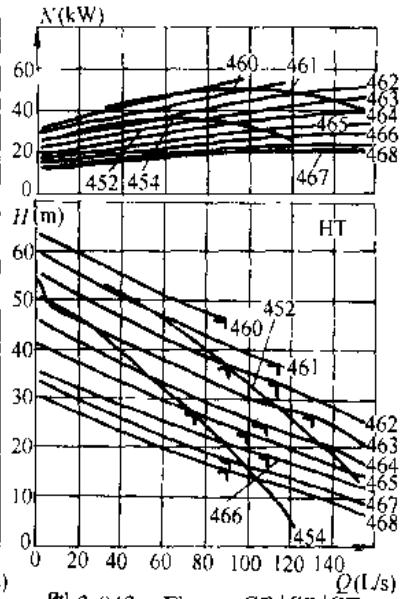

图 3-842 Flygt CP/CS/CT 3300 HT 型泵性能曲线

Flygt CP/CS/CT3300LT、MT、HT 型泵性能 表 3-340

品牌	泵型	曲线号	流量 Q (L/s)	扬程 H (m)	转速 n (rpm)	效率 η (%)	功率 N (kW)	额定电压 (V)	额定电流 (A)	主要生产厂
Flygt	CP/CS/CT 3300LT	620	300	12	975	80.3	44	380	87	埃梯梯飞力(沈阳)泵业有限公司
		801	260	11.5	725	80.4	37	380	80	
		802	260	10.5	725	83.8	37	380	80	
		803	245	9.8	725	80.0	37	380	80	
		804	245	8.6	725	82.7	27	380	58	
		805	240	7.8	725	82.0	27	380	58	
		806	235	7.0	725	80.7	27	380	58	
		807	225	6.0	725	78.0	27	380	58	
		80.8	220	5.3	725	76.3	27	380	58	
		809	200	4.8	725	73.6	27	380	58	
	CP/CS/CT 3300 MT	632	205	15	975	70.2	44	380	87	
		636	175	12	975	64.8	34	380	67	
		638	150	10	975	60.1	34	380	67	
		640	100	10	975	54.5	34	380	67	
		641	200	17	975	81.4	44	380	87	
		642	200	12.8	975	80.0	34	380	67	
		644	183	10	975	70.4	34	380	67	
		646	180	7.6	975	60.6	34	380	67	
		648	172	5.6	975	63.0	34	380	67	
	CP/CS/CT 3300 HT	452	90	36	1470	62.0	54	380	107	
		454	75	27.5	1475	57.8	40	380	82	
		460	90	46	1470	75.2	54	380	107	
		461	116	37.5	1470	79.0	54	380	107	
		462	113	34.5	1470	79.7	54	380	107	
		463	130	26.5	1475	76.8	40	380	82	
		464	107	25.8	1475	72.2	40	380	82	
		465	100	23	1475	75.2	40	380	82	
		466	107	18.5	1475	72.0	40	380	82	
		467	90	18	1475	72.2	40	380	82	
		468	90	15.6	1475	68.9	40	380	82	

五、外形及安装尺寸

(1) Flygt C 型污水潜水泵的安装方式分有 P 为固定湿式、S 为移动式、T 为固定干式见图 3-843。

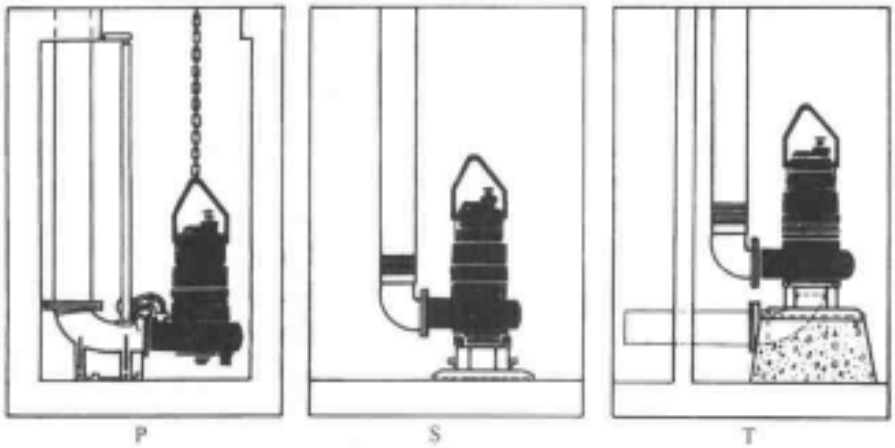

图 3-843　Flygt　C 型污水潜水泵的安装方式

注：①P（固定湿式泵）：利用导杆进行湿式安装，又用螺栓将自动排水联接座固定在污水井底板上。当水泵沿导杆降下时，就自动与排水联接座锁扣上，而当水泵起吊时就自动与之分离。

②S（移动式泵）：采用管子或软管连接，可直接放下进入水中，水泵固定在基座上，软管连接到蜗壳上，水泵可轻易地从一个污水井移到另一个污水井。

③T（固定干式泵）：干式安装，固定在基座上。

（2）Flygt　C 型污水潜水泵标准设计安装见图 3-844；带有自动清除淤渣见图 3-845；

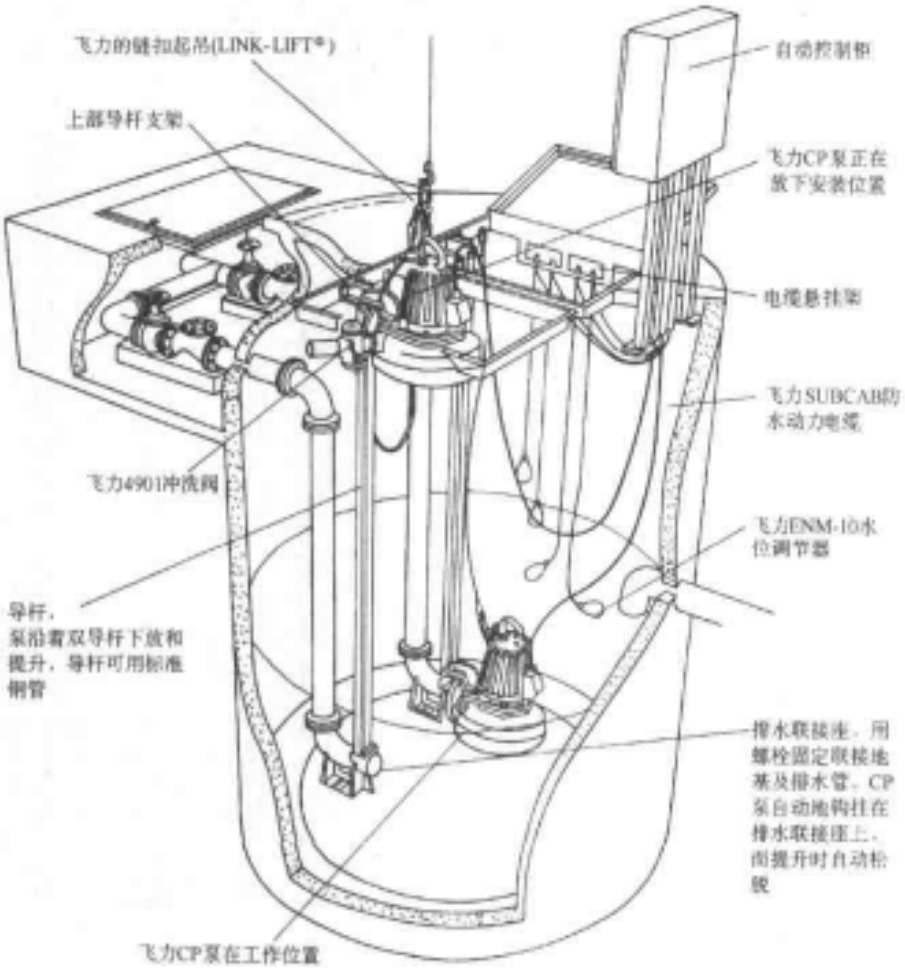

图 3-844　Flygt　C 型污水潜水泵标准设计安装

自净化水位调节器（ENM-10）见图 3-846。

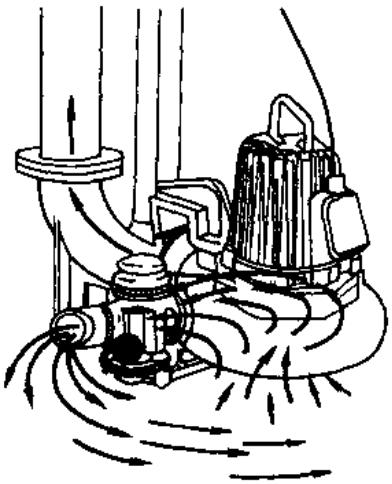

图 3-845 自动清除淤渣

注：该装置将水泵改装成一台强力的搅拌机，冲洗阀具有自动清除淤渣功能，防止淤渣及垃圾在污水井底板上沉积，以及形成悬浮污垢。冲洗阀除了使泵站环境十分清洁外，还具有高度氧化处理性能，从而使得抽水站无任何臭味。

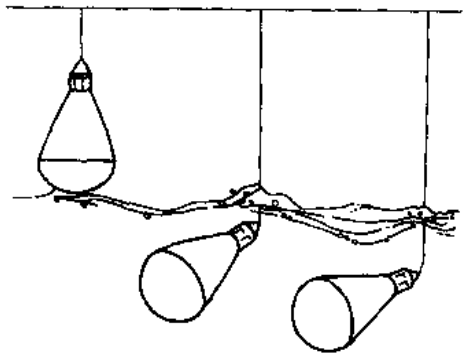

图 3-846 自净化水位调节器

注：该调节器与绝大多数调节器漂浮在水面不同，它是悬浸在液体中。油脂及固体物质会粘附在漂浮式调节器表面，而浸在液体中的调节器实际上是自净化的。

（3）Flygt CP 型泵的外形及安装尺寸见图 3-847 和表 3-341。

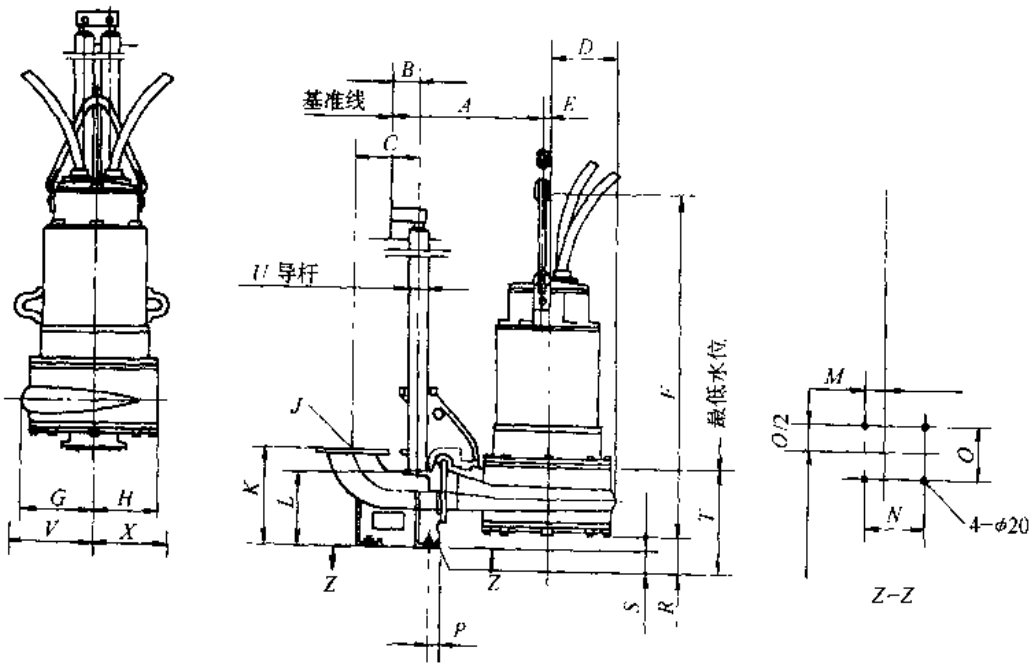

图 3-847 Flygt CP 型泵的外形及安装尺寸

Flygt CP 型泵的外形及安装尺寸 表 3-341

泵型号	尺寸(mm)																			
	A	B	C	D	E	F	G	H	J	K	L	M	N	O	P	R	S	T	U	V	X
CP 3067																					
HT	296	85	75	110		438	110	110		168	134	32	100	105	20	25		150	3/4"		
CP 3085																					
LT 1 (412-414, 612-614)	435	85	249	160	33	535	175	140	100	410	270	69	250	200	70	70		265	2"		
LT 2 (620-622)	458	85	249	185	33	530	212	158	100	400	270	69	250	250	70	95		285	2"		
MT DN80/DN80	400	85	239	160	33	505	170	145	80	400	260	59	250	200	70	115		285	2"		
MT DN80/DN100	400	85	249	155	33	505	170	145	100	400	270	69	250	200	70	125		295	2"		
HT DN80/DN80	400	85	239	140	33	465	140	140	80	400	260	59	250	200	70	140		270	2"		
CP 3102																					
LT DN100 /DN100	461	85	249	185	30	610	212	158	100	400	260	69	250	200	70	95		285	2"		
LT DN150/DN150	461	85	279	185	30	615	212	158	150	450	365	109	280	250	55	130		320	2"		
MT	456	85	249	185	30	600	195	160	100	400	260	69	250	200	70	85		260	2'		
HT	456	85	239	185	30	595	150	140	80	400	270	59	250	200	70	85		255	2"		
CP3127																					
LT	521	85	309	215	30	675	250	180	200	450	380	139	280	250	55	105		340	2"		
MT DN100/DN100	481	85	249	210	30	660	215	185	100	400	260	69	250	200	70	75		295	2"		
MT DN100/DN150	481	85	279	210	30	660	215	185	150	450	365	109	280	250	55	145		365	2"		
MT DN150/DN150	481	85	279	210	30	660	240	185	150	450	365	109	280	250	55	105		325	2"		
HT	481	85	249	210	30	615	180	135	100	400	260	69	250	200	70	95		270	2"		
HT 1 (461, 467, 480-485)	481	85	249	210	30	635	230	155	100	400	260	69	250	200	70	80		280	2"		
HT 2 (462, 463)	481	85	249	210	30	625	215	190	100	400	260	69	250	200	70	85		270	2"		
SH/HT	481	85	239	210	30	615	180	155	80	400	270	59	250	200	70	85		260	2"		
CP 3152																					
LT DN250/DN250	626	85	359	315	25	1054	370	255	250	450	400	359	500	250	55	270	250	650	2"		
LT DN250/DN300	626	85	434	315	25	1055	370	255	300	800	675	244	500	500	75	295		675	2"		
MT DN150/DN150	506	85	279	240	25	950	270	210	150	450	365	109	280	250	55	150	70	425	2"		
MT DN150/DN200	506	85	309	240	25	950	270	210	200	450	380	139	280	250	55	150	60	430	2"		
HT	506	85	279	225	25	910	240	205	150	450	365	109	280	250	55	115		355	2"		
SH/HT DN100 /DN100	506	85	249	220	25	910	230	205	100	400	260	69	250	200	70	85		325	2"		
SH	506	85	279	220	25	910	230	205	150	450	365	109	280	250	55	155		395	2"		
CP 3170																					
LT DN250/DN250	726	135	359	350	25	1350	410	295	250	450	400	309	500	210	55	263	250	640	3"		
LT DN250/DN300	726	135	434	350	25	1350	410	295	300	800	675	194	500	470	75	288		665	3"		
MT DN150/DN150	676	135	279	265	25	1305	285	255	150	450	330	59	280	210	55	110	50	445	3"		
MT DN150/DN200	676	135	309	265	25	1305	285	255	200	450	350	89	280	210	55	120	50	450	3"		
HT DN100/DN100	676	135	249	265	25	1280	285	255	100	400	260	19	250	160	70	120	110	430	3'		
HT DN140/DN150	676	135	279	265	25	1280	285	255	150	450	330	59	280	210	55	135	50	450	3"		
CP 3201																					
LT DN300/DN300	806	135	434	395	25	1355	470	315	300	800	665	194	500	500	75	260		645	3"		
LT DN300/DN350	806	135	459	395	25	1355	470	315	350	850	665	194	500	500	75	260		645	3"		
MT	726	135	359	370	25	1285	410	325	250	450	340	309	500	250	55	150	130	465	3'		
HT DN150/DN150	676	135	279	265	25	1265	280	265	150	450	330	59	280	250	55	145	50	440	3"		
HT DN150/DN200	676	135	309	265	25	1265	280	265	200	450	345	89	280	250	55	160	50	450	3"		

续表

泵 型 号	尺 寸 (mm)																				
	A	B	C	D	E	F	G	H	J	K	L	M	N	O	P	R	S	T	U	V	X
SH	676	135	249	260	25	1275	260	260	100	400	280	19	250	160	70	145	155	465	3″		
CP 3300																					
LT	816	135	459	380	35	1860	450	310	350	850	665	194	500	500	75	200	150	800	3″		
MT	816	135	434	440	35	1655	500	380	300	800	640	194	500	500	75	235		630	3″		
HT	726	135	309	320	35	1565	340	305	200	450	345	89	280	250	55	165	100	475	3″		

(4) Flygt CS/CF 型泵的外形及安装尺寸见图 3-848 和表 3-342。

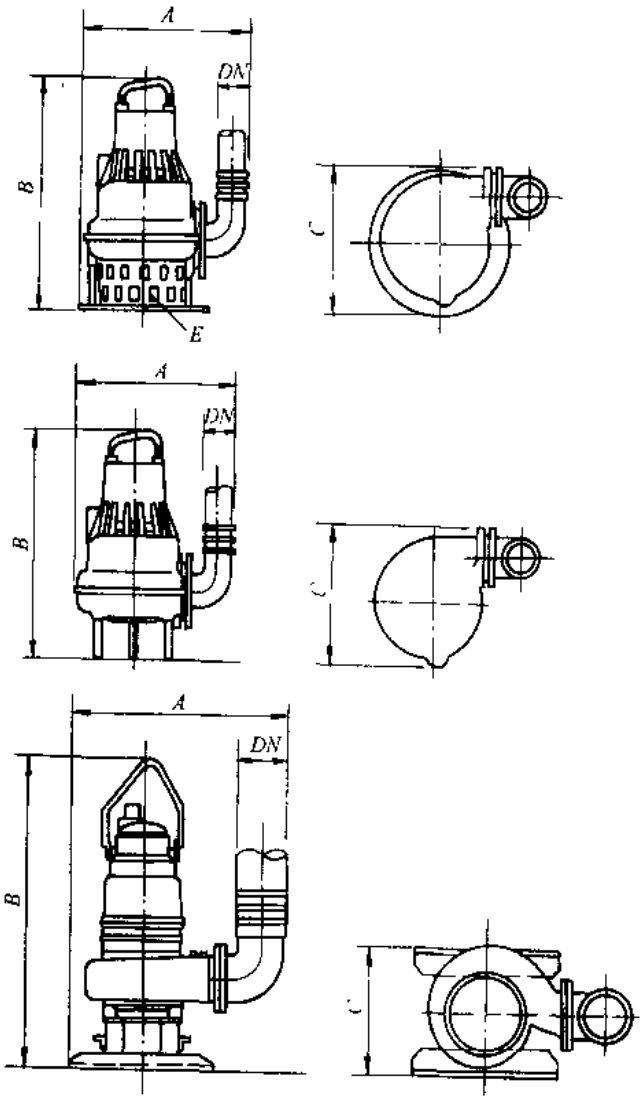

图 3-848 Flygt CS/CF 型泵的外形及安装尺寸

Flygt　CS/CF 型泵的外形及安装尺寸　　表 3-342

泵型号	尺寸 (mm)				
	A	B	C	DN	E
CF30C7　HT	315	518	210	50	
CF3085　MT	430	590	375	75	
CS3085LT1（412－414，612－614）	580	635	380	100	
CS3085LT2（620－622）	605	630	402	100	
CS3085MT	430	600	400	75	40×33
CS3085HT	390	510	350	75	32×35
CS3102LTϕ100 软管	610	720	402	100	
CS3102LTϕ150 软管	680	720	402	150	
CS3102MT	605	705	385	100	
CS3102HT	600	695	380	75	
CS3127LT	820	780	440	200	
CS3127MTϕ100 软管	655	765	400	100	
CS3127MTϕ150 软管	725	765	430	150	
CS3127HT1（461，467，480－485）	655	735	425	100	
CS3127HT2（462，463）	655	725	405	100	
CS3127SH/HT	650	715	380	75	
CS3152LT	1075	1225	658	250	
CS3152MTϕ150 软管	775	1130	535	150	
CS3152MTϕ200 软管	825	1130	535	200	
CS3152HT	810	1090	530	200	
CS3152SH/HT	680	1090	530	100	
CS/HS3152HT	760	1090	530	150	
CS3170LTϕ200 软管	1135	1520	705	200	
CS3170LTϕ250 软管	1160	1520	705	250	
CS3170MTϕ100 软管	880	1505	575	100	
CS3170MTϕ200 软管	971	1505	575	200	
CS3170MT1ϕ150 软管	920	1505	575	150	
CS3170MT2ϕ150 软管	957	1505	575	150	
CS3170HT	850	1475	575	100	
CS3201LT	1290	1600	1000	250	
CS3201MT	1125	1445	735	200	
CS/HS3201HT	920	1455	575	150	
CS3201SH	844	1470	576	100	
CS3300LT	1295	1920	1000	250	
CS3300MTϕ150 软管	1325	1915	1000	200	
CS3300HTϕ200 软管	1025	1825	1000	150	
CS3300HT	1075	1825	1000	200	

（5）Flygt　CT 型泵的外形及安装尺寸见图 3-849 和表 3-343。

Flygt　CT 型泵的外形及安装尺寸　　表 3-343

泵型号	尺寸 (mm)																			
	A	B	C	D	E	F	G_{min}	H	J	K	L	M	N	O	P	R	S	T	U	V
CT3085	505		167	200	246	135		83	80	100	33	165	225	150	220	280	280		30	23
CT3102																				
LTDN150/150	610		290	250	348	170		118	150	150	30	185	212	158	300	360	360		30	23
LTDN100/150	610		290	250	335	170		105	100	150	30	185	212	158	300	360	360		30	23
MT	600		285	200	280	135		117	100	100	30	185	195	160	220	280	280		30	23
CT3126																				
MT	850		310	250	354	170		124	100	150	30	200	215	185	300	360	360		30	23
HTDN100/DN100	825		310	200	283	135		120	100	100	30	205	215	190	220	280	280		30	23
HTDN80/DN100	805		310	200	277	135		114	80	100	30	170	180	155	220	280	280		30	23
CT3127																				

续表

泵 型 号	尺 寸 (mm)																			
	A	B	C	D	E	F	G_{min}	H	J	K	L	M	N	O	P	R	S	T	U	V
LT	675		350	300	450	205		152	150	200	30	215	250	180	360	430	430		35	23
MTDN100/150	660		310	250	354	170		124	100	150	30	210	215	185	300	360	360		30	23
MTDN150/150	660		310	250	374	170		144	150	150	30	210	240	185	300	360	360		30	23
HT1 (461, 467, 480 485)	635		310	200	283	135		120	100	100	30	210	230	195	220	280	280		30	23
HT2 (462, 463)	625		310	200	273	135		110	100	100	30	210	215	190	220	280	280		30	23
CT3152																				
LT	1030	1225	450	400	557	321	500	182	250	300	25	315	370	255	470	576	600	250	50	22
MT	945	1130	330	450	472	277	400	168	150	200	25	240	270	210	424	530	600	250	50	22
HT	910	1090	330	320	382	231	300	132	150	150	25	225	240	205	424	530	600	250	50	22
SH/HT	910	1090	330	320	362	231	300	111	100	150	25	220	230	205	424	530	600	250	50	22
CT3170																				
LT	1325	1520	500	400	564	321	500	185	250	300	25	350	410	295	470	576	600	250	50	22
MT	1305	1505	450	450	490	277	400	184	150	200	25	265	285	255	470	576	600	250	50	22
HT DN100/150	1275	1475	450	320	435	231	300	182	100	150	25	265	285	255	470	576	600	250	50	22
HTDN100/DN200	1275	1475	450	450	488	277	400	182	100	200	25	265	285	255	470	576	600	250	50	22
CT 3201																				
LT	1355	1600	580	500	790	340	650	238	300	400	25	395	470	315	900	1000	1050	3×300	75	24
MT	1285	1445	500	400	536	278	450	205	200	250	25	370	410	325	470	576	600	250	50	22
SH/HT	1265	1455	450	450	457	289	400	154	150	200	25	265	280	265	470	576	600	250	50	22
CT 3300																				
LT	1650	1920	600	525	790	370	650	240	300	400	35	380	450	310	900	1000	1050	3×300	75	24
MT	1645	1915	600	400	553	305	350	255	250	300	35	440	500	380	900	1000	1050	3×300	75	24
MT 进口 300	1645	1915	600	500	810	365	650	255	250	400	35	440	500	380	900	1000	1050	3×300	75	24
HT 进口 400	1560	1825	500	450	485	215	250	184	150	200	35	320	340	305	900	1000	1050	3×300	75	24

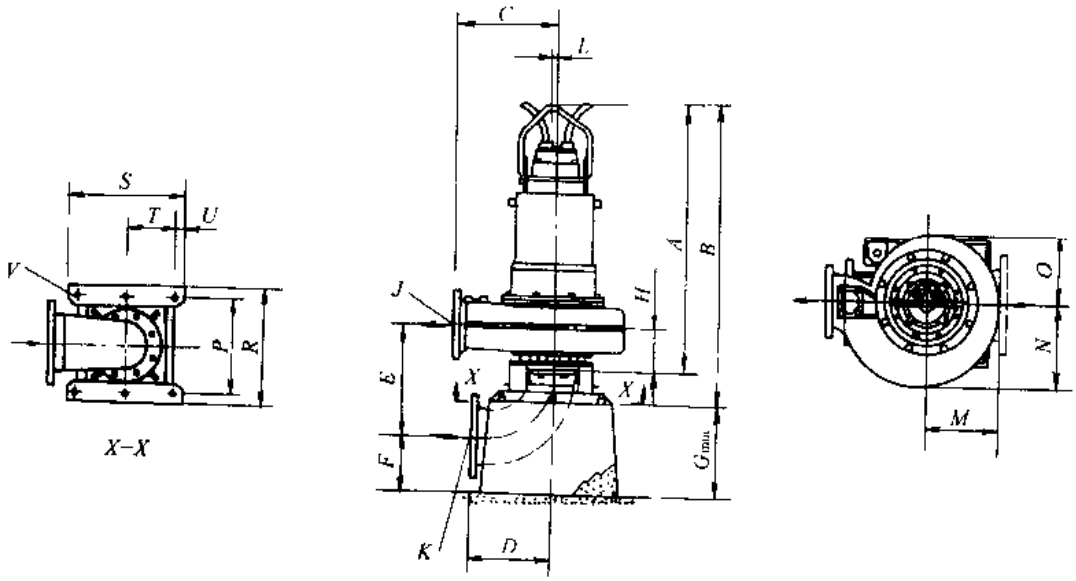

图 3-849 Flygt CT 型泵的外形及安装尺寸

(6) Flygt CP 型污水潜水泵的泵站布置尺寸见图 3-850～857。

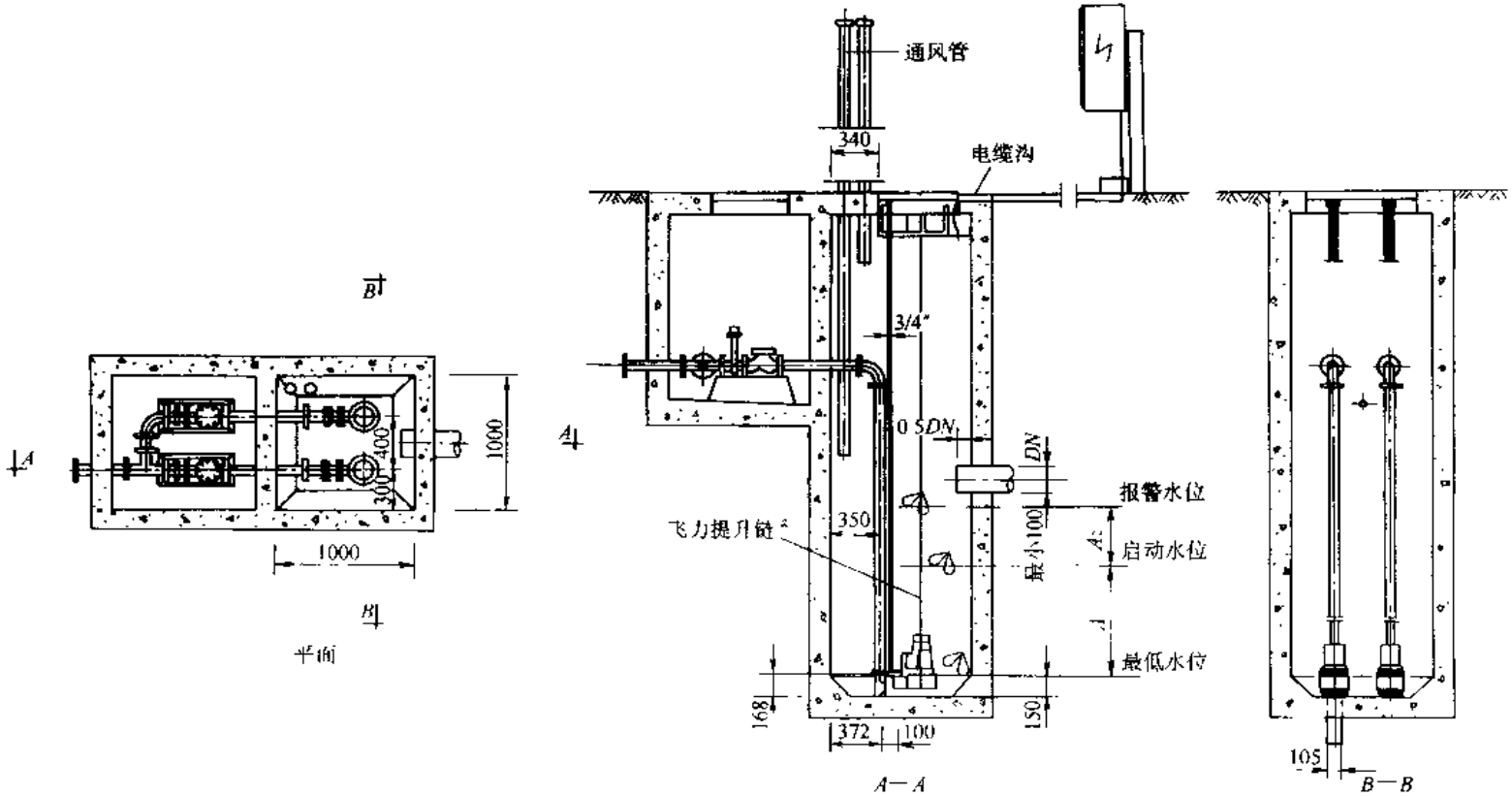

泵流量(L/s)	2	4	6	8	10
要求容量 V_1(m³)	0.15	0.30	0.45	0.60	0.75
安全容量 V_2(m³)	0.045	0.09	0.135	0.18	0.225
A_1(m)	0.20①	0.30	0.45	0.60	0.75
A_2(m)	0.20①	0.20②	0.20②	0.20②	0.22

①液位调节器之间的最小距离。②选择项。

图 3-850 Flygt CP3067 型污水潜水泵的泵站布置尺寸

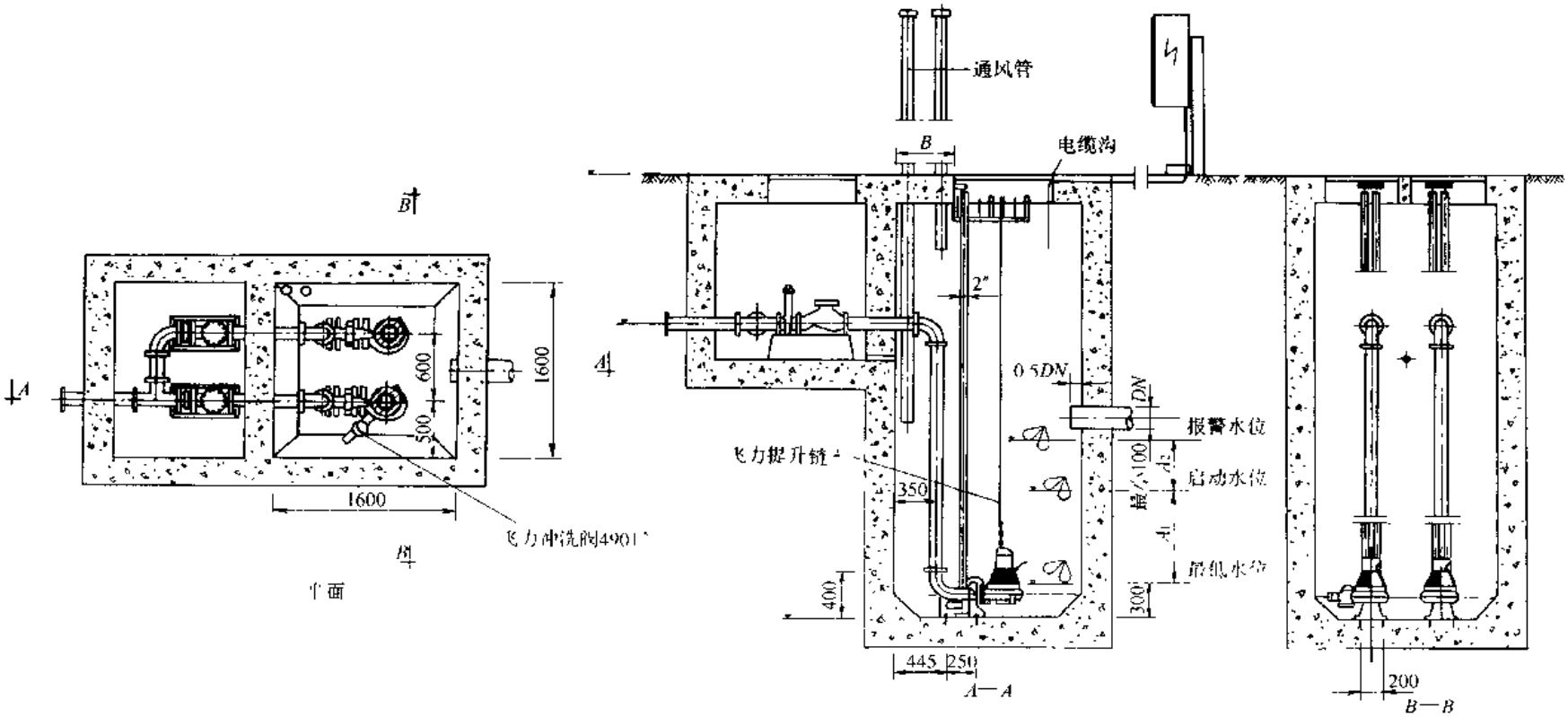

泵流量(L/s)	5	10	15	20	25	30	35
要求容量 $V_1(m^3)$	0.38	0.75	1.13	1.50	1.88	2.25	2.63
安全容量 $V_2(m^3)$	0.11	0.23	0.34	0.45	0.56	0.68	0.80
$A_1(m)$	0.20①	0.30	0.44	0.58	0.73	0.88	1.03
$A_2(m)$	0.20①	0.20①	0.20①	0.20①	0.22	0.27	0.31

规格尺寸(mm)	B
LT 型出水联接座出口 ϕ 100	514
MT 型出水联接座出口 ϕ 100	514
MT 型出水联接座出口 ϕ 80	504
HT 型出水联接座出口 ϕ 80	504

①液位调节器之间的最小距离。②选择项。

图 3-851 Flygt CP3085 型污水潜水泵的泵站布置尺寸

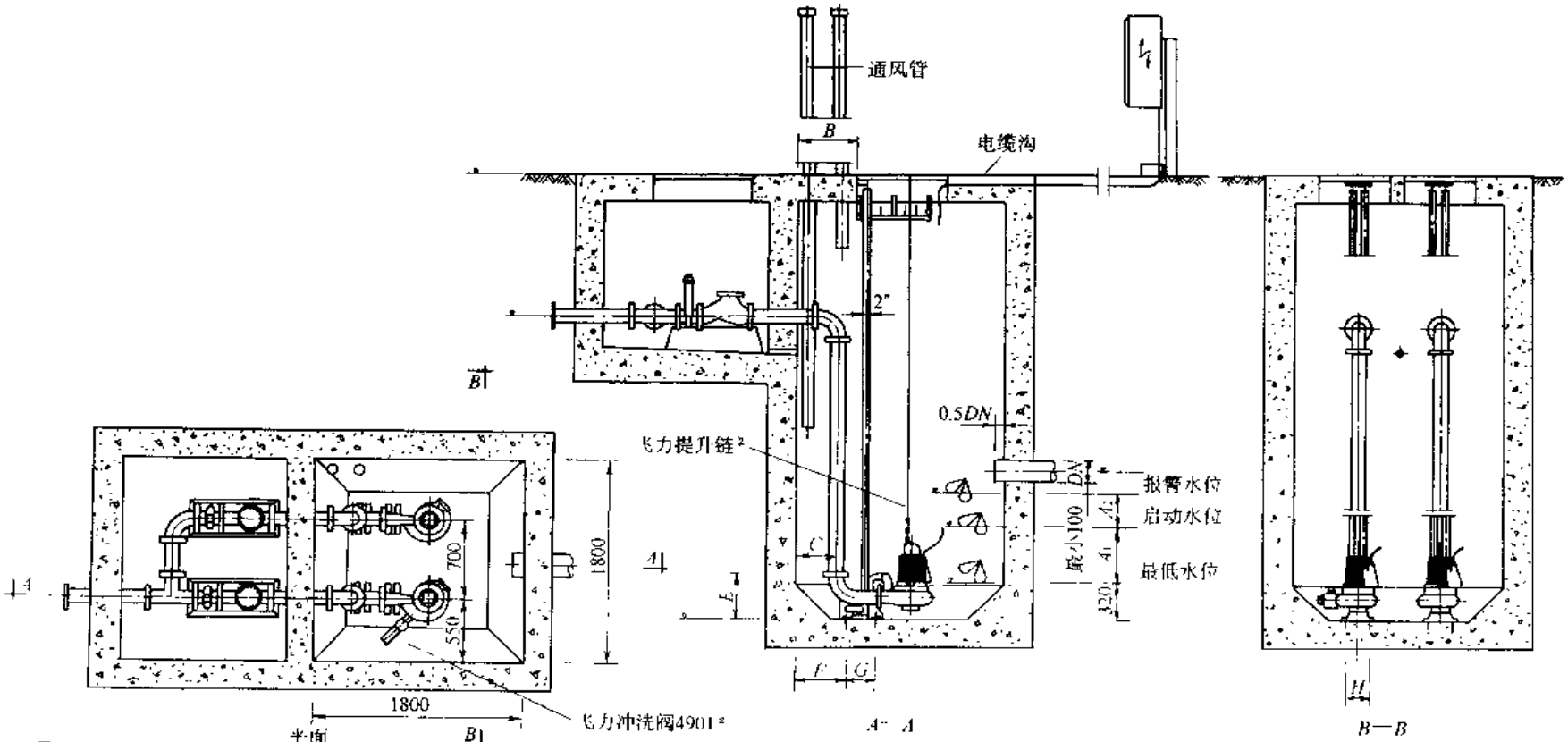

规格尺寸(mm)	B	C	E	F	G	H
LT 型出水联接座出口 ϕ 100	514	350	400	445	250	200
LT 型出水联接座出口 ϕ 150	594	400	450	485	280	250
MT 型出水联接座出口 ϕ 100	514	350	400	445	250	200
HT 型出水联接座出口 ϕ 80	504	350	400	445	250	200

泵流量(L/s)	5	10	15	20	25	30	35	40	45	50
要求容量 $V_1(m^3)$	0.38	0.75	1.13	1.50	1.88	2.25	2.63	3.00	3.38	3.75
安全容量 $V_2(m^3)$	0.10	0.20	0.35	0.45	0.60	0.70	0.80	0.90	1.15	1.30
$A_1(m)$	0.20①	0.23	0.35	0.45	0.60	0.70	0.80	0.95	1.05	1.15
$A_2(m)$	0.20①	0.20①	0.20①	0.20①	0.20①	0.20①	0.25	0.30	0.35	0.40

①液位调节器之间的最小距离。②选择项。

图 3-852 Flygt CP3102 型污水潜水泵的泵站布置尺寸

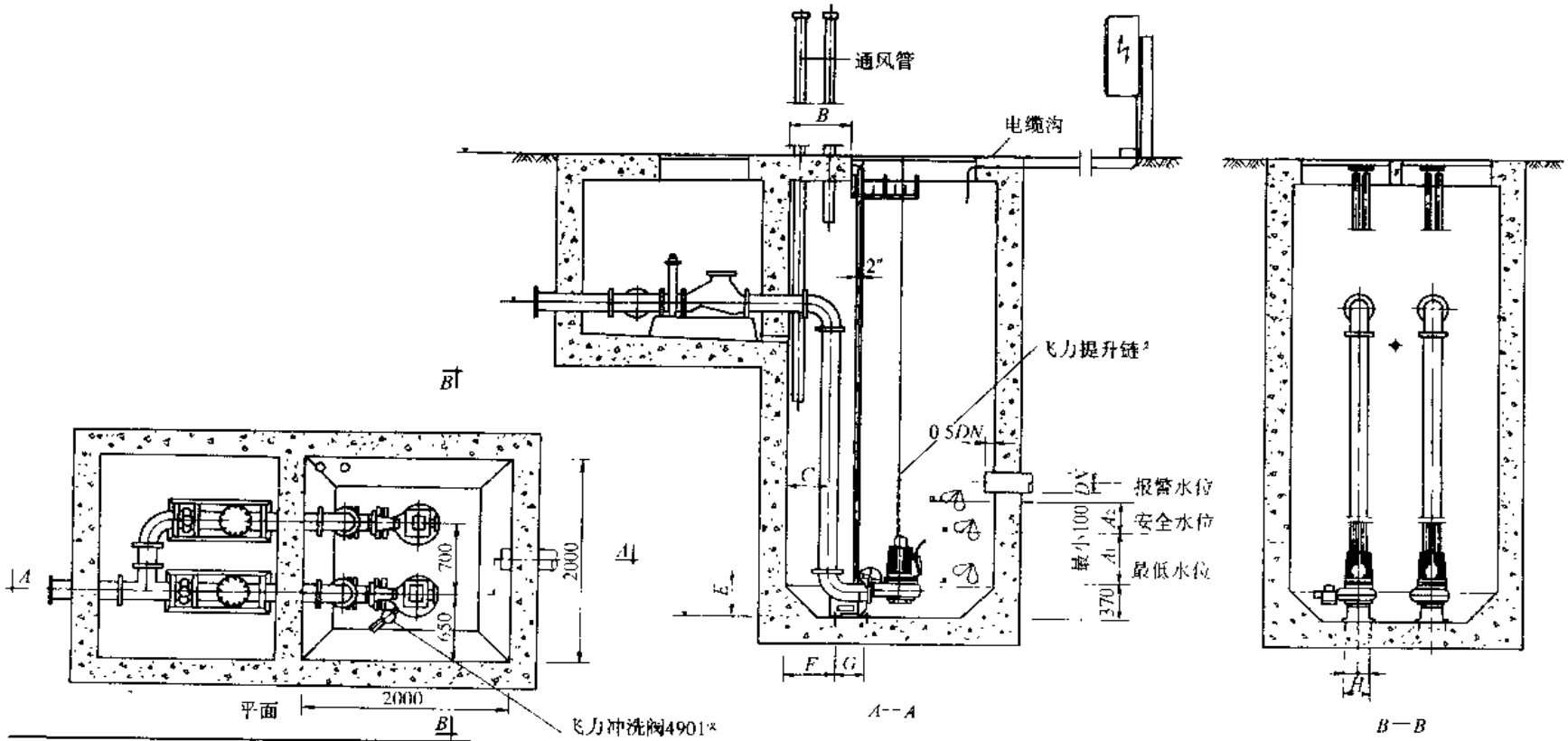

规格尺寸(mm)	B	C	E	F	G	H
LT 型出水联接座出口 ϕ200	674	450	450	535	280	250
MT 型出水联接座出口 ϕ150	594	400	450	485	280	250
MT 型出水联接座出口 ϕ100	514	350	400	445	250	200
HT 型出水联接座出口 ϕ100	514	350	400	445	250	200
HT 型出水联接座出口 ϕ80	504	350	400	445	250	200

泵流量(L/s)	5	10	15	20	25	30	35	40	45	50	55	60	65	70	75	80	85
要求容量 $V_1(m^3)$	0.40	0.75	1.15	1.50	1.90	2.25	2.65	3.00	3.40	3.75	4.15	4.50	4.90	5.25	5.60	6.00	6.40
安全容量 $V_2(m^3)$	0.10	0.25	0.35	0.45	0.55	0.70	0.80	0.90	1.00	1.15	1.35	1.55	1.75	1.95	2.15	2.30	2.55
$A_1(m)$	0.20①	0.20①	0.30	0.35	0.45	0.55	0.65	0.75	0.85	0.95	1.00	1.10	1.20	1.30	1.40	1.50	1.60
$A_2(m)$	0.20①	0.20①	0.20①	0.20①	0.20①	0.20①	0.20①	0.20①	0.25	0.30	0.35	0.40	0.45	0.50	0.55	0.60	0.65

①液位调节器之间的最小距离。②选择项。

图 3-853 Flygt CP3127 型污水潜水泵的泵站布置尺寸

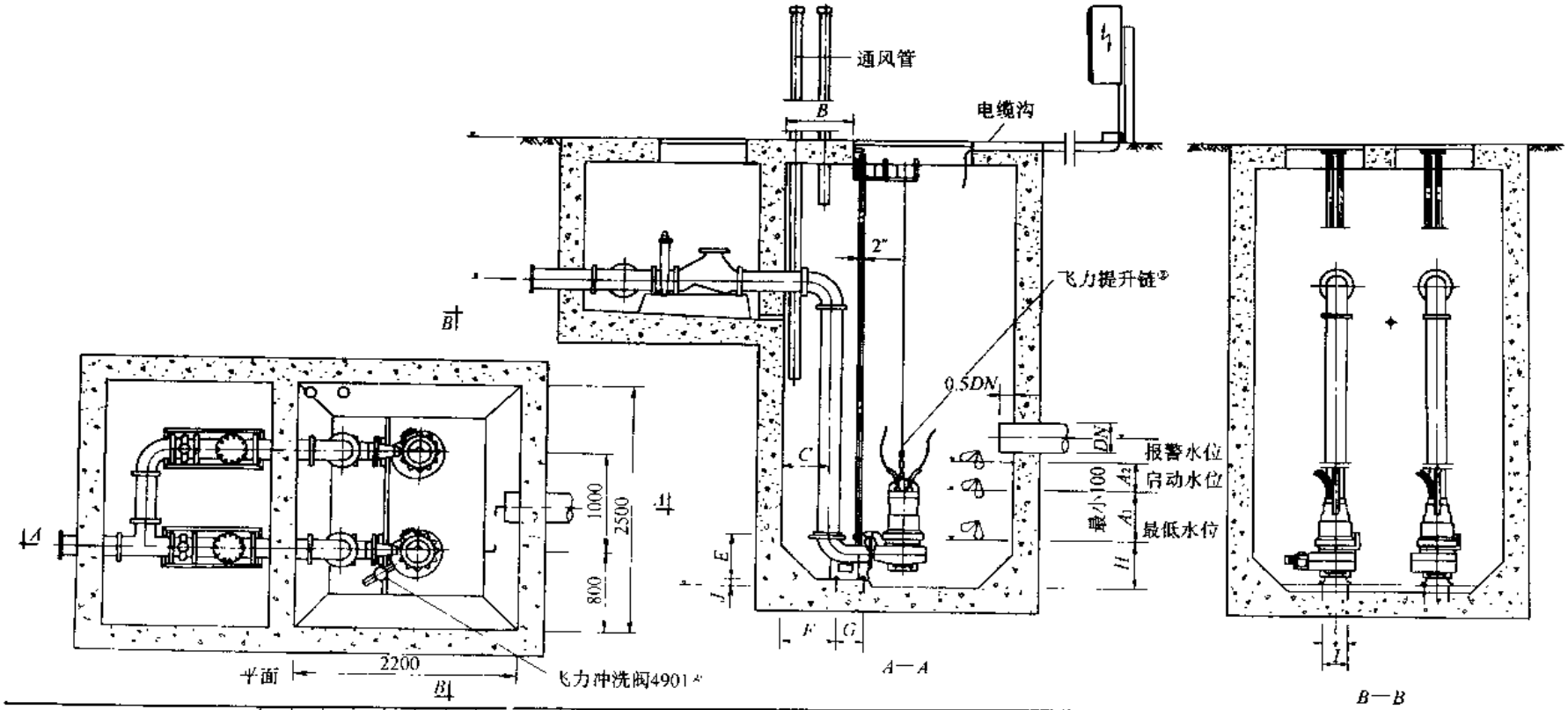

规格尺寸(mm)	B	C	E	F	G	H	I	J
LT 型出水联接座出口 ϕ300	899	550	800	655	500	675	500	0
LT 型出水联接座出口 ϕ250	774	500	450	415	500	565	250	250
MT 型出水联接座出口 ϕ200	674	450	450	535	280	430	250	60
MT 型出水联接座出口 ϕ150	594	400	450	485	280	425	250	70
HT 型出水联接座出口 ϕ150	594	400	450	485	280	355	250	0
HT 型出水联接座出口 ϕ100	514	350	400	445	250	325	200	0

泵流量(L/s)	20	30	40	50	60	70	80	90	100	110	120	130	140	150	160	170	180	190	200
要求容量 $V_1(m^3)$	1.50	2.25	3.00	3.75	4.50	5.25	6.00	6.75	7.50	8.25	9.00	9.75	10.50	11.25	12.00	12.75	13.50	14.25	15.00
安全容量 $V_2(m^3)$	0.45	0.70	0.90	1.15	1.35	1.60	1.80	2.15	2.40	2.70	3.00	3.30	3.55	3.85	4.10	4.40	4.65	4.95	5.20
$A_1(m)$	0.30	0.40	0.55	0.70	0.85	0.95	1.10	1.25	1.40	1.50	1.65	1.80	1.90	2.10	2.20	2.30	2.45	2.60	2.75
$A_2(m)$	0.20①	0.20①	0.20①	0.20①	0.25	0.30	0.35	0.40	0.45	0.50	0.55	0.60	0.65	0.70	0.75	0.80	0.85	0.90	0.95

①液位调节器之间的最小距离。②选择项。

图 3-854 Flygt CP3152 型污水潜水泵的泵站布置尺寸

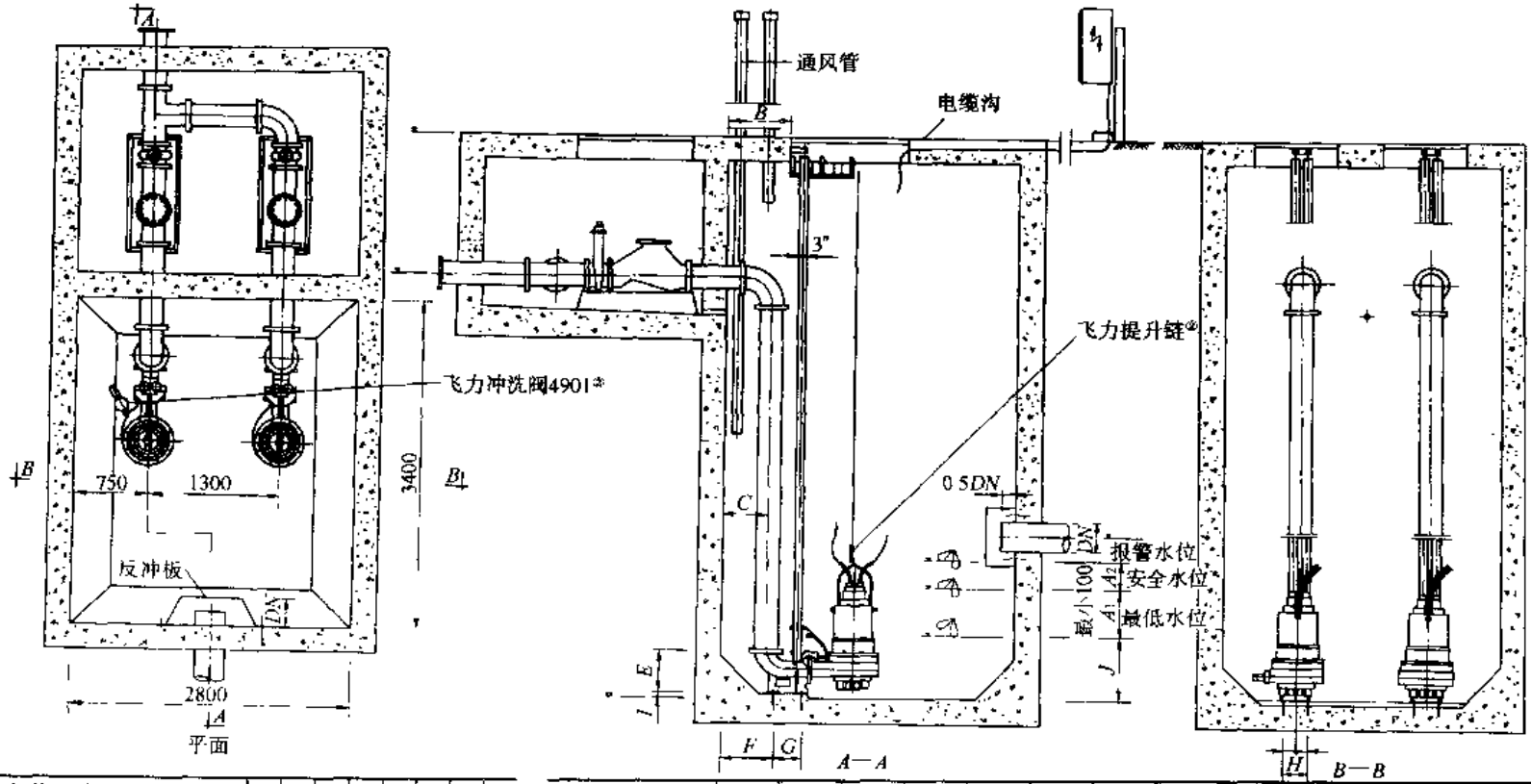

规格尺寸(mm)	B	C	E	F	G	H	I	J
LT 型出水联接座出口 ϕ300	849	550	800	655	500	470	–	665
LT 型出水联接座出口 ϕ250	724	500	450	415	500	210	250	640
MT 型出水联接座出口 ϕ200	624	450	450	535	280	210	50	450
MT 型出水联接座出口 ϕ150	544	400	450	485	280	210	50	445
HT 型出水联接座出口 ϕ150	494	350	450	435	280	210	50	450
HT 型出水接座出口 ϕ100	414	300	400	395	250	160	110	430

泵流量(L/s)	20	40	60	80	100	120	140	160	180	200	220	240	260	280
要求容量 V_1(m³)	1.50	3.00	4.50	6.00	7.50	9.00	10.50	12.00	13.50	15.00	16.50	18.00	19.50	21.00
安全容量 V_2(m³)	0.45	0.90	1.35	1.80	2.25	2.70	3.15	3.60	4.05	4.50	4.95	5.40	6.00	6.50
A_1(m)	0.20①	0.30	0.50	0.65	0.80	0.95	1.10	1.25	1.40	1.55	1.75	1.90	2.05	2.20
A_2(m)	0.20①	0.20①	0.20①	0.20①	0.25	0.30	0.35	0.40	0.45	0.50	0.55	0.60	0.65	0.70

①液位调节器之间的最小距离。②选择项。

图 3-855 Flygt CP3170 型污水潜水泵的泵站布置尺寸

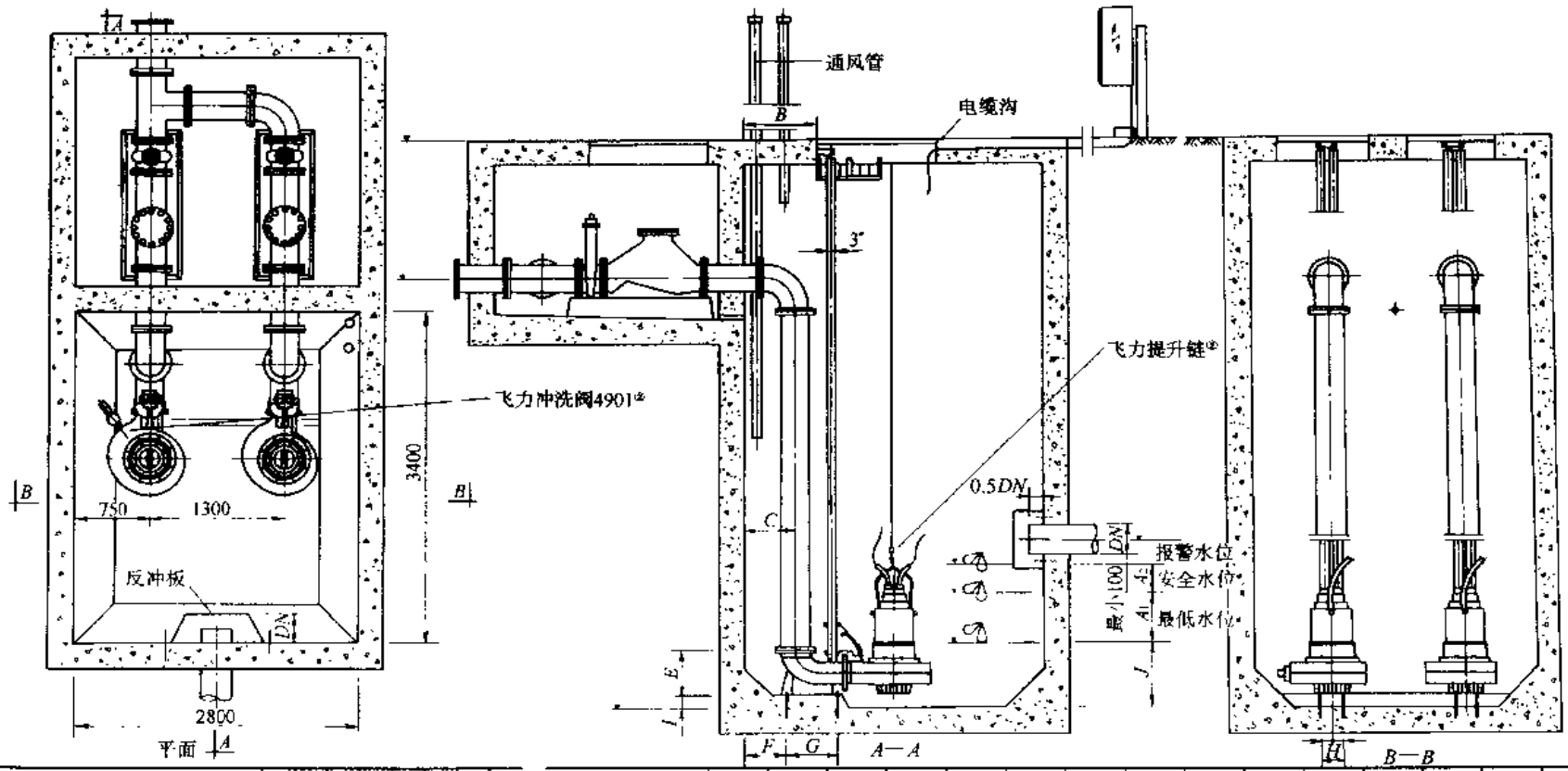

规格尺寸(mm)	B	C	E	F	G	H	I	J
LT 型出水联接座出口 ϕ350mm	924	600	850	730	500	500	—	645
LT 型出水联接座出口 ϕ300mm	849	550	800	655	500	500	—	645
MT 型出水联接座出口 ϕ250mm	724	500	450	415	500	250	130	465
HT 型出水联接座出口 ϕ200mm	624	450	450	535	280	250	50	450
HT 型出水联接座出口 ϕ150mm	594	450	450	535	280	250	50	440

泵流量(L/s)	20	40	60	80	100	120	140	160	180	200	220	240	260	280	300
要求容量 V_1(m³)	1.50	3.00	4.50	6.00	7.50	9.00	10.50	12.00	13.50	15.00	16.50	18.00	19.50	21.00	22.50
安全容量 V_2(m³)	0.45	0.90	1.35	1.80	2.25	2.70	3.15	3.60	4.05	4.50	4.95	5.40	6.00	6.50	6.90
A_1(m)	0.20①	0.30	0.50	0.65	0.80	0.95	1.10	1.25	1.40	1.55	1.75	1.90	2.05	2.20	2.35
A_2(m)	0.20①	0.20①	0.20①	0.20①	0.25	0.30	0.35	0.40	0.45	0.50	0.55	0.60	0.65	0.70	0.75

①液位调节器之间的最小距离。②选择项。

图 3-856 Flygt CP3201 型污水潜水泵的泵站布置尺寸

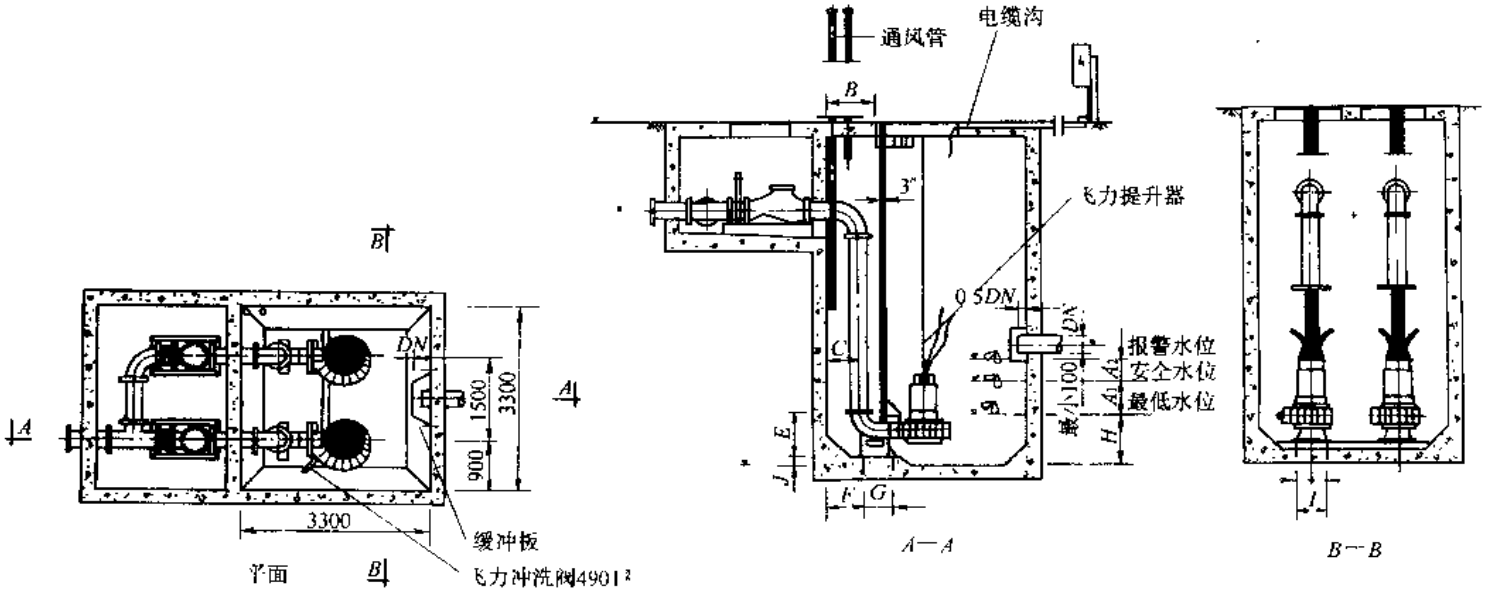

流量(L/s)	10	20	40	60	80	100	120	140	160	180	200	220	240	260	280	300	320	340	360	380	400	420
要求容量(m^3)	0.75	1.50	3.00	4.50	6.00	7.50	9.00	10.5	12.0	13.5	15.0	16.5	18.0	19.5	21.0	22.5	24.0	25.5	27.0	28.5	30.0	31.5
安全容量(m^3)	0.25	0.45	0.90	1.35	1.80	2.25	2.70	3.15	3.60	4.05	4.90	5.30	5.95	6.50	7.00	7.60	8.10	8.70	9.20	9.80	10.3	10.8
A_1(m)	0.20①	0.20①	0.30	0.40	0.55	0.70	0.85	0.95	1.10	1.25	1.40	1.50	1.65	1.80	1.95	2.05	2.20	2.35	2.50	2.60	2.75	2.90
A_2(m)	0.20①	0.20①	0.20①	0.20①	0.20①	0.20①	0.25	0.30	0.35	0.40	0.45	0.50	0.55	0.60	0.65	0.70	0.75	0.80	0.85	0.90	0.95	1.00

规格尺寸(mm)	B	C	E	F	G	H	I	J
LY 型出水联接座出口 ϕ350mm	924	600	850	730	500	800	500	150
MT 型出水联接座出口 ϕ300mm	849	550	800	655	500	630	500	0
HT 型出水联接座出口 ϕ200mm	624	450	450	535	280	475	250	100

①液位调节器之间的最小距离。②选择项。

图 3-857 Flygt CP3300 型污水潜水泵的泵站布置尺寸

六、成套供应范围

Flygt　C型污水潜水泵成套供应范围见表3-344。

Flygt　C型污水潜水泵成套供应范围　　表3-344

项　目	名　称	数　量	备　注
主　机	潜水泵 电动机（带10m潜水电缆）	1 1	可根据用户要求定做各种规格的电控柜
附　件	出水联接座 出水联接安装部件 导杆握持器 导杆握持器安装部件 泵提手的扣眼① 泵提手的链① ENM-10液位控制器（13m电缆） CLS-30 FLS Mini　CASⅡ		
工　具			

①为选择项。

3.6.5　KF型单级单吸耐腐蚀杂质泵

一、适用范围

KF型单级单吸耐腐蚀杂质泵供输送含有固体颗粒直径不大于3mm、表现密度不大于1.1g/cm^3、温度不大于100℃的浆料、短纤维、油类、粉尘沉淀物、污泥等液体以及一般清水。适用于石油、化工、轻工、环保等工业部门。

二、型号意义说明

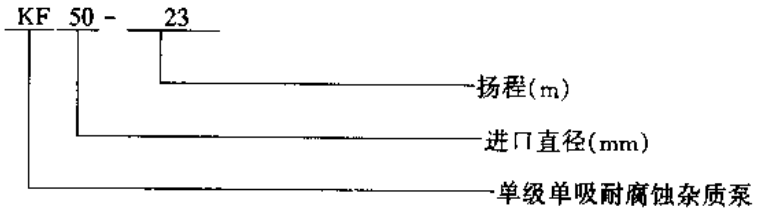

三、结构

KF型单级单吸耐腐蚀杂质泵属卧式单级单吸悬臂离心泵。为了防止杂质堵塞，叶轮设计成开式，并装设了副叶片。轴封采用填料密封和机械密封两种，用户可根据输送介质选择密封型式。泵通过弹性联轴器由电动机直接传动，从电动机方向看，泵为顺时针旋转。

四、性能

KF型单级单吸耐腐蚀杂质泵性能见表3-345。

KF 型单级单吸耐腐蚀杂质泵性能 表 3-345

泵型号	流量 Q (m^3/h)	扬程 H (m)	转速 n (r/min)	效率 η (%)	功率 (kW) 轴功率	功率 (kW) 配用功率	最大吸上真空高度 H_s (m)	重量 (kg)	主要生产厂
KF40-15	6	15	2900	44	0.56	0.75	6.5		广州市第一水泵厂
KF40-20	6	20	2900	44	0.74	1.1	6.5		
KF50-17	12	17	2900	51	1.09	1.5	6.5		
KF50-23	12	23	2900	51	1.47	2.2	6.5		
KF50-32	12	32	2950	46	2.27	3	6.5		
KF50-40	12	40	2950	44	2.97	4	6.5		
KF65-17	24	17	2950	62	1.79	3	6.0		
KF65-23	24	23	2950	62	2.42	4	6.0		
KF65-32	24	32	2950	57	3.67	5.5	6.0		
KF65-40	24	40	2950	51	4.75	7.5	6.0		
KF80-15	40	15	2950	70	2.3	3	5.5		
KF80-20	40	20	2950	70	3.11	4	5.5		
KF80-32	40	32	2950	62	5.63	7.5	5.5		
KF80-40	40	40	2950	62	7.03	11	5.5		
KF100-17	60	17	2950	72	3.86	5.5	5.0		
KF100-23	60	23	2950	72	5.22	7.5	5.0		
KF100-32	60	32	2950	70	7.42	11	5.0		
KF100-40	60	40	2950	69	9.47	15	5.0		

五、外形及安装尺寸

KF 型单级单吸耐腐蚀杂质泵的外形及安装尺寸见图 3-858 和表 3-346。

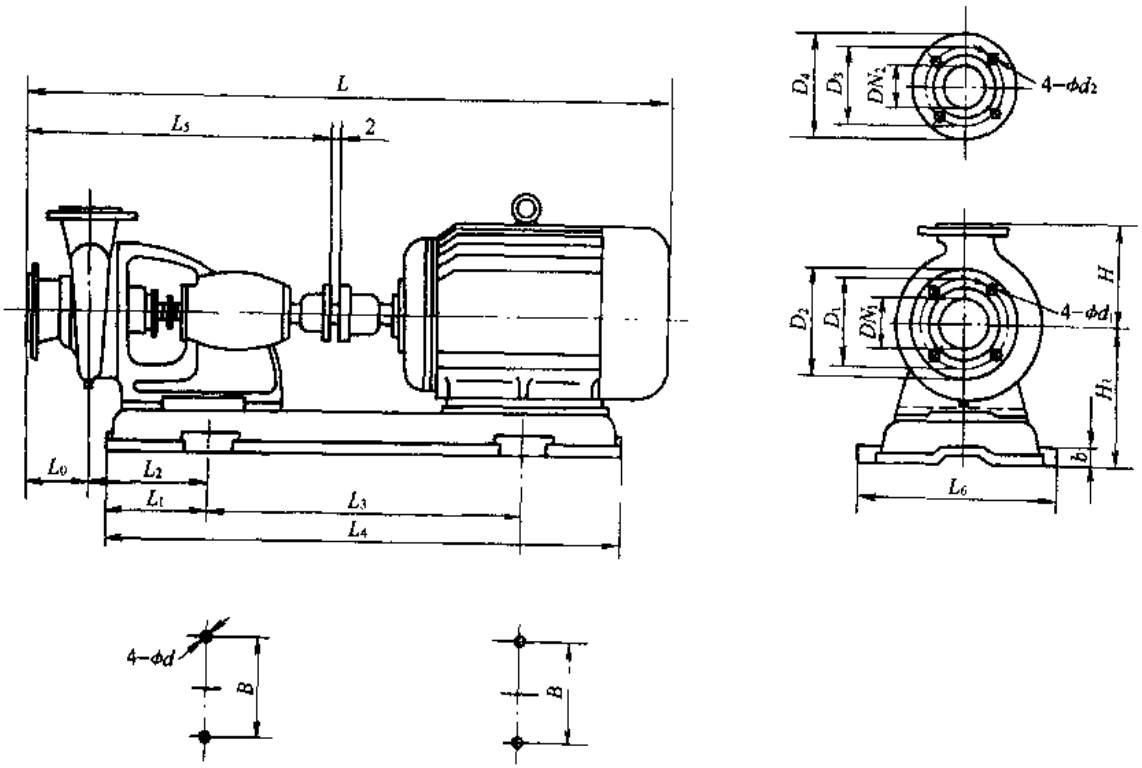

图 3-858 KF 型单级单吸耐腐蚀杂质泵外形及安装尺寸

KF 型单级单吸耐腐蚀杂质泵外形及安装尺寸　　表 3-346

泵型号	外形尺寸（mm）													法兰尺寸（mm）								电动机	
	L_0	L_1	L_2	L_3	L_4	L_5	L_6	L	B	ϕd	H	H_1	b	DN_1	D_1	D_2	ϕd_1	DN_2	D_3	D_4	ϕd_2	型号	功率（kW）
KF40-15	60	76	90	350	540	380	291	665	225	15	130	162	20	40	100	130	14	32	90	120	14	Y801-2	0.75
KF40-20	60	76	90	350	540	380	291	690	225	15	130	162	20	40	100	130	14	32	90	120	14	Y802-2	1.1
KF50-17	60	132	95	350	540	380	260	690	225	15	140	162	20	50	110	140	14	40	100	130	14	Y90S-2	1.5
KF50-23	60	132	95	350	540	380	260	715	225	15	140	162	20	50	110	140	14	40	100	130	14	Y90L-2	2.2
KF50-32	80	153	116	400	600	400	320	440	290	18	160	202	20	50	110	140	14	40	100	130	14	Y100L-2	3
KF50-40	80	153	116	400	600	400	320	440	290	18	160	202	20	50	110	140	14	40	100	130	14	Y112M-2	4
KF65-17	70	153	116	400	600	390	320	428	290	15	150	172	20	65	130	160	14	50	110	140	14	Y100L-2	3
KF65-23	70	153	116	400	600	390	320	790	290	15	150	172	20	65	130	160	14	50	110	140	14	Y112M-2	4
KF65-32	80	132	100	450	650	400	360	880	330	18	170	202	25	65	130	160	14	50	110	140	14	$Y132S_1$-2	5.5
KF65-40	80	132	100	450	650	400	360	880	330	18	170	202	25	65	130	160	14	50	110	140	14	$Y132S_2$-2	7.5
KF80-15	80	169	116	400	600	417	320	752	290	15	160	172	20	80	150	190	18	65	130	160	18	Y100L-2	3
KF80-20	80	169	116	400	600	417	320	797	290	15	160	172	20	80	150	190	18	65	130	160	18	Y112M-2	4
KF80-32	90	132	100	450	650	400	360	890	330	18	180	202	25	80	150	190	18	65	130	160	18	$Y132S_1$-2	7.5
KF80-40	90	205	175	555	915	545	480	1150	410	18	180	240	30	80	150	190	18	65	130	160	18	$Y160M_1$-2	11
KF100-17	100	140	100	450	650	400	360	1010	330	18	180	202	25	100	170	210	18	80	150	190	18	$Y132S_1$-2	5.5
KF100-23	100	140	100	450	650	400	360	1010	330	18	180	202	25	100	170	210	18	80	150	190	18	$Y132S_2$-2	7.5
KF100-32	100	205	175	555	915	555	480	1160	410	18	200	240	30	100	170	210	18	80	150	190	18	$Y160M_1$-2	11
KF100-40	100	205	175	555	915	555	480	1160	410	18	200	240	30	100	170	210	18	80	150	190	18	$Y16M_2$-2	15

六、成套供应范围

KF 型单级单吸耐腐蚀杂质泵成套供应范围见表 3-347。

KF 型单级单吸耐腐蚀杂质泵成套供应范围　　表 3-347

项　目	名　称	数　量	备　注
主机	泵 电动机	1 1	
附件			
工具			

3.6.6 PW 型卧式单级单吸悬臂式离心污水泵

一、适用范围

PW 型卧式单级单吸悬臂式离心污水泵供输送带有纤维或其他悬浮物的液体，液体温度不超过 80℃。适用于城镇、工矿、企业排水。

二、型号意义说明

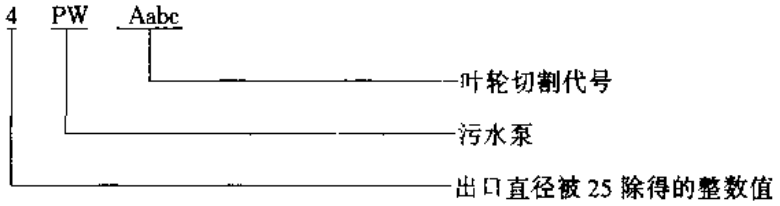

三、结构

PW 型卧式单级单吸悬臂式离心污水泵由泵体、泵盖、轴承箱、轴封体叶轮等组成。泵盖与吸入进口管铸为一体。泵出口旋转方向根据用户需要可旋转 90°、180°、270°。从传动方向看，泵轴为顺时针方向旋转。

四、性能

PW 型卧式单级单吸悬臂式离心污水泵性能见图 3-859～862 和表 3-348。

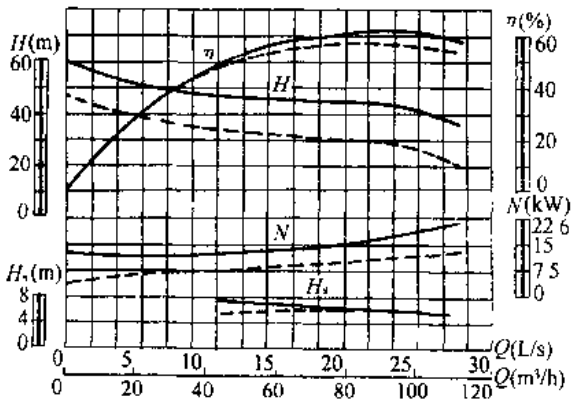

图 3-859 $2\frac{1}{2}$PWA、$2\frac{1}{2}$PWAa、$2\frac{1}{2}$PWAb 型泵性能曲线

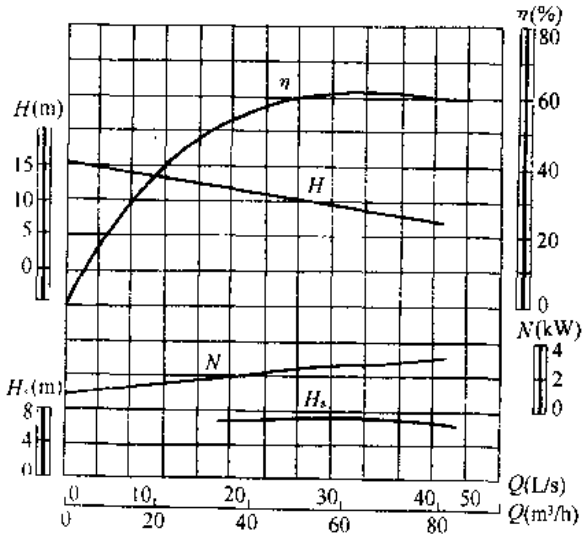

图 3-860 $2\frac{1}{2}$PWAc 型泵性能曲线（n = 1450r/min）

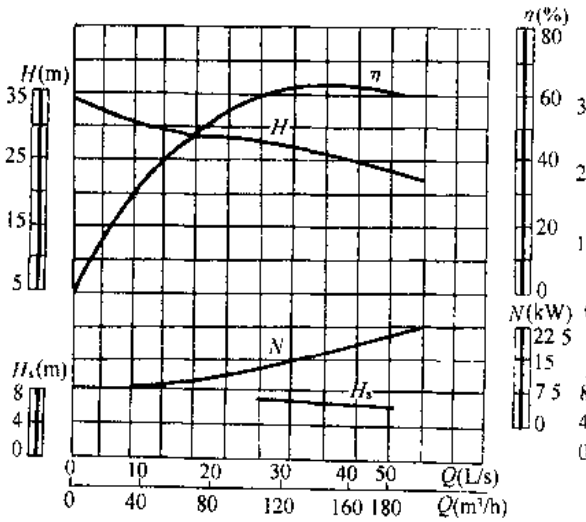

图 3-861 4PWa 型泵性能曲线（n = 1460r/min）

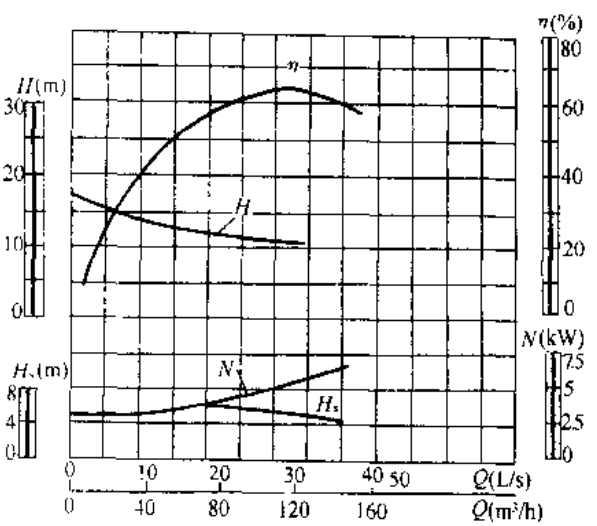

图 3-862 4PWb 型泵性能曲线（n = 970r/min）

PW 型卧式单级单吸悬臂式离心污水泵性能　　表 3-348

泵型号	流量 Q (m^3/h)	扬程 H (m)	转速 n (r/min)	轴功率 N (kW)	电动机 功率 (kW)	电动机 型号	泵效率 η (%)	容许吸上真空高度 H_s(m)	叶轮直径 D (mm)	进口直径 (mm)	出口直径 (mm)	重量 (kg)	主要生产厂
$2\frac{1}{2}$PWA	43	48.5	2940	11.0	22	Y180M-2	52	7.5	195	125	80	119	广州市第一水泵厂
	90	42.7		16.9			62	5.5					
	108	37		18.5			59	4.8					
$2\frac{1}{2}$PWAa	43	42	2940	8.75	18.5	Y160L-2	55.6	6.5	185	125	80	119	
	72	40.3		11.63			68	7					
	108	33.8		14.52			68.7	5					
$2\frac{1}{2}$PWAb	43	36.5	2940	8.8	18.5	Y160L-2	49	6.48	175	125	80	119	
	72	34.5		11.5			59	6.25					
	108	26		13.2			59.5	5.65					
$2\frac{1}{2}$PWAc	36	9.7	1450	1.7	4	Y112M-4	56	7.5	195	125	80	119	
	56	8.7		2.25			59	7.4					
	72	7.25		2.7			52.5	7					
4PWa	108	12	1460	4	30	Y200L-4	69	7	300	200	150	125	
	160	11		4.7			62	7.8					
	180	10.5		5.5			61	7					
4PWb	72	12	970	4	7.5	Y160M-6	59	7	300	200	150	125	
	100	11		4.7			64	6.5					
	120	10.5		5.6			5.5	5.5					

五、外形及安装尺寸

PW 型卧式单级单吸悬臂式离心污水泵的外形及安装尺寸见图 3-863 和表 3-349。

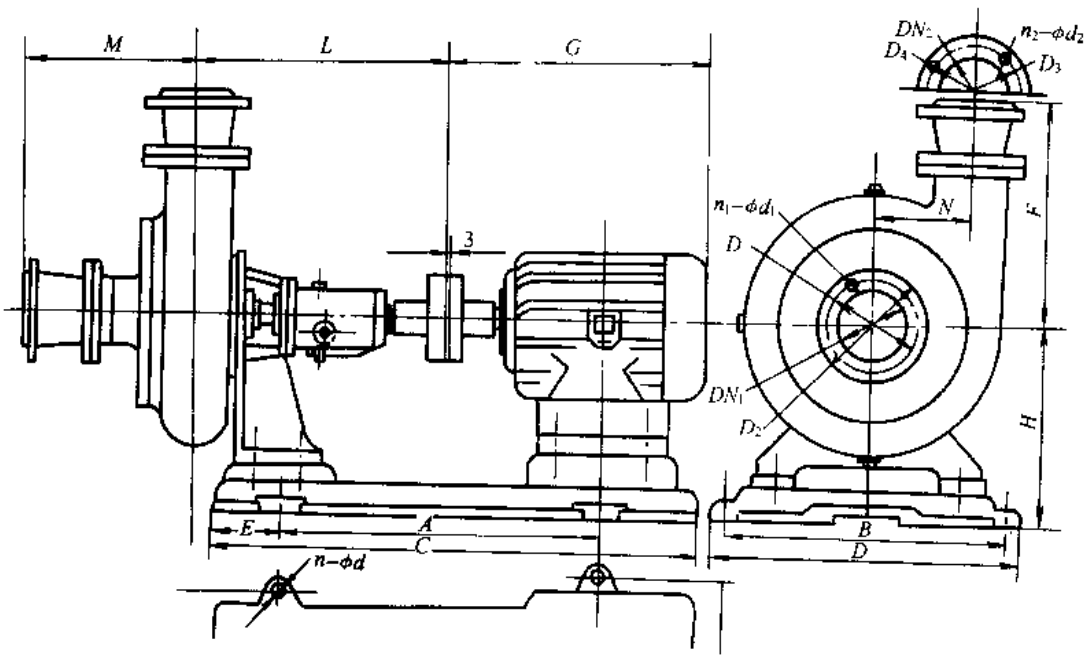

图 3-863　PW 型卧式单级单吸悬臂式离心污水泵的外形及安装尺寸

PW 型卧式单级单吸悬臂式离心污水泵的外形及安装尺寸（mm） 表 3-349

型 号	A	B	C	D	E	F	H	N	G	L	M
$2\frac{1}{2}$PW	515	360	750	460	145	350	230	123	390	440	510
	648	415	927	465	185	350	290	123	660	440	510
	620	490	955	500	185	350	290	123	685	440	510
4PW	591	430	868	480	181	600	260	190	615	460	614
	700	546	1100	596	195	600	335	190	790	460	614

型号	DN_1	D_1	D_2	$n_1-\phi d_1$	DN_2	D_3	D_4	$n_2-\phi d_2$	$n-\phi d$	配带电动机	
										型号	功率（kW）
$2\frac{1}{2}$PW	125	200	235	8-17.5	80	160	195	4-17.5	4－20	Y112M-4	4
										Y160L-2	18.5
										Y180M-2	22
4PW	200	280	320	8-17.5	100	170	210	4-17.5	4-20	Y160M-6	7.5
										Y200L-4	30

六、成套供范围

PW 型卧式单级单吸悬臂式离心污水泵成套供应范围见表 3-350。

PW 型卧式单级单吸悬臂式离心污水泵成套供应范围 表 3-350

项 目	名 称	数 量	备 注
主 机	泵	1	
	电动机	1	
附 件			
工 具			

3.6.7 QW 型潜水排污泵

一、适用范围

QW 型潜水排污泵供输送带固体及各种长纤维的淤泥、废水、污水（包括有腐蚀性、侵蚀性介质），温度不超过 60℃、pH 值为 4～10、适用于市政工程、工业、医院、建筑、宾馆、饭店等行业。

二、型号意义说明

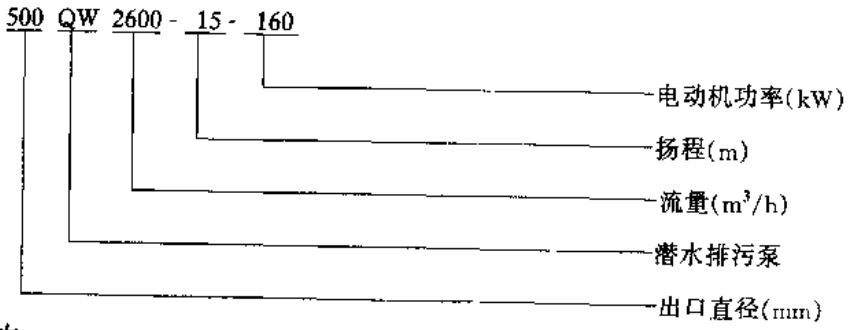

三、结构

QW 型潜水排污泵由电动机与泵两部分组成，二者通过油隔离室及机械密封组件隔开。整个水泵长度短、结构紧凑，配备了各种保护装置。

四、性能

QW 型潜水排污泵性能见图 3-864 和表 3-351。

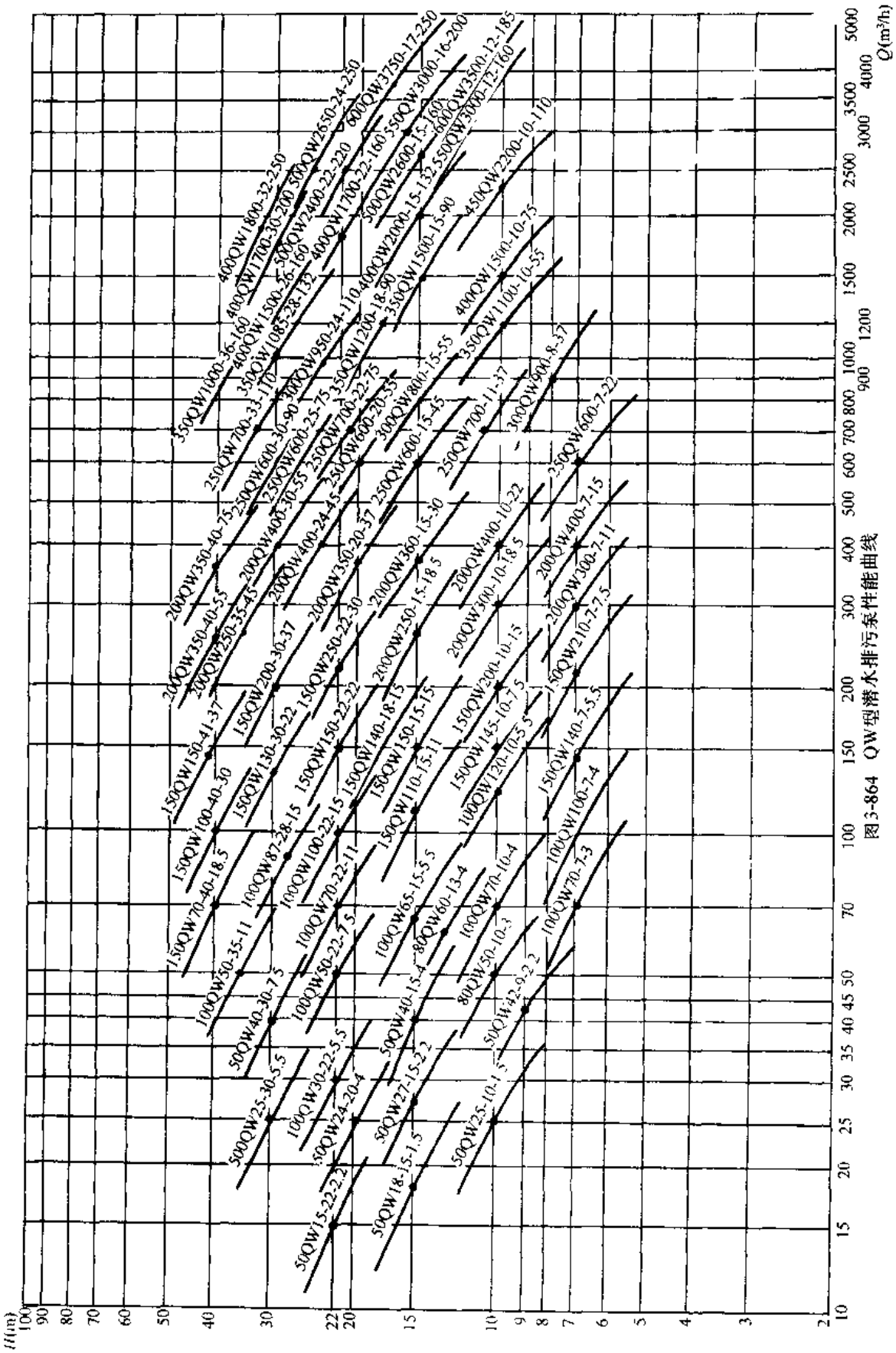

图3-864 QW型潜水排污泵性能曲线

QW 型潜水排污泵性能 表 3-351

泵型号	流量 Q (m³/h)	扬程 H (m)	转速 n (r/min)	功率 N (kW)	效率 η (%)	出口直径 (mm)	重量 (kg)	主要生产厂
50QW18-15-1.5	18	15	2840	1.5	62.8	50	60	亚太泵业集团公司、黄岩八、通用机械厂
50QW25-10-1.5	25	10	2840	1.5	67.5	50	60	
50QW15-22-2.2	15	22	2840	2.2	58.4	50	70	
50QW27-15-2.2	27	15	2840	2.2	70.6	50	70	
50QW42-9-2.2	42	9	2840	2.2	74.8	50	70	
80QW50-10-3	50	10	1430	3	72.3	80	110	
100QW70-7-3	70	7	1430	3	75.4	100	110	
50QW24-20-4	24	20	1440	4	69.2	50	130	
50QW40-15-4	40	15	1440	4	67.7	50	130	
80QW60-13-4	60	13	1440	4	72.1	80	130	
100QW70-10-4	70	10	1440	4	74.4	100	130	
100QW100-7-4	100	7	1440	4	77.4	100	130	
50QW25-30-5.5	25	30	1440	5.5	54.2	50	180	
100QW30-22-5.5	30	22	1440	5.5	57.5	100	180	
100QW65-15-5.5	65	15	1440	5.5	71.4	100	180	
100QW120-10-5.5	120	10	1440	5.5	77.2	100	180	
150QW140-7-5.5	140	7	1440	5.5	79.1	150	180	
50QW40-30-7.5	40	30	1440	7.5	62.2	50	180	
100QW50-22-7.5	50	22	1440	7.5	62.5	100	180	
150QW145-10-7.5	145	10	1440	7.5	78.2	150	180	
150QW210-7-7.5	210	7	1440	7.5	80.5	150	180	
100QW50-35-11	50	35	1460	11	62.05	100	260	
100QW70-22-11	70	22	1460	11	69.5	100	260	
150QW110-15-11	110	15	1460	11	75.1	150	260	
100QW87-28-15	87	28	1460	15	69.1	100	300	
100QW100-22-15	100	22	1460	15	72.2	100	300	
150QW140-18-15	140	18	1460	15	73.0	150	300	
150QW150-15-15	150	15	1460	15	73.4	150	300	
150QW200-10-15	200	10	1460	15	79.4	150	300	
200QW300-7-11	300	7	1460	11	81.8	200	260	
150QW70-40-18.5	70	40	1470	18.5	54.2	150	520	
200QW250-15-18.5	250	15	1470	18.5	77.2	200	520	
150QW100-40-30	100	40	980	30	60.1	150	820	
150QW130-30-22	130	30	970	22	66.8	150	820	
150QW150-22-22	150	22	970	22	69.0	150	820	
200QW300-10-18.5	300	10	970	18.5	79.8	200	520	
200QW400-7-15	400	7	970	15	82.1	200	300	
150QW250-22-30	250	22	980	30	73.5	150	820	
200QW360-15-30	360	15	980	30	77.9	200	820	
200QW400-10-22	400	10	980	22	81.2	200	820	
250QW600-7-22	600	7	980	22	83.5	250	820	
150QW140-41-37	140	41	980	37	63.1	150	1150	
150QW200-30-37	200	30	980	37	71.0	150	1150	
200QW350-20-37	350	20	980	37	77.8	200	1150	
250QW700-11-37	700	11	980	37	83.2	250	1150	
300QW900-8-37	900	8	980	37	84.5	300	1150	
200QW250-35-45	250	35	980	45	71.3	200	1280	
200QW400-24-45	400	24	980	45	77.53	200	1280	

续表

泵型号	流量 Q (m^3/h)	扬程 H (m)	转速 n (r/min)	功率 N (kW)	效率 η (%)	出口直径 (mm)	重量 (kg)	主要生产厂
250QW600-15-45	600	15	980	45	82.6	250	1280	亚太泵集团公司、黄岩八一通用机械厂
200QW250-40-55	250	40	980	55	70.62	200	1380	
200QW400-30-55	400	30	980	55	76.19	200	1380	
250QW600-20-55	600	20	980	55	80.5	250	1380	
300QW800-15-55	800	15	980	55	82.78	300	1380	
350QW1100-10-55	1100	10	980	55	84.76	350	1380	
200QW350-40-75	350	40	990	75	73.64	200	1750	
250QW600-25-75	600	25	990	75	80.6	250	1750	
250QW700-22-75	700	22	990	75	80.91	250	1750	
400QW1500-10-75	1500	10	990	75	82.07	400	1750	
250QW600-30-90	600	30	990	90	78.66	250	2000	
350QW1200-18-90	1200	18	990	90	82.5	350	2000	
350QW1500-15-90	1500	15	990	90	82.1	350	2000	
250QW700-33-110	700	33	990	110	79.12	250	2200	
300QW950-24-110	950	24	990	110	81.9	300	2200	
450QW2200-10-110	2200	10	990	110	86.64	450	2200	
350QW1085-28-132	1085	28	740	132	83.2	350	2520	
400QW2000-15-132	2000	15	740	132	85.34	400	2520	
350QW1000-36-160	1000	36	740	160	78.65	350	2880	
400QW1500-26-160	1500	26	740	160	82.17	400	2880	
400QW1700-22-160	1700	22	740	160	83.36	400	2880	
500QW2600-15-160	2600	15	740	160	86.05	500	2880	
550QW3000-12-160	3000	12	740	160	86.05	550	2880	
600QW3500-12-185	3500	12	740	185	87.13	600	3420	
400QW1700-30-200	1700	30	740	200	83.36	400	3850	
550QW3000-16-200	3000	16	740	200	86.18	550	3850	
500QW2400-22-220	2400	22	740	220	84.65	500	4280	
400QW1800-32-250	1800	32	740	250	82.07	400	4690	
500QW2650-24-250	2650	24	740	250	85.01	500	4690	
600QW3750-17-250	3750	17	740	250	86.77	600	4690	

五、外形及安装尺寸

QW 型潜水排污泵的安装方式分为移动式安装和固定式自动安装两种。①移动式安装及尺寸见图 3-865 和表 3-352；固定式自动安装见图 3-866 和表 3-353。

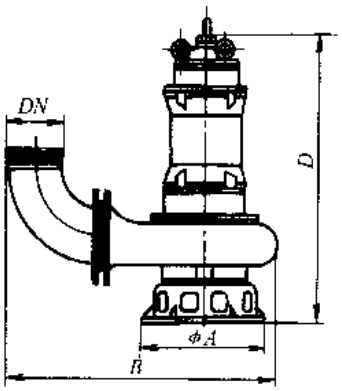

图 3-865 QW 型潜水排污泵的外形及移动式安装尺寸

QW 型潜水排污泵的外形及移动式安装尺寸 **表 3-352**

泵型号	ϕA	B	DN	D
50QW18-15-1.5	240	400	58	610
50QW25-10-1.5	240	397	58	605
50QW15-22-2.2	240	398	58	683
50QW27-15-2.2	240	400	58	680
50QW42-9-2.2	240	400	58	710
80QW50-10-3	340	573	86	886
100QW70-7-3	340	570	104	860
50QW24-20-4	380	700	58	740
50QW40-15-4	360	690	58	750
80QW60-13-4	360	690	86	750
100QW70-10-4	360	664	104	760
100QW100-7-4	360	650	104	770
50QW25-30-5.5	400	660	58	800
100QW30-22-5.5	380	649	104	802
100QW65-15-5.5	380	650	104	810
100QW120-10-5.5	380	640	104	820
150QW140-7-5.5	380	650	154	830

续表

泵型号	ϕA	B	DN	D
50QW40-30-7.5	420	840	58	870
100QW50-22-7.5	400	830	104	880
150QW145-10-7.5	380	804	154	890
150QW210-7-7.5	380	810	154	910

注：①这种方式可根据用户要求配备水位控制浮球开关、全自动保护装置及控制柜。

②移动安装仅限于11kW以下的泵。

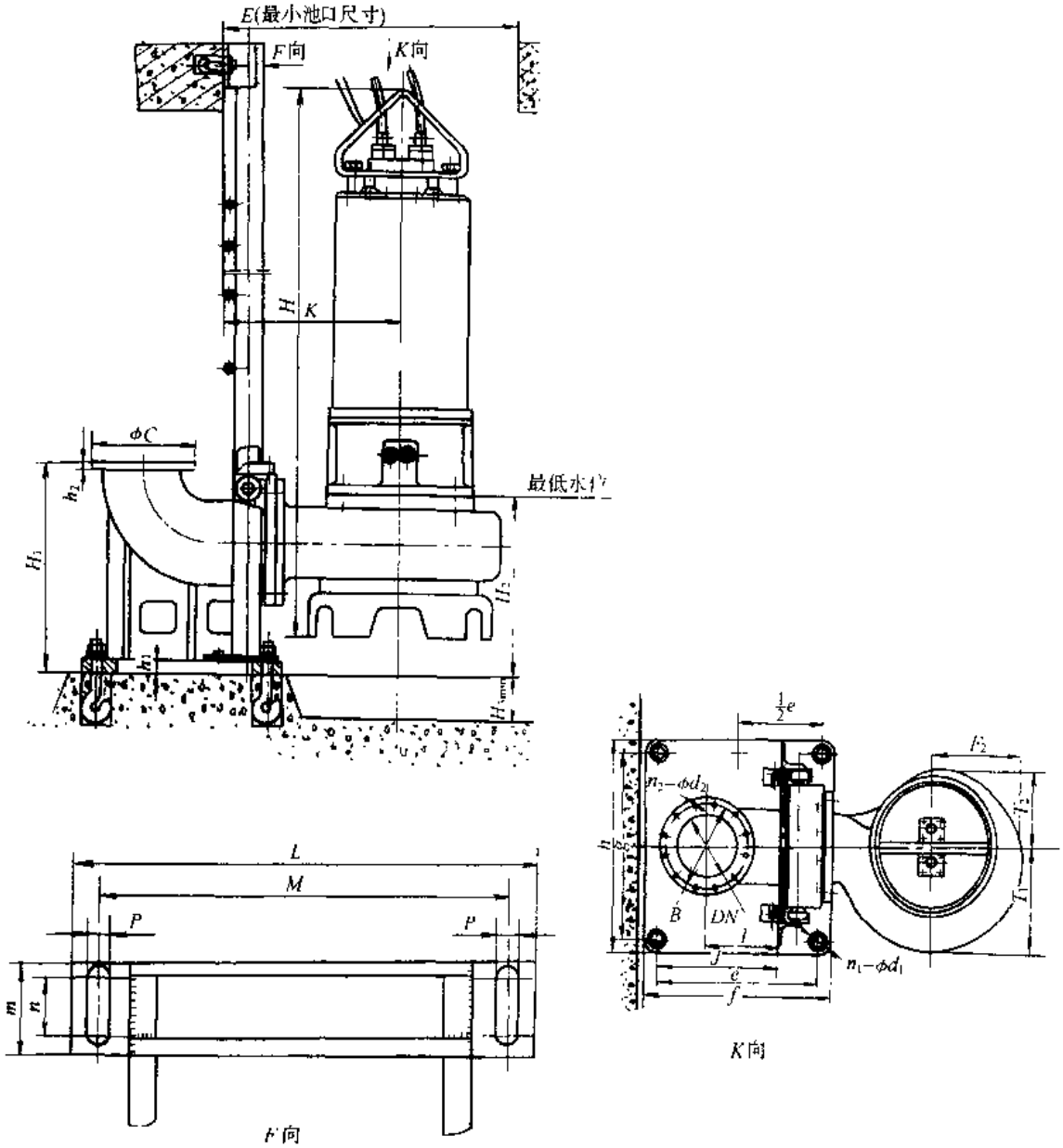

图3-866　QW型潜水排污泵的外形及固定式自动安装尺寸

QW 型潜水排污泵的外形及固定式自动安装尺寸(mm) 表 3-353

泵型号	DN	B	φC	e	f	g	H_1	h	h_1	h_2	n_1-φd_1	L	M	m	n	P	K	H	l	T_1	T_2	F_2	H_{3min}	H_2	J	E	n_2-φd_2
50QW18-15-1.5	50	110	140	320	390	320	400	370	25	25	4-20	472	407	100	60	18	280	610	108	120	108	115	300	270	200	550×550	4-13.5
50QW25-10-1.5	50	110	140	320	390	320	400	370	25	25	4-20	472	407	100	60	18	286	605	108	119	105	113	300	262	200	550×550	4-13.5
50QW15-22-2.2	50	110	140	320	390	320	400	370	25	25	4-20	472	407	100	60	18	275	683	108	122	106	114	300	258	200	600×550	4-13.5
50QW27-15-2.2	50	110	140	320	390	320	400	370	25	25	4-20	472	407	100	60	18	285	680	108	155	135	145	300	280	200	650×600	4-13.5
50QW42-9-2.2	50	110	140	320	390	320	400	370	25	25	4-20	472	407	100	60	18	285	710	108	155	135	145	300	280	200	650×600	4-13.5
80QW50-10-3	80	150	190	350	420	360	480	400	25	25	4-24	472	407	100	60	18	357	886	108	167	143	155	300	403	200	700×600	4-17.5
100QW70-7-3	100	170	210	350	420	360	480	400	25	25	4-24	505	440	100	60	18	350	860	128	170	145	160	300	350	233	700×600	4-17.5
50QW24-20-4	50	110	140	320	390	320	400	370	25	25	4-20	472	407	100	60	18	420	740	108	215	185	200	300	350	200	750×650	4-13.5
50QW40-15-4	50	110	140	320	390	320	400	370	25	25	4-20	472	407	100	60	18	420	750	108	212	182	198	300	350	200	750×650	4-13.5
80QW60-13-4	80	150	190	350	420	360	480	400	25	25	4-24	472	407	100	60	18	420	750	108	210	180	195	300	350	200	750×650	4-17.5
100QW70-10-4	100	170	210	350	420	360	480	400	25	25	4-24	505	440	100	60	18	400	760	128	193	163	179	300	350	233	750×650	4-17.5
100QW100-7-4	100	170	210	350	420	360	480	400	25	25	4-24	505	440	100	60	18	420	770	128	200	170	185	300	350	233	750×650	4-17.5
50QW25-30-5.5	50	110	140	320	390	320	400	370	25	25	4-20	472	407	100	60	18	400	800	108	220	190	210	300	350	200	750×650	4-13.5
100QW30-22-5.5	100	170	210	350	420	360	480	400	25	25	4-24	505	440	100	60	18	382	802	128	210	182	200	300	350	233	750×650	4-17.5
100QW65-15-5.5	100	170	210	350	420	360	480	400	25	25	4-24	505	440	100	60	18	380	810	128	205	178	196	300	350	233	750×650	4-17.5
100QW120-10-5.5	100	170	210	350	420	360	480	400	25	25	4-24	505	440	100	60	18	410	820	128	250	200	225	300	360	233	750×650	4-17.5
150QW140-7-5.5	150	225	265	350	420	360	480	400	25	25	4-24	505	440	100	60	18	420	830	128	250	200	225	300	365	253	850×700	8-17.5
50QW40-30-7.5	50	110	140	320	390	320	400	370	25	25	4-20	472	407	100	60	18	450	870	108	220	200	190	300	280	200	850×700	4-13.5
100QW50-22-7.5	100	170	210	350	420	360	480	400	25	25	4-24	505	440	100	60	18	460	880	128	210	190	200	300	350	233	850×700	4-17.5
150QW145-10-7.5	150	225	265	350	420	360	480	400	25	25	4-24	505	440	100	60	18	412	890	128	243	194	218	300	365	253	850×700	8-17.5
150QW210-7-7.5	150	225	265	350	420	360	480	400	25	25	4-24	505	440	100	60	18	420	910	128	245	196	220	300	365	253	850×700	8-17.5
100QW50-35-11	100	170	210	350	420	360	480	400	25	25	4-24	505	440	100	60	18	480	960	128	235	215	225	300	360	233	900×750	4-17.5
100QW70-22-11	100	170	210	350	420	360	480	400	25	25	4-24	505	440	100	60	18	460	973	128	215	194	206	300	367	233	900×750	4-17.5
150QW110-15-11	150	225	265	350	420	360	480	400	25	25	4-24	505	440	100	60	18	362	966	128	213	182	199	300	362	253	900×750	8-17.5
100QW87-28-15	100	170	210	350	420	360	480	400	25	25	4-24	505	440	100	60	18	480	980	128	230	210	220	300	360	233	900×750	4-17.5
100QW100-22-15	100	170	210	350	420	360	480	400	25	25	4-24	505	440	100	60	18	460	1100	128	220	200	210	300	360	233	900×750	4-17.5

续表

泵型号	DN	B	ϕC	e	f	g	H_1	h	h_1	h_2	n_1-ϕd_1	L	M	m	n	P	K	H	l	T_1	T_2	F_2	H_{3min}	H_2	J	E	n_2-ϕd_2
150QW140-18-15	150	225	265	480	560	520	525	600	35	25	4-33	640	560	100	60	22	445	1100	213	250	210	230	400	400	365	900×800	8-17.5
150QW150-15-15	150	225	265	480	560	520	525	600	35	25	4-33	640	560	100	60	22	440	1100	213	250	210	230	400	400	365	900×800	8-17.5
150QW200-10-15	150	225	265	480	560	520	525	600	35	25	4-33	640	560	100	60	22	420	1100	213	220	180	200	400	400	365	900×800	8-17.5
200QW300-7-11	200	280	320	560	640	550	615	640	30	25	4-33	700	605	100	60	22	460	1050	274	220	180	200	400	420	454	900×800	8-17.5
150QW70-40-18.5	150	225	265	480	560	520	525	600	35	25	4-33	640	560	100	60	22	560	1080	213	260	220	240	400	400	365	1000×800	8-17.5
200QW250-15-18.5	200	280	320	560	640	550	615	640	30	25	4-33	700	605	100	60	22	440	1150	274	210	170	190	400	420	454	1000×850	8-17.5
150QW100-40-30	150	225	265	480	560	520	525	600	35	25	4-33	640	560	100	60	22	622	1185	213	360	320	340	400	400	365	1150×850	8-17.5
150QW130-30-22	150	225	265	480	560	520	525	600	35	25	4-33	640	560	100	60	22	595	1200	213	335	305	320	400	400	365	1150×850	8-17.5
150QW150-22-22	150	225	265	480	560	520	525	600	35	25	4-33	640	560	100	60	22	567	1225	213	318	287	304	400	396	365	1150×850	8-17.5
200QW300-10-18.5	200	280	320	560	640	550	615	640	30	25	4-33	700	605	100	60	22	595	1214	274	348	274	311	400	419	454	1150×850	8-17.5
200QW400-7-15	200	280	320	560	640	550	615	640	30	25	4-33	700	605	100	60	22	600	1120	274	340	290	315	400	420	454	1150×850	8-17.5
150QW250-22-30	150	225	265	480	560	520	525	600	35	25	4-33	640	560	100	60	22	600	1200	213	320	280	295	400	410	365	1150×900	8-17.5
200QW360-15-30	200	280	320	560	640	550	615	640	30	25	4-33	700	605	100	60	22	600	1250	274	315	275	290	400	420	454	1150×900	8-17.5
200QW400-10-22	200	280	320	560	640	550	615	640	30	25	4-33	700	605	100	60	22	580	1240	274	351	279	315	400	430	454	1150×900	8-17.5
250QW600-7-22	250	335	375	650	750	700	720	800	42	27	4-40	798	710	150	90	27	640	1250	303	350	280	315	400	450	488	1200×900	12-17.5
150QW140-41-37	150	225	265	480	560	520	525	600	35	25	4-33	640	560	100	60	22	630	1800	213	380	340	365	400	420	365	1200×900	8-17.5
150QW200-30-37	150	225	265	480	560	520	525	600	35	25	4-33	640	560	100	60	22	750	1820	213	380	340	365	400	420	365	1300×900	8-17.5
200QW350-20-37	200	280	320	560	640	550	615	640	30	25	4-33	700	605	100	60	22	750	1840	274	350	330	340	400	450	454	1300×900	8-17.5
250QW700-11-37	250	335	375	650	750	700	720	800	42	27	4-40	798	710	150	90	27	740	1860	303	360	320	340	500	640	488	1300×1000	12-17.5
300QW900-8-37	300	395	440	770	870	780	765	880	45	30	4-40	888	800	150	90	27	760	1860	383	360	320	340	500	660	633	1300×1000	12-22
200QW250-35-45	200	280	320	560	640	550	615	640	30	25	4-33	700	605	100	60	22	780	1950	274	420	340	380	400	450	454	1350×1000	8-17.5
200QW400-24-45	200	280	320	560	640	550	615	640	30	25	4-33	700	605	100	60	22	780	1950	274	420	340	380	400	520	454	1350×1000	8-17.5
250QW600-15-45	250	335	375	650	750	700	720	800	42	27	4-40	798	710	150	90	27	727	1926	303	398	318	358	500	620	488	1350×1000	12-17.5
200QW250-40-55	200	280	320	560	640	550	615	640	30	25	4-33	700	605	100	60	22	780	1950	274	540	500	520	400	420	454	1400×1200	8-17.5
200QW400-30-55	200	280	320	560	640	550	615	640	30	25	4-33	700	605	100	60	22	780	2100	274	540	500	520	400	430	454	1400×1200	8-17.5
250QW600-20-55	250	335	375	650	750	700	720	800	42	27	4-40	798	710	150	90	27	800	2120	303	520	410	470	500	680	488	1400×1200	12-17.5

续表

泵型号	DN	B	ϕc	e	f	g	H_1	h	h_1	h_2	n_1-ϕd_1	L	M	m	n	P	K	H	l	T_1	T_2	F_2	H_{3min}	H_2	J	E	n_2-ϕd_2
300QW800-15-55	300	395	440	770	870	780	765	880	45	30	4-40	888	800	150	90	27	800	1950	383	490	440	465	500	660	633	1400×1200	12-22
350QW1100-10-55	350	445	490	770	870	780	765	880	45	30	4-40	888	800	150	90	27	727	1876	383	427	239	363	600	665	633	1400×1200	12-22
200QW350-40-75	200	280	320	560	640	550	615	640	30	25	4-33	700	605	100	60	22	840	2100	274	530	460	495	400	440	454	1450×1200	8-17.5
250QW600-25-75	250	335	375	650	750	700	720	800	42	27	4-40	798	710	150	90	27	797	2103	303	517	407	465	500	574	488	1400×1200	12-17.5
250QW700-22-75	250	335	375	650	750	700	720	800	42	27	4-40	798	710	150	90	27	867	1505	303	460	362	409	500	610	488	1450×1200	12-17.5
400QW1500-10-75	400	515	565	850	950	780	800	880	50	30	6-40	630	542	150	90	27	915	2103	390	484	356	425	500	590	630	1450×1200	16-26
250QW600-30-90	250	335	375	650	750	700	720	800	42	27	4-40	798	710	150	90	27	870	2120	303	520	450	485	500	630	488	1450×1200	12-17.5
350QW1200-18-90	350	445	490	770	870	780	765	880	45	30	4-40	888	800	150	90	27	880	2140	383	500	430	465	500	680	633	1450×1200	12-22
350QW1500-15-90	350	445	490	770	870	780	765	880	45	30	4-40	888	800	150	90	27	920	2160	383	500	430	465	500	700	633	1500×1200	12-22
250QW700-33-110	250	335	375	650	750	700	720	800	42	27	4-40	798	710	150	90	27	980	2320	303	560	490	525	500	630	488	1600×1300	12-17.5
300QW950-24-110	300	395	440	770	870	780	765	800	45	30	4-40	888	800	150	90	27	950	2340	383	530	460	495	500	700	633	1650×1300	12-22
450QW2200-10-110	450	565	615	1145	1265	810	1350	930	40	30	4-40	902	833	100	84	26	857	2334	700	600	422	511	600	1033	952	1550×1350	20-26
350QW1085-28-132	350	445	490	770	870	780	765	880	45	30	4-40	888	800	150	90	27	970	2500	383	740	560	650	600	710	633	1800×1400	12-22
400QW2000-15-132	400	515	565	850	950	780	800	880	50	30	6-40	630	542	150	90	27	930	2500	390	710	530	620	600	650	630	1750×1350	16-26
350QW1000-36-160	350	445	490	770	870	780	765	880	45	30	4-40	888	800	150	90	27	1100	2600	383	760	580	670	600	700	633	1900×1500	12-22
400QW1500-26-160	400	515	565	850	950	780	800	880	50	30	6-40	630	542	150	90	27	1180	2600	390	740	560	650	600	620	630	1900×1500	16-26
400QW1700-22-160	400	515	565	850	950	780	800	880	50	30	6-40	630	542	150	90	27	1160	2620	390	720	540	630	600	620	630	1900×1500	16-26
500QW2600-15-160	500	620	670	1140	1260	830	1350	950	50	32	6-48	798	710	150	90	27	1100	2500	595	700	520	610	600	1100	895	1950×1600	20-26
550QW3000-12-160	550	675	730	1180	1300	1090	1200	1210	55	32	6-48	798	710	150	90	27	1060	2525	590	682	496	536	600	1100	955	1800×1550	20-30
600QW3500-12-185	600	725	780	1180	1300	1090	1400	1210	55	32	6-48	888	800	150	90	27	1200	2550	635	700	540	620	600	1150	955	2000×1600	20-30
400QW1700-30-200	400	515	565	850	950	780	800	880	50	30	6-40	630	542	150	90	27	1025	2550	390	700	540	620	600	620	630	1850×1600	16-26
550QW3000-16-200	550	675	730	1180	1300	1090	1200	1210	55	32	6-48	798	710	150	90	27	1230	2680	590	740	620	680	600	1120	955	2100×1700	20-30
500QW2400-22-220	500	620	670	1140	1260	830	1350	950	50	32	6-48	798	710	150	90	27	1250	2860	595	730	600	665	600	1100	895	2100×1700	20-26
400QW1800-32-250	400	515	565	850	950	780	800	880	50	30	6-40	630	542	150	90	27	1240	2860	390	750	600	675	600	650	630	2100×1700	16-26
500QW2650-24-250	500	620	670	1140	1260	830	1350	950	50	32	6-48	798	710	150	90	27	1260	2880	595	780	610	695	600	1120	895	2100×1750	20-26
600QW3750-17-250	600	725	780	1180	1300	1090	1400	1210	55	32	6-48	888	800	150	90	27	1280	2900	635	800	650	725	600	1150	955	2100×1800	20-30

注：①在选型时，应注明泵的型号、安装方式、池深、泵控制保护方式，以便提供最优的系统。

②如用户有特别需要，可提供特种材料的泵。

六、成套供应范围

QW 型潜水排污泵成套供应范围见表 3-354。

QW 型潜水排污泵成套供应范围　　表 3-354

项　目	名　称	数　量	备　注
主　机	泵	1	
	潜水电动机	1	
附　件			
工　具			

3.6.8　QWS 型潜水排污电泵

一、适用范围

QWS 型潜水排污电泵供输送一般清水或污水，介质温度不超过 60℃，最低温度为 4℃，含杂质的重度不大于 1.4g/cm³，pH 值为 4～10，主要适用于城镇、工业及医院、建筑、宾馆、饭店排送带固体和各种长纤维的淤泥，废水、城镇生活污水（包括腐蚀性、侵蚀性的介质）。

二、型号意义说明

50 QW S — 12.5

- 12.5：扬程(m)
- S：无堵塞
- QW：潜水排污电泵
- 50：出口直径(mm)

三、结构

QWS 型潜水排污电泵由电动机和泵两部分组成，分干式、湿式两种结构。干式电动机通过油隔离室和机械密封组件将泵与电动机隔开。湿式电动机为充水式，减去了油隔离室。

四、性能

QWS 型潜水排污电泵性能见图 3-867 和表 3-355。

QWS 型潜水排污电泵性能　　表 3-355

泵型号	流量 Q (m³/h)	扬程 H (m)	转速 n (r/min)	功率 N (kW)	效率 η (%)	出口直径 (mm)	重量 (kg)	主要生产厂
50QWS-15	18	15	2840	1.5	62.8	50	60	北京市杂质泵厂
50QWS-10	25	10	2840	1.5	67.5	50	60	
50QWS-22	15	22	2840	2.2	58.4	50	70	
50QWS-12.5	25	12.5	1450	3	42	50	70	
65QWS-10	42	10	2840	2.2	74.8	50	70	
65QWS-10	50	10	1430	4	59	65	110	

续表

泵型号	流量 Q (m^3/h)	扬程 H (m)	转速 n (r/min)	功率 N (kW)	效率 η (%)	出口直径 (mm)	重量 (kg)	主要生产厂
100QWS-8	70	8	1430	3	75.4	100	110	北京市杂质泵厂
50QWS-20	24	20	1440	4	69.2	50	130	
65QWS-14	40	14	1440	4	59	65	130	
80QWS-13	70	13	1440	7.5	60	80	130	
100QWS-10	70	10	1440	4	74.4	100	130	
100QWS-8	100	8	1440	4	77.4	100	130	
50QWS-30	25	30	1440	5.5	54.2	50	180	
100QWS-22	30	22	1440	5.5	67.5	100	180	
80QWS-15	70	15	1440	7.5	60	80	180	
100QWS-10	120	10	1440	5.5	77.2	100	180	
150QWS-8	140	8	1440	5.5	79.1	150	180	
50QWS-30	40	30	1440	7.5	62.2	50	180	
100QWS-22	50	22	1440	7.5	62.5	100	180	
150QWS-10	145	10	1440	7.5	78.2	150	180	
150QWS-8	210	8	1440	7.5	80.5	150	180	
100QWS-35	50	35	1460	11	62.05	100	260	
100QWS-22	70	22	1460	11	69.5	100	260	
150QWS-15	110	15	1460	11	75.1	150	260	
100QWS-30	85	30	1460	15	69.1	100	300	
100QWS-22	100	22	1460	15	72.2	100	300	
150QWS-18	140	18	1460	15	73.0	150	300	
150QWS-15	150	15	1460	15	73.4	150	300	
150QWS-10	200	10	1460	15	79.4	150	300	
200QWS-8	300	8	1460	11	81.8	200	260	
150QWS-40	70	40	1470	18.5	54.2	150	520	
200QWS-15	250	15	1470	18.5	77.2	200	520	
150QWS-40	100	40	1470	30	60.1	150	800	

续表

泵型号	流量 Q (m^3/h)	扬程 H (m)	转速 n (r/min)	功率 N (kW)	效率 η (%)	出口直径 (mm)	重量 (kg)	主要生产厂
150QWS-30	130	30	1470	22	66.8	150	800	北京市杂质泵厂
150QWS-22	150	22	1470	22	69.0	150	800	
200QWS-10	300	10	1470	18.5	79.8	200	500	
200QWS-8	400	8	1470	15	82.1	200	280	
150QWS-22	250	22	1470	30	73.5	150	810	
200QWS-15	360	15	1470	30	77.9	200	810	
200QWS-10	400	10	1470	22	81.2	200	810	
250QWS-7	600	7	1470	22	83.5	250	810	
150QWS-40	140	40	1470	37	63.1	150	1050	
150QWS-30	200	30	1470	37	71.0	150	1050	
200QWS-20	350	20	1470	37	77.8	200	1050	
250QWS-10	700	10	1470	37	83.2	250	1050	
300QWS-8	900	8	1470	37	84.5	300	1050	
200QWS-35	250	35	980	45	71.3	200	1280	
200QWS-24	400	24	980	45	77.53	200	1250	
250QWS-15	600	15	980	45	82.6	250	1250	
200QWS-40	250	40	980	55	70.62	200	1350	
200QWS-30	400	30	980	55	76.19	200	1350	
250QWS-20	600	20	980	55	80.5	250	1350	
300QWS-15	800	15	980	55	82.78	300	1350	
350QWS-10	1100	10	980	55	84.76	350	1350	
200QWS-40	350	40	990	75	73.64	200	1700	
250QWS-25	600	25	990	75	80.6	250	1750	
250QWS-22	700	22	990	75	80.91	250	1750	
400QWS-10	1500	10	990	75	82.07	400	1750	
250QWS-30	600	30	990	90	78.66	250	2000	
350QWS-18	1200	18	990	90	82.5	350	2000	
350QWS-15	1500	15	990	90	82.1	350	2000	
250QWS-33	700	33	990	110	79.12	250	2200	
300QWS-24	950	24	990	110	81.9	300	2200	
450QWS-10	2200	10	990	110	86.64	450	2200	
350QWS-28	1085	28	740	132	83.2	350	2520	
400QWS-15	2000	15	740	132	85.34	400	2520	
350QWS-36	1000	36	740	160	78.65	350	2880	
400QWS-26	1500	26	740	160	82.17	400	2880	
400QWS-22	1700	22	740	160	83.36	400	2880	
500QWS-15	2600	15	740	160	86.05	500	2880	
550QWS-12	3000	12	740	160	86.05	550	2880	
600QWS-12	3500	12	740	185	87.13	600	3420	
400QWS-30	1700	30	740	200	83.36	400	3850	
550QWS-16	3000	16	740	200	86.18	550	3850	
500QWS-22	2400	22	740	220	84.65	500	4280	
400QWS-32	1800	32	740	250	82.07	400	4690	
500QWS-24	2650	24	740	250	85.01	500	4690	
600QWS-17	3750	17	740	250	86.77	600	4690	

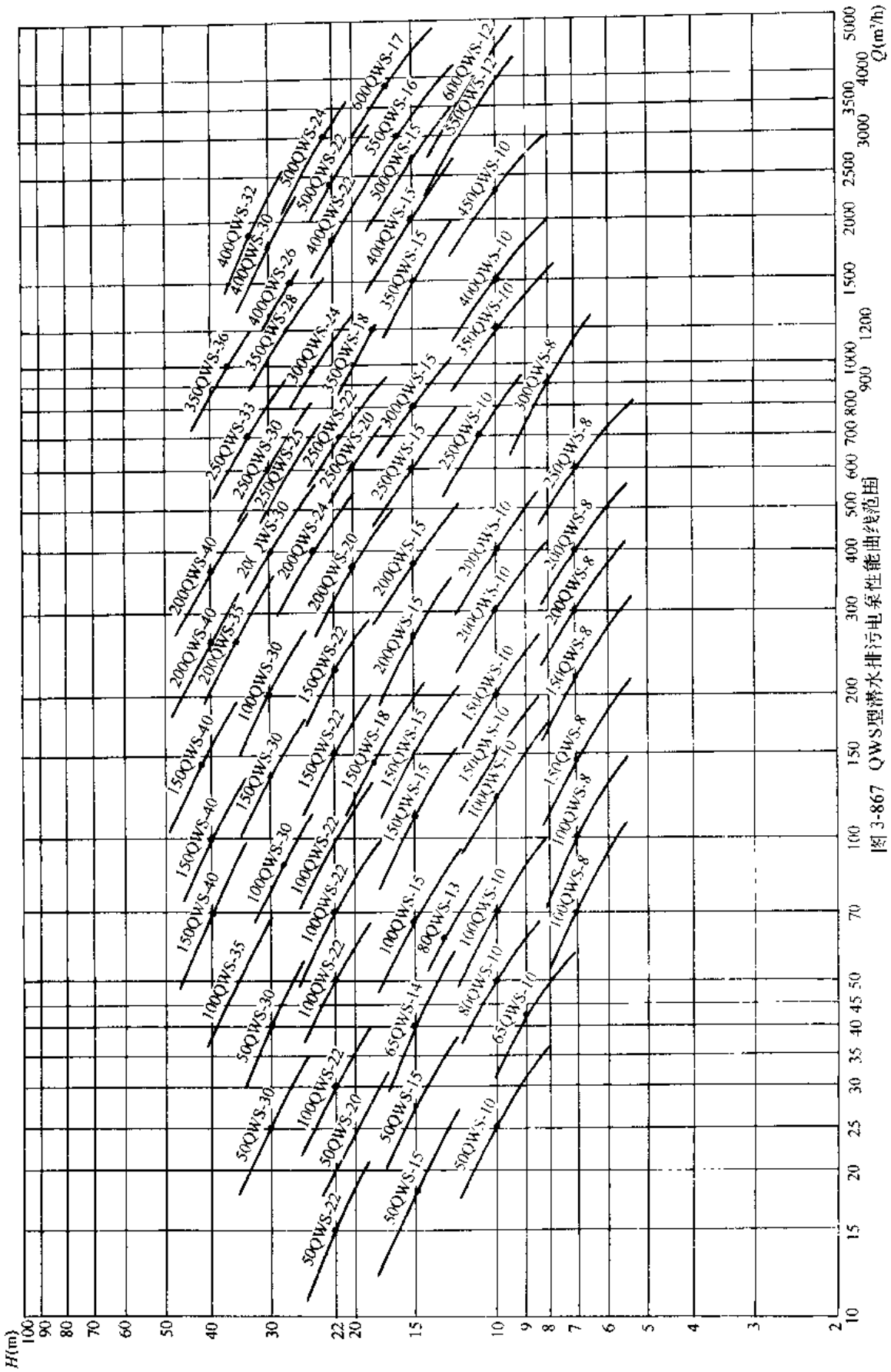

图 3-867 QWS型潜水排污电泵性能曲线范围

五、外形及安装尺寸

QWS 型潜水排污电泵的安装方式分移动式安装和固定式自动安装见图 3-868。移动式安装用泵底座支承，出口弯管与软胶管连接；提泵时，只需用链索放在泵坑上部并系好，起吊方便；其安装尺寸见图 3-869 和表 3-356；固定式安装泵与藕合装置相连，藕合底座固定于泵坑底部，泵可在导轨中上下自动移动；当泵放下时藕合装置自动与藕合底座藕合，提开时泵与藕合底座自动脱落；其安装尺寸见图 3-870 和表 3-357。

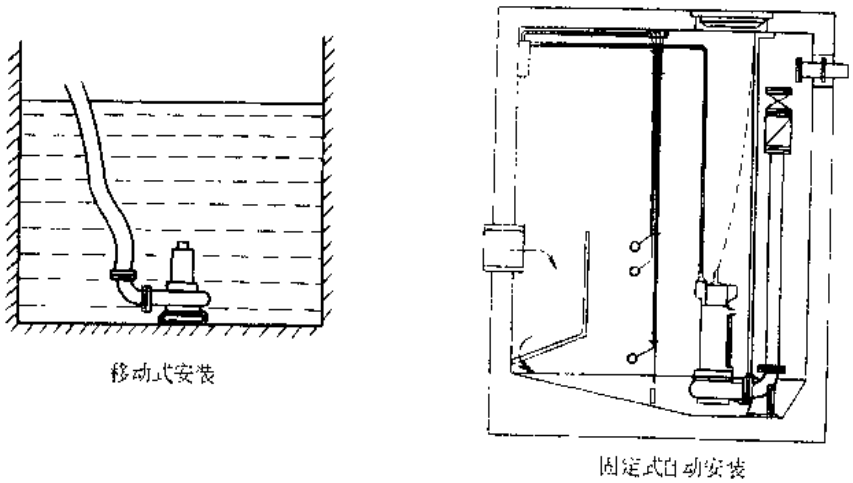

图 3-868　QWS 型潜水排污电泵的安装方式

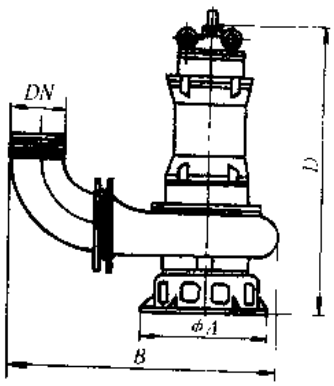

图 3-869　QWS 型潜水排污电泵移动式安装尺寸

注：①这种方式可根据用户要求配备水位控制浮球开关、全自动保护装置及控制柜。

②移动式安装仅限于 11kW 以下的泵。

QWS 型潜水排污电泵移动式安装尺寸（mm）　　**表 3-356**

泵型号	ϕA	B	DN	D
50QWS-15	230	400	58	640
50QWS-10	230	425	58	656
50QWS-22	230	430	58	670
50QWS-12.5	250	470	58	760
65QWS-10	230	450	58	680

续表

泵型号	ϕA	B	DN	D
65QWS-10	280	560	71	774
100QWS-8	280	580	104	756
50QWS-20	330	570	58	728
65QWS-14	310	510	71	760
80QWS-13	330	570	86	866
100QWS-10	310	600	104	751
100QWS-8	285	620	104	787
50QWS-30	420	650	58	828
80QWS-22	380	650	104	800
100QWS-15	330	570	104	866
100QWS-10	340	640	86	874
150QWS-8	350	650	154	880
50QWS-30	444	680	58	858
100QWS-22	380	650	104	864
150QWS-10	320	770	154	918
150QWS-8	350	710	154	940

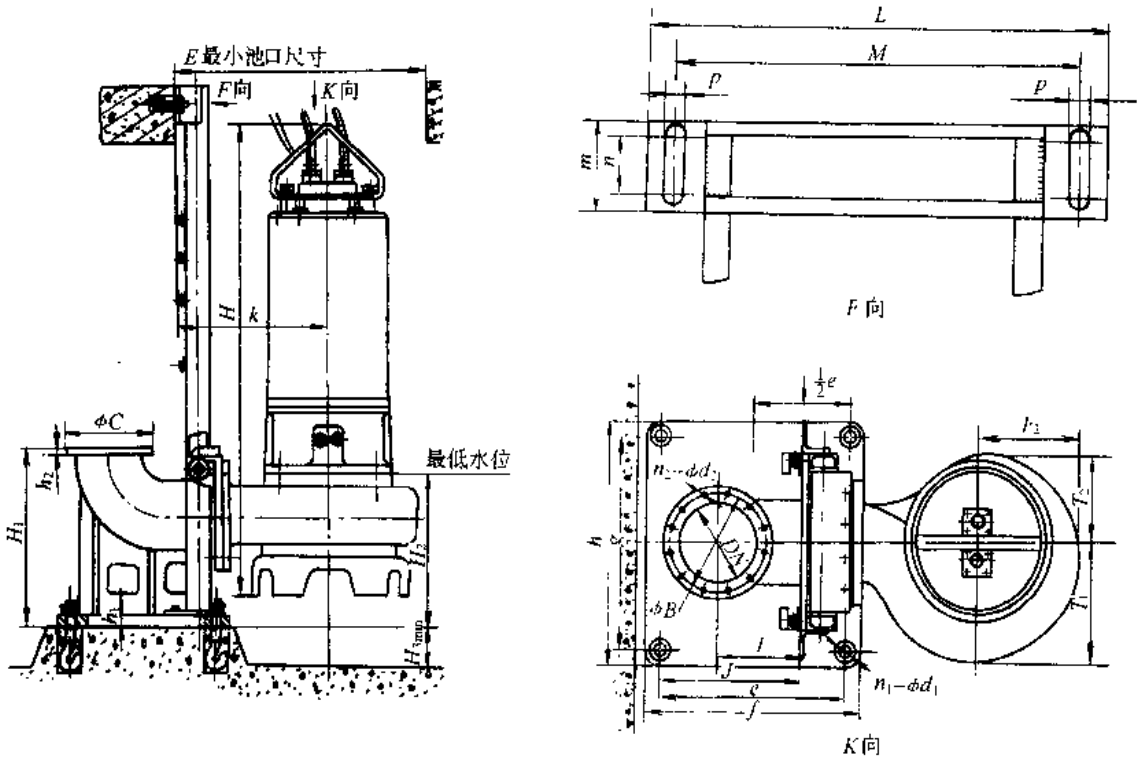

图 3-870 QWS 型潜水排污电泵固定式自动安装尺寸

注：①这种方式可根据用户要求配备水位控制器、中间端子箱及全自动保护控制柜。

②这种方式在订货时必须注明池深和排水管中心至池底的距离、泵控制保护方式，以便提供最优的系统。

QWS 型潜水排污电泵固定式自动安装尺寸(mm) 表 3-357

泵型号	DN	B	ϕC	e	f	g	h	H_1	h_1	h_2	$n_1-\phi d_1$	L	M	m	n	p	k	H	I	T_1	T_2	F_2	H_{3min}	H_2	J	E	$n_2-\phi d_2$
50QWS-15	50	110	140	320	390	320	370	400	25	25	4-20	472	407	100	60	18	252	640	108	107	94	102	300	255	200	550×550	4-13.5
50QWS-10	50	110	140	320	390	320	370	400	25	25	4-20	472	407	100	60	18	267	605	108	119	105	113	300	262	200	550×550	4-13.5
50QWS-22	50	110	140	320	390	320	370	400	25	25	4-20	472	407	100	60	18	275	683	108	122	106	114	300	258	200	600×550	4-13.5
50QWS-12.5	50	110	140	320	390	320	370	400	25	25	4-20	472	407	100	60	18	285	680	108	155	135	145	300	280	200	650×600	4-13.5
65QWS-10	50	110	140	320	390	320	370	400	25	25	4-20	472	407	100	60	18	285	710	108	155	135	145	300	280	200	650×600	4-13.5
65QWS-10	65	130	160	350	420	360	480	400	25	25	4-24	472	407	100	60	18	357	886	108	167	143	155	300	403	200	700×600	4-17.5
100QWS-8	100	170	210	350	420	360	480	400	25	25	4-24	505	440	100	60	18	350	860	128	170	145	160	300	350	233	700×600	4-17.5
50QWS-20	50	110	140	320	390	320	400	370	25	25	4-20	472	407	100	60	18	420	740	108	215	185	200	300	350	200	750×650	4-13.5
65QWS-14	65	130	160	320	390	320	400	370	25	25	4-20	472	407	100	60	18	420	750	108	212	182	198	300	350	200	750×650	4-13.5
80QWS-13	80	150	190	350	420	360	480	400	25	25	4-24	472	407	100	60	18	420	750	108	210	180	195	300	350	200	750×650	4-17.5
100QWS-10	100	170	210	350	420	360	480	400	25	25	4-24	505	440	100	60	18	400	760	128	193	163	179	300	350	233	750×650	4-17.5
100QWS-8	100	170	210	350	420	360	480	400	25	25	4-24	505	440	100	60	18	420	770	128	200	170	185	300	350	233	750×650	4-17.5
50QWS-30	50	110	140	320	390	320	400	370	25	25	4-20	472	407	100	60	18	400	800	108	220	190	210	300	350	200	750×650	4-13.5
100QWS-22	100	170	210	350	420	360	480	400	25	25	4-24	505	440	100	60	18	382	802	128	210	182	200	300	350	233	750×650	4-17.5
80QWS-15	80	150	190	350	420	360	480	400	25	25	4-24	472	407	100	60	18	420	810	128	205	178	196	300	350	233	750×650	4-17.5
100QWS-10	100	170	210	350	420	360	480	400	25	25	4-24	505	440	100	60	18	410	820	128	250	200	225	300	360	233	750×650	4-17.5
150QWS-8	150	225	265	350	420	360	480	400	25	25	4-24	505	440	100	60	18	420	830	128	250	200	225	300	365	253	850×700	8-17.5
50QWS-30	50	110	140	320	390	320	400	370	25	25	4-20	472	407	100	60	18	450	870	108	220	200	190	300	280	200	850×700	4-13.5
100QWS-22	100	170	210	350	420	360	480	400	25	25	4-24	505	440	100	60	18	460	880	128	210	190	200	300	350	233	850×700	4-17.5
150QWS-10	150	225	265	350	420	360	480	400	25	25	4-24	505	440	100	60	18	412	890	128	243	194	218	300	365	253	850×700	8-17.5
150QWS-8	150	225	265	350	420	360	480	400	25	25	4-24	505	440	100	60	18	420	910	128	245	196	220	300	365	253	850×700	8-17.5
100QWS-35	100	170	210	350	420	360	480	400	25	25	4-24	505	440	100	60	18	480	960	128	235	215	225	300	360	233	850×700	4-17.5
100QWS-22	100	170	210	350	420	360	480	400	25	25	4-24	505	440	100	60	18	460	973	128	215	194	206	300	367	233	900×750	4-17.5
150QWS-15	150	225	265	350	420	360	480	400	25	25	4-24	505	440	100	60	18	362	966	128	213	182	199	300	362	253	900×750	8-17.5
100QWS-30	100	170	210	350	420	360	480	400	25	25	4-24	505	440	100	60	18	480	980	128	230	210	220	300	360	233	900×750	4-17.5
100QWS-22	100	170	210	350	420	360	480	400	25	25	4-24	505	440	100	60	18	460	1100	128	220	200	210	300	360	233	900×750	4-17.5

续表

泵型号	DN	φB	φC	e	f	g	h	H_1	h_1	h_2	$n_1-\phi d_1$	L	M	m	n	p	k	H	I	T_1	T_2	F_2	H_{3min}	H_2	J	E	$n_2-\phi d_2$
150QWS-18	150	225	265	480	560	520	600	525	35	25	4-33	640	560	100	60	22	445	1100	213	250	210	230	400	400	365	900×750	8-17.5
150QWS-15	150	225	265	480	560	520	600	525	35	25	4-33	640	560	100	60	22	440	1100	213	250	210	230	400	400	365	900×800	8-17.5
150QWS-10	150	225	265	480	560	520	600	525	35	25	4-33	640	560	100	60	22	420	1100	213	220	180	200	400	400	365	900×800	8-17.5
200QWS-8	200	280	320	560	640	550	640	615	30	25	4-33	700	605	100	60	22	460	1050	274	220	180	200	400	430	454	900×800	8-17.5
150QWS-40	150	225	265	480	560	520	600	525	35	25	4-33	640	560	100	60	22	560	1080	213	260	220	240	400	400	360	900×800	8-17.5
200QWS-15	200	280	320	560	640	550	640	615	30	25	4-33	700	605	100	60	22	440	1150	274	210	170	190	400	420	454	1000×800	8-17.5
150QWS-40	150	225	265	480	560	520	600	525	35	25	4-33	640	560	100	60	22	622	1185	213	360	320	340	400	400	365	1000×850	8-17.5
150QWS-30	150	225	265	480	560	520	600	525	35	25	4-33	640	560	100	60	22	595	1200	213	335	305	320	400	400	365	1150×850	8-17.5
150QWS-22	150	225	265	480	560	520	600	525	35	25	4-33	640	560	100	60	22	567	1225	213	318	287	304	400	396	365	1150×850	8-17.5
200QWS-10	200	280	320	560	640	550	640	615	30	25	4-33	700	605	100	60	22	595	1214	274	348	274	311	400	419	454	1150×850	8-17.5
200QWS-8	200	280	320	560	640	550	640	615	30	25	4-33	700	605	100	60	22	600	1120	274	340	290	315	400	420	454	1150×850	8-17.5
150QWS-22	150	225	265	480	560	520	600	525	35	25	4-33	640	560	100	60	22	600	1200	213	320	280	295	400	410	365	1150×900	8-17.5
200QWS-15	200	280	320	560	640	550	640	615	30	25	4-33	700	605	100	60	22	600	1250	274	315	275	290	400	420	454	1150×900	8-17.5
200QWS-10	200	280	320	560	640	550	640	615	30	25	4-33	700	605	100	60	22	580	1240	274	351	279	315	400	430	454	1150×900	8-17.5
250QWS-7	250	335	375	650	750	700	800	720	42	27	4-40	798	710	150	90	27	640	1250	303	350	280	315	400	450	488	1200×900	12-17.5
150QWS-41	150	225	265	480	560	520	600	525	35	25	4-33	640	560	100	60	22	630	1800	213	380	340	365	400	420	365	1200×900	8-17.5
150QWS-30	150	225	265	480	560	520	600	525	35	25	4-33	640	560	100	60	22	750	1820	213	380	340	365	400	420	365	1300×900	8-17.5
200QWS-20	200	280	320	560	640	550	640	615	30	25	4-33	700	605	100	60	22	750	1840	274	350	330	340	400	450	454	1300×900	8-17.5
250QWS-11	250	335	375	650	750	700	800	720	42	27	4-40	798	710	150	90	27	740	1860	303	360	320	340	500	640	488	1300×1000	12-17.5
300QWS-8	300	395	440	770	870	780	880	765	45	30	4-40	888	800	150	90	27	760	1860	383	360	320	340	500	660	633	1300×1000	12-22
200QWS-35	200	280	320	560	640	550	640	615	30	25	4-33	700	605	100	60	22	780	1950	274	420	340	380	400	450	454	1350×1000	8-17.5
200QWS-24	200	280	320	560	640	550	640	615	30	25	4-33	700	605	100	60	22	780	1950	274	420	340	380	400	520	454	1350×1000	8-17.5
250QWS-15	250	335	375	650	750	700	800	720	42	27	4-40	798	710	150	90	27	727	1926	303	398	318	358	500	620	488	1350×1000	12-17.5
200QWS-40	200	280	320	560	640	550	640	615	30	25	4-33	700	605	100	60	22	780	1950	274	540	500	520	400	420	454	1400×1200	8-17.5
200QWS-30	200	280	320	560	640	550	640	615	30	25	4-33	700	605	100	60	22	780	2100	274	540	500	520	400	430	454	1400×1200	8-17.5
250QWS-20	250	335	375	650	750	700	800	720	42	27	4-40	798	710	150	90	27	800	2120	303	520	410	470	500	680	488	1400×1200	12-17.5

续表

泵型号	DN	ϕB	ϕC	e	f	g	h	H_1	h_1	h_2	$n_1-\phi d_1$	L	M	m	n	p	k	H	I	T_1	T_2	F_2	H_{3min}	H_3	J	E	$n_2-\phi d_2$
300QWS-15	300	395	440	770	870	780	880	765	45	30	4-40	888	800	150	90	27	800	1950	383	490	440	465	500	660	633	1400×1200	12-22
350QWS-10	350	445	490	770	870	780	880	765	45	30	4-40	888	800	150	90	27	727	1876	383	427	239	363	600	665	633	1400×1200	12-22
200QWS-40	200	280	320	560	640	550	640	615	30	25	4-33	700	605	100	60	22	840	2100	274	530	460	495	400	440	454	1450×1200	8-17.5
250QWS-25	250	335	375	650	750	700	800	720	42	27	4-40	798	710	150	90	27	797	2103	303	517	407	465	500	574	488	1400×1200	12-17.5
250QWS-22	250	335	375	650	750	700	800	720	42	27	4-40	798	710	150	90	27	867	1505	303	460	362	409	500	610	488	1450×1200	12-17.5
400QWS-10	400	515	565	850	950	780	880	800	50	30	6-40	630	542	150	90	27	915	2103	390	484	356	425	500	590	630	1450×1200	16-26
250QWS-30	250	335	375	650	750	700	800	720	42	27	4-40	798	710	150	90	27	870	2120	303	520	450	485	500	630	488	1450×1200	12-17.5
300QWS-18	350	445	490	770	870	780	880	765	45	30	4-40	888	800	150	90	27	880	2140	383	500	430	465	500	680	633	1450×1200	12-22
350QWS-15	350	445	490	770	870	780	880	765	45	30	4-40	888	800	150	90	27	920	2160	383	500	430	465	500	700	633	1500×1200	12-22
250QWS-33	250	335	375	650	750	700	800	720	42	27	4-40	798	710	150	90	27	980	2320	303	560	490	525	500	630	488	1600×1300	12-17.5
300QWS-24	300	395	440	770	870	780	880	765	45	30	4-40	888	800	150	90	27	950	2340	383	530	460	495	500	700	633	1650×1300	12-22
450QWS-10	450	565	615	1145	1265	810	930	1350	40	30	4-40	902	833	100	84	26	857	2334	700	600	422	511	600	1033	952	1550×1350	20-26
350QWS-28	350	445	490	770	870	780	880	765	45	30	4-40	888	800	150	90	27	970	2500	383	740	560	650	600	710	633	1800×1400	12-22
400QWS-15	400	515	565	850	950	780	880	800	50	30	6-40	630	542	150	90	27	930	2500	390	710	530	620	600	650	630	1750×1350	16-26
350QWS-36	350	445	490	770	870	780	880	765	45	30	4-40	888	800	150	90	27	1100	2600	383	760	580	670	600	700	633	1900×1500	12-22
400QWS-26	400	515	565	850	950	780	880	800	50	30	6-40	630	542	150	90	27	1180	2600	390	740	560	650	600	620	630	1900×1500	16-26
400QWS-22	400	515	565	850	950	780	880	800	50	30	6-40	630	542	150	90	27	1160	2620	390	720	540	630	600	620	630	1900×1500	16-26
500QWS-15	500	620	670	1140	1260	830	950	1350	50	32	6-48	798	710	150	90	27	1100	2500	595	700	520	610	600	1100	895	1950×1600	20-26
550QWS-12	550	675	730	1180	1300	1090	1210	1200	55	32	6-48	798	710	150	90	27	1060	2525	590	682	496	536	600	1100	955	1800×1550	20-30
600QWS-12	600	725	780	1180	1300	1090	1210	1400	55	32	6-48	888	800	150	90	27	1200	2550	635	700	540	620	600	1150	955	2000×1600	20-30
400QWS-30	400	515	565	850	950	780	880	800	50	30	6-40	630	542	150	90	27	1025	2550	390	700	540	620	600	620	630	1850×1600	16-26
550QWS-16	550	675	730	1180	1300	1090	1210	1200	55	32	6-48	798	710	150	90	27	1230	2680	590	740	620	680	600	1120	955	2100×1700	20-30
500QWS-22	500	620	670	1140	1260	830	950	1350	50	32	6-48	798	710	150	90	27	1250	2860	595	730	600	665	600	1100	895	2100×1700	20-26
400QWS-32	400	515	565	850	950	780	880	800	50	30	6-40	630	542	150	90	27	1240	2860	390	750	600	675	600	650	630	2100×1700	16-26
500QWS-24	500	620	670	1140	1260	830	950	1350	50	32	6-48	798	710	150	90	27	1260	2880	595	780	610	695	600	1120	895	2100×1750	20-26
600QWS-17	600	725	780	1180	1300	1090	1210	1400	55	32	6-48	888	800	150	90	27	1280	2900	635	800	650	725	600	1150	955	2100×1800	20-30

六、成套供应范围

QWS 型潜水排污电泵成套供应范围见表 3-358。

QWS 型潜水排污电泵成套供应范围 表 3-358

项 目	名 称	数 量	备 注
主 机	泵 电动机	1 1	
附 件			
工 具			

3.6.9 SP 型潜水污水泵

一、适用范围

SP 型潜水污水泵供输送水温不超过 50℃ 的污水或废水。适用于城镇、工矿企业排水及农田灌溉和养殖渔业供水等。

二、型号意义说明

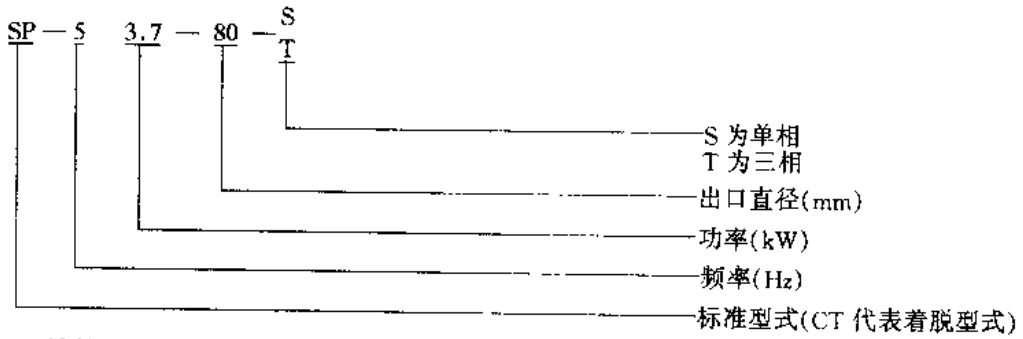

三、结构

SP 型潜水污水泵由电动机、密封油室、泵体、自动着脱装置（选用）等组成。电动机为 2 极 F 级绝缘干式，带保护装置。轴封部分为双端面机械密封。水泵叶轮采用独特的半开式结构。

四、性能

SP 型潜水污水泵性能见图 3-871 和表 3-359。

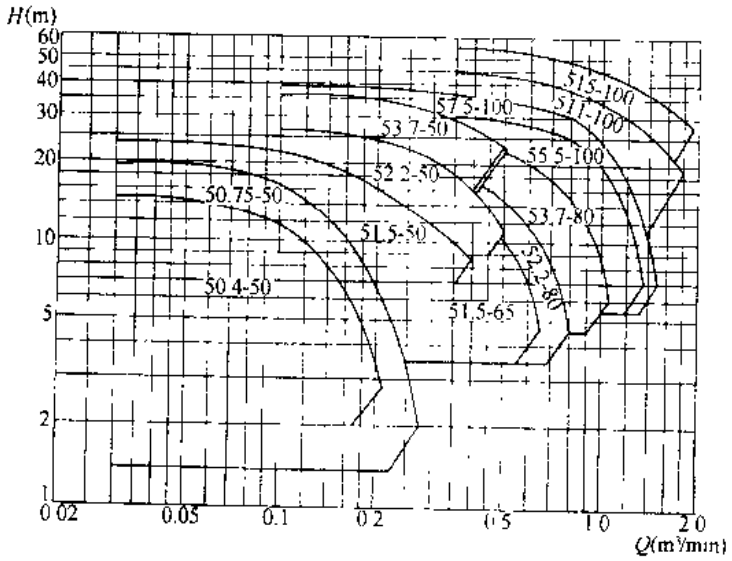

图 3-871 SP 型泵性能曲线范围

SP 型潜水污水泵性能　　表 3-359

泵型号	电动机			泵			主要生产厂
	功率 (kW)	相数	转速 (r/min)	出口直径 (mm)	扬程 (m)	流量 (m^3/h)	
SPS-50.4-40	0.4	1/3	3000	40	9	6	川源股份有限公司
SPS-50.75-40	0.75	1/3	3000	40	15	6	
SPS-51.5-65	1.5	3	3000	65	13	22.8	
SPS-52.2-80	2.2	3	3000	80	15	27	
SPS-53.7-80	3.7	3	3000	80	20	36	
SPS-55.5-100	5.5	3	3000	100	22	51	
SPS-57.5-100	7.5	3	3000	100	28	51	
SPS-57.5-150	7.5	3	3000	150	13	108	
SPS-511-100	11	3	3000	100	30	72	
SPS-511-150	11	3	3000	150	18	120	
SPS-515-100	15	3	3000	100	41	72	

五、外形及安装尺寸

SP 型潜水污水泵的外形及安装尺寸见图 3-872 和表 3-360、361。

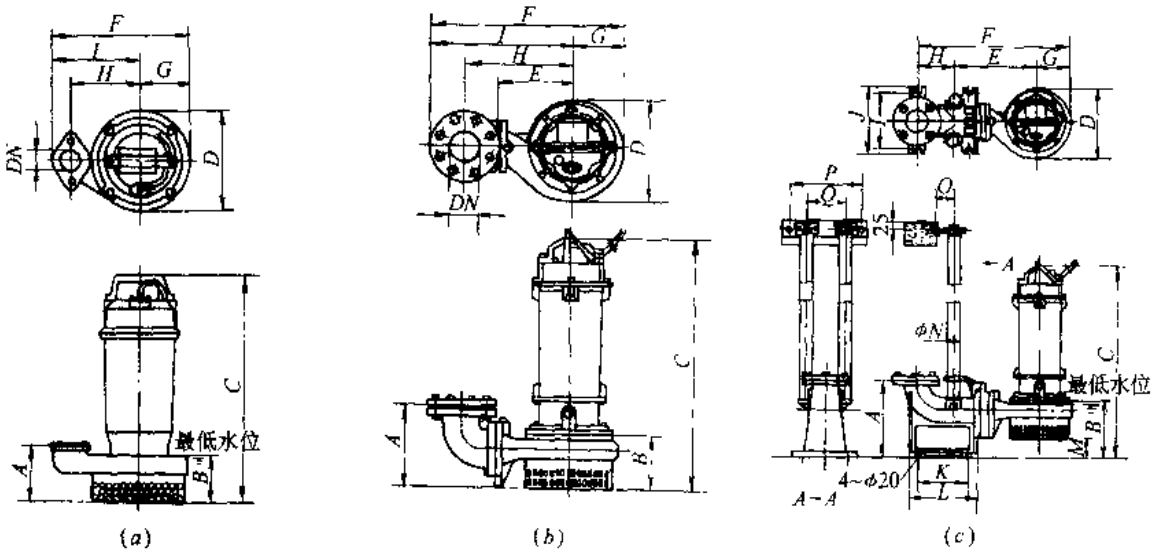

图 3-872　SP 型潜水污水泵的外形及安装尺寸

(a) 0.75kW 及以下潜污泵外形图；(b) 1.5kW 及以上潜污泵外形图；(c) 潜污泵安装尺寸

SP 型潜水污水泵的外形及安装尺寸（mm）[图 3-872（a）、（b）] 表 3-360

泵型号	图示	A	B	C	D	DN	E	F	G	H	I
SP-50.4-40ST	(a)	96	50	400	190	40	—	182	96	110	86
SP-50.75-40ST	(a)	96	50	400	190	40	—	182	96	110	86
SP-51.5-65	(b)	200	132	573	207	65	150	407.5	106	214	301.5
SP-52.2-80	(b)	216	145	619	270.4	80	200	466.5	136	238	330.5
SP-53.7-80	(b)	216	145	666	270.4	80	200	466.5	136	238	330.5
SP-55.5-100	(b)	265	166.5	715	310	100	250	611	156	350	455

SP 型潜水污水泵的外形及安装尺寸（mm）[图 3-872（c）] 表 3-361

泵型号	图示	A	B	C	D	E	F	G	H	I	J	K	L	M	ϕN	O	P	Q
ST-50.4-40ST ST-60.4-50ST	(c)	310	175	479	190	283.5	484	96	124.5	110	150	110	180	79	40	60	275	120
ST-50.75-40ST ST-60.75-50ST	(c)	310	175	479	190	283.5	484	96	124.5	110	150	110	180	79	40	60	275	120
ST-51.5-65 ST-61.5-65	(c)	340	234	675	207	254	516	106	156	180	220	180	240	102	40	60	315	130
ST-52.2-80 ST-62.2-80	(c)	340	241	715	270.4	304	596	136	156	180	220	180	240	96	40	60	315	130
ST-53.7-80 ST-63.7-80	(c)	340	241	762	207.4	304	596	136	156	180	220	180	240	96	40	60	315	130
ST-55.5-100 ST-65.5-100	(c)	340	250	798.5	310	354	666	156	156	180	220	180	240	83.5	40	60	315	130

六、成套供应范围

SP 型潜水污水泵成套供应范围见表 3-362。

SP 型潜水污水泵成套供应范围 表 3-362

项 目	名 称	数 量	备 注
主 机	泵 电动机	1 1	
附 件	防水电缆 自动着脱装置	5～10m 1	
工 具			

3.6.10 TLW 型无堵塞特种污水泵

一、适用范围

TLW 型无堵塞特种污水泵供输送污水、泥浆、纸浆等。适用于市政工程、环保治理及工矿企业排水、排泥以及其他工矿企业的泥浆、纸浆的输送。

二、型号意义说明

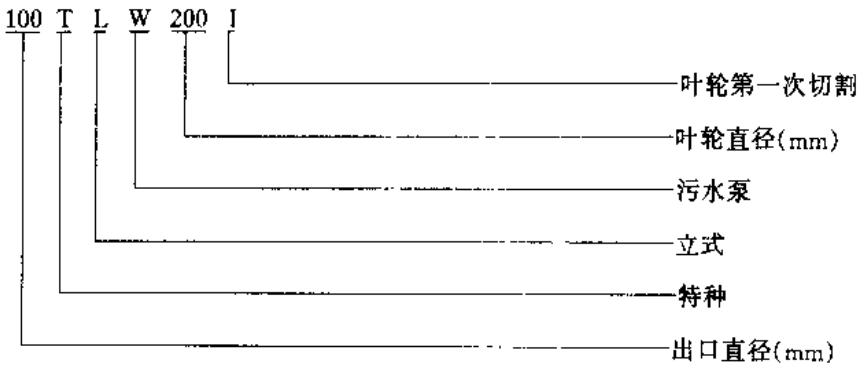

三、结构

TLW 型无堵塞特种污水泵由泵体、泵轴、轴承座、及联轴器等组成。通过联轴节驱动泵轴移动，泵轴的下端装有单通道叶轮，叶轮旋转将污水吸上并通过泵体出口排出，叶轮上部装有机械密封。从电动机方向看泵为顺时针旋转。

四、性能

TLW 型无堵塞特种污水泵性能见图 3-873 和表 3-363。

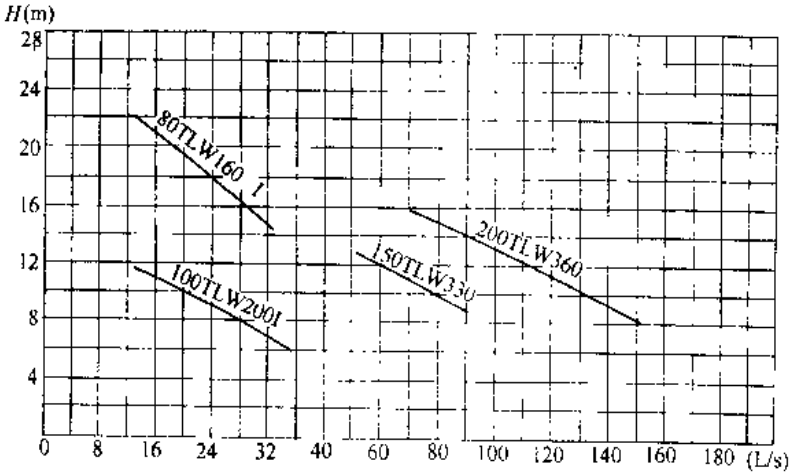

图 3 873　TLW 型泵性能

TLW 型无堵塞特种污水泵性能　　表 3-363

泵型号	流量 Q		扬程 H (m)	转速 n r/min	效率 η (%)	功率（kW）		电压 (V)	重量 (kg)	主要生产厂
	m^3/h	L/s				电动机功率	轴功率			
200TLW360	430	119.4	11.5	970	84.9	22	15.86	380		乐清水泵厂
150TLW330	250	69.5	11	970	74	15	10.12	380		
100TLW200	70	19.4	10	1450	70	4	2.6	380		
80TLW160I	65	18	20	2900	68	7.5		380		
80TLW160	35	9.8	15	1450	68	4		380		

五、外形及安装尺寸

TLW 型无堵塞特种污水泵的外形及安装尺寸见图 3-874 和表 3-364、365。

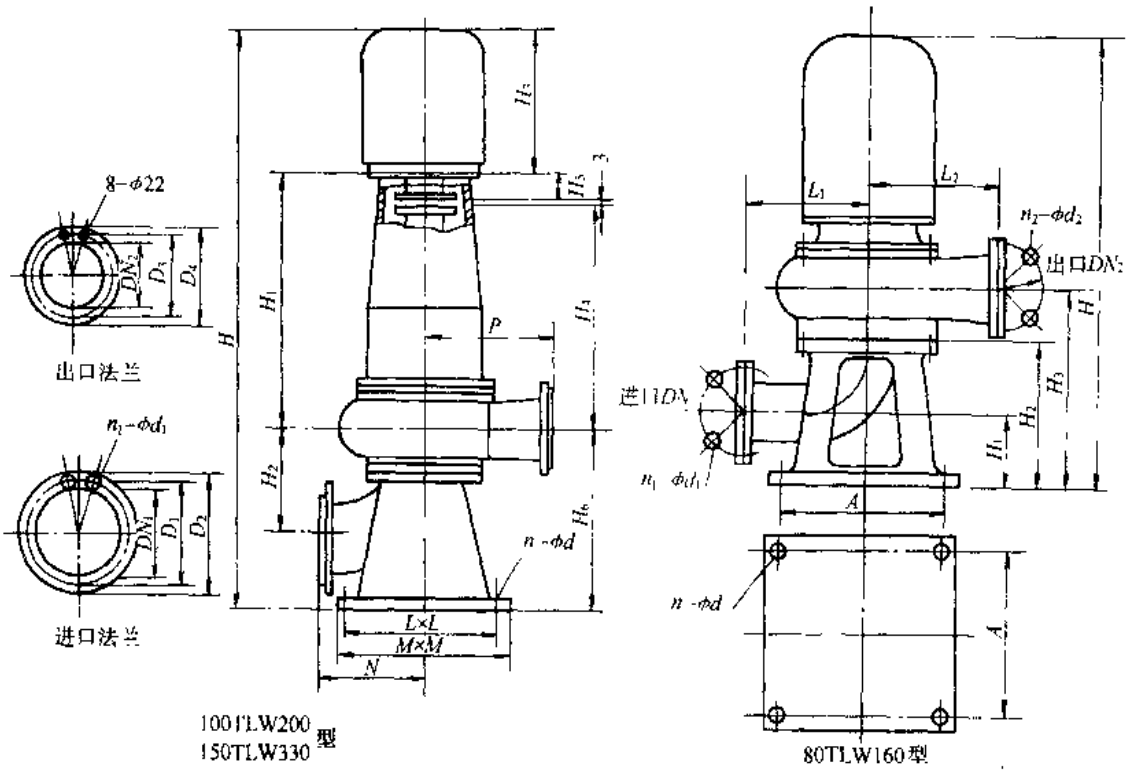

图 3-874 TLW 型无堵塞特种污水泵的外形及安装尺寸

100TLW200Ⅰ、150TLW330Ⅰ、200TLW360 型无堵塞特种污水泵的外形及安装尺寸（mm）

表 3-364

泵型号	H	H_1	H_3	H_4	H_5	H_2	H_6	P	N	L	M	DN_1	D_1	D_2	DN_2	D_3	D_4	n-Φd	n_1-Φd_1
100TLW200	1276	552	336	484	65	232	387	270	260	480	520	100	180	220	100	180	220	8-17.5	8-175
150TLW330	1969	817	595	699	115	347	557	390	320	560	680	200	295	340	150	248	285	4-22	8-22
200TLW360	2310.5	940	700	787.5	145	650	720	430	350	650	800	250	350	395	200	295	340	8-22	12-22

80TLW160Ⅰ型无堵塞特种污水泵的外形及安装尺寸（mm） 表 3-365

型号	A	L_1	L_2	H	H_1	H_2	H_3	DN_1	DN_2	n_1-Φd_1	n_2-Φd_2	n-Φd
80TLW160Ⅰ	330	200	225	768	115	285	365	170	150	4-17.5	4-17.5	4-18

六、成套供应范围

TLW 型无堵塞特种污水泵成套供应范围见表 3-366。

TLW 型无堵塞特种污水泵成套供应范围 表 3-366

项 目	名 称	数 量	备 注
主机	泵 电动机	1 1	
附件			
工具			

3.6.11 TQW 型潜水排污泵

一、适用范围

TQW 型潜水排污泵供输送含 33～65mm 直径固体颗粒及 40～800mm 长纤维的污水、泥浆，介质温度不超过 50℃，液体 pH 值为 6～9（也可根据用户需要达到 2～13）。适用于造纸、化工、建筑、环保及水处理配套行业的排水。

二、型号意义说明

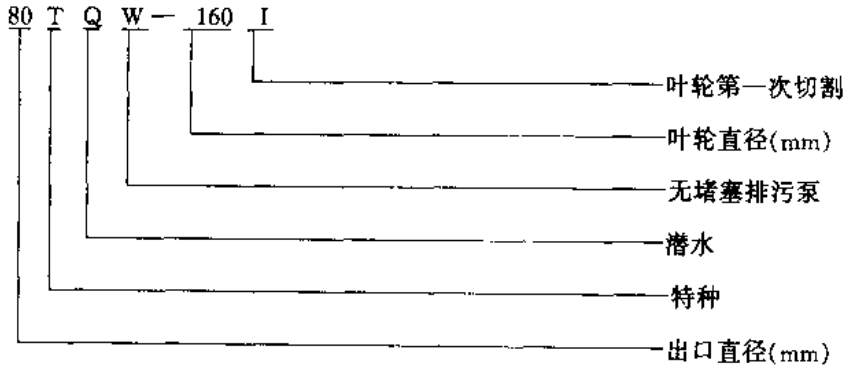

三、结构

TQW 型潜水排污泵由无堵塞泵、潜水电动机、机械密封等组成。

四、性能

TQW 型潜水排污泵性能见图 3-875 和表 3-367。

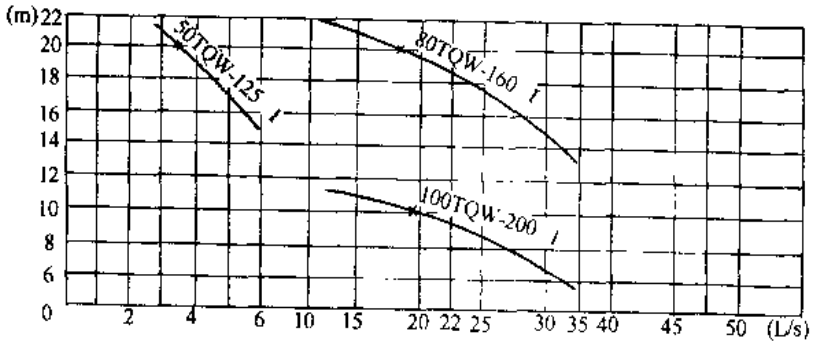

图 3-875　TQW 型泵性能曲线

TQW 型潜水排污泵性能　　表 3-367

泵型号	流量 Q		扬程 H (m)	转速 η (r/min)	效率 (%)	电动机功率 (kW)	电压 (V)	重量 (kg)	主要生产厂
	m^3/h	L/s							
50TQW－125 Ⅰ	12.5	3.5	20.0	2900	52	2.20	380	45	乐清水泵厂
50TQW－125 Ⅱ	6.5	1.8	5.0	1450	47	0.55	380	45	
80TQW－160 Ⅰ	65.0	18.0	20.0	2900	68	7.50	380	160	
80TQW－160 Ⅱ	35.0	9.70	6.0	1450	60	1.50	380	160	
80TQW－160 Ⅲ	30.0	8.40	12.0	1450	68	3.00	380	160	
100TQW－200 Ⅰ	70.0	19.4	10.0	2900	70	4.00	380	125	
100TQW－200 Ⅱ	47.0	13.0	5.0	980	65	1.50	380	125	

五、外形及安装尺寸

TQW 型潜水排污泵的外形及安装尺寸见图 3-861、876、877 和表 3-368、369。

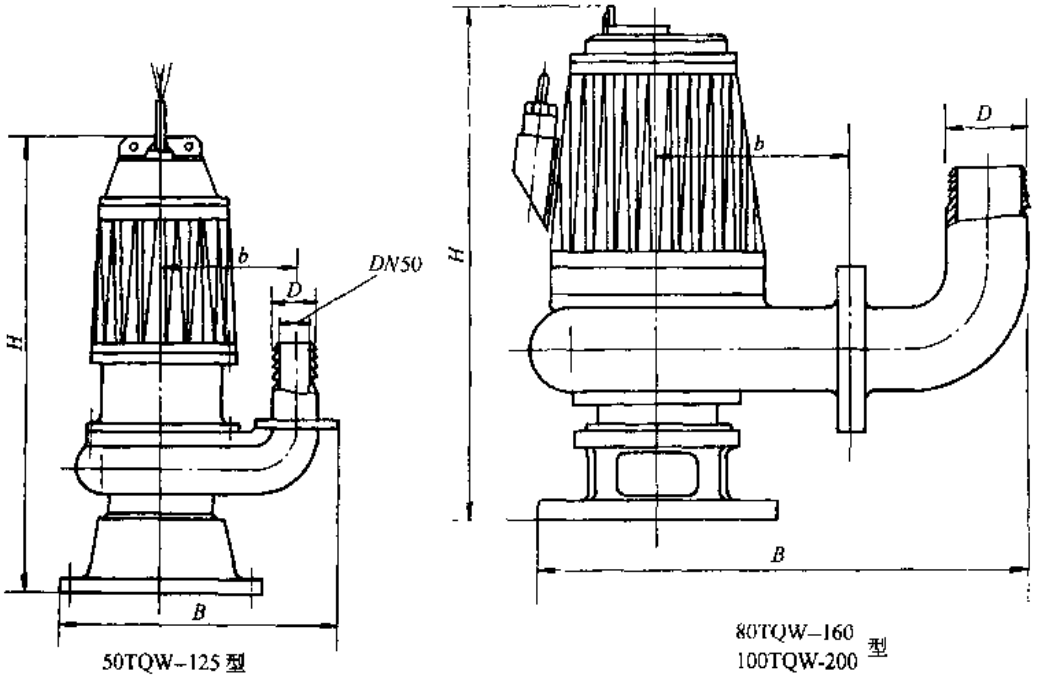

图 3-876 TQW 型潜水排污泵的外形

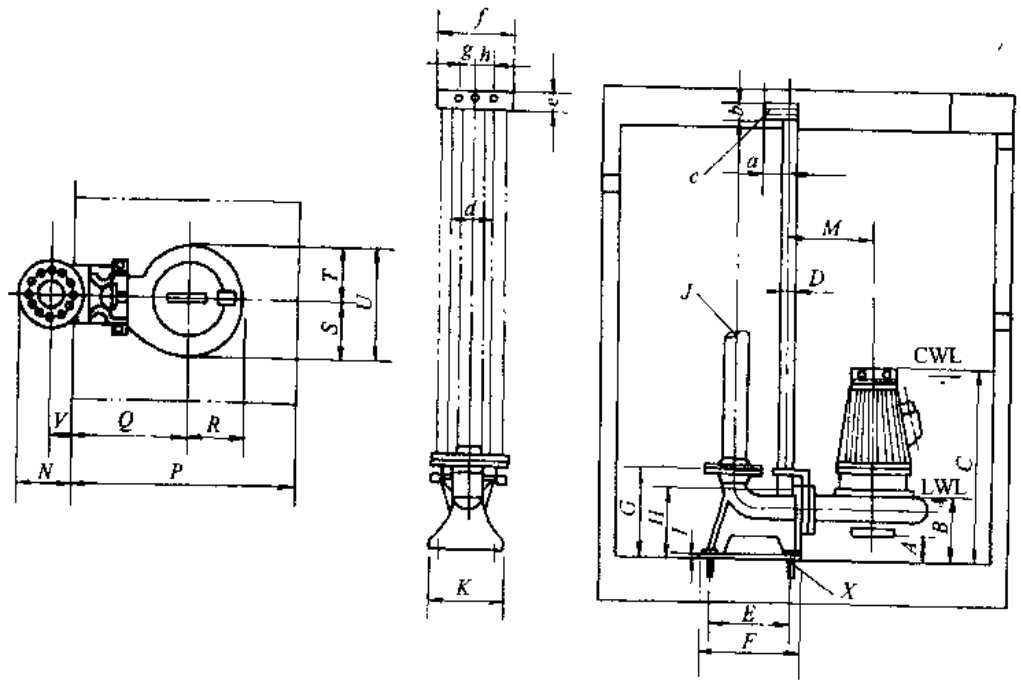

图 3-877 TQW 型潜水排污泵的安装尺寸（固定式）

注：CWL 为运行最低水位。

CWL 为运送可能最低水位。

TQW 型潜水排污泵的外形尺寸（mm）　表 3-368

泵 型 号	H	b	B	D
50TQW-125	600	180	350	62
80TQW-160	760	225	520	92
100TQW-200	691	270	640	112

TQW 型潜水排污泵的安装尺寸（固定式）（mm）　表 3-369

泵型号	A	B	C	D	E	F	G	H	I	J	K	N	M	P	Q	R
50TQW-125	100	210	550	45	160	240	340	215	15	50	200	262	300	800	380	118
80TQW-160	115	261	710	50	180	260	380	256	15	80	250	290	400	850	485	140
100TQW-200	115	290	641	50	200	280	410	285	15	100	250	300	400	900	505	180

泵型号	S	T	U	V	X	a	b	c	d	e	f	g	h
50TQW-125	100	123	600	180	4M18×200	80	25	3M10×40	140	50	240	60	60
80TQW-160	120	155	700	190	4M20×200	85	30	3M12×40	150	55	250	70	70
100TQW-200	170	200	700	190	4M20×200	85	30	3M12×40	160	60	258	75	75

六、成套供应范围

TQW 型潜水排污泵成套供应范围见表 3-370。

TQW 型潜水排污泵成套供应范围　表 3-370

项　目	名　称	数　量	备　注
主　机	泵	1	
	电动机	1	
附　件			
工　具			

3.6.12　TYW 型液下式无堵塞排污泵

一、适用范围

TYW 型液下式无堵塞排污泵供输送介质的温度不大于 80℃，pH 值为 6～9（根据用户需要可达 2～13）。适用于安装在污水池或水槽的支架上，电动机在上，泵淹没在液下。可用于固定或移动的地方。伸入液下长度分为 1.0、1.5、2.0、2.5m 四种不同规格，由用户选用。

二、型号意义说明

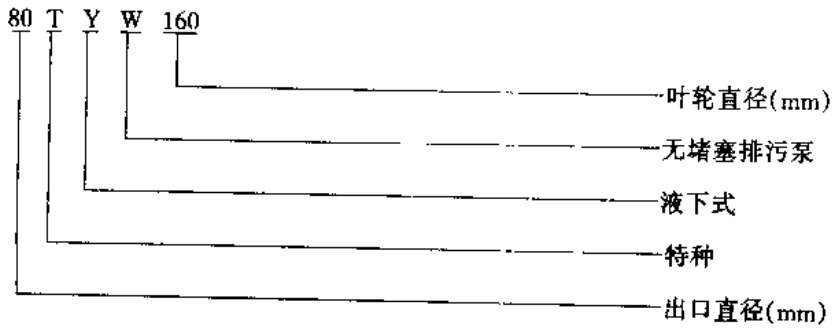

三、结构

TYW 型液下式无堵塞排污泵由泵体、叶轮、轴承、联轴节、电动机、机械密封、底座等组成。

四、性能

TYW 型液下式无堵塞排污泵性能见图 3-878 和表 3-371。

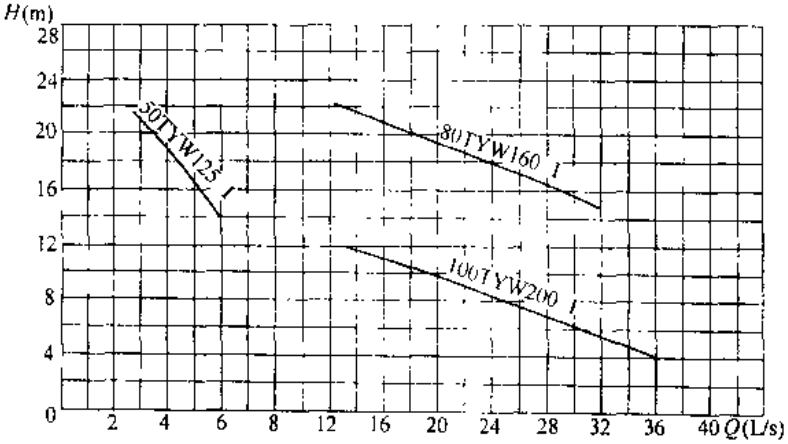

图 3-878 TYW 型泵性能曲线

TYW 型液下式无堵塞排污泵性能 表 3-371

泵型号	流量 Q		扬程	转速	效率	电动机功率	电压	重量	主要生产厂
	m^3/h	L/s	H (m)	n (r/min)	η (%)	(kW)	(V)	(kg)	
50TYW125 I	12.5	3.5	20	2900	52	2.2	380		乐清水泵厂、广州市第一水泵厂（YWD 型）
50TYW125 II	6.5	1.8	5	1450	47	0.55	380		
80TYW160 I	65	18	20	2900	68	7.5	380		
80TYW160 II	35	9.7	6	1450	60	1.5	380		
80TYW160 III	30	8.4	12	1450	68	3	380		
100TYW200 I	70	19.4	10	2900	70	4	380		
100TYW200 II	47	13	5	1450	65	1.5	380		
100TYW200 III	50	13.9	11	1450	70	5.5	380		

注：每一型号都有四种伸入液下长度规格：即：1、1.5、2、2.5m。

五、外形及安装尺寸

TYW 型液下式无堵塞排污泵的外形及安装尺寸见图 3-879 和表 3-372。

TYW 型液下式无堵塞排污泵的外形及安装尺寸（mm） 表 3-372

泵型号	L		H		D	D_1	D_2	D_3	b	B_1	B_2	B	C	$n-\phi d$	$n_1-\phi d_1$	$n_2-\phi d_2$	$n_3-\phi d_3$
50TYW125	1000 2000	1500 2500	1387 2387	1887 2887	165	110	270	51	180	375		485	380	4－12	4－13	4－14	4－13.5
80TYW160	1000 2000	1500 2500	1450 2450	1950 2950	165	150	275		225		407	520	385	4－12	4－13	4－16	4－17.5

续表

泵型号	L	H	D	D_1	D_2	D_3	b	B_1	B_2	B	C	$n-\phi d$	$n_1-\phi d_1$	$n_2-\phi d_2$	$n_3-\phi d_3$
100TYW200	1000 1500 2000 2500	1460 1960 2460 2960	215	170	300		270		438	550	410	4－15	4－13	4－17	4－17.5

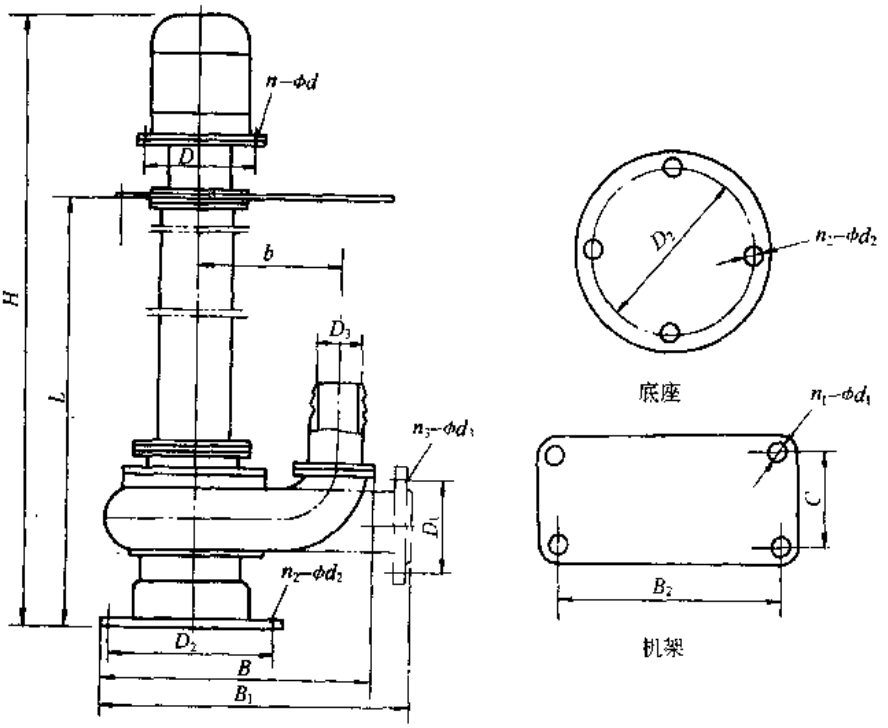

图 3-879　TYW 型液下式无堵塞排污泵的外形及安装尺寸

六、成套供应范围

TYW 型液下式无堵塞排污泵成套供应范围见表 3-373。

TYW 型液下式无堵塞排污泵成套供应范围　　表 3-373

项　目	名　称	数　量	备　注
主　机	泵 电动机	1 1	
附　件			
工　具			

3.6.13　WG、WD 型卧式单级单吸离心污水泵

一、适用范围

WG、WD 型卧式单级单吸离心污水泵供输送含粪便、纤维、纸屑等非磨性固体悬浮物的液体，悬浮物颗粒尺寸不大于 50mm，液体温度不大于 80℃。适用于城镇、工业企业排水。WGF、WDF 型供输送含有酸性或其他有腐蚀性的液体。适用于化学工业浆液。

二、型号意义说明

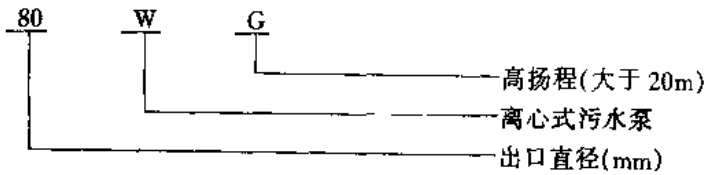

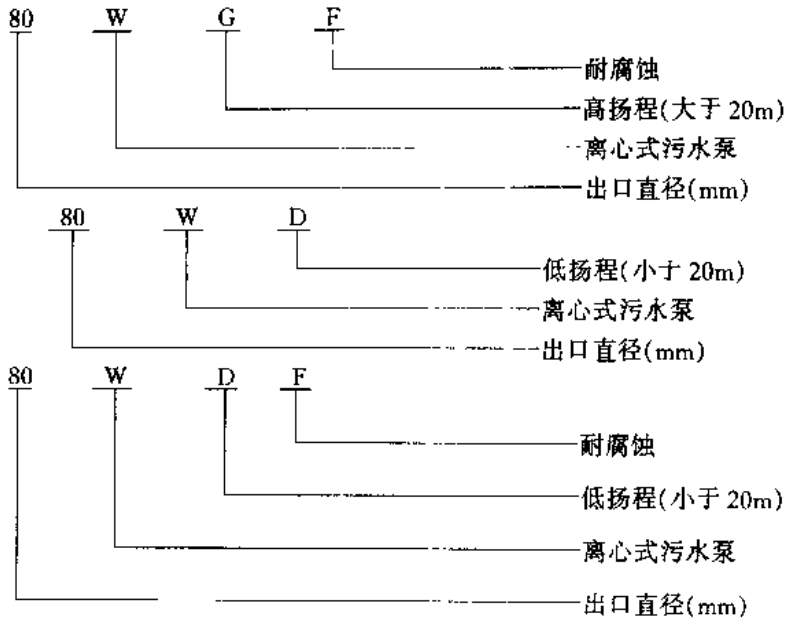

三、结构

WG、WD 型卧式单级单吸离心污水泵由泵盖、泵体、叶轮、填料箱、轴套、联轴器(或皮带轮)、托架、轴、单端面机械密封体等组成。从驱动端看泵为顺时针方向旋转。

四、性能

WG、WD 型卧式单级单吸离心污水泵性能见表 3-374。

WG、WD 型卧式单级单吸离心污水泵性能 表 3-374

泵型号	流量 Q		扬程 H (m)	转速 n (r/min)	效率 η (%)	功率 (kW)		允许吸上真空高度 H_s (m)	叶轮直径 (mm)	传动方式	重量 (kg)	主要生产厂
	m^3/h	L/s				轴功率	配套功率					
80W G/GF	4.0	11.1	48	2940	48	10.9	22	7.5	194	电动机传动		江山水泵总厂
	85	23.6	44		64	15.7		7.0				
	110	30.56	42.5		69	18.5		6.5				
	25	6.94	19	1850	46.5	2.78	5.5	80	194	皮带传动		
	50	14	17.8		64	3.82		7.8				
	70	19.4	16.5		68	4.62		7.5				
	32	8.88	32	2940	45	6.19	11	7.5	170	电动机传动		
	63.5	17.6	28.4		61	8.04		7.0				
	87	24.1	27		65	9.81		6.5				
80W G/GF	20	5.5	11.6	1440	47	1.33	3	8.0	194			
	39.2	10.8	10.8		64	1.79						
	53	14.7	10.2		68	2.16						
80W D/DF	85	23.6	18	1470	64	6.51	7.5					
100W G/GF	115	31.94	31	1470	59.5	16.31	30	7.7	315			
	170	47.22	28		65	19.94		6.5				
	190	52.78	27.5		66	21.56		6				
	76	21.1	13.6	970	53.7	5.24	11	7.6	315			
	108.8	30.22	12.6		64.5	5.79		7.4				
	130.56	36.27	12		66.5	6.42						
100W D/DF	96	26.7	15.5	970	60	6.76	15	7.5	335			
	140	38.89	14.5		66	8.76						
	186.5	51.8	14		69	10.3						
	72	20	8.8	730			7.5		335			
	105	29.2	8.2									
	140	39	7.9									

五、外形及安装尺寸

WG、WD 型卧式单级单吸离心污水泵的外形及安装尺寸见图 3-880 和表 3-375；其中 80WG 型卧式单级单吸离心污水泵（功率为 5.5kW）皮带传动外形及安装尺寸见图 3-881；WG、WD 型卧式单级单吸离心污水泵进口、出口法兰尺寸见图 3-882 和表 3-376。

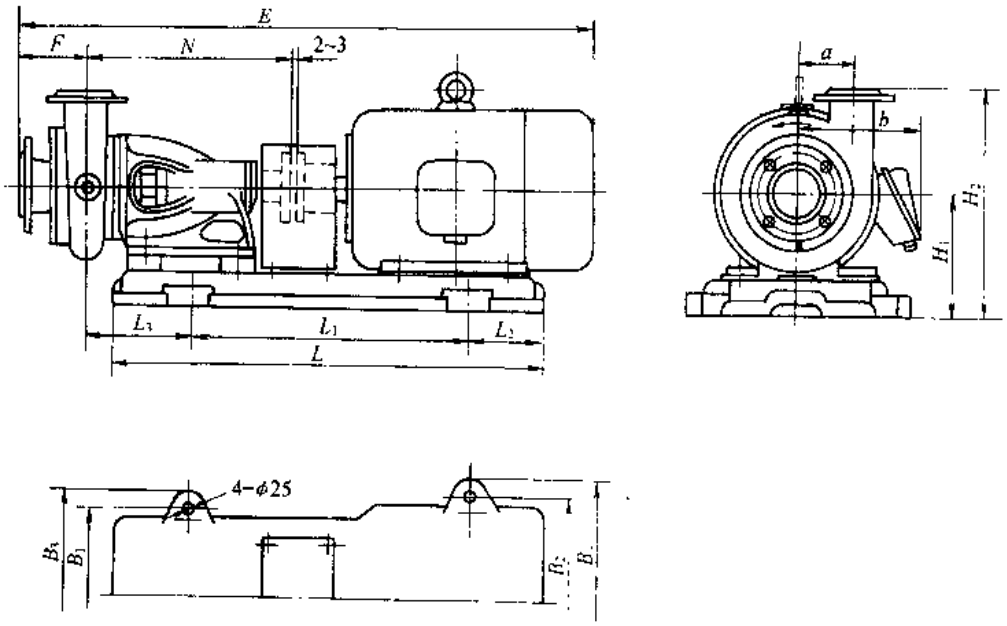

图 3-880　WG、WD 型卧式单级单吸离心污水泵的外形及安装尺寸

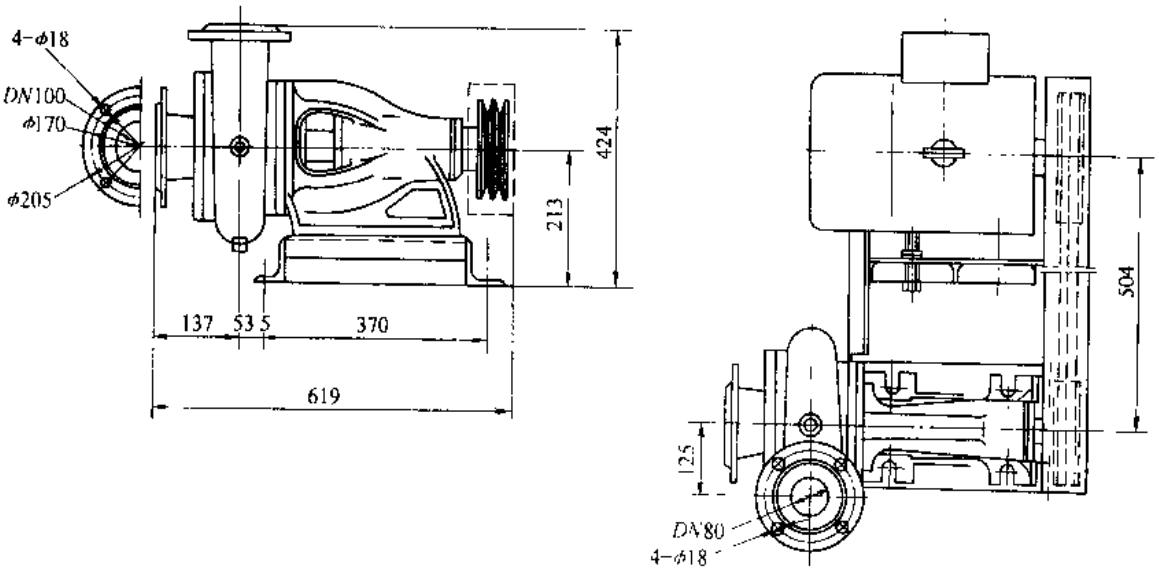

图 3-881　80WG 型卧式单级单吸离心污水泵（功率为 5.5kW）皮带传动外形及安装尺寸

WG、WD 型卧式单级单吸离心污水泵的外形及安装尺寸 表 3-375

泵型号	配带电动机/功率	L	L_1	L_2	L_3	E	N	F	B_1	B_2	B_3	B_4	H_1	H_2	a	b
80W G/GF	Y180M-2/22kW	984	700	165	180	1313	483	136	420	475	480	535	270	481	125	285
	Y160W$_1$-2/11kW	943	616	213	171	1243	483	136	430	430	490	490	270	481	125	255
	Y100L$_2$-4/3kW	758	580	86.5	155	1118	483	136	385	385	445	445	270	481	125	180
100W G/GF	Y200L-4/30kW							205.5	400	515	460	535	290	601	192.5	310
	Y160L-6/11kW							205.5	400	445	460	505	290	601	192.5	255
100W D/DF	Y180L-6/15kW							208	400	475	460	575	290	611	22.5	285
	Y160L-8/7.5kW							208	400	445	460	505	290	611	22.5	255

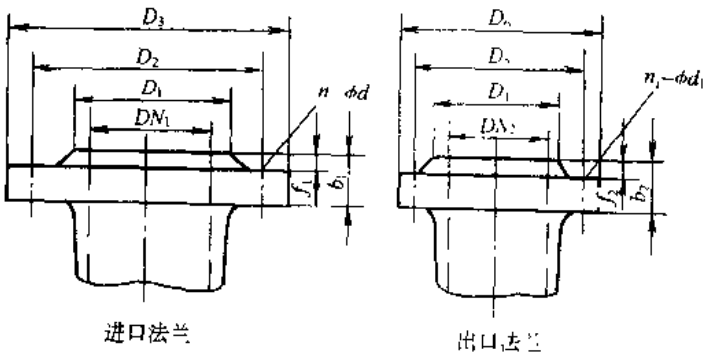

图 3-882 WG、WD 型卧式单级单吸离心污水泵进口、出口法兰尺寸

WG、WD 型卧式单级单吸离心污水泵进口、出口法兰尺寸 表 3-376

泵型号	进口法兰（mm）							出口法兰（mm）						
	DN_1	D_1	D_2	D_3	f_1	b_1	n-ϕd	DN_2	D_4	D_5	D_6	f_2	b_2	n_1-ϕd_1
80W G/GF	100	145	170	205	2～3	18	4-17.5	80	125	150	185	2～3	18	4-17.5
100W G/GF	150	200	225	260	2～3	20	4-17.5	100	145	170	205	2～3	18	4-17.5
100W D/DF	150	200	225	260	2～3	20	8-17.5	100	145	170	205	2～3	18	4-17.5

六、成套供应范围

WG、WD 型卧式单级单吸离心污水泵成套供应范围见表 3-377。

WG、WD 型卧式单级单吸离心污水泵成套供应范围　表 3-377

项　目	名　称	数　量	备　注
主　机	泵 电动机 底座	1 1 1	
附　件	底阀 止回阀 闸阀 锥管 各种易损部件		按合同供应
工　具			

3.6.14　WL 型立式排污泵

一、适用范围

WL 型立式排污泵供输送生活污水、生产废水、泥浆、粪便、灰渣和纸浆等浆料。适用于城市给水排水、循环水和其他用途。

二、型号意义说明

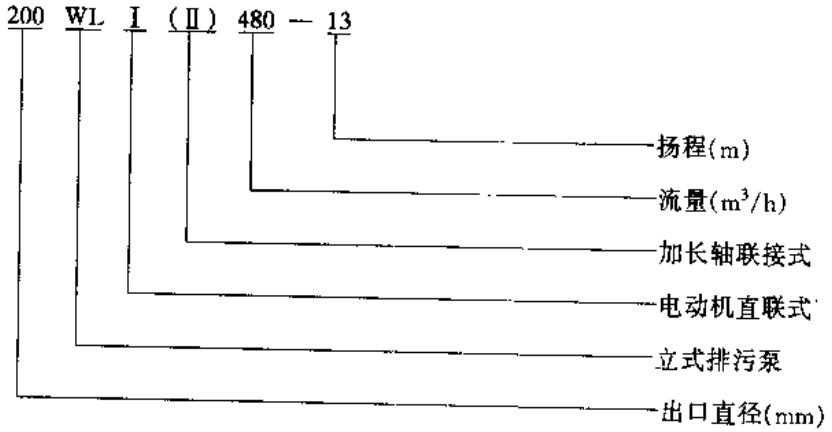

三、结构

WL 型立式排污泵为单吸蜗壳式泵。泵内装有无堵塞防缠绕型单（双）大流道叶轮，泵体和进水管上都设有手孔，以供排出杂物。液体沿轴向吸入，水平方向排出。电动机与泵的联接有两种方式：一是电动机装在与泵体连为一体的支架上；二是电动机单独设基础通过加长轴与泵轴联接。从电动机上方看，泵为顺时针方向旋转。

四、性能

WL 型立式排污泵性能曲线范围见图 3-883 和其性能见表 3-378。

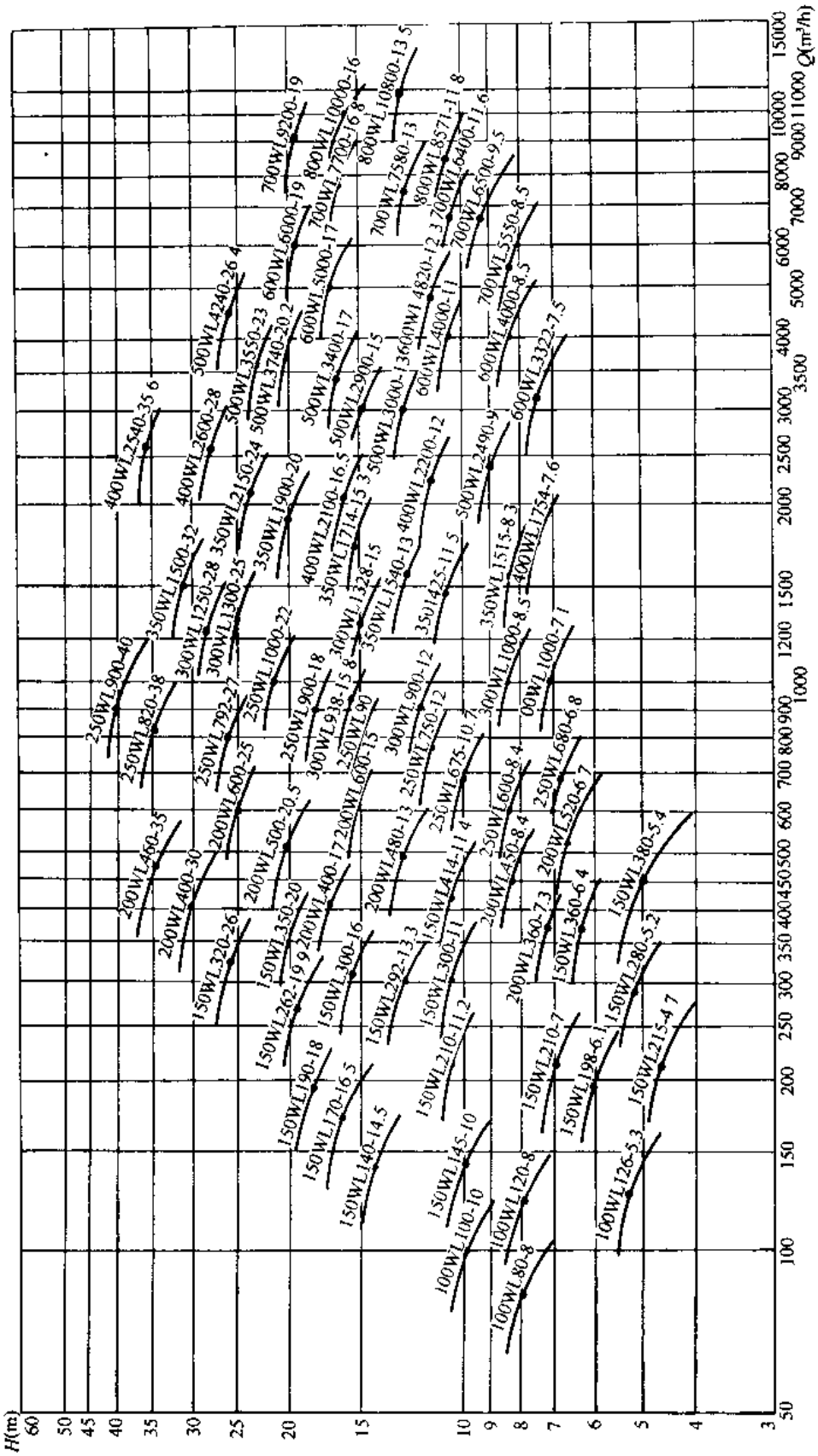

图 3-883 WL型立式排污泵性能曲线范围

WL 型立式排污泵性能 表 3-378

泵型号	流量 Q		扬程 H (m)	转速 n (r/min)	功率 (kW)		效率 η (%)	汽蚀余量 $(NPSH)_r$ (m)	重量 (kg)	出口直径/进口直径 (mm)	主要生产厂
	m^3/h	L/s			轴功率	配用功率					
100WL80-8	80	22.2	8	1450	2.5	4	71	2.2	900	100/150	亚太泵业集团公司、保定市太行制泵有限公司（生产50WL～100WL型产品）
100WL126-5.3	126	35	5.3	980	2.5	4	73	1.8	900	100/150	
100WL120-8	120	33.3	8	1450	3.6	5.5	73	2.7	980	100/150	
100WL100-10	100	27.8	10	1450	3.8	5.5	71	2.5	980	100/150	
150WL215-4.7	215	59.7	4.7	980	3.7	5.5	75	2.5	980	150/200	
150WL198-6.1	198	55	6.1	980	4.4	5.5	74	2.3	1150	150/200	
150WL280-5.2	280	77.8	5.2	980	5.2	7.5	76	2.9	980	150/200	
150WL210-7	210	58.3	7	1450	5.3	7.5	75	3.8	1150	150/200	
150WL145-10	145	40.3	10	1450	5.4	7.5	73	3.1	980	150/200	
150WL380-5.4	380	105.6	5.4	980	7.3	11	77	3.4	1100	150/200	
150WL140-14.5	140	38.9	14.5	1450	7.7	11	72	3	1100	150/200	
150WL360-6.4	360	100	6.4	980	8.2	11	76	3.3	980	150/200	
150WL210-11.2	210	58.3	11.2	980	8.8	11	73	2.4	1100	150/200	
150WL170-16.5	170	47.2	16.5	1450	10.6	15	72	3.3	1150	150/200	
150WL300-11	300	83.3	11	1450	11.9	15	76	4.6	1150	150/200	
150WL190-18	190	52.8	18	1450	12.9	18.5	72	3.6	1100	150/200	
150WL292-13.3	292	81.1	13.3	1450	14.1	18.5	75	4.5	1150	150/200	
150WL414-11.4	414	115	11.4	1450	16.8	22	77	5.4	1150	150/200	
150WL300-16	300	83.3	16	1450	17.5	22	75	4.6	980	150/200	
150WL262-19.9	262	72.8	19.9	980	20	30	71	2.7	1250	150/200	
150WL350-20	350	97.2	20	980	26.3	37	73	3.2	1250	150/200	
150WL320-26	320	88.9	26	1450	31	45	73	4.7	1100	150/200	
200WL360-7.3	360	100	7.3	735	9.5	15	75	2.4	1150	200/250	
200WL520-6.7	520	144.4	6.7	980	12.2	15	78	4.0	1150	200/250	
200WL450-8.4	450	125	8.4	735	13.6	18.5	76	2.7	1200	200/250	
200WL480-13	480	133.3	13	980	22.5	30	76	3.9	1200	200/250	
200WL400-17.5	400	111.1	17.5	980	25.8	37	74	3.5	1150	200/250	
200WL600-15	600	166.7	15	980	34	45	75	4.7	1200	200/250	
200WL500-20.5	500	138.9	20.5	1450	36.8	45	76	5.9	1200	200/250	
200WL400-30	400	111.1	30	980	46	75	71	3.5	1250	200/250	
250WL600-25	600	166.7	25	980	55.1	75	74	4.3	1200	250/300	
200WL460-35	460	127.8	35	1450	59.6	75	74	5.7	1200	200/250	
250WL792-27	792	220	27	980	77.6	110	75	5.0	1150	250/300	
250WL680-6.8	680	188.9	6.8	735	16.2	22	78	3.4	1200	250/300	
250WL600-8.4	600	166.7	8.4	735	17.9	22	77	3.2	1200	250/300	
250WL675-10.1	675	187.5	10.1	735	24.2	30	77	3.4	1200	250/300	
250WL750-12	750	208.3	12	735	32	45	77	3.6	1200	250/300	
250WL800-15	800	222.2	15	980	42.2	55	77	5.1	1600	250/300	
250WL900-18	900	250	18	980	57.8	75	77	5.4	1400	250/300	
250WL1000-22	1000	227.8	22	980	78.1	110	77	5.7	1400	250/300	
250WL820-35	820	227.8	35	980	105.6	132	74	5.1	1600	250/300	
250WL900-40	900	250	40	980	132.8	160	74	5.4	2700	250/300	
300WL1000-7.1	1000	277.8	7.1	735	24.6	30	79	4.2	1200	300/350	
300WL1000-8.5	1000	277.8	8.5	735	29.5	37	78	4.2	1000	300/350	
300WL900-12	900	250	12	735	38.1	55	77	4.0	1350	300/350	

续表

泵型号	流量 Q		扬程 H (m)	转速 n (r/min)	功率（kW）		效率 η (%)	汽蚀余量 $(NPSH)_r$ (m)	重量 (kg)	出口直径/进口直径 (mm)	主要生产厂
	m^3/h	L/s			轴功率	配用功率					
300WL938-15.8	938	260.6	15.8	735	52.8	75	77	4.1	1500	300/350	亚太泵业集团公司、保定市太行制泵有限公司（生产50WL～100WL型产品）
300WL1328-15	1328	368.9	15	980	69	90	79	6.5	1800	300/350	
300WL1300-25	1300	361.1	25	980	114.5	160	77	6.5	2300	300/350	
300WL1250-28	1250	347.2	28	980	124.1	160	77	6.3	2300	300/350	
350WL1515-8.3	1515	420.8	8.3	590	43.3	55	79	4.1	1700	350/400	
350WL1425-11.5	1425	395.8	11.5	590	57.1	75	78	4.0	2000	350/400	
350WL1540-13	1540	427.8	13	590	69.8	90	78	4.2	2100	350/400	
350WL1714-15.3	1714	476.1	15.3	590	91.6	110	78	4.4	2100	350/400	
350WL1900-20	1900	527.8	20	735	132.2	160	78	5.9	1900	350/400	
350WL1500-32	1500	416.7	32	980	169.7	220	77	6.9	2900	350/400	
350WL2150-24	2150	597.2	24	735	179.8	220	78	6.2	2100	350/400	
400WL1754-7.6	1754	487.2	7.6	590	45.5	55	80	4.5	1150	400/450	
400WL2200-12	2200	611.1	12	735	90	110	80	6.3	1150	400/450	
400WL2100-16.5	2100	583.3	16.5	735	119.3	160	79	6.2	1900	400/450	
400WL2600-28	2600	722.2	28	980	250.2	315	79	8.9	2400	400/450	
400WL2540-35.6	2540	705.6	35.6	980	313.6	400	79	8.8	2500	400/450	
500WL2490-9	2490	691.7	9	490	76.3	110	80	4.4	2800	500/550	
500WL3000-13	3000	833.3	13	590	132.6	160	80	5.9	2800	500/550	
500WL2900-15	2900	805.6	15	590	148.6	200	80	5.8	2800	500/550	
500WL3400-17	3400	944.4	17	590	197.1	250	80	6.3	2800	500/550	
500WL3740-20.2	3740	1038.9	20.2	735	256.2	315	80	8.1	2800	500/550	
500WL3550-23	3550	986.1	23	735	278.4	355	80	7.9	3000	500/550	
500WL4240-26.4	4240	1177.8	26.4	735	380.9	450	80	8.6	3100	500/550	
600WL3322-7.5	3322	922.8	7.5	490	83.7	110	81	5.2	3500	600/650	
600WL4000-8.5	4000	1111.1	8.5	490	113.9	160	81	5.7	3500	600/650	
600WL4000-11	4000	1111.1	11	590	147.6	200	81	6.8	3500	600/650	
600WL4820-12.3	4820	1338.9	12.3	590	198.3	250	81	7.4	3500	600/650	
600WL5000-17	5000	1388.9	17	735	284.6	355	81	9.2	3500	600/650	
600WL6000-19	6000	1666.7	19	735	380.6	450	82	10.1	3500	600/650	
700WL5500-8.5	5500	1527.8	8.5	420	155.7	200	82	5.7	3400	700/750	
700WL6500-9.5	6500	1805.6	9.5	420	205.1	250	82	6.2	3400	700/750	
700WL6400-11.6	6400	1777.8	11.6	490	247	315	82	7.1	4000	700/750	
700WL7580-13	7580	2105.6	13	490	327	400	82	7.7	4000	700/750	
700WL7700-16.8	7700	2138.9	16.8	590	429.7	560	82	9.2	4000	700/750	
700WL9200-19	9200	2555.6	19	590	579.2	710	82	9.9	4000	700/750	
800WL8571-11.8	8571	2380.8	11.8	420	334.9	400	82	7.1	4000	800/900	
800WL-10800-13.5	10800	3000	13.5	420	481.1	630	83	7.9	4300	800/900	
800WL10000-16	10000	2777.8	16	490	529.1	630	82	8.8	4600	800/900	

五、外形及安装尺寸

(1) WLI 型立式排污泵的外形及安装尺寸见图 3-884 和表 3-379。

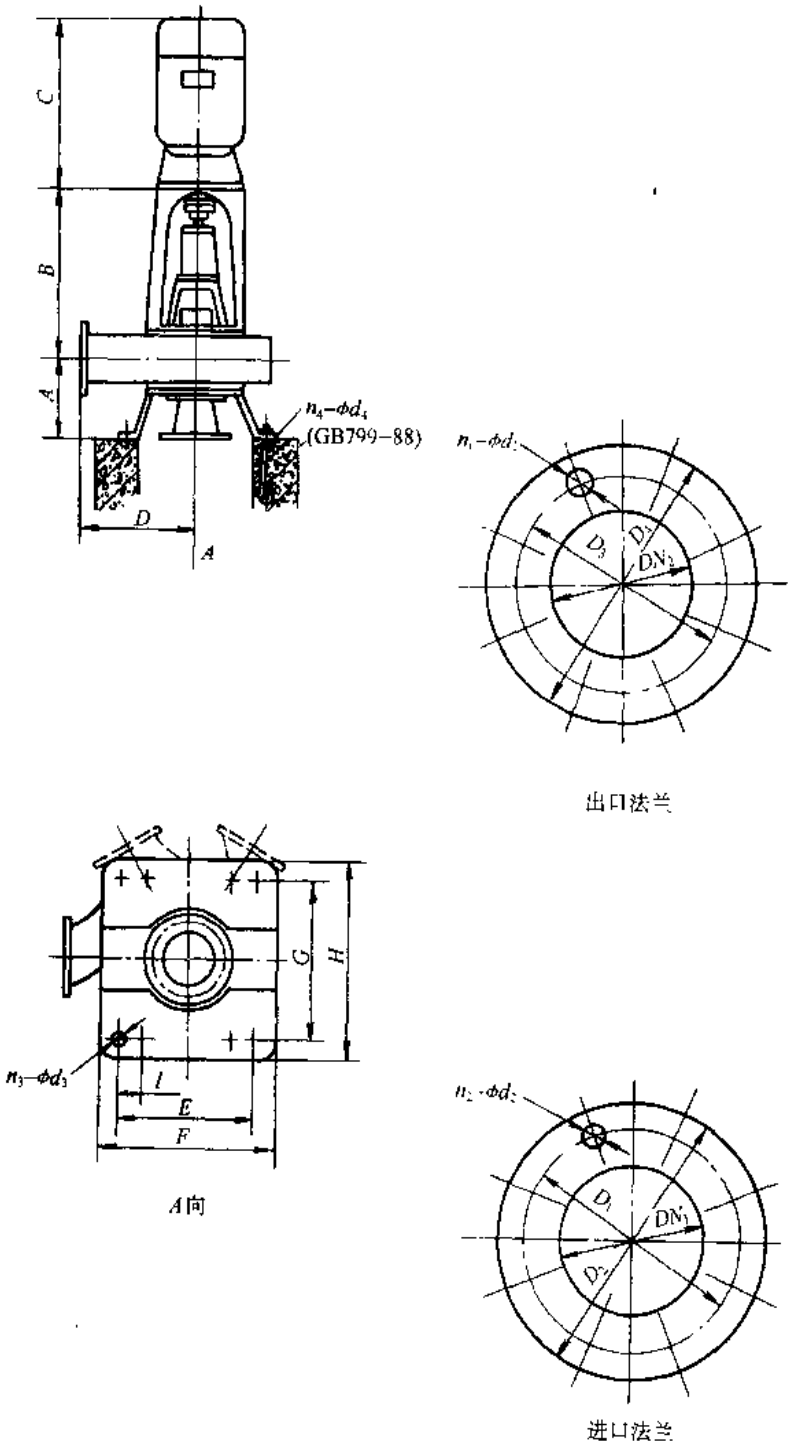

图 3-884　WLI 型立式排污泵的外形及安装尺寸

WLI 型立式排污泵的外形及安装尺寸(mm) 表 3-379

泵型号	出口法兰				进口法兰				n_3-ϕd_3	A	B	C	D	E	F	G	H	I	n_4-ϕd_4
	DN_2	D_3	D_4	n_1-ϕd_1	DN_1	D_1	D_2	n_2-ϕd_2											
100WL80-8	100	180	220	8-17.5	150	225	265	8-17.5	4-23	300	600	340	300	355	470	590	670	—	
100WL126-5.3	100	180	220	8-17.5	150	225	265	8-17.5	4-23	300	600	435	300	355	470	590	670	-	
100WL120-8	100	180	220	8-17.5	150	225	265	8-17.5	4-23	300	600	395	300	355	470	590	670	—	
100WL100-10	100	180	220	8-17.5	150	225	265	8-17.5	4-23	300	600	395	300	355	470	590	670	—	
150WL215-4.7	150	240	285	8-22	200	280	320	8-17.5	4-23	320	750	435	350	590	670	355	470	—	
150WL198-6.1	150	240	285	8-22	200	280	320	8-17.5	4-23	320	750	435	350	590	670	355	470	—	
150WL280-5.2	150	240	285	8-22	200	280	320	8-17.5	4-23	320	750	495	350	590	670	355	470	—	
150WL210-7	150	240	285	8-22	200	280	320	8-17.5	4-23	320	750	435	400	590	670	355	470	—	
150WL145-10	150	240	285	8-22	200	280	320	8-17.5	4-23	320	750	435	400	590	670	355	470	—	
150WL380-5.4	150	240	285	8-22	200	280	320	8-17.5	4-23	320	750	540	400	590	670	355	470	—	
150WL140-14.5	150	240	285	8-22	200	280	320	8-17.5	4-23	320	750	495	450	590	670	355	470	—	
150WL360-6.4	150	240	285	8-22	200	280	320	8-17.5	4-23	320	750	540	450	590	670	355	470	—	
150WL210-11.2	150	240	285	8-22	200	280	320	8-17.5	4-23	312	755	560	400	590	670	355	470	—	
150WL170-16.5	150	240	285	8-22	200	280	320	8-17.5	4-23	320	750	540	450	590	670	355	470	—	
150WL300-11	150	240	285	8-22	200	280	320	8-17.5	4-23	320	950	540	450	590	670	355	470	—	
150WL190-18	150	240	285	8-22	200	280	320	8-17.5	4-23	320	950	620	450	590	670	355	470	—	
150WL292-13.3	150	240	285	8-22	200	280	320	8-17.5	4-23	320	950	620	450	590	670	355	470	—	
150WL414-11.4	150	240	285	8-22	200	280	320	8-17.5	4-23	320	950	660	450	590	670	355	470	—	
150WL300-16	150	240	285	8-22	200	280	320	8-17.5	4-23	320	950	660	450	590	670	355	470	—	
150WL262-19.9	150	240	285	8-22	200	280	320	8-17.5	4-27	380	950	795	450	500	640	750	840	—	
150WL350-20	150	240	285	8-22	200	280	320	8-17.5	4-27	380	950	895	450	500	640	750	840	—	
150WL320-26	150	240	285	8-22	200	280	320	8-17.5	4-27	377	925	795	400	500	640	750	840	—	
200WL360-7.3	200	295	340	8-22	250	335	375	12-17.5	4-27	410	985	740	483	500	640	750	840	—	
200WL520-6.7	200	295	340	8-22	250	335	375	12-17.5	4-27	420	950	660	450	500	640	750	840	—	
200WL450-8.4	200	295	340	8-22	250	335	375	12-17.5	4-27	420	950	770	480	500	640	750	840	—	
200WL480-13	200	295	340	8-22	250	335	375	12-17.5	4-27	410	955	895	483	500	640	750	840	—	
200WL400-17.5	200	295	340	8-22	250	335	375	12-17.5	4-27	420	970	895	550	500	640	750	840	—	
200WL600-15	200	295	340	8-22	250	335	375	12-17.5	4-27	414	973	980	550	500	640	750	840	—	
200WL500-20.5	200	295	340	8-22	250	335	375	12-17.5	4-27	420	970	795	550	500	640	750	840	—	

续表

泵型号	出口法兰				进口法兰				n_3-ϕd_3	A	B	C	D	E	F	G	H	I	n_4-ϕd_4
	DN_2	D_3	D_4	n_1-ϕd_1	DN_1	D_1	D_2	n_2-ϕd_2											
200WL400-30	200	295	340	8-22	250	335	375	12-17.5	4-40	420	1400	1220	600	780	900	735	855	—	
250WL600-25	250	350	395	12-22	300	395	440	12-22	4-40	454	1416	1220	620	780	900	735	855	—	
200WL460-35	200	295	340	8-22	250	335	375	12-17.5	4-40	450	1450	980	620	780	900	735	855	—	
250WL792-27	250	350	395	12-22	300	395	440	12-22	4-40	480	1302	1320	600	780	900	735	855	—	
250WL680-6.8	250	350	395	12-22	300	395	440	12-22	4-27	450	1006	795	460	790	880	610	700	—	
250WL600-8.4	250	350	395	12-22	300	395	440	12-22	4-27	450	1100	795	520	790	880	610	700	—	
250WL675-10.1	250	350	395	12-22	300	395	440	12-22	4-27	480	1441	895	600	780	900	735	855	—	
250WL750-12	250	350	395	12-22	300	395	440	12-22	4-40	500	1405	1030	645	780	900	735	855	—	
250WL800-15	250	350	395	12-22	300	395	440	12-22	4-40	480	1400	1030	600	780	900	735	855	—	
250WL900-18	250	350	395	12-22	300	395	440	12-22	4-40	480	1441	1320	600	780	900	735	855	—	
250WL1000-22	250	350	395	12-22	300	395	440	12-22	4-40	500	1405	1320	645	780	900	735	855	—	
250WL820-35	250	350	395	12-22	300	395	440	12-22	4-40	500	1450	1320	650	780	900	735	855	—	
250WL900-40	250	350	395	12-22	300	395	440	12-22	4-40	500	1450	1100	700	780	900	735	855	—	
300WL1000-7.1	300	400	445	12-22	350	445	490	12-22	4-40	450	1300	895	650	780	900	730	855	—	
300WL1000-8.5	300	400	445	12-22	350	445	490	12-22	4-40	450	1300	980	650	780	900	730	850	—	
300WL900-12	300	400	445	12-22	350	445	490	12-22	4-40	455	1285	1220	750	780	900	730	850	—	
300WL938-15.8	300	400	445	12-22	350	445	490	12-22	4-40	480	1300	1320	700	780	900	730	850	—	
300WL1328-15	300	400	445	12-22	350	445	490	12-22	4-40	480	1300	1320	700	780	900	730	850	—	
300WL1300-25	300	400	445	12-22	350	445	490	12-22	4-40	480	1400	1100	700	780	900	730	850	—	
300WL1250-28	300	400	445	12-22	350	445	490	12-22	4-40	500	1400	1100	700	780	900	730	850	—	
350WL1515-8.3	350	460	505	16-22	400	495	540	16-22	4-40	500	1300	1320	700	840	970	745	875	—	
350WL1425-11.5	350	460	505	16-22	400	495	540	16-22	4-40	500	1300	1320	700	840	970	745	875	—	
350WL1540-13	350	460	505	16-22	400	495	540	16-22	4-40	550	1300	1100	750	840	970	745	875	—	
350WL1714-15.3	350	460	505	16-22	400	495	540	16-22	4-40	600	1400	1410	800	840	970	745	875	—	
350WL1900-20	350	460	505	16-22	400	495	540	16-22	4-40	550	1300	1410	750	840	970	745	875	—	
350WL1500-32	350	460	505	16-22	400	495	540	16-22	4-40	600	1400	1410	800	840	970	745	875	—	
350WL2150-24	350	460	505	16-22	400	495	540	16-22	4-40	600	1400	1480	800	840	970	745	875	—	
400WL1754-7.6	400	515	565	16-26	450	550	595	16-22	4-40	555	1334	1320	800	840	970	745	875	—	
400WL2200-12	400	515	565	16-26	450	550	595	16-22	4-40	555	1304	1290	800	840	970	745	875	—	
400WL2100-16.5	400	515	565	16-26	450	550	595	16-22	4-40	650	1400	1410	850	840	970	745	875	—	
500WL2490-9	500	620	670	20-26	550	655	705	20-26	6-40	600	1780	1480	850	1080	1210	1030	1160	540	
500WL3000-13	500	620	670	20-26	550	655	705	20-26	6-40	600	1780	1480	850	1080	1210	1030	1160	540	

(2) WLⅡ型立式排污泵的外形及安装尺寸见图 3-885 和表 3-380。

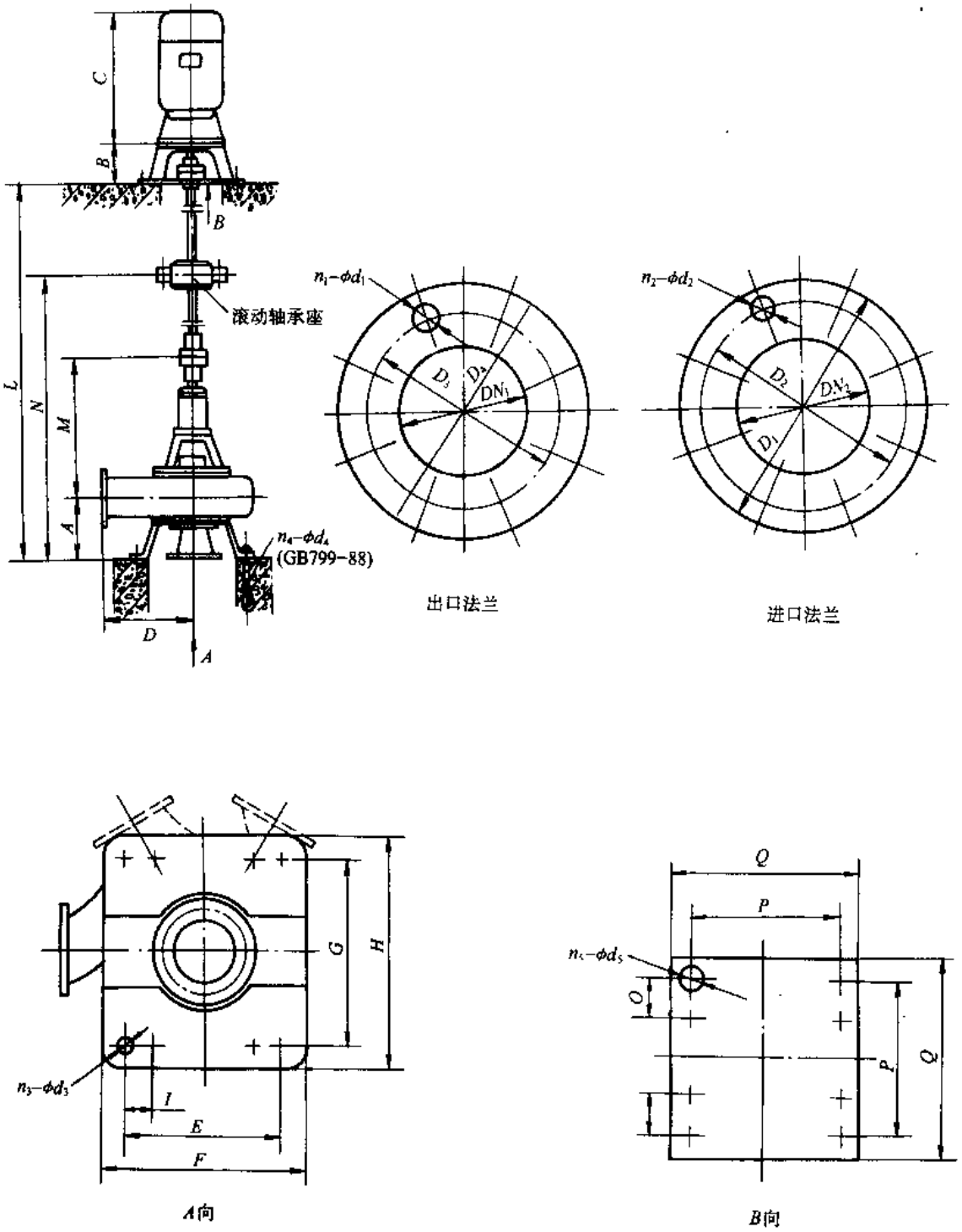

图 3-885 WLⅡ型立式排污泵的外形及安装尺寸

注：N、L 尺寸根据用户要求确定。

WL Ⅱ型立式排污泵的外形及安装尺寸(mm) 表 3-380

泵型号	出口法兰				进口法兰				$n_3-\phi d_3$	A	B	C	D	E	F	G	H	I	M	O	P	Q	$n_5-\phi d_5$
	DN_2	D_3	D_4	$n_1-\phi d_1$	DN_1	D_1	D_2	$n_2-\phi d_2$															
350WL1515-8.3	350	460	505	16-22	400	495	540	16-22	4-40	500	350	1320	700	840	970	745	875	—	1130	—	700	840	4-40
350WL1425-11.5	350	460	505	16-22	400	495	540	16-22	4-40	500	350	1320	700	840	970	745	875	—	1130	—	700	840	4-40
350WL1540-13	350	460	505	16-22	400	495	540	16-22	4-40	550	350	1100	750	840	970	745	875	—	1130	—	700	840	4-40
350WL1714-15.3	350	460	505	16-22	400	495	540	16-22	4-40	600	350	1410	800	840	970	745	875	—	1190	—	840	970	4-40
350WL1900-20	350	460	505	16-22	400	495	540	16-22	4-40	550	350	1410	750	840	970	745	875	—	1090	—	840	970	4-40
350WL1500-32	350	460	505	16-22	400	495	540	16-22	4-40	600	350	1410	800	840	970	745	875	—	1190	—	840	970	4-40
350WL2150-24	350	460	505	16-22	400	495	540	16-22	4-40	600	350	1480	800	840	970	745	875	—	1190	—	840	970	4-40
400WL1754-7.6	400	515	565	16-26	450	550	595	16-22	4-40	555	350	1320	800	840	970	745	875	—	1134	—	840	970	4-40
400WL2200-12	400	515	565	16-26	450	550	595	16-22	4-40	555	350	1290	800	840	970	745	875	—	1134	—	840	970	4-40
400WL2100-16.5	400	515	565	16-26	450	550	595	16-22	4-40	650	350	1410	850	840	970	745	875	—	1190	—	840	970	4-40
400WL2600-28	400	515	565	16-26	450	550	595	16-22	6-40	700	400	—	900	950	1080	900	1030	475	1450	—	—	—	—
400WL2540-35.6	400	515	565	16-26	450	550	595	16-22	6-40	800	400	—	950	950	1080	900	1030	475	1450		—	—	—
500WL2490-9	500	620	670	20-26	550	655	705	20-26	6-40	600	350	1480	850	1080	1210	1030	1160	540	1570	—	840	970	4-40
500WL3000-13	500	620	670	20-26	550	655	705	20-26	6-40	600	350	1480	850	1080	1210	1030	1160	540	1570	—	840	970	4-40
500WL2900-15	500	620	670	20-26	550	655	705	20-26	6-40	650	400	—	950	1080	1210	1030	1160	540	1570	—	—	—	—
500WL3400-17	500	620	670	20-26	550	655	705	20-26	6-40	700	400	—	1000	1080	1210	1030	1160	540	1600	—	—	—	—
500WL3740-20.2	500	620	670	20-26	550	655	705	20-26	6-40	600	400	—	850	1080	1210	1030	1160	540	1570	—	—	—	—
500WL3550-23	500	620	670	20-26	550	655	705	20-26	6-40	650	400	—	950	1080	1210	1030	1160	540	1570	—	—	—	—
500WL4240-26.4	500	620	670	20-26	550	655	705	20-26	6-40	700	400	—	1000	1080	1210	1030	1160	540	1600	—	—	—	—
600WL3322-7.5	600	725	785	20-30	650	760	810	20-26	6-40	700	350	1480	900	1210	1340	1160	1290	605	1600	—	840	970	4-40
600WL4000-8.5	600	725	785	20-30	650	760	810	20-26	6-40	700	400	—	1000	1210	1340	1160	1290	605	1600	—	—	—	—
600WL4000-11	600	725	785	20-30	650	760	810	20-26	6-40	700	400	—	900	1210	1340	1160	1290	605	1600	—	—	—	—

续表

泵型号	出口法兰				进口法兰				$n_3-\phi d_3$	A	B	C	D	E	F	G	H	I	M	O	P	Q	$n_5-\phi d_5$
	DN_2	D_3	D_4	$n_1-\phi d_1$	DN_1	D_1	D_2	$n_2-\phi d_2$															
600WL4820-12.3	600	725	785	20-30	650	760	810	20-26	6-40	700	400	—	1000	1210	1340	1160	1290	605	1600	—	—	—	—
600WL5000-17	600	725	785	20-30	650	760	810	20-26	6-40	700	400	—	900	1210	1340	1160	1290	605	1600	—	—	—	—
600WL6000-19	600	725	785	20-30	650	760	810	20-26	6-40	700	400	—	1000	1210	1340	1160	1290	605	1600	—	—	—	—
700WL6400-11.6	700	840	895	24-30	750	865	920	24-30	8-40	800	400	—	1100	1350	1480	1300	1430	450	1600	—	—	—	—
700WL7580-13	700	840	895	24-30	750	865	920	24-30	8-40	800	400	—	1200	1350	1480	1300	1430	450	1600	—	—	—	—
700WL7700-16.8	700	840	895	24-30	750	865	920	24-30	8-40	800	400	—	1100	1350	1480	1300	1430	450	1600	—	—	—	—
700WL9200-19	700	840	895	24-30	750	865	920	24-30	8-40	800	400	—	1200	1350	1480	1300	1430	450	1600	—	—	—	—
800WL10000-16	800	950	1015	24-33	900	1020	1075	24-30	8-40	900	400	—	1400	1480	1610	1430	1560	490	1650	—	—	—	—
700WL5500-8.5	700	840	895	24-30	750	865	920	24-30	8-40	800	400	—	1100	1350	1480	1300	1430	450	1600	—	—	—	—
700WL6500-9.5	700	840	895	24-30	750	865	920	24-30	8-40	800	400	—	1200	1350	1480	1300	1430	450	1600	—	—	—	—
800WL8571-11.8	800	950	1015	24-33	900	1020	1075	24-30	8-40	900	400	—	1400	1480	1610	1430	1560	490	1650	—	—	—	—
800WL10800-13.5	800	950	1015	24-33	900	1020	1075	24-30	8-40	900	400	—	1400	1480	1610	1430	1560	490	1650	—	—	—	—
150WL190-18	150	240	285	8-22	200	280	320	8-17.5	4-23	320	300	620	450	590	670	355	470	—	840	—	350	420	4-27
150WL292-13.3	150	240	285	8-22	200	280	320	8-17.5	4-23	320	300	620	450	590	670	355	470	—	840	—	350	420	4-27
150WL414-11.4	150	240	285	8-22	200	280	320	8-17.5	4-23	320	300	660	450	590	670	355	470	—	840	—	350	420	4-27
150WL300-16	150	240	285	8-22	200	280	320	8-17.5	4-23	320	300	660	450	590	670	355	470	—	840	—	350	420	4-27
150WL262-19.9	150	240	285	8-22	200	280	320	8-17.5	4-27	380	300	795	450	500	640	750	840	—	810	—	450	520	4-27
150WL350-20	150	240	285	8-22	200	280	320	8-17.5	4-27	380	300	895	450	500	640	750	840	—	810	—	550	670	4-27
150WL320-26	150	240	285	8-22	200	280	320	8-17.5	4-27	377	300	795	400	500	640	750	840	—	785	—	450	520	4-27
200WL360-7.3	200	295	340	8-22	250	335	375	12-17.5	4-27	410	350	740	483	500	640	750	840	—	875	—	450	520	4-27
200WL520-6.7	200	295	340	8-22	250	335	375	12-17.5	4-27	420	350	660	450	500	640	750	840	—	840	—	350	420	4-27
200WL450-8.4	200	295	340	8-22	250	335	375	12-17.5	4-27	420	350	770	480	500	640	750	840	—	810	—	450	520	4-27

续表

泵型号	出口法兰				进口法兰				$n_3-\phi d_3$	A	B	C	D	E	F	G	H	I	M	O	P	Q	$n_5-\phi d_5$
	DN_2	D_3	D_4	$n_1-\phi d_1$	DN_1	D_1	D_2	$n_2-\phi d_2$															
200WL480-13	200	295	340	8-22	250	335	375	12-17.5	4-27	410	410	895	483	500	640	750	840	—	815	300	600	700	6-27
200WL400-17.5	200	295	340	8-22	250	335	375	12-17.5	4-27	420	350	895	550	500	640	750	840	—	830	300	600	700	6-27
200WL600-15	200	295	340	8-22	250	335	375	12-17.5	4-27	414	350	980	550	500	640	750	840	—	833	300	600	700	6-27
200WL500-20.5	200	295	340	8-22	250	335	375	12-17.5	4-27	420	350	795	550	500	640	750	840	—	830	300	600	700	6-27
200WL400-30	200	295	340	8-22	250	335	375	12-17.5	4-40	420	350	1220	600	780	900	735	855	—	1230	—	700	840	4-40
250WL600-25	250	350	395	12-22	300	395	440	12-22	4-40	454	350	1220	620	780	900	735	855	—	1246	—	700	840	4-40
200WL460-35	200	295	340	8-22	250	335	375	12-17.5	4-40	450	350	980	620	780	900	735	855	—	1310	—	700	840	4-40
250WL792-27	250	350	395	12-22	300	395	440	12-22	4-40	480	350	1320	600	780	900	735	855	—	1132	—	700	840	4-40
250WL680-6.8	250	350	395	12-22	300	395	440	12-22	4-27	450	350	795	460	790	880	610	700	—	866	300	600	700	6-27
250WL600-8.4	250	350	395	12-22	300	395	440	12-22	4-27	450	350	795	520	790	880	610	700	—	960	300	600	700	6-27
250WL675-10.1	250	350	395	12-22	300	395	440	12-22	4-27	480	350	895	600	780	900	735	855	—	1240	300	600	700	6-27
250WL750-12	250	350	395	12-22	300	395	440	12-22	4-40	500	350	1030	645	780	900	735	855	—	1265	300	600	700	6-27
250WL800-15	250	350	395	12-22	300	395	440	12-22	4-40	480	350	1030	600	780	900	735	855	—	1260	300	600	700	6-27
250WL900-18	250	350	395	12-22	300	395	440	12-22	4-40	480	350	1320	600	780	900	735	855	—	1240	300	600	700	6-27
250WL1000-22	250	350	395	12-22	300	395	440	12-22	4-40	500	350	1320	645	780	900	735	855	—	1235	300	600	700	6-27
250WL820-35	250	350	395	12-22	300	395	440	12-22	4-40	500	350	1320	650	780	900	735	855	—	1280	—	700	840	4-40
250WL900-40	250	350	395	12-22	300	395	440	12-22	4-40	500	350	1100	700	780	900	735	855	—	1280	—	700	840	4-40
300WL1000-7.1	300	400	445	12-22	350	445	490	12-22	4-40	450	350	895	650	780	900	730	855	—	1160	300	600	700	6-27
300WL1000-8.5	300	400	445	12-22	350	445	490	12-22	4-40	450	350	980	650	780	900	730	850	—	1160	300	600	700	6-27
300WL900-12	300	400	445	12-22	350	445	490	12-22	4-40	455	350	1220	750	780	900	730	850	—	1115	300	600	700	6-27
300WL938-15.8	300	400	445	12-22	350	445	490	12-22	4-40	480	350	1320	700	780	900	730	850	—	1130	—	700	840	4-40
300WL1328-15	300	400	445	12-22	350	445	490	12-22	4-40	480	350	1320	700	780	900	730	850	—	1130	—	700	840	4-40
300WL1300-25	300	400	445	12-22	350	445	490	12-22	4-40	480	350	1100	700	780	900	730	850	—	1230	—	700	840	4-40
300WL1250-28	300	400	445	12-22	350	445	490	12-22	4-40	500	350	1100	700	780	900	730	850	—	1230	—	700	840	4-40

六、成套供应范围

WL 型立式排污泵成套供应范围见表 3-381。

WL 型立式排污泵成套供应范围 表 3-381

项 目	名 称	数 量	备 注
主 机	泵	1	
	电动机	1	
附 件			
工 具			

3.6.15 WQ 型污水污物潜水泵

一、适用范围

WQ 型污水污物潜水泵供输送含有重度不大于 1.3kg/cm³ 的固体颗粒、纤维污物杂质的液体，液体 pH 值在 5～9 范围内、温度不大于 80℃。适用于市政、矿山等工程的排水和污水处理。

二、型号意义说明

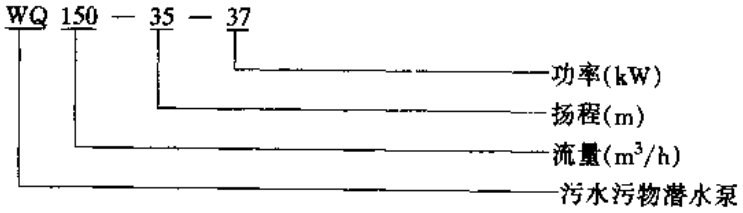

三、结构

WQ 型污水污物潜水泵由无堵塞泵、潜水电动机、机械密封组成。无堵塞泵水力部件为大通道、无阻塞机构；潜水电动机外壳配有自流循环冷却水套；机械密封为两只串联式单端面密封。

四、性能

WQ 型污水污物潜水泵性能见图 3-886、887 和表 3-382。

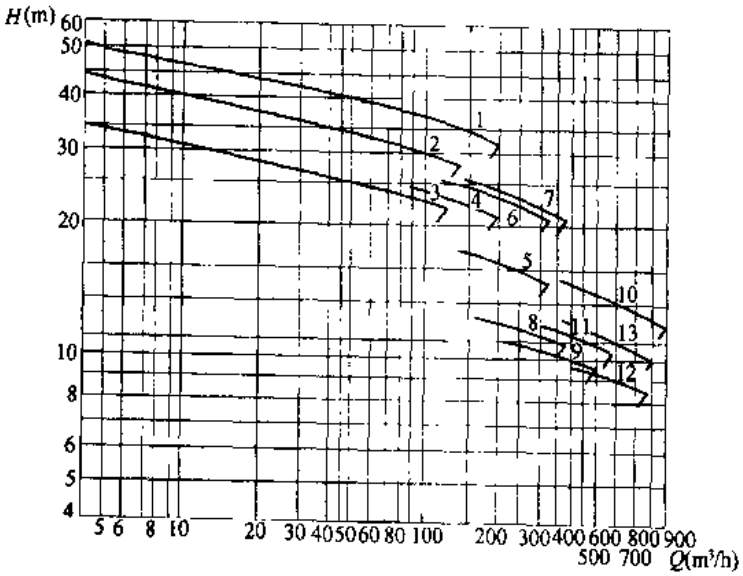

图 3-886 WQ 型泵性能曲线范围（功率≤45kW）

1—WQ150-35-37；2—WQ100-30-22；3—WQ100-23-18.5；4—WQ150-22-22；5—WQ250-17-22；6—WQ250-22-30；7—WQ300-22-37；8—WQ300-13-22；9—WQ400-10-22；10—WQ600-15-45；11—WQ400-13-30；12—WQ600-9-30；13—WQ600-12-37

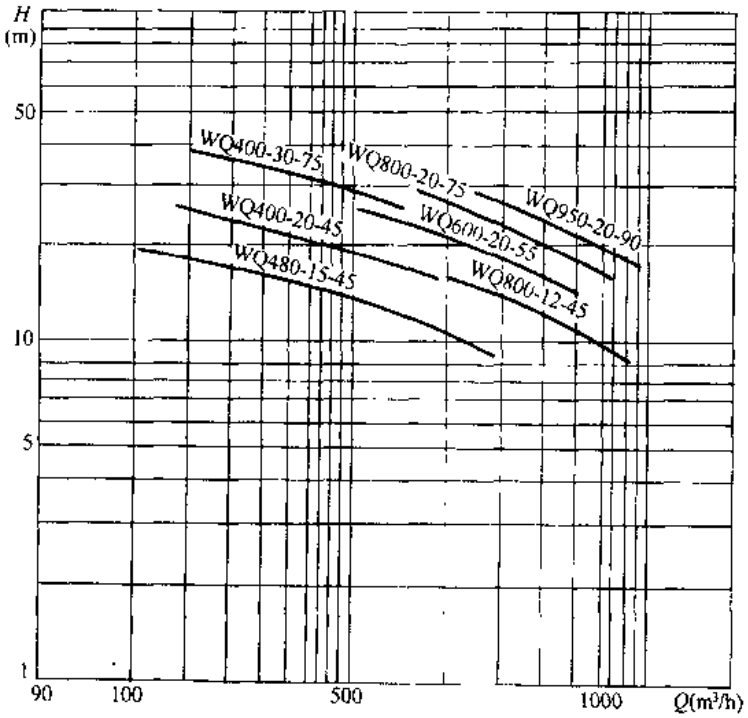

图 3-887　WQ 型泵性能曲线范围（功率≤45kW）

WQ 型污水污物潜水泵性能　　表 3-382

泵型号	流量 Q (m³/h)	扬程 H (m)	转速 n (r/min)	电压 (V)	电流 (A)	效率 η (%)	通过颗粒直径 (mm)	出口直径 DN (mm)	电动机功率 (kW)	重量 (kg)	主要生产厂
WQ10-7-0.75	10	7	2860	380	1.7				0.75	28	南京蓝深制泵集团股份有限公司（南京深井泵厂）、上海佳麟泵阀有限公司、广州市第一水泵厂（WQG 型）
WQ10-10-0.75	10	10	2860		1.7					29	
WQ10-15-1.5	10	15	2860		3.7					32	
WQ100-23-18.5	100	23	1470		38	56	70	150	18.5	450	
WQ100-30-22		30			45	54			22	500	
WQ150-22-22	150	22				61					
WQ150-35-37		35	1470		75	59			37	800	
WQ250-17-22	250	17			45	65	80		22	500	
WQ250-22-30		22	980		61	63			30	800	
WQ300-22-37	300		1470		75	64			37	800	
WQ300-13-22		13			45	64.5			22	500	
WQ400-10-22	400	10				66	100	200			
WQ400-13-30		13	980		61	65.5			30	800	
WQ600-9-30	600	9				70	125	250	30		
WQ600-12-37		12	1470		75	69			37		
WQ600-15-45		15			85	65			45		
WQ400-20-45	400	20	980	380	89	59	75	300	45	1500	
WQ400-30-75	400	30	2860	380	135	59	75		75	1550	
WQ480-15-45	480	15	1450	380	89	66	95		45	1500	
WQ600-20-55	600	20	1450	380	110	68	95		55	1550	
WQ800-12-45	800	12	980	380	90	68.5	100		45	1500	
WQ800-20-75	800	20	1450	380	138	68.5	100		75	1550	
WQ950-20-90	950	20	1450	380	178	69	100		90	1600	

WQ10 型(*DN*50)与 WQ100、150、250、300 型(*DN*150)与 WQ400 型(*DN*200)与 WQ600 型(*DN*250)污水污物潜水泵的外形及安装尺寸(mm)(功率≤45kW)

表 3-383

泵型号(泵出口直径)	*A*	*B*	*C*	*D*	*E*	*F*	*G*	*H*	*I*	*J*	*K*	*L*	*M*	*N*	*O*	*P*	*Q*	*R*	*S*	*T*	*U*	*V*	*W*	*X*	*Y*	*Z*	*a*	*b*
WQ10(*DN*50)												130	110									110	110		80		342	77
WQ100、WQ150、WQ250、WQ300(*DN*150)	1200	120	18	520	100	817	50	20	340	450	750	420	242	450	180	129	1131	700	400	300	120	242	242	420	420	512	940	
WQ400(*DN*200)	1400	120	18	560	100	900	50	20	420	530	1000	410	242	600	250	169	1200	900	500	410	120	242	242	410	430	512	890	160
WQ600(*DN*250)	1600	150	20	560	120	960	50	30	470	600	1200	410	260	700	300	180	1250	1000	550	500	150	250	250	410	440	512	840	160

WQ400、480、600、800、950 型(*DN*300)污水污物潜水泵的外形及安装尺寸(mm)(功率≤45kW)

表 3-384

安装方式	*A*	*B*	*C*	*D*	*E*	*F*	*G*	*H*	*J*	*K*	*L*	*M*	*N*	*P*	*Q*	*R*	*S*	*T*	*U*	*V*	*W*	*X*	a_1	b_1	c_1	d_1	e_1
干式安装	1300～1600				435	370								M30	1040	830	300	520	1040	1150	1150	530					
湿式安装	1300～1600	550	510	1450	435	370	315	400	390	160	1800	1350	920	M30									950	950	325	600	150

五、外形及安装尺寸

WQ 型污水污物潜水泵的外形及安装尺寸见图 3-888、889 和表 3-383、384。

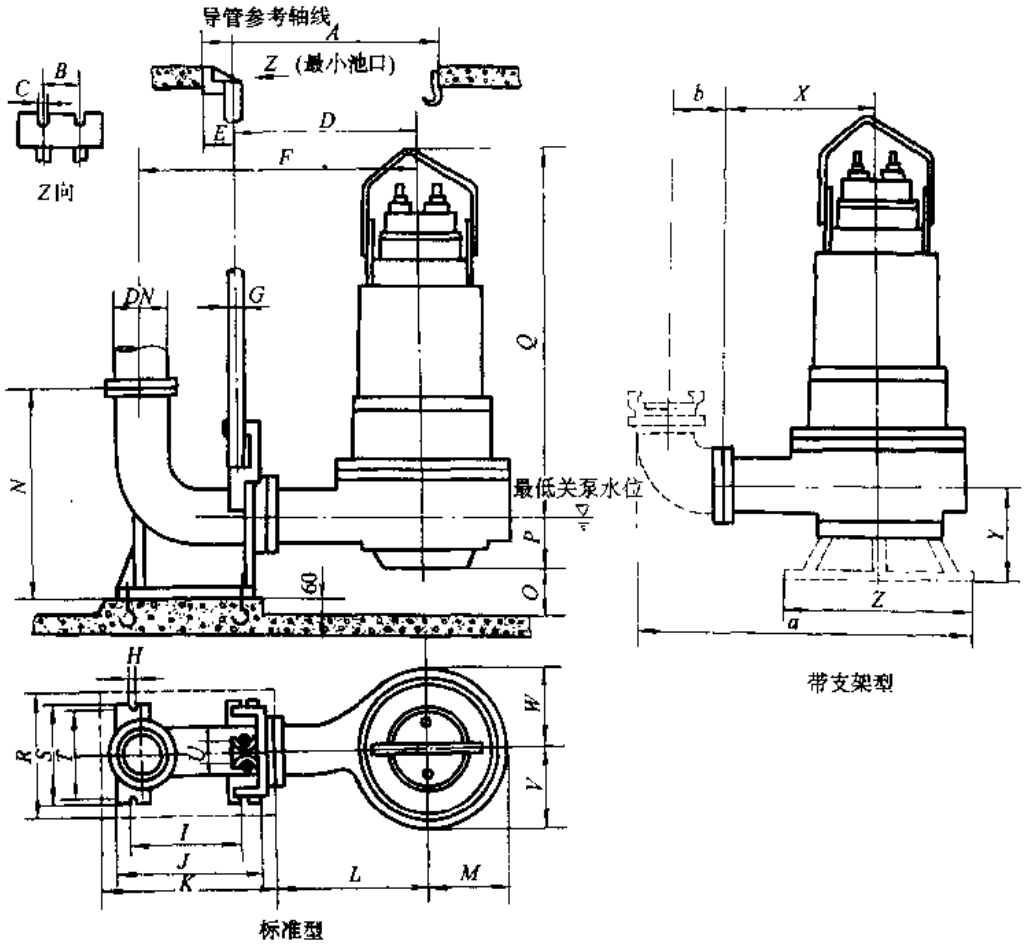

图 3-888　WQ10 型（*DN*50）与 WQ100、150、250、300 型（*DN*150）与 WQ400 型（*DN*200）与 WQ600 型（*DN*250）污水污物潜水泵的外形及安装尺寸（功率≤45kW）

六、成套供应范围

WQ 型污水污物潜水泵成套供应范围见表 3-385。

WQ 型污水污物潜水泵成套供应范围　　表 3-385

项　目	名　称	数　量	备　注
主　机	泵 电动机	1 1	
附　件			
工　具			

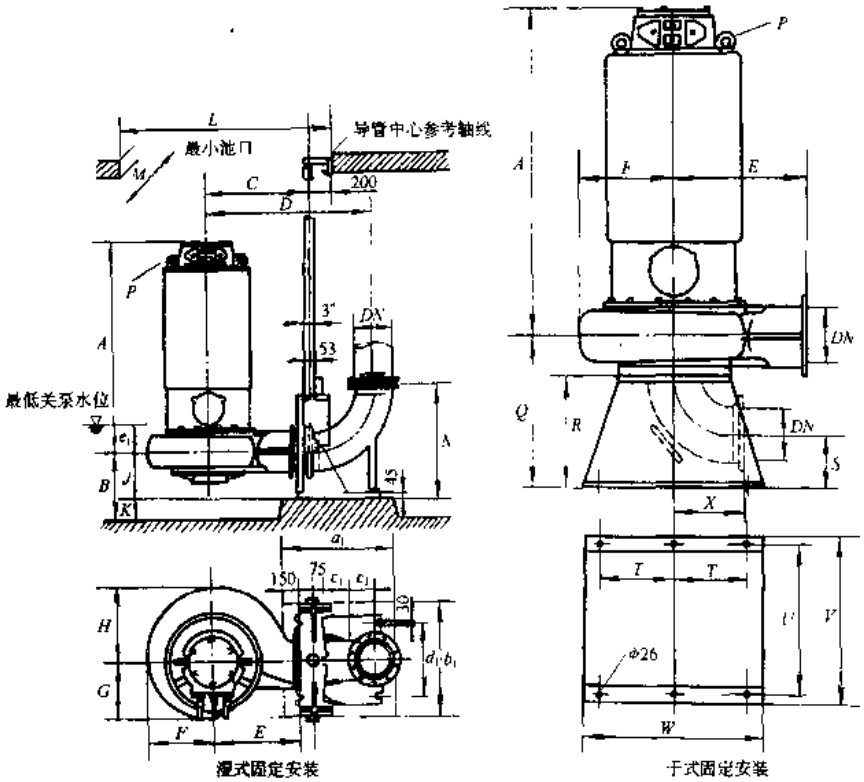

图 3-889 WQ400、480、600、800、950 型（DN300）污水污物潜水泵的外形及安装尺寸（功率≥45kW）

3.6.16 WQK 型无堵塞污水潜水泵

一、适用范围

WQK 型污水潜水泵供输送含有固体颗粒、纤维污物杂质、泥浆、废水、污水的液体，介质温度不超过 50℃、pH 值为 5～9、介质平均密度≤1.25kg/cm³。适用于市政工程、造纸、化工、纺织、印染、建筑、矿山、冶炼、医院、宾馆及城镇排水和污水处理。

二、型号意义说明

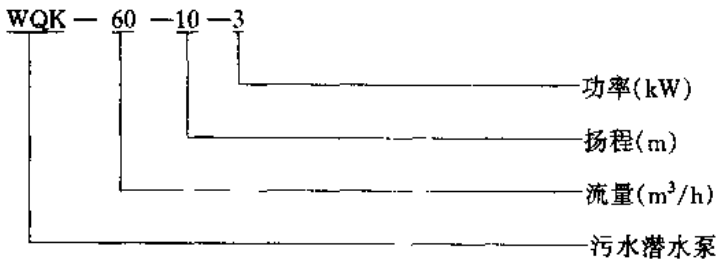

三、结构

WQK 型污水潜水泵与电动机合为一整体，主要由无堵塞泵工作部分、节能潜水电动机和新型机械密封三部分组成。安装方式分为移动式和固定式，并配有双导轨式自动安装系统和一控一、一控二、一控多机水位控制系统与水泵综合保护系统。

四、性能

WQK 型污水潜水泵性能见图 3-890 和表 3-386。

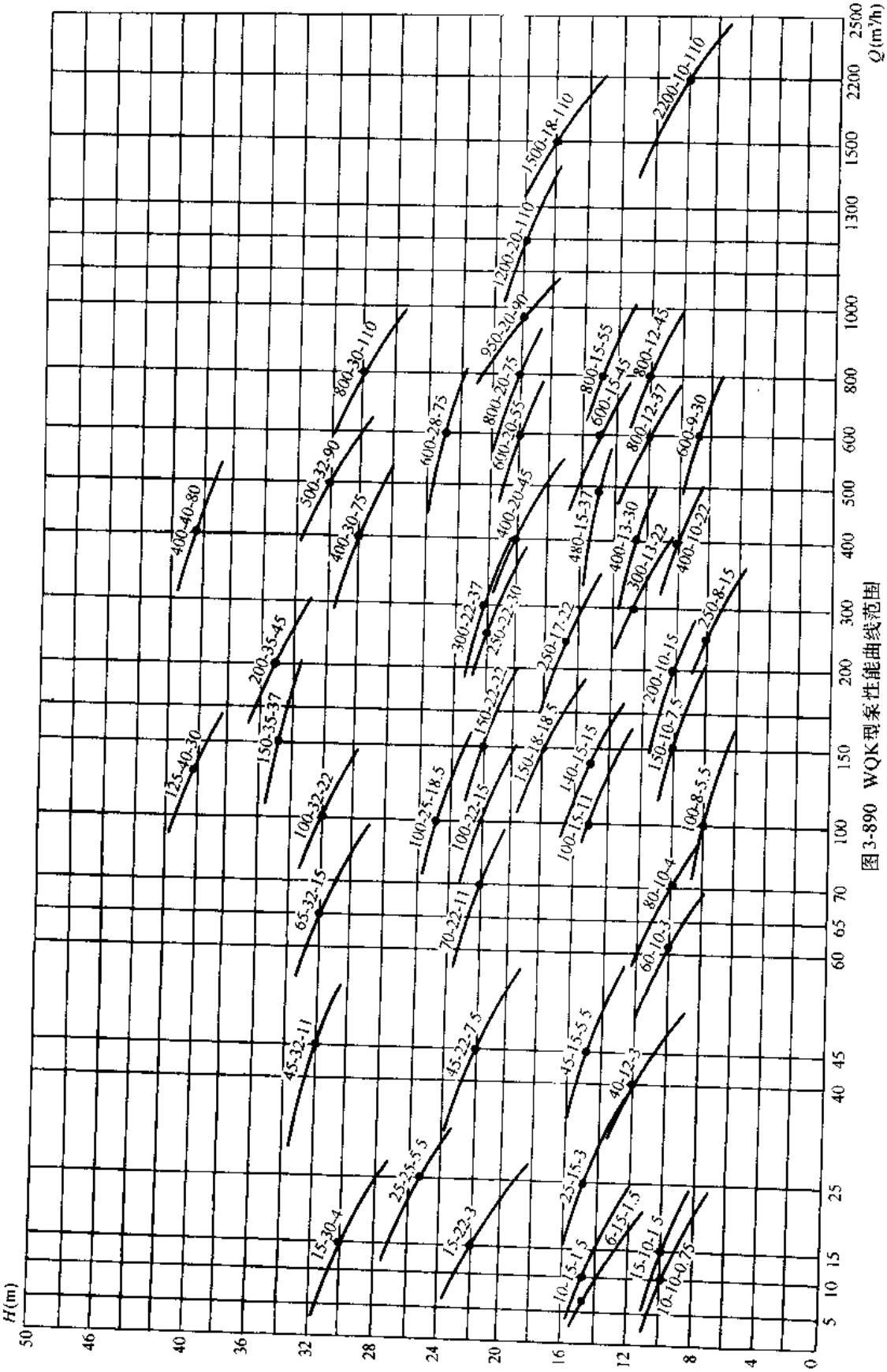

图 3-890 WQK型泵性能曲线范围

WQK 型无堵塞污水潜水泵 表 3-386

泵型号	流量 Q		扬程 H (m)	转速 n (r/min)	电压 U (V)	效率 η (%)	功率 N (kW)	出口直径 DN (mm)	自耦装置型号	重量 (kg)	主要生产厂
	m^3/h	L/s									
WQK10-10-0.75①	10	2.8	10	2820	380	65	0.75	50	ZGA50-1	35	宁波巨神泵厂、杭州南方特种泵厂（生产带①的产品）、上海佳麟泵阀有限公司
WQK6-15-1.5	6	1.68	15	2820	380	64	1.5	50	ZGA50-1	35	
WQK10-15-1.5①	10	2.8	15	2820	380	72	1.5	50	ZGA50-1	40	
WQK15-10-1.5	15	4.2	10	2820	380	72	1.5	50	ZGA50-1	40	
WQK15-22-3	15	4.2	22	2860	380	75	3	50	ZGA50-1	60	
WQK25-15-3①	25	6.9	15	2860	380	75	3	50	ZGA50-1	60	
WQK40-12-3①	40	11.1	12	2860	380	76	3	80	ZGA80-1	65	
WQK60-10-3	60	16.7	10	2860	380	76	3	80	ZGA80-1	65	
WQK15-30-4①	15	4.2	30	2860	380	76	4	80	ZGA80-1	68	
WQK80-10-4	80	22.2	10	2860	380	78	4	80	ZGA80-1	68	
WQK25-25-5.5	25	6.9	25	2860	380	78	5.5	100	ZGA100-1	185	
WQK45-15-5.5①	45	12.5	15	2860	380	78	5.5	100	ZGA100-1	185	
WQK100-8-5.5①	100	27.8	8	1440	380	80	5.5	150	ZGA150-1	200	
WQK45-22-7.5	45	12.5	22	2860	380	80	7.5	100	ZGA100-1	195	
WQK150-10-7.5①	150	41.7	10	1440	380	80	7.5	150	ZGA150-1	220	
WQK45-32-11	45	12.5	32	1460	380	81	11	100	ZGA100-1	380	
WQK70-22-11	70	19.4	22	1460	380	81	11	100	ZGA100-1	380	
WQK100-15-11①	100	27.8	15	1460	380	81	11	150	ZGA150-1	400	
WQK65-32-15	65	18.1	32	1470	380	82	15	100	ZGA100-1	480	
WQK100-22-15	100	27.8	22	1470	380	82	15	150	ZGA150-1	480	
WQK140-15-15①	140	38.9	15	1470	380	82	15	150	ZGA150-1	480	
WQK200-10-15	200	55.6	10	1470	380	82	15	150	ZGA150-1	480	
WQK250-8-15	250	69.4	8	1470	380	82	15	150	ZGA150-1	480	
WQK100-25-18.5	100	27.8	25	1470	380	75	18.5	150	ZGA150-1	550	
WQK150-18-18.5①	150	41.7	18	1470	380	75	18.5	150	ZGA150-1	550	
WQK100-32-22①	100	27.8	32	1470	380	75	22	150	ZGA150-1	620	
WQK150-22-22①	150	41.7	22	1470	380	78	22	150	ZGA150-1	620	
WQK250-17-22	250	69.4	17	1470	380	78	22	150	ZGA150-1	620	
WQK300-13-22	300	83.3	13	1470	380	78	22	150	ZGA150-1	620	
WQK400-10-22	400	111.1	10	1470	380	78	22	200	ZGA200-1	680	
WQK125-40-30	125	34.5	40	1470	380	75	30	150	ZGA150-1	750	

续表

泵型号	流量Q		扬程 H (m)	转速 n (r/min)	电压 U (V)	效率 n (%)	功率 N (kW)	出口直径 DN (mm)	自耦装置型号	重量 (kg)	主要生产厂
	m^3/h	L/s									
WQK250-22-30	250	69.4	22	980	380	75	30	150	ZGA150-1	750	宁波巨神泵厂、杭州南方特种泵厂（生产带①的产品）、上海佳麟泵阀有限公司
WQK400-13-30①	400	111.1	13	980	380	75	30	200	ZGA200-1	800	
WQK600-9-30	600	166.7	9	980	380	78	30	250	ZGA250-1	820	
WQK150-35-37	150	41.7	35	980	380	73	37	150	ZGA150-1	900	
WQK300-22-37	300	83.3	22	980	380	73	37	150	ZGA150-1	900	
WQK480-15-37	480	133.3	15	980	380	78	37	200	ZGA200-1	960	
WQK600-12-37	600	166.7	12	980	380	78	37	250	ZGA250-1	960	
WQK200-35-45①	200	55.6	35	970	380	75	45	150	ZGA150-1	1100	
WQK400-20-45①	400	111.1	20	970	380	75	45	200	ZGA200-1	1200	
WQK600-15-45①	600	166.7	15	970	380	73	45	250	ZGA250-1	1200	
WQK800-12-45①	800	222.2	12	970	380	73	45	300	ZGA300-1	1600	
WQK600-20-55	600	166.7	20	970	380	73	55	250	ZGA250-1	1600	
WQK800-15-55①	800	222.2	15	970	380	75	55	300	ZGA300-1	1750	
WQK400-30-75	400	111.1	30	970	380	75	75	250	ZGA250-1	2000	
WQK600-25-75	600	166.7	25	970	380	75	75	250	ZGA250-1	2000	
WQK800-20-75①	800	222.2	20	970	380	75	75	300	ZGA300-1	2200	
WQK400-40-90	400	111.1	40	970	380	75	90	200	ZGA200-1	2500	
WQK500-32-90	500	138.9	32	970	380	75	90	300	ZGA300-1	2500	
WQK950-20-90①	950	263.9	20	970	380	75	90	300	ZGA300-1	2500	
WQK800-30-110	800	222.2	30	970	380	75	110	300	ZGA300-1	2700	
WQK1200-20-110	1200	333.3	20	970	380	75	110	400	ZGA400-1	2700	
WQK1500-18-110	1500	416.7	18	970	380	75	110	400	ZGA400-1	2700	
WQK2200-10-110	2200	611.1	10	970	380	75	110	400	ZGA400-1	2700	
WQK5-15-0.75	5	1.4	15	2820	380	64	0.75	50	76	36	
WQK20-10-1.5	20	5.5	10	2820	380	72	1.5	50	76	40	
WQK70-10-4	70	19.4	10	2820	380	75	4.0	80	102	68	
WQK70-15-7.5	70	19.4	15	2820	380	80	7.5	100	127	195	
WQK300-10-22	300	83.3	10	1470	380	78	22.0	150	152	620	
WQK100-40-30	100	27.8	40	1470	380	75	30.0	150	152	750	
WQK200-20-30	200	55.6	20	980	380	75	30.0	150	152	750	

五、外形及安装尺寸

(1) WQK 型无堵塞污水潜水泵的安装方式（宁波巨神泵厂）（带自动耦合系统）见图 3-891；WQK 型无堵塞污水潜水泵的安装方式（杭州南方特种泵厂）见图 3-892。

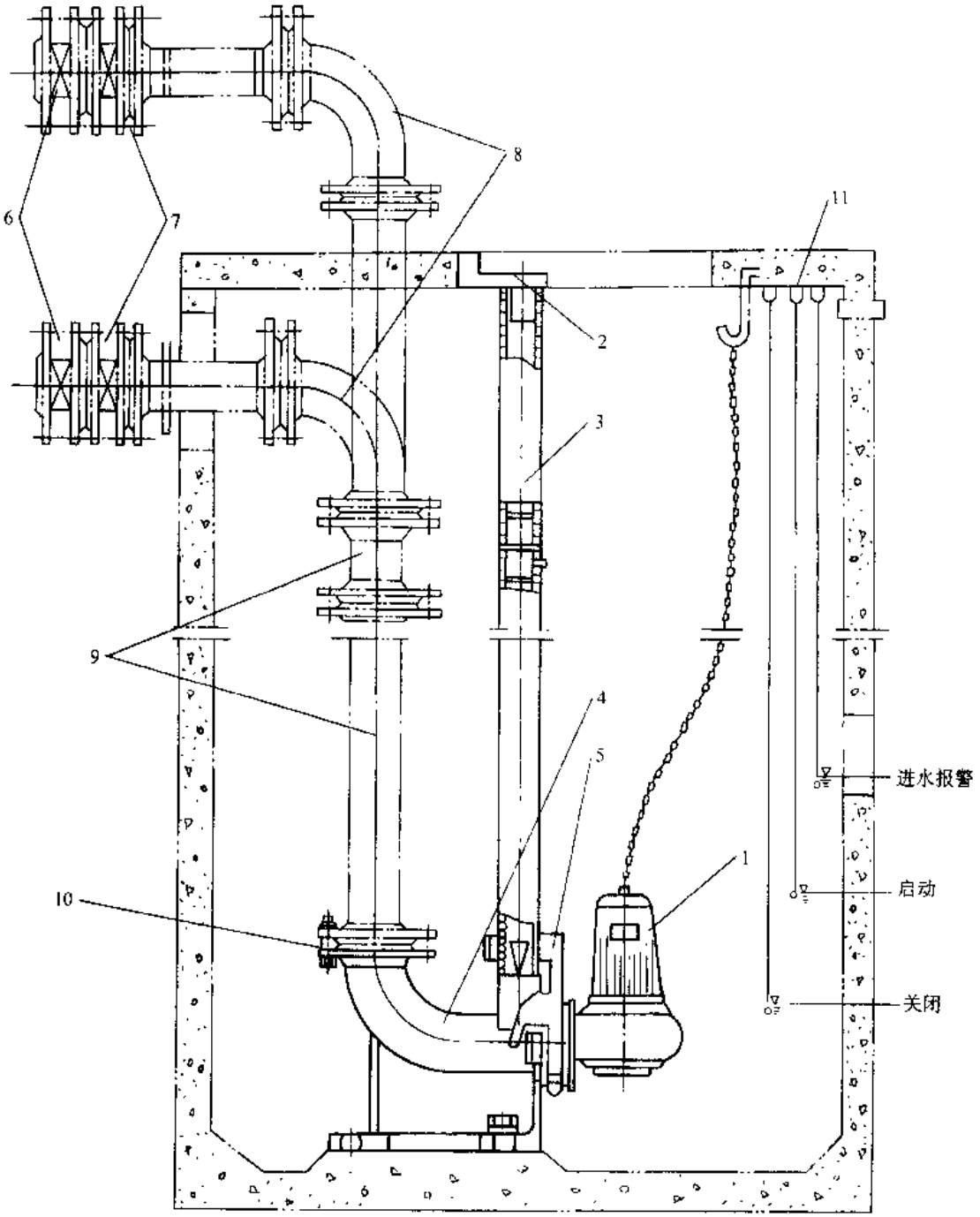

图 3-891 WQK 型无堵塞污水潜水泵的安装方式（宁波巨神泵厂）（带自动耦合系统）

1—污水潜水泵；2—自耦装置固定支承；3—自耦装置导向轨；4—自耦装置底座；5—自耦装置导向挂件；6—闸阀；7—止回阀；8—弯管；9—出泵管；10—密封垫圈和联接件；11—控制箱和浮球开关

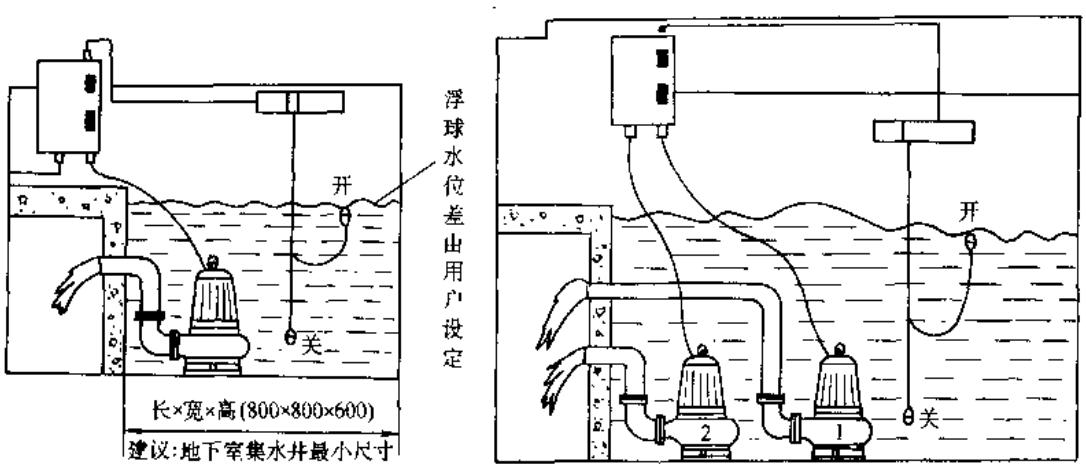

图 3-892　WQK 型无堵塞污水潜水泵的安装方式（杭州南方特种泵厂）

注：①一只电控箱，控制两台泵，轮流交替使用。

②一只浮球开关，控制上下两个水位。

（2）WQK 型无堵塞污水潜水泵的移动式外形及安装尺寸（宁波巨神泵厂）见图 3-893 和表 3-387。

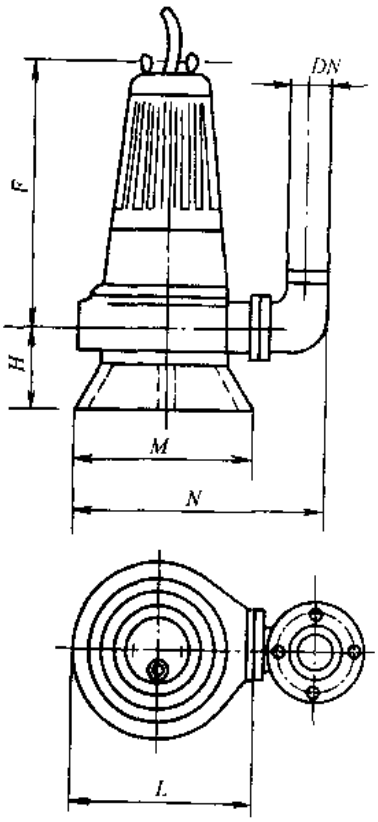

图 3-893　WQK 型无堵塞污水潜水泵移动式外形及安装尺寸（宁波巨神泵厂）

WQK 型无堵塞污水潜水泵移动式外形及安装尺寸（mm）（宁波巨神泵厂） 表 3-387

型号	DN	F	L	H	M	N
WQK10-10-0.75	50	320	235	120	245	335
WQK6-15-1.5	50	320	235	120	245	335
WQK10-15-1.5	50	330	235	120	245	335
WQK15-10-1.5	50	330	235	120	245	335
WQK15-22-3	50	395	260	155	285	360
WQK25-15-3	50	395	260	155	285	360
WQK40-12-3	80	425	275	170	285	395
WQK60-10-3	80	425	275	170	285	395
WQK15-30-4	80	480	275	170	285	395
WQK80-10-4	80	480	275	170	285	395
WQK25-25-5.5	100	745	431	325	450	651
WQK45-15-5.5	100	745	431	325	450	651
WQK100-8-5.5	150	745	506	376	450	706
WQK45-22-7.5	100	745	431	325	450	651
WQK150-10-7.5	150	745	506	376	450	706

（3）WQK 型无堵塞污水潜水泵的自动耦合固定安装尺寸（0.75～7.5、11～22、30～45kW）（宁波巨神泵厂）见图 3-894 和表 3-388。

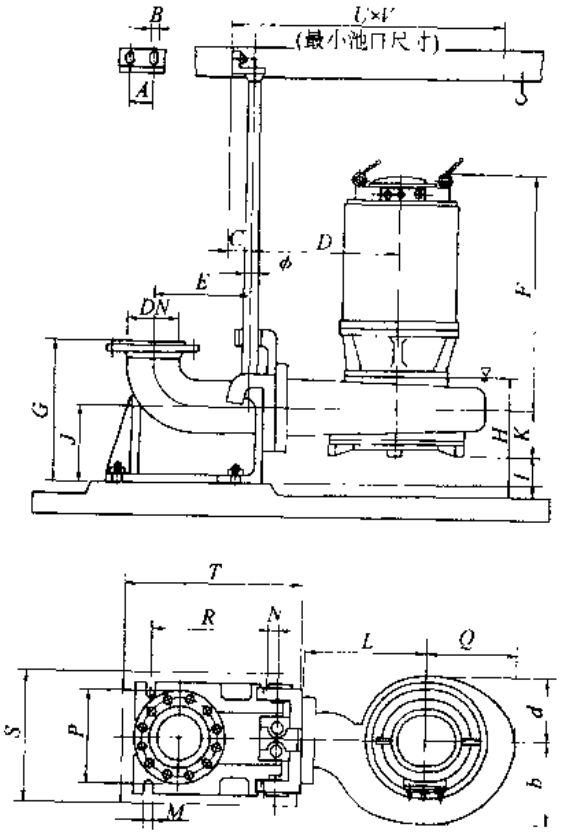

图 3-894 WQK 型无堵塞污水潜水泵自动耦合固定安装尺寸
（0.75～7.5、11～22、30～45kW）（宁波巨神泵厂）
注：H 为泵运行最低警戒水位，此时必须立即关机。

WQK 型无堵塞污水潜水泵自动耦合固定安装尺寸(mm)(0.75～7.5、11～22、30～45kW)(宁波巨神泵厂) 表 3-388

泵型号	A	B	C	D	E	F	G	H	I	J	K	L	M	N	P	Q	R	底座基础尺寸(mm) S	底座基础尺寸(mm) T	最小池口尺寸(mm) U	最小池口尺寸(mm) V	DN	φ	b	d
一、0.75～7.5kW																									
WQK10-10-0.75	100	18	95	125	220	345	320	210	95	150	85	125	18	10	220	107	225	465	500	650	720	50	$1\frac{1}{2}''$	107	107
WQK6-15-1.5	100	18	95	125	220	345	320	210	95	150	85	125	18	10	220	107	225	465	500	650	720	50	$1\frac{1}{2}''$	107	107
WQK10-15-1.5	100	18	95	125	220	345	320	210	95	150	85	125	18	10	220	107	225	465	500	650	720	50	$1\frac{1}{2}''$	107	107
WQK15-10-1.5	100	18	95	125	220	345	320	210	95	150	85	125	18	10	220	107	225	465	500	650	720	50	$1\frac{1}{2}''$	107	107
WQK15-22-3	100	18	95	125	220	345	320	210	95	150	85	125	18	10	220	107	225	465	500	650	720	50	$1\frac{1}{2}''$	107	107
WQK25-15-3	100	18	95	125	220	345	320	210	95	150	85	125	18	10	220	107	225	465	500	650	720	50	$1\frac{1}{2}''$	107	107
WQK40-12-3	100	18	95	125	235	330	300	250	80	150	100	125	18	28	300	107	250	540	550	800	900	80	2″	107	107
WQK60-10-3	100	18	95	125	235	330	300	250	80	150	100	125	18	28	300	107	250	540	550	800	900	80	2″	107	107
WQK15-30-4	100	18	95	125	220	330	320	210	80	150	100	125	18	10	220	107	225	465	500	650	720	80	2″	107	107
WQK80-10-4	100	18	95	125	235	330	300	250	80	125	100	125	18	28	300	107	250	540	550	800	900	80	2″	107	107
WQK25-25-5.5	100	18	95	326	240	457	360	260	100	180	248	240	18	15	300	155	250	540	565	1000	1120	100	2″	200	155
WQK45-15-5.5	100	18	95	326	240	457	360	260	100	180	248	240	18	15	300	155	250	540	565	1000	1120	100	2″	230	155
WQK100-8-5.5	120	18	100	326	297	522	450	350	100	250	267	248	18	20	300	205	340	580	620	1200	1350	150	2″	230	180
WQK45-22-7.5	100	18	95	326	240	457	360	350	100	180	248	240	18	15	300	155	250	540	565	1000	1120	100	2″	200	155
WQK150-10-7.5	120	18	100	326	297	522	450	350	100	250	267	248	18	20	300	205	340	580	620	1200	1350	150	2″	230	180
二、11～22kW																									
WQK45-32-11	100	18	95	440	240	943	360	350	160	180	157	350	18	15	300	225	250	540	565	1000	1120	100	2″	234	225
WQK70-22-11	100	18	95	440	240	943	360	350	160	180	157	350	18	15	300	225	250	540	565	1000	1120	100	2″	234	225
WQK100-15-11	120	18	100	440	297	943	360	350	160	250	157	350	18	20	300	225	340	580	620	1200	1350	150	2″	234	225
WQK65-32-15	100	18	95	440	240	943	450	260	160	180	157	350	18	15	300	225	250	540	565	1000	1120	100	2″	234	225
WQK100-22-15	120	18	100	440	297	943	360	350	160	250	157	350	18	20	300	225	340	580	620	1200	1350	150	2″	234	225
WQK140-15-15	120	18	100	440	297	943	450	350	160	250	157	350	18	20	300	225	340	580	620	1200	1350	150	2″	234	225
WQK200-10-15	120	18	100	440	297	943	450	350	160	250	157	350	18	20	300	225	340	580	620	1200	1350	150	2″	234	225

续表

泵型号	A	B	C	D	E	F	G	H	I	J	K	L	M	N	P	Q	R	底座基础尺寸(mm)		最小池口尺寸(mm)		DN	ϕ	b	d
																		S	T	U	V				
WQK250-8-15	120	18	100	440	297	943	450	350	160	250	157	350	18	20	300	225	340	580	620	1200	1350	150	2″	234	225
WQK100-25-18.5	120	18	100	510	297	930	450	350	180	250	129	420	18	20	300	242	340	580	620	1200	1350	150	2″	242	242
WQK150-18-18.5	120	18	100	510	297	930	450	350	180	250	129	420	18	20	300	242	340	580	620	1200	1350	150	2″	242	242
WQK100-32-22	120	18	100	510	297	930	450	350	180	250	129	420	18	20	300	242	340	580	620	1200	1350	150	2″	242	242
WQK150-22-22	120	18	100	510	297	930	450	350	180	250	129	420	18	20	300	242	340	580	620	1200	1350	150	2″	234	242
WQK250-17-22	120	18	100	510	297	930	450	350	180	250	129	420	18	20	300	242	340	580	620	1200	1350	150	2″	242	242
WQK300-13-22	120	18	100	510	297	930	450	350	180	250	129	420	18	20	300	242	340	580	620	1200	1350	150	2″	242	242
WQK400-10-22	120	18	100	502	342	1050	545	400	180	305	140	402	18	15	410	250	420	700	740	1500	1680	200	2″	250	250
三、30～45kW																									
WQK125-40-30	120	18	110	506	238	1180	450	550	230	250	235	418	18	20	300	330	340	580	620	1200	1350	150	2″	305	305
WQK250-22-30	120	18	110	506	238	1180	450	550	230	250	235	418	18	20	300	330	340	580	620	1200	1350	150	2″	305	305
WQK400-13-30	120	18	110	506	238	1180	545	600	230	305	235	402	18	15	410	250	420	700	740	1500	1680	200	2″	250	250
WQK600-9-30	150	26	140	561	400	1176	680	550	230	360	238	445	18	18	500	500	470	820	860	1600	1800	250	3″	350	350
WQK150-35-37	120	18	110	506	238	1180	450	550	230	250	235	418	18	20	300	330	340	580	620	1200	1350	150	3″	305	305
WQK300-22-37	120	18	110	506	238	1180	450	550	230	250	235	418	18	20	300	330	340	580	620	1200	1350	150	3″	305	305
WQK480-15-37	120	18	110	561	400	1180	545	600	230	305	235	402	18	15	410	250	420	700	740	1500	1680	200	3″	250	250
WQK600-12-37	150	26	140	561	400	1176	680	680	230	360	238	445	26	18	500	350	470	820	860	1600	1800	250	3″	350	350
WQK200-35-45	120	18	110	561	400	1180	450	550	230	250	235	480	18	20	300	330	340	580	620	1500	1680	150	3″	305	305
WQK600-15-45	150	26	140	569	552	1176	680	680	230	360	238	480	26	18	500	350	470	820	860	1600	1800	250	3″	350	350

(4)WQK 型无堵塞污水潜水泵的自动耦合固定安装尺寸(45～110kW)(宁波巨神泵厂)见图 3-895 和表 3-389。

WQK 型无堵塞污水潜水泵的自动耦合固定安装尺寸(mm)(45～110kW)(宁波巨神泵厂) 表 3-389

泵型号	A	B	C	D	E	F	G	H	I	J	K	L	M	N	P	Q	R_1	R_2	DN	φ	b	d	底座基础尺寸(mm) S	底座基础尺寸(mm) T	最小池口尺寸(mm) U	最小池口尺寸(mm) V
WQK400-20-45	120	18	110	569	552	1180	545	600	230	305	235	480	18	15	410	350	180	420	200	3″	305	305	700	740	1600	1800
WQK800-12-45	150	26	140	569	552	1176	920	680	230	400	238	480	26	60	500	370	180	420	300	3″	400	350	880	1100	1800	2000
WQK600-20-55	150	26	140	561	552	1543	760	680	359	360	227	480	26	18	500	370	180	420	250	3″	400	350	820	860	1600	1800
WQK800-15-55	150	26	140	569	552	1543	920	680	359	400	227	480	26	60	500	370	180	420	300	3″	400	350	880	1100	1800	2000
WQK400-30-75	150	30	140	569	640	1484	760	750	359	365	226	440	30	18	500	370	180	420	250	4″	400	350	820	860	1600	1800
WQK600-25-75	150	30	140	569	640	1484	760	750	359	365	226	440	30	18	500	370	180	420	250	4″	400	350	820	860	1600	1800
WQK800-20-75	150	30	140	569	840	1484	920	750	359	400	226	440	30	60	500	370	180	420	300	4″	400	350	880	1100	1800	2000
WQK400-40-90	150	30	140	569	640	1484	760	750	359	365	226	440	30	18	500	370	180	420	200	4″	400	350	820	860	1600	1800
WQK500-32-90	150	30	140	569	840	1484	920	750	359	400	226	440	30	60	500	370	180	420	300	4″	400	350	880	1100	1800	2000
WQK950-20-90	150	30	140	569	840	1484	920	750	359	400	226	440	30	60	500	370	180	420	300	4″	400	350	880	1100	1800	2000
WQK800-30-110	150	30	140	652	840	1730	920	720	400	400	226	523	30	60	500	418	265	550	300	5″	490	340	880	1100	1800	2000
WQK1200-20-110	200	30	180	845	920	1850	1010	800	400	500	226	700	30	80	600	418	265	550	400	5″	490	340	1000	1200	2000	2220
WQK1500-18-110	200	30	180	845	920	1850	1010	800	400	500	226	700	30	80	600	418	265	550	400	5″	490	340	1000	1200	2000	2220
WQK2200-10-110	200	30	180	845	920	1850	1010	800	400	500	226	700	30	80	600	418	265	550	400	5″	490	340	1000	1200	2000	2220

(5)WQK 型无堵塞污水潜水泵的外形及安装尺寸(杭州南方特种泵厂)见图 3-896 和表 3-390。

WQK 型无堵塞污水潜水泵的外形及安装尺寸(mm) 表 3-390

泵型号	A	B	C	D	F	G	F_1	H_1	H_2	H_5	H_8	H_9	H_{10}	H_{11}	I	J	L_3	L_4	L_5	L_6	L_7	L_8	P	Q	S	T_1	T_2	U	V	W	X 用膨胀螺钉	7.5kW 以下用膨胀螺钉 7.5kW 以上预埋螺钉 Y
WQK5-15-0.75	90	200	18	76	320	11/2″	120	30	320	200	150	210	230	320	210	300	220	40	26	235	95	100	18	650	210	180	180	10	150	100	2—M16×100	4—M16×150
WQK10-10-0.75	90	200	18	76	320	11/2″	120	30	320	200	150	210	230	320	210	300	220	40	26	235	95	100	18	650	210	180	180	10	150	100	2—M16×100	4—M16×150
WQK10-15-1.5	90	200	18	76	330	11/2″	120	30	320	200	150	210	230	320	210	300	220	40	26	235	95	100	18	650	210	180	180	10	150	100	2—M16×100	4—M16×150
WQK20-10-1.5	90	200	18	76	330	11/2″	120	30	320	200	150	210	230	320	210	300	220	40	26	235	95	100	18	650	210	180	180	10	150	100	2—M16×100	4—M16×150
WQK25-15-3	90	200	18	76	395	11/2″	120	30	320	200	150	210	230	400	210	300	220	40	26	235	95	100	18	650	210	180	180	10	150	100	2—M16×100	4—M16×150
WQK40-12-3	90	200	18	102	425	11/2″	150	30	320	200	150	210	260	480	250	350	240	40	26	275	95	100	18	800	265	220	220	10	150	100	2—M16×100	4—M16×150
WQK15-30-4	90	200	18	76	480	11/2″	150	30	320	200	150	210	230	480	210	300	220	40	26	275	95	100	18	650	210	180	180	10	150	100	2—M16×100	4—M16×150
WQK70-10-4	90	200	18	102	425	11/2″	150	30	320	200	150	210	260	400	250	350	240	40	26	275	95	100	18	800	265	220	220	10	150	100	2—M16×100	4—M16×150

续表

泵型号	A	B	C	D	F	G	F_1	H_1	H_2	H_5	H_8	H_9	H_{10}	H_{11}	I	J	L_3	L_4	L_5	L_6	L_7	L_8	P	Q	S	T_1	T_2	U	V	W	X 用膨胀螺钉	7.5kW 以下用膨胀螺钉 7.5kW 以上预埋螺钉 Y
WQK45-15-5.5	120	240	18	127	745	2″	310	50	360	257	200	260	264	560	250	360	240	40	38	408	95	100	18	1000	340	300	220	15	200	150	2 M16×150	4 M16×200
WQK100-8-5.5	120	240	18	152	745	2″	330	50	450	350	200	350	370	650	340	420	290	55	48	506	100	120	18	1200	380	300	300	20	300	240	2 M16×200	4 M16×300
WQK70-15-0.75	120	240	18	127	745	2″	310	50	360	257	200	260	264	560	250	360	240	55	38	408	100	100	18	1000	340	300	220	15	200	150	2 M16×150	4 M16×200
WQK150-10-7.5	120	240	18	152	745	2″	330	50	450	350	200	350	370	650	340	420	290	55	48	506	100	120	18	1200	380	300	300	20	300	240	2 M16×200	4 M16×300
WQK100-15-11	120	240	18	152	950	2″	420	50	450	350	250	350	370	690	340	420	290	55	48	506	100	120	18	1200	380	300	300	20	300	240	2 M16×200	4 M16×300
WQK140-15-15	120	240	18	152	950	2″	420	50	450	350	250	350	370	750	340	420	290	55	48	678	100	120	18	1200	380	300	300	20	300	240	2 M16×200	4 M16×300
WQK150-18-18.5	120	240	18	152	1200	2″	420	50	450	350	250	350	370	800	340	420	290	55	48	678	100	120	18	1200	380	300	300	20	300	240	2 M16×250	4 M16×300
WQK300-10-22	120	240	18	152	1200	2″	420	50	450	350	250	350	370	860	340	420	290	55	48	678	100	120	18	1200	380	300	300	20	300	240	2 M16×250	4 M16×300
WQK100-32-22	120	240	18	152	1200	2″	420	50	450	350	250	350	370	860	340	420	290	55	48	678	100	120	18	1200	380	300	300	20	300	240	2 M16×250	4 M16×300
WQK150-22-22	120	240	18	152	1200	2″	420	50	450	350	250	350	370	860	340	420	290	55	48	678	100	120	18	1200	380	300	300	20	300	240	2 M16×250	4 M16×300
WQK100-40-30	120	240	18	152	1250	2″	420	50	450	350	250	350	370	900	340	420	290	55	48	790	100	120	18	1200	380	300	300	20	300	240	2 M16×250	4 M16×300
WQK200-20-30	120	240	18	152	1250	2″	420	50	450	350	250	350	370	900	340	420	290	55	48	790	100	120	18	1200	380	300	300	20	300	240	2 M16×250	4 M16×300
WQK400-13-30	120	240	18	150	1250	2″	420	60	450	350	250	350	370	900	340	420	290	55	48	790	100	120	18	1500	380	300	300	20	300	240	2 M16×250	4 M16×300
WQK200-35-45	120	240	18	152	1300	3″	420	50	450	350	300	350	370	950	340	420	290	55	48	855	140	120	18	1600	380	300	300	20	300	240	2 M16×250	4 M24×300
WQK400-20-45	120	240	18	200	1300	3″	430	60	545	400	300	400	455	1100	420	540	340	65	58	855	140	120	18	1600	500	410	410	20	300	240	2 M16×250	4 M24×300
WQK600-15-45	150	280	26	250	1300	3″	440	60	680	500	300	480	540	1100	470	600	400	80	65	855	140	120	18	1600	600	500	500	20	300	240	2 M16×250	4 M24×300
WQK800-12-45	180	320	26	300	1300	3″	440	80	920	600	300	650	700	1400	600	650	840	100	80	855	140	120	18	1800	650	500	500	20	300	240	2 M16×300	4 M24×400
WQK800-15-35	180	320	26	300	1300	3″	460	80	920	600	400	650	700	1400	600	650	840	100	80	855	140	150	26	1800	650	500	500	60	400	310	2 M24×300	4 M24×400
WQK800-20-75	180	320	30	300	1500	3″	480	80	920	600	400	650	750	1600	600	650	840	100	80	855	140	150	26	1800	650	500	500	60	400	310	2 M24×300	4 M24×400
WQK950-20-90	180	320	30	300	1800	3″	500	80	920	600	400	720	750	1600	600	650	840	100	80	855	140	150	26	1800	650	500	500	60	400	310	2 M24×300	4 M24×400

注：图中 N、R、R 尺寸根据实际情况决定。

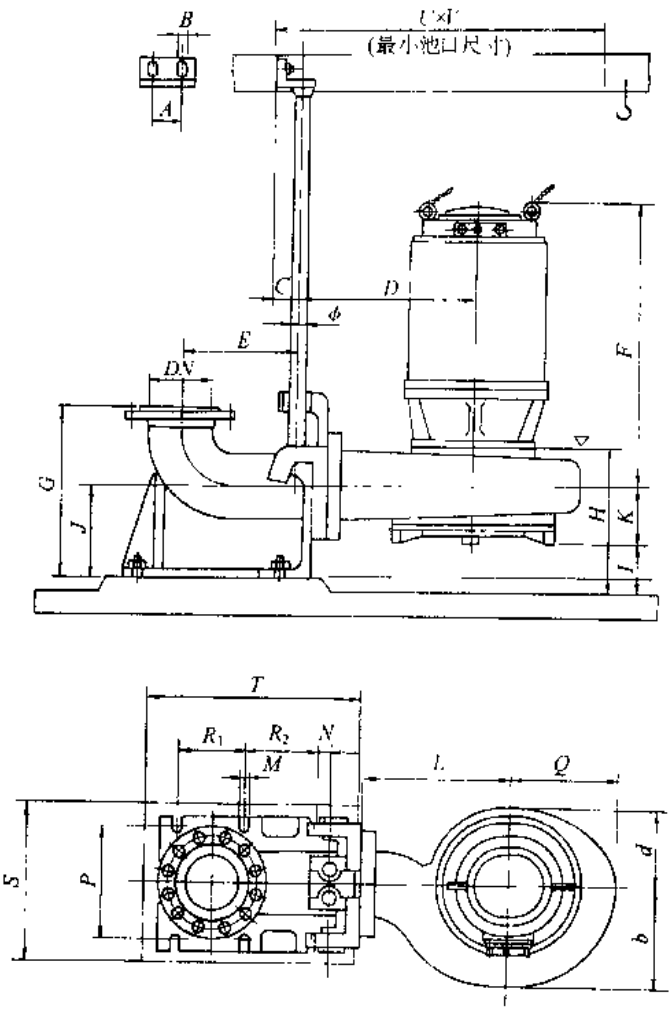

图 3-895　WQK 型无堵塞污水潜水泵的自动耦合固定安装尺寸（45～110kW）（宁波巨神泵厂）

注：H 为泵运行最低警戒水位，此时必须立即关机。

六、成套供应范围

WQK 型无堵塞污水潜水泵成套供应范围见表 3-391。

WQK 型无堵塞污水潜水泵成套供应范围　　表 3-391

项　目	名　称	数　量	备　注
主　机	泵体 电动机	1 1	
附　件	自耦装置 控制开关	1 1	
工　具			

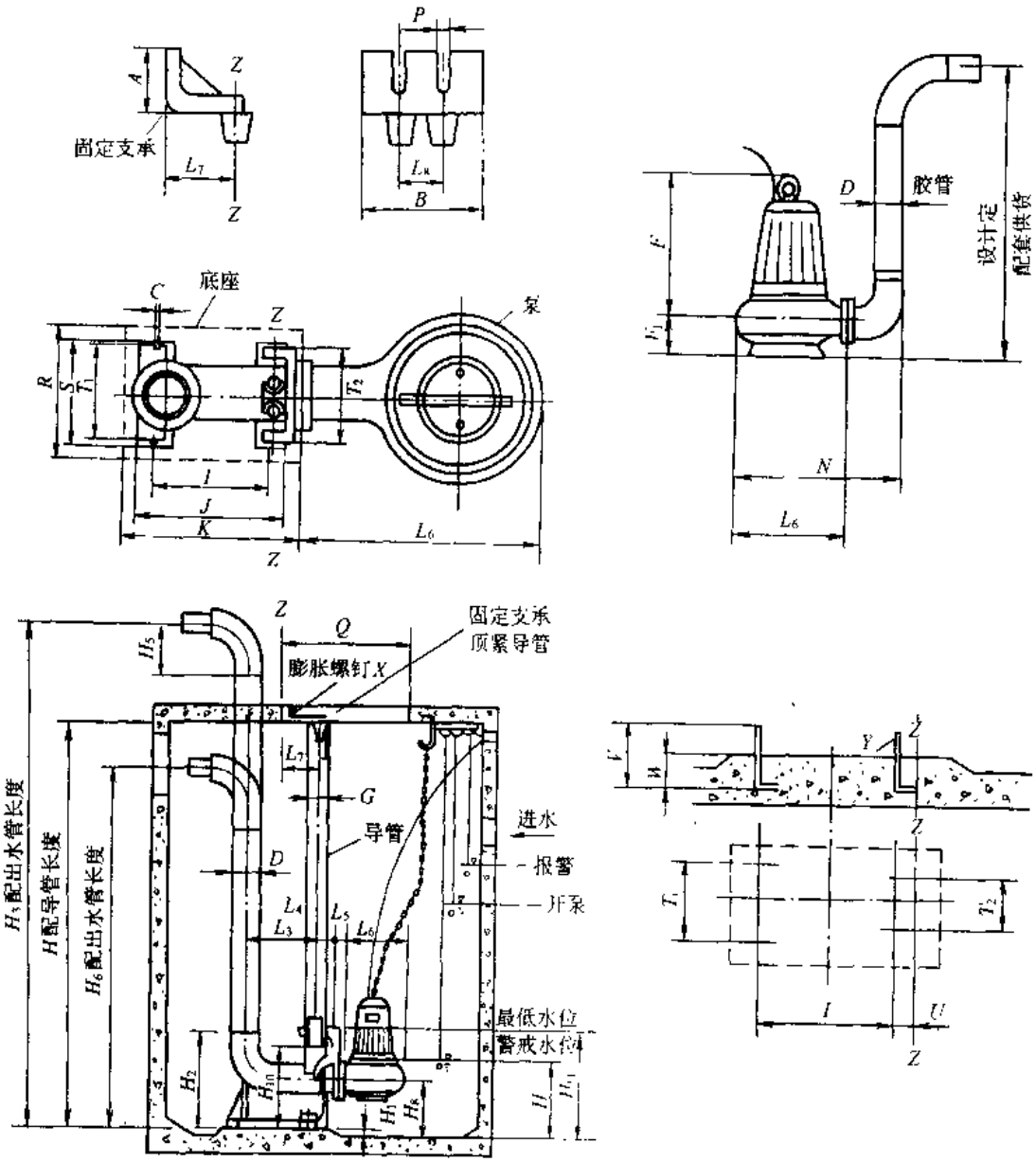

图 3-896 WQK 型无堵塞污水潜水泵的外形及安装尺寸（杭州南方特种泵厂）

3.7 泥 浆 泵

3.7.1 CLXQ 型两相流浆泵

一、适用范围

CLXQ 型两相流浆泵供输送重度小于 1.1kg/cm³ 的轻质固液两相介质。适用于纸浆、纤维浆、污泥等。

二、型号意义说明

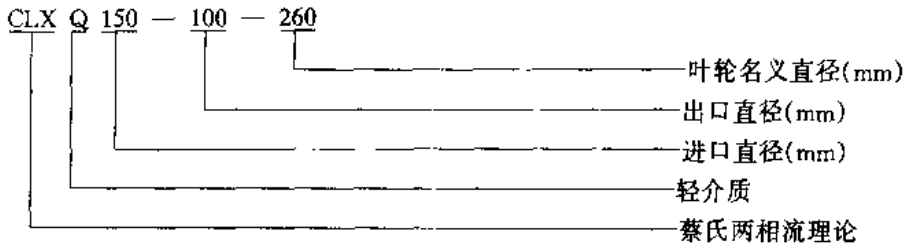

三、结构

CLXQ 型两相流浆泵由泵体、叶轮、泵盖、轴及悬架部件组成。泵轴由两个圆锥滚子轴承支承（稀油润滑），轴承承受泵的径向力和部分残余轴向力。叶轮与轴的联接采用螺纹联接或键联接。轴封使用橡胶骨架油封。使用时通过胶皮管接头从外部引入水封水，水封水起水封、润滑、冷却作用。

四、性能

CLXQ 型两相流浆泵性能见表 3-392。

CLXQ 型两相流浆泵性能　　**表 3-392**

泵型号	流量 Q (m^3/h)	扬程 H (m)	转速 n (r/min)	功率（kW）		效率 η (%)	汽蚀余量 $(NPSH)_r$ (m)	允许通过物料的最大尺寸 (mm)	重量 (kg)	主要生产厂
				轴功率	电动机功率					
CLXQ100-75-230	40	15	1450	2.7	5.5	60	3.2			赣州制泵有限责任公司
CLXQ150-100-260	80	20		6.4	11	68	3			
CLXQ150-100-332	240	35		34.7	45	66	5			
CLXQ150-100-266	150	20		11.4	18.5	72	4.2			

五、外形及安装尺寸

CLXQ 型两相流浆泵的外形及安装尺寸见图 3-897 和表 3-393。

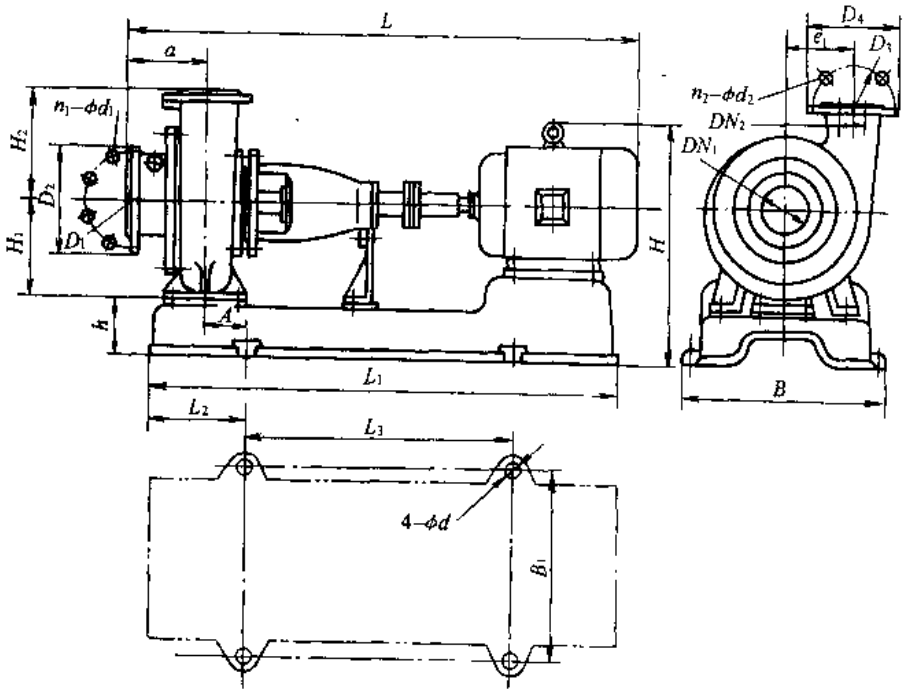

图 3-897　CLXQ 型两相流浆泵的外形及安装尺寸

CLXQ 型两相流浆泵的外形及安装尺寸（mm） 表 3-393

泵型号	L	L_1	L_2	L_3	A	a	H	H_1	H_2	h	B	B_1	e_1
CLX100-75-230	1138	1017	132	740	30	161	473	200	248	90	490	440	145
CLXQ150-100-260	1293	1208	187	840	95	185	545	210	252	110	540	490	160
CLXQ150-100-332	1580	1500	218	1060	90	200	750	315	275	130	660	600	216
CLXQ150-100-266	1403	1290	175	940	70	198	630	250	250		610	550	183

泵 型 号	DN_1	D_2	D_1	n_1-ϕd_1	DN_2	D_4	D_3	n_2-ϕd_2	d
CLXQ100-75-230	100	225	180	8-18.5	75	190	150	4-18.5	4-24
CLXQ150-100-260	150	265	225	8-18.5	100	210	170	4-18.5	4-28
CLXQ150-100-332									
CLXQ150-100-266									

六、成套供应范围

CLXQ 型两相流浆泵成套供应范围见表 3-394。

CLXQ 型两相流浆泵成套供应范围 表 3-394

项 目	名 称	数 量	备 注
主 机	泵	1	
	电动机	1	
附 件	共同底座	1	
	地脚螺栓	4	
工 具			

3.7.2 LRB 型泥浆泵

一、适用范围

LRB 型泥浆泵在低腐蚀情况下供输送含固体浓度不超过 35%（重量计）、固体颗粒小于 0.5mm（有时可带少许 20mm 以下的固形物）及其他形式的悬浮液以及含有弱酸、碱或其他弱腐蚀性污水、渣浆等，介质温度在无腐蚀情况下可达 100℃，最高不得超过 140℃；在有腐蚀情况下可达 80℃，最高不得超过 100℃。适用于城镇、工矿企业雨水、污水及粪便的排放。

二、型号意义说明

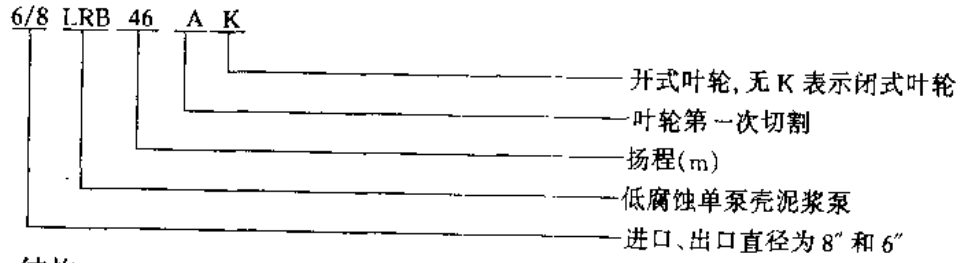

三、结构

LRB 型泥浆泵由泵体、泵盖、轴承体、泵架、转子等部件组成。泵进口为轴向水平方向，出口为切向垂直向上。泵通过弹性联轴器由电动机直接驱动，从电动机方向看，泵为逆时针方向旋转。

四、性能

LRB 型泥浆泵性能见图 3-898～922 和表 3-395。

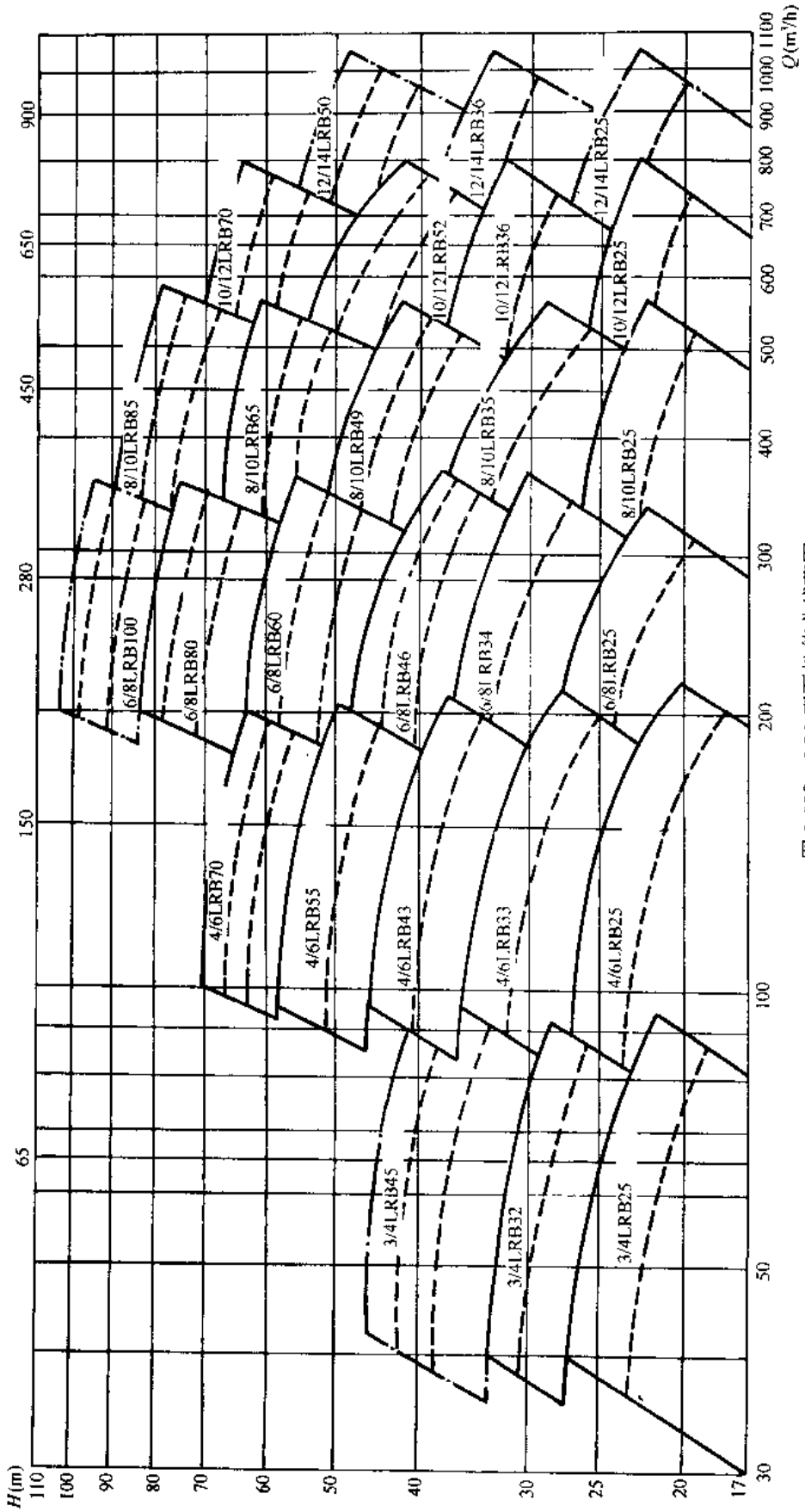

图 3-898 LRB型泵性能曲线范围

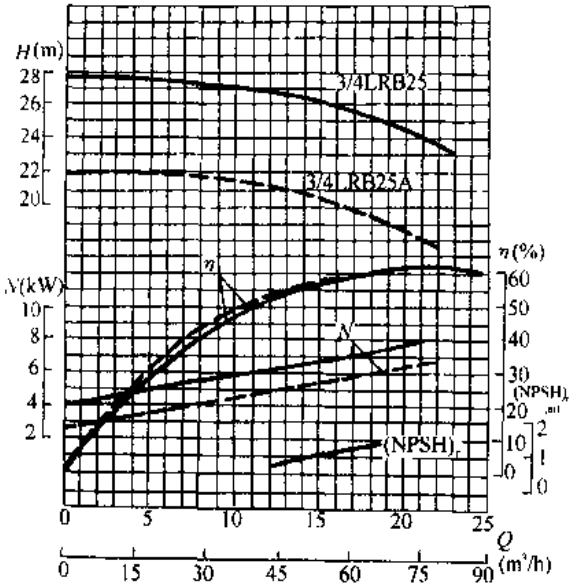

图 3-899 3/4LRB25 型泵性能曲线
(n = 1460r/min)

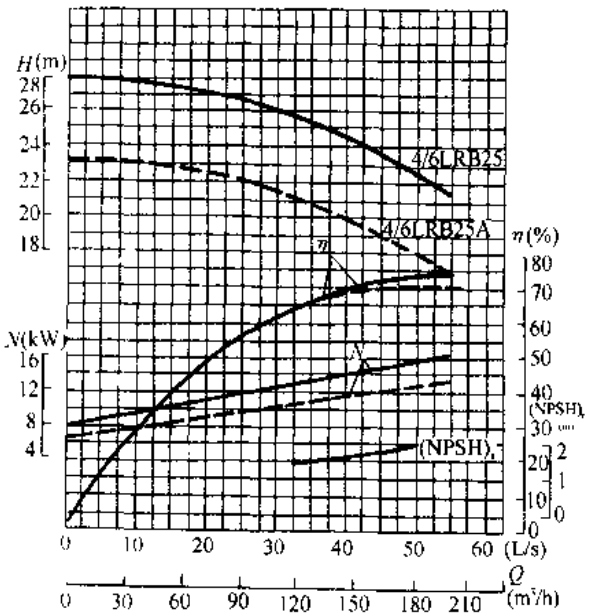

图 3-900 4/6LRB25 型泵性能曲线
(n = 1470r/min)

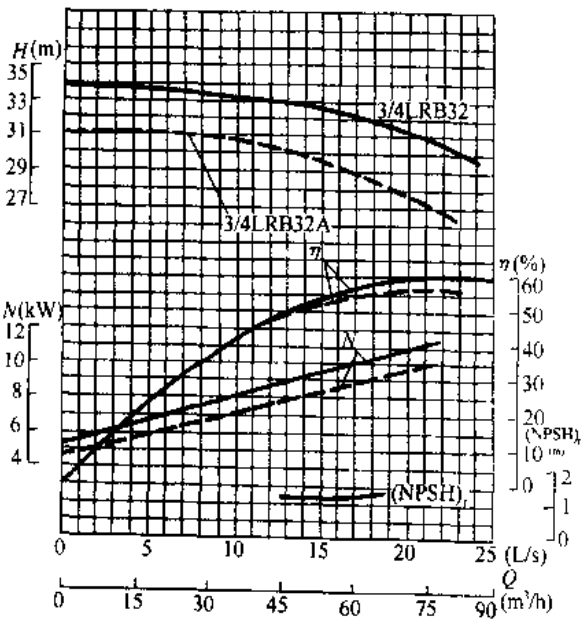

图 3-901 3/4LRB32 型泵性能曲线
(n = 1460r/min)

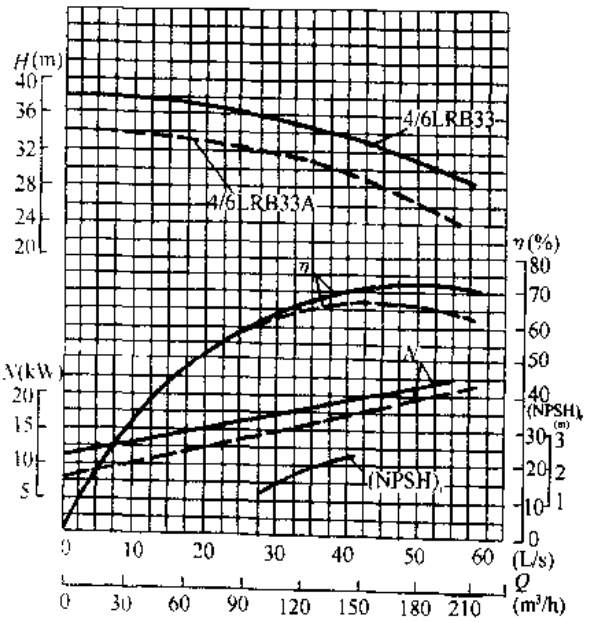

图 3-902 4/6LRB33 型泵性能曲线
(n = 1470r/min)

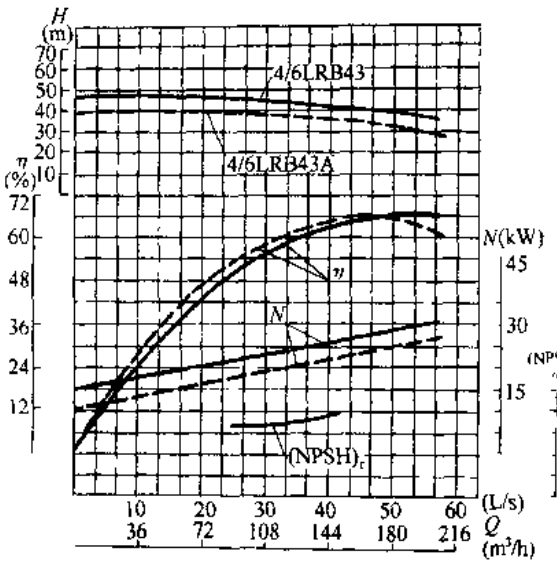

图 3-903　4/6LRB43 型泵性能曲线
(n = 1470r/min)

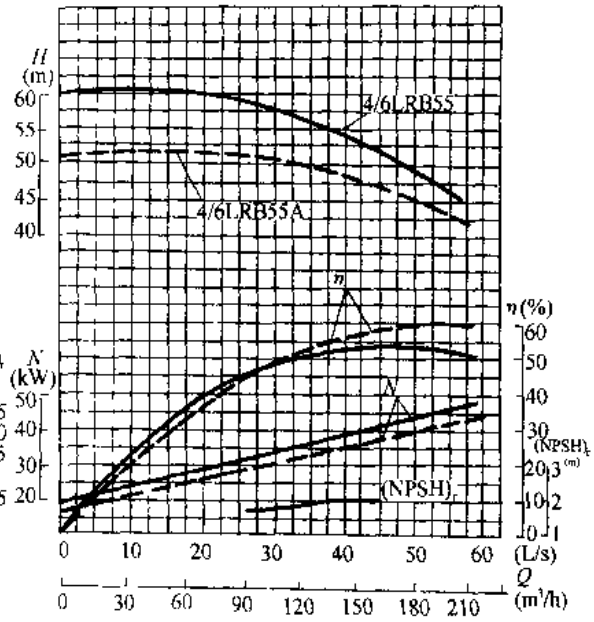

图 3-904　4/6LRB55 型泵性能曲线
(n = 1480r/min)

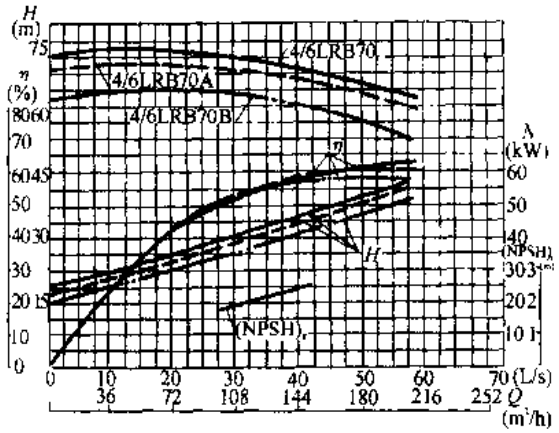

图 3-905　4/6LRB70 型泵性能曲线
(n = 1480r/min)

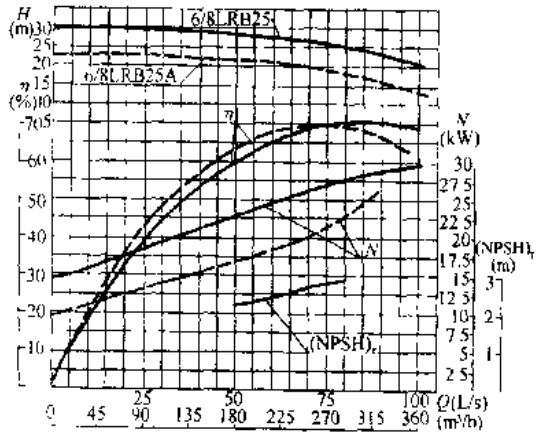

图 3-906　6/8LRB25 型泵性能曲线
(n = 1480r/min)

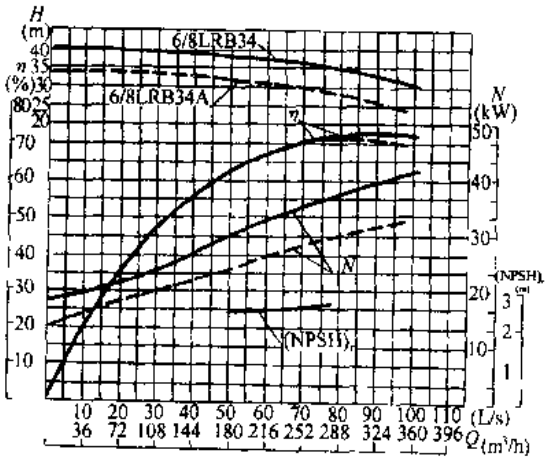

图 3-907　6/8LRB34 型泵性能曲线
(n = 1480r/min)

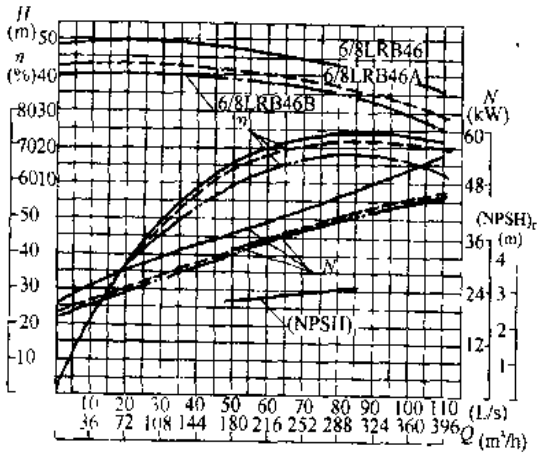

图 3-908　6/8LRB46 型泵性能曲线
(n = 1480r/min)

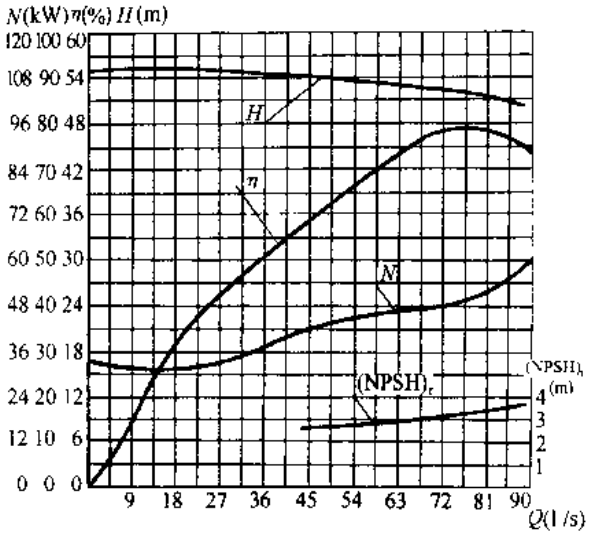

图 3-909 6/8LRB46K 型泵性能曲线
(n = 1480r/min)

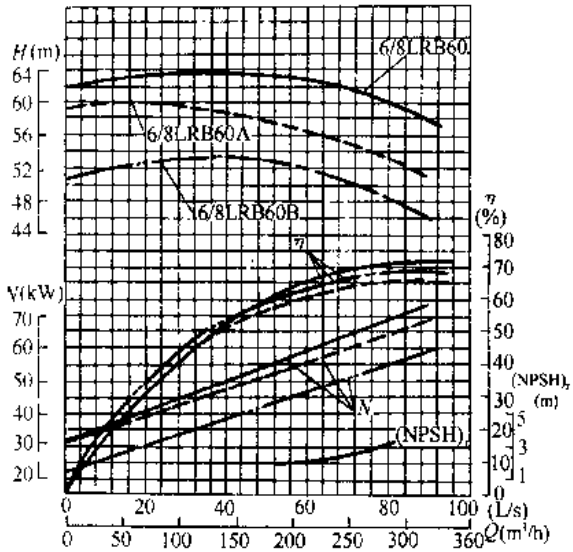

图 3-910 6/8LRB60 型泵性能曲线
(n = 1480r/min)

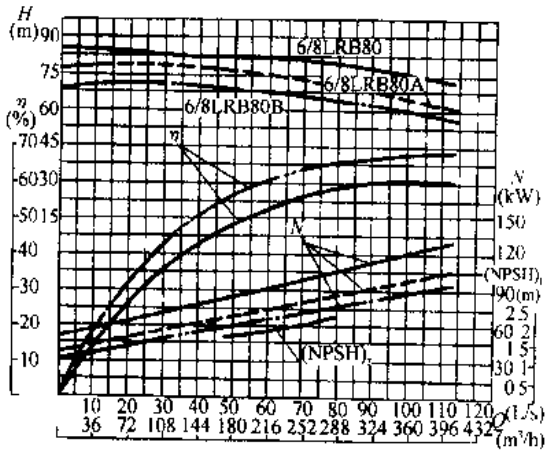

图 3-911 6/8LRB80 型泵性能曲线
(n = 1480r/min)

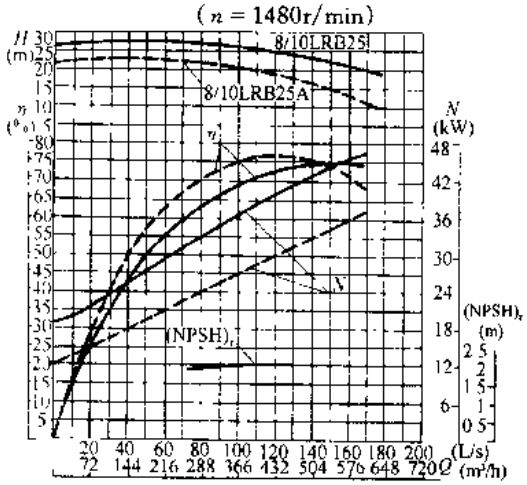

图 3-912 8/10LRB25 型泵性能曲线
(n = 990r/min)

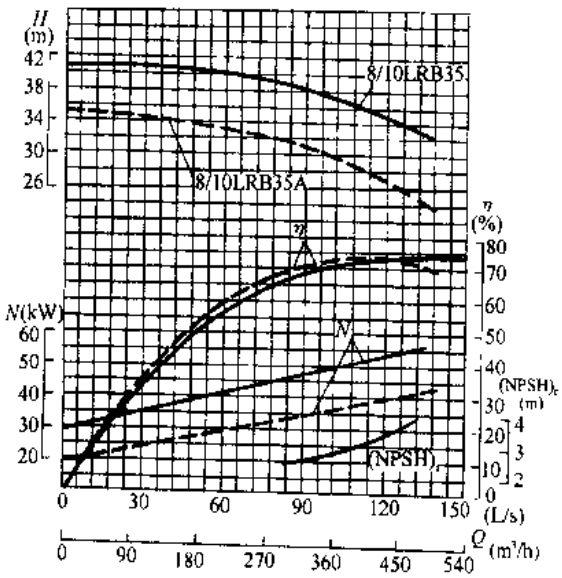

图 3-913 8/10LRB35 型泵性能曲线
(n = 1480r/min)

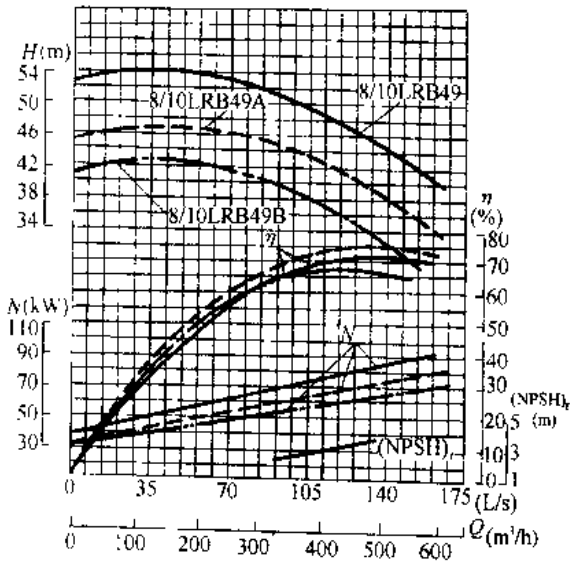

图 3-914 8/10LRB49 型泵性能曲线
(n = 1480r/min)

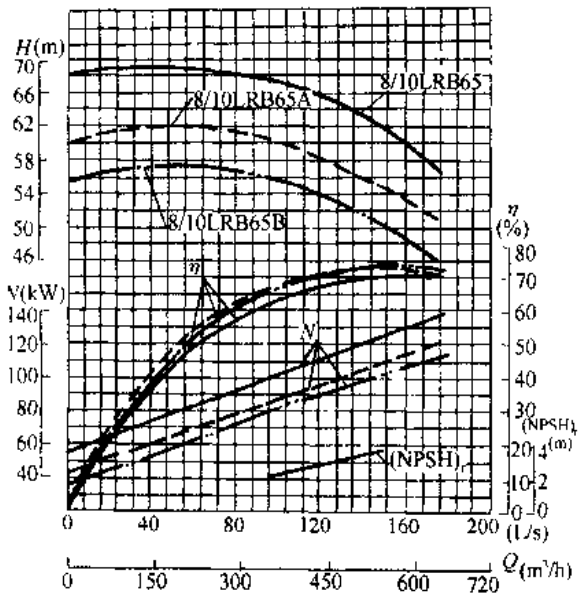

图 3-915　8/10LRB65 型泵性能曲线
(n = 1485r/min)

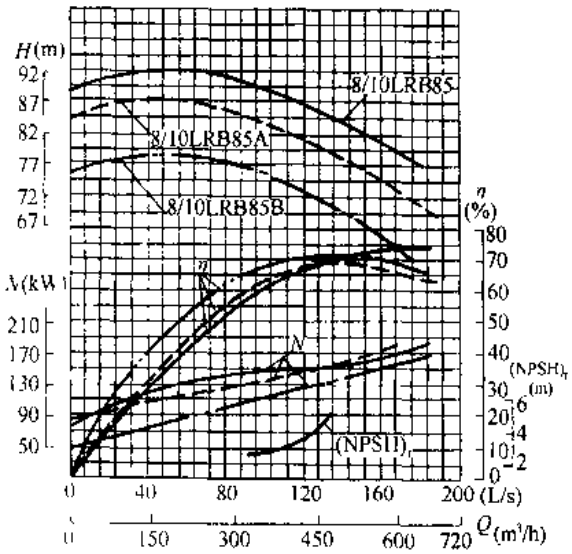

图 3-916　8/10LRB85 型泵性能曲线
(n = 1490r/min)

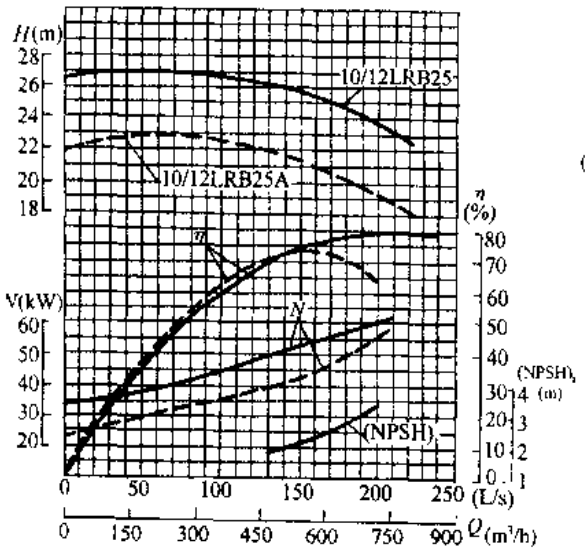

图 3-917　10/12LRB25 型泵性能曲线
(n = 990r/min)

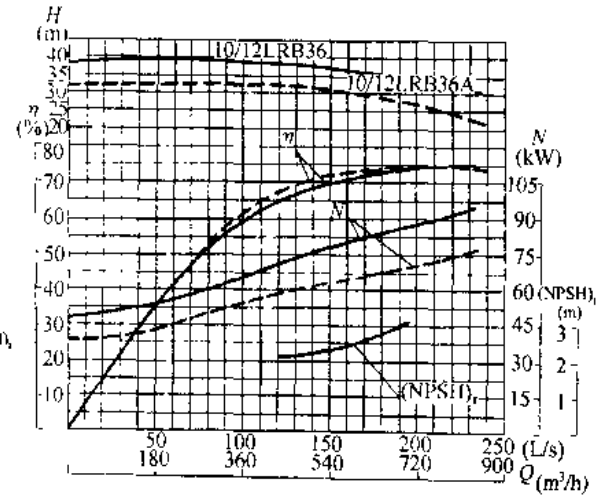

图 3-918　10/12LRB36 型泵性能曲线
(n = 990r/min)

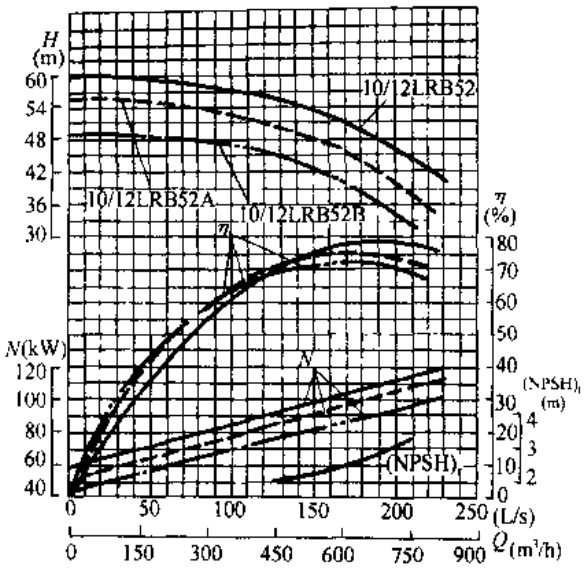

图 3-919 10/12LRB52 型泵性能曲线
(n = 1490r/min)

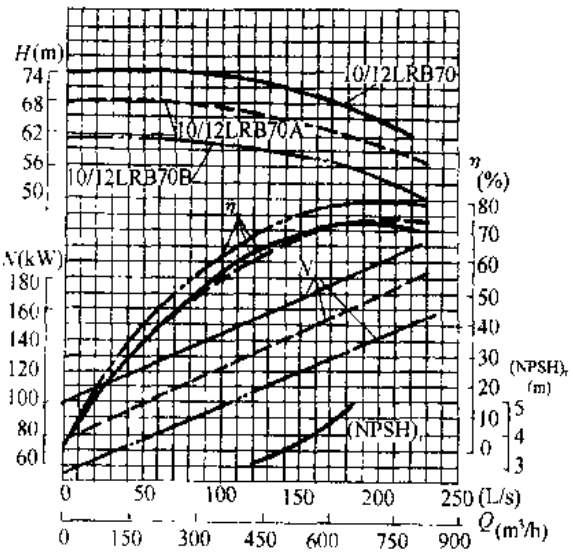

图 3-920 10/12LRB70 型泵性能曲线
(n = 1490r/min)

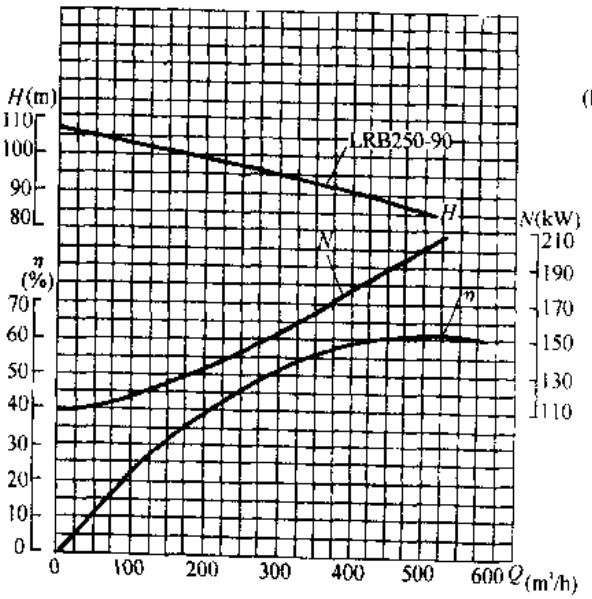

图 3-921 LRB250-90 型泵性能曲线
(n = 1480r/min)

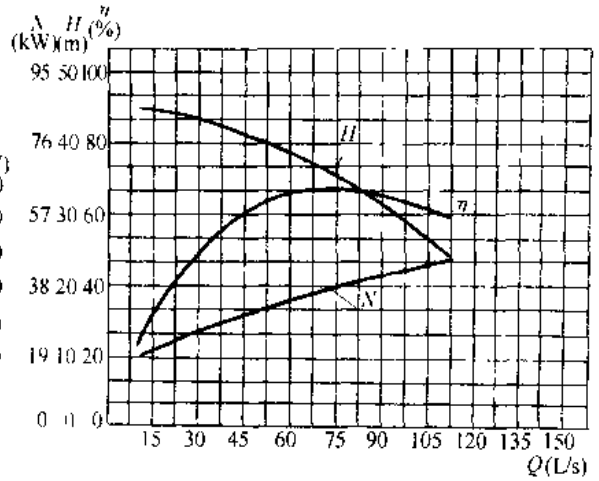

图 3-922 LRB150-38 型泵性能曲线
(n = 1480r/min)

LRB 型泥浆泵性能 表 3-395

泵型号	流量 Q		扬程 H	转速 n	轴功率	配带电动机		效率 η	汽蚀余量 (NPSH)r	出口/进口直径	重量	主要生产厂
	m^3/h	L/s	(m)	(r/min)	(kW)	型号	功率 (kW)	(%)	(m)	(mm)	(kg)	
3/4LRB25	44	12.2	26.6	1460	6.4	Y132M-4 Y160M-4 Y160L-4	7.5 11 15	50	1.3	75/100	275	山东双轮集团有限公司（原威海水泵厂）
	65	18.1	25		7.5			57.7				
	87.5	24.3	22.2		8.8			60				
3/4LRB25A	32.4	9	21.8		4.2			46	1.2			
	40	11.1	21.2		4.6			50				
	68.4	19	18.7		5.9			59				
3/4LRB32	44.6	12.4	33		8.4	Y160M-4 Y160L-4 Y180M-4	11 15 18.5	47.4	1.3		290	
	65	18.1	32		10			56.7				
	84.2	23.4	30.1		11.6			60				
3/4LRB32A	42.1	11.7	30.4		7.4			47	1.3			
	63.4	17.6	28.6		9			55				
	83.9	23.3	26.6		10.4			58				
4/6LRB 25 25K	125	34.7	25.6	1470	13.4	Y160L-4 Y180M-4 Y180L-4 Y200L-4	15 18.5 22 30	65.8	1.6	100/150	306	
	150	41.6	24.5		14			70.5				
	200	55.4	22.5		16.4			74.4				
4/6LRB25A	57.6	16	22.6		8.4			42	1.6			
	92.2	25.6	21.6		9.9			55				
	175	48.7	18.6		12.5			71				
4/6LRB33	100	27.7	36		16.1	Y180M-4 Y180L-4 Y200L-4 Y225S-4	18.5 22 30 37	61	2.5		325	
	150	41.7	33		18.5			70.2				
	193.3	53.7	29.4		21.8			71.1				
4/6LRB33A	93.8	26.3	31.4		13.9			58	2.5			
	140	39	29		16.8			66				
	190	52.7	25		20			64				
4/6LRB43	100.8	28	45		22.8	Y200L-4 Y225S-4 Y225M-4 Y250M-4	30 37 45 55	54.3	2.1		420	
	150	41.7	43		26.3			64.9				
	192.2	53.4	38.6		30.3			66.8				
4/6LRB43A	94.3	26.2	39.5		18.5			55	2.2			
	117.5	32.6	38.7		20.6			60.5				
	176.4	49	34.1		26			64				
4/6LRB55	100	27.8	58.3	1480	33.3	Y225S-4 Y225M-4 Y250M-4 Y280S-4	37 45 55 75	47.6	2.5		415	
	150	41.7	55		39			53.4				
	194	53.9	47.5		47.1			53.4				
4/6LRB55A	104	28.9	51		29.9			48.2	2.5			
	141.6	39.3	48.2		34			55				
	190.8	53	44.1		38.6			59.4				
4/6LRB70	100	27.8	71.4		39.1	Y225M-4 Y250M-4 Y280S-4 Y280M-4	45 55 75 90	50	2.3		500	
	150	41.7	68		47.5			59				
	208.8	58	62.7		57			62.6				
4/6LRB70A	96.5	26.8	69		36.4			50	2.7			
	165.6	46	66		44.6			58				
	196.2	54.5	60.8		53.1			61.1				
4/6LRB70B	102.2	28.4	62.8		34.5			50.8	2.3			
	130.3	36.2	61		38.8			55.7				
	177	49.2	56.9		46.3			59.3				

续表

泵型号	流量 Q		扬程 H (m)	转速 n (r/min)	轴功率 (kW)	配带电动机		效率 η (%)	汽蚀余量 (NPSH)r (m)	出口/进口直径 (mm)	重量 (kg)	主要生产厂
	m^3/h	L/s				型 号	功率 (kW)					
6/8LRB25	162.7	45.2	29	1480	22	Y200L-4 Y225S-4 Y225M-4 Y250M-4	30 37 45 55	57	2.8	150/200	406	山东双轮集团有限公司（原威海水泵厂）
	280	7.8	25		27.5			69.8				
	362.2	100.6	21		30			70				
6/8LRB25A	157.6	43.8	22		16			60	2.8			
	220	61.1	20.8		19			66				
	353	98.3	14.3		22			63				
6/8LRB34	168.8	46.9	38		29.3	Y225S-4 Y225M-4 Y250M-4 Y280S-4	37 45 55 75	60	2.9		452	
	280	77.8	34		37			72				
	366	101.7	30		41.4			72				
6/8LRB34A	157.6	43.8	32		23			60	2.9			
	225.4	62.6	29.7		26.8			68				
	350.6	97.4	23.5		32.5			69				
6/8LRB46	192.6	53.5	47.7		37.3	Y225M-4 Y250M-4 Y280S-4 Y280M-4	45 55 75 90	67	3.0		500	
	280	77.8	44.5		45			74				
	339	94.1	40.1		49.4			74.8				
6/8LRB46A	182.8	50.8	41.8		32.8			63.2	3.0			
	229.3	63.7	40		36.7			68.9				
	333.7	92.7	35		43.3			73.4				
6/8LB46B	155.5	43.2	40		30.1			56	2.9			
	218	60.6	38.5		35.8			63.5				
	318	88.4	34		42.5			69.3				
6/8LRB46K	193	53.6	53.9		46.4	Y250M-4 Y280S-4 Y280M-4	55 75 90	61.2	3.2		500	
	263	73	52.3		47.3			79.2				
	321.9	89.4	50.3		60.1			73.4				
6/8LRB60	192.6	53.5	63.4		54.7	Y280S-4 Y280M-4 Y315S-4 Y315M1-4	75 90 110 132	60.7	2.9		510	
	280	77.8	60		66			68.7				
	348.1	96.7	56.5		75.8			70.7				
6/8LRB60A	184	51.1	58		52			56	2.9			
	230	63.9	55.6		56.7			61.4				
	381	105.8	47.5		74.7			66				
6/8LRB60B	176.4	49	52.7		44			57.5	2.9			
	219.1	60.8	51.4		49			62				
	322.5	89.6	47.3		61.9			67				
6/8LRB80	192.6	53.5	83.7		88	Y280M-4 Y315S-4 Y315M1-4 Y315M2-4	90 110 132 160	49.9	2.3		712	
	280	77.8	80		105			58				
	341	94.7	76.8		117.7			60.6				
6/8LRB80A	182.8	50.8	76.8		69.5			55	2.3			
	229.3	63.7	74.3		77.3			60.3				
	302	83.9	70		89.5			64.4				
6/8LRB80B	175	48.7	69.8		60			55.5	2.3			
	281	60.5	67.8		66			61.2				
	312	86.6	63.3		81.4			66.1				

续表

泵型号	流量 Q		扬程 H	转速 n	轴功率	配带电动机		效率 η	汽蚀余量	出口/进口直径	重量	主要生产厂
	m^3/h	L/s	(m)	(r/min)	(kW)	型号	功率 (kW)	(%)	(NPSH)r (m)	(mm)	(kg)	
8/10LRB25	315 450 549	87.5 125 152.5	26.6 25 22.5	980	34.6 39 44.5	Y250M-6 Y280S-6	37 45	65.9 74 75.6	2.0	200/250	549	山东双轮集团有限公司（原威海水泵厂）
8/10LRB25A	205.2 286.2 479.5	57 79.5 133.2	22.3 21.8 18.6		20.6 24 31.5	Y280M-6 Y315S-6	55 75	61 70.7 77	2.2			
8/10LRB35	311.4 450 552.6	86.5 125 153.5	38.7 34 29.2	1480	47.6 55 60.6	Y250M-4 Y280S-4	55 75	69 74 72.6	3.5		500	
8/10LRB35A	289.8 361.1 465.8	80.5 100.3 129.4	32.3 30 25.2		37.3 41.6 44	Y280M-4 Y315S-4	90 110	68.3 71.3 72.5	2.8			
8/10LRB49	314 450 570.2	87.2 125 158.4	51.6 47 41.6		69.7 80 90.3	Y280S-4	75	63.4 71.5 71.5	3.2		580	
8/10LRB49A	298 368.3 544.7	82.9 102.3 151.3	45.5 43.8 37.4		57.3 63.1 75	Y280M-4 Y315S-4	90 110	64.6 69.6 74	2.6			
8/10LRB49B	280 327.6 420	77.7 91 116.8	41.3 40 36.4		53 56 61.7	Y315M1-4	132	59.7 64.5 67.5	2.3			
8/10LRB65	312.5 450 525.6	86.8 125 146	68 65 61.7	1485	97.3 115 127	Y315S-4	110	59.5 67.5 70	3.0		628	
8/10LRB65A	262.4 448.2 504	72.9 124.5 140	61.9 58.1 56.4		76.2 100.8 106.5	Y315M1-4 Y315M2-4	132 160	58.2 70.4 72.6	3.0			
8/10LRB65B	288 359 499	80 99.7 138.7	56.9 55.6 52		72.4 83.9 97.4	Y315L-4	185	62 65.4 72.6	2.3			
8/10LRB85	311.4 450 524	86.5 125 145.6	90.5 85 82	1490	144.1 150 141.5	Y315M2-4	160	53.3 69 72.5	3.9		940	
8/10LRB85A	297 430.6 497.5	82.8 119.6 138.2	85.6 80.1 77.7		128.6 141.5 151.5	Y315L-4 Y315L2-4	185 200	53.8 66.4 69.5	3.9			
8/10LRB85B	285.1 410.4 530.6	79.2 114 147.4	77.8 74 67.6		99.2 120.3 141	Y355M1-4	220	60.9 68.7 69.3	3.9			

续表

泵型号	流量 Q		扬程 H	转速 n	轴功率	配带电动机		效率 η	汽蚀余量 (NPSH)r	出口/进口直径	重量	主要生产厂
	m^3/h	L/s	(m)	(r/min)	(kW)	型号	功率 (kW)	(%)	(m)	(mm)	(kg)	
10/12LRB25	474	131.8	26.3	990	50	Y280M-6	55	68	3.2	250/300	549	山东双轮集团有限公司（原威海水泵厂）
	650	180.6	25		57	Y315S-6	75	78				
	816.5	226.4	22.5		62.5	Y315M-6	90	80				
10/12LRB25A	411.5	114.3	22.3		36.7	Y315M2-6	110	68	2.0			
	517.7	142.1	21.4		41			73				
	614	170.6	20.5		46			75				
10/12LRB36	402.8	111.9	38.4		68.2	Y315M-6	90	62	2.8		782	
	650	180.6	36		83.5	Y315M2-6	110	74				
	798	221.7	32.3		93	Y315M3-6	132	75				
10/12LRB36A	425.6	118.3	32.2		56.8	Y355M1-6	160	66	2.8			
	547.5	152	30.6		63.4			71.9				
	706.6	196.3	27.8		70.8			75.5				
10/12LRB52	422	117.4	57	1490	94.6	Y315S-4	110	69.4	2.8		660	
	650	180.6	50		106	Y315M1-4	132	79				
	783	217.5	43.2		119.1	Y315M2-4	160	78				
10/12LRB52A	382.3	106.2	53		83.5	Y315L-4	185	66.3	2.4			
	593.6	164.9	45.5		99.9		200	73.7				
	740	205.5	38		106.6			72				
10/12LRB52B	370	102.9	47		73.1			65	2.2			
	530.3	147.3	42.4		85.3			71.9				
	728	202.2	33.5		95			70.1				
10/12LRB70	468	130	72		141.2	Y315L-4	185	65	4.8		745	
	650	180.6	68		166	Y315L2-4	200	72.5				
	720	200	65		174.7	Y355M1-4	220	73				
10/12LRB70A	393	109.2	64.4		124.7	Y355M2-4	250	55.3	3.8			
	562	156.1	63		155.5			62				
	674	187.2	59.4		168.2			64.8				
10/12LRB70B	376	104.4	59.2		115.2			52.6	3.7			
	537	149.2	58		143.8			59				
	645	179.2	54.7		155.8			61.7				
LRB250-90/90k	189	52.5	99.8	1480	128.4	Y315M1-4	132	40	4.3	200/250	997	
	270	75	96		141.2	Y315M2-4	160	50				
	300	83.3	65		153.3	Y315L2	185	50.7				
LRB320-90K	320	88.9	90		150.83	Y355M2-4	250	52	4	200/250	826	
LRB150-38	140	38.9	41.5		26.8	Y225M-4	45	59	2.3	150/150	450	
	200	55.6	38		30.9	Y250M-4	55	67				
	240	66.7	37		36.1			67				

注：本性能表中所列的轴功率为重度是1的常温清水介质所测数据，用户可根据输送物料的实际重度换算出所需轴功率，然后根据表中所列的配带电动机范围选择电动机型号。如：6/8LRB46、6/8LRB46A、6/8LRB46B三种型号泵所配电动机可选用45～90kW型。

五、外形及安装尺寸

LRB型泥浆泵的外形及安装尺寸见图3-923和表3-396。

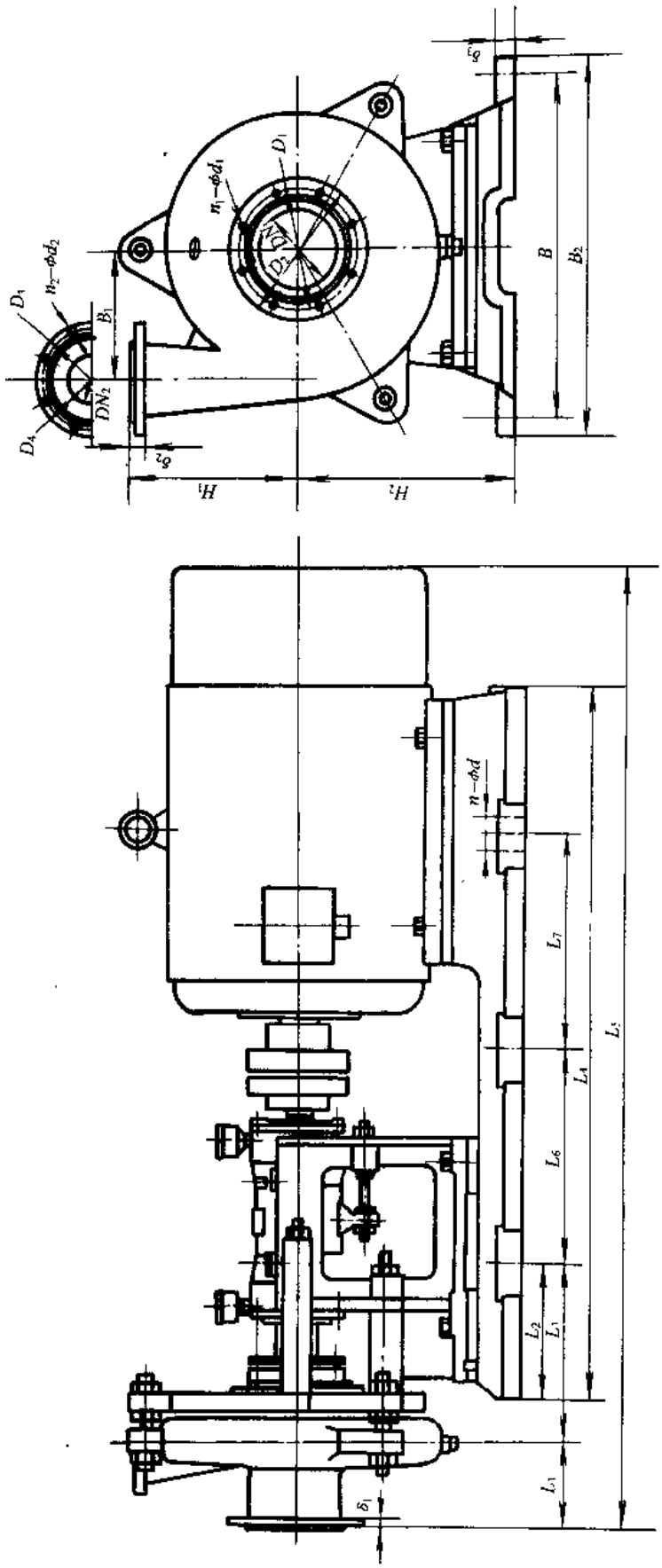

图3-923 LRB型泥浆泵的外形及安装尺寸

LRB 型泥浆泵的外形及安装尺寸(mm) 表 3-396

泵型号	功率(kW)	L_1	L_2	L_3	L_4	L_5	L_6	L_7	B_1	B_2	H_1	H_2	B	n-ϕd	δ_3	进口法兰					出口法兰				
																DN_1	D_1	D_2	n_1-ϕd_1	δ_1	DN_2	D_3	D_4	n_2-ϕd_2	δ_2
3/4LRB$^{25}_{25K}$	7.5	130	195	295	1018	1337	600	0	170	580	230	350	520	4-24	40	100	170	210	4-17.5	18	80	150	190	4-17.5	18
	11				1140	1422	700																		
	15					1467																			
3/4LRB32	11	130	195	295	1140	1422	700	0	187	580	250	350	520	4-24	40	100	170	210	4-17.5	18	80	150	190	4-17.5	18
	15					1467																			
	18.5				1180.5	1492																			
4/6LRB$^{25}_{25K}$	15	140	195	300.5	1140	1487.5	700	0	190	580	280	350	520	4-24	40	150	225	265	8-17.5	20	100	170	210	4-17.5	18
	18.5				1180.5	1507.5																			
	22					1547.5																			
	30				1216.5	1612.5	760																		
4/6LRB33	18.5	140	195	300.5	1180.5	1508	700	0	205	580	300	350	520	4-24	40	150	225	265	8-17.5	20	100	170	210	4-17.5	18
	22					1548																			
	30				1216.5	1613	760																		
	37				1269	1658	800			610			550												
4/6LRB43	30	170	231	330	1275	1696	840	0	225	670	310	430	600	4-28	40	150	225	265	8-17.5	20	100	180	220	8-17.5	24
	37				1325	1741																			
	45					1766																			
	55		236		1405	1851	900			710			640												
4/6LRB55	37	170	231	330	1325	1741	840	0	240	670	330	430	600	4-28	40	150	240	285	8-22	26	100	180	220	8-17.5	24
	45					1766																			
	55		236		1405	1851	900			710			640												
	75				1515	1921	990			750			680												
4/6LRB70	45	170	231	330	1325	1766	840	0	262	670	350	430	600	4-28	40	150	240	285	8-22	26	100	180	220	8-17.5	24
	55		236		1405	1851	900			710			640												
	75				1515	1921	990			750			680												
	90					1936																			
6/8LRB25	30	215	231	336	1275	1747	840	0	215	670	300	430	600	4-28	40	200	280	320	8-17.5	22	150	225	265	8-17.5	20
	37				1325	1792																			
	45					1817																			
	55		236		1405	1902	900			710			640												

续表

泵型号	功率(kW)	L_1	L_2	L_3	L_4	L_5	L_6	L_7	B_1	B_2	H_1	H_2	B	n-ϕd	δ_3	进口法兰					出口法兰				
																DN_1	D_1	D_2	n_1-ϕd_1	δ_1	DN_2	D_3	D_4	n_2-ϕd_2	δ_2
6/8LRB34	37	215	231	336	1325	1792	840	0	230	670	350	430	600	4-28	40	200	280	320	8-17.5	22	150	225	265	8-17.5	20
	45					1817																			
	55		236		1405	1902	900			710			640												
	75				1515	1972	990			750			680												
6/8LRB46 6/8LRB46K	45	200	285	382	1380	1841	850	0	250	750	350	450	680	4-28	45	200	280	320	8-17.5	22	150	240	285	8-22	26
	55				1436	1926																			
	75				1560	1996	990			790			720												
	90					2046																			
6/8LRB60	75	185	285	395	1560	1993	990	0	265	790	400	450	720	4-28	45	200	295	340	8-22	28	150	240	285	8-22	26
	90					2043																			
	110				1671	2213				820			750	4-30											
	132					2263																			
6/8LRB80	90	210	288	430	1629	2156	1050	0	295	800	480	495	720	4-30	45	200	295	340	12-22	30	150	240	285	8-22	26
	110				1780	2326	1100			860			780												
	132					2376																			
	160																								
6/8LRB100	160	250	300	430	1885	2486	640	640	310	860	450	535	780	6-28	45	200	295	340	12-22	30	150	240	285	8-22	30
	185					2566																			
	200																								
LRB250-90 90K	132	265	300	430	1885	2504	640	640	315	860	600	535	780	6-28	45	250	335	375	12-17.5	24	200	295	340	12-22	26
	160																								
	185					2569																			
8/10LRB25	37	220	285	395	1436	1958	850	0	305	750	420	450	680	4-28	45	250	335	375	12-17.5	24	200	280	320	8-17.5	22
	45				1560	2028	990			790			720												
	55					2078																			
	75				1670	2298				820			750	4-30											
8/10LRB35	55	220	285	395	1436	202	850	0	260	750	400	450	680	4-28	45	250	335	375	12-17.5	24	200	280	320	8-17.5	22
	75				1560	2028	990			790			720												
	90					2078																			
	110				1670	2249				820			750	4-30											

续表

泵型号	功率(kW)	L_1	L_2	L_3	L_4	L_5	L_6	L_7	B_1	B_2	H_1	H_2	B	n-ϕd	δ_3	进口法兰					出口法兰				
																DN_1	D_1	D_2	n_1-ϕd_1	δ_1	DN_2	D_3	D_4	n_2-ϕd_2	δ_2
8/10LRB49	75	210	288	430	1629	2106	1050	0	270	800	460	495	720	4-30	45	250	350	395	12-22	28	200	295	340	8-22	18
	90					2156																			
	110				1780	2326	1100			860			780												
	132					2376																			
8/10LRB65	110	210	288	425	1780	2321	1100	0	295	860	460	495	780	4-30	45	250	350	395	12-22	28	200	295	340	8-22	28
	132					2371																			
	160																								
	185					2441																			
8/10LRB85	160	250	300	440	1885	2496	640	640	330	860	520	535	780	6-28	45	250	355	405	12-26	32	200	295	340	12-22	30
	185					2566																			
	200																								
	220				1970	2741	685	685		940			860												
10/12LRB25	55	250	285	410.5	1560	2123	990	0	325	790	400	450	720	4-28	45	300	395	440	12-22	24	250	335	375	12-17.5	24
	75				1671	2293				820			750	4-30											
	90					2343																			
	110																								
10/12LRB36	90	190	288	440	1780	2336	1100	0	345	860	490	495	780	4-30	45	300	395	440	12-22	24	250	335	375	12-17.5	24
	110					2366																			
	132																								
	160				1885	2612	640	640		940			860	6-28											
10/12LRB52	132	270	300	438	1885	2513	640	640	310	860	480	535	780	6-28	45	300	400	445	12-22	28	250	350	395	12-22	18
	160																								
	185					2583																			
	200																								
10/12LRB70	185	270	300	433	1885	2578	640	640	325	860	480	535	780	6-28	45	300	395	440	12-22	24	250	350	395	12-22	18
	200																								
	220				2000	2753	685	685		940			860												
	250																								
LRB150-38	45	150.5	270	410	1387	1835	877	0	232	640	400	425	580	4-24	45	150	225	265	8-17.5	20	150	240	285	8-22	26
	55				1442																				
LRB320-90K	250	280	300	375	2000	2750	685	685	325	700	550	420	640	6 28	70	250	355	405	12-26	32	200	295	340	12-22	32

六、成套供应范围

LRB 型泥浆泵成套供应范围见表 3-397。

LRB 型泥浆泵成套供应范围　　表 3-397

项　目	名　称	数　量	备　注
主　机	泵 电动机	1 1	
附　件	底座	1	
工　具			

3.7.3 XG 型固液泵

一、适用范围

XG 型固液泵为卧式单级单吸离心式泵，供抽送精矿、尾矿、灰渣、煤泥、污泥和砂土等固液混合物，矿浆最大浓度不超过 50%。适用于冶金、矿山、煤炭、电力、石油、化工、交通、环保等行业。

二、型号意义说明

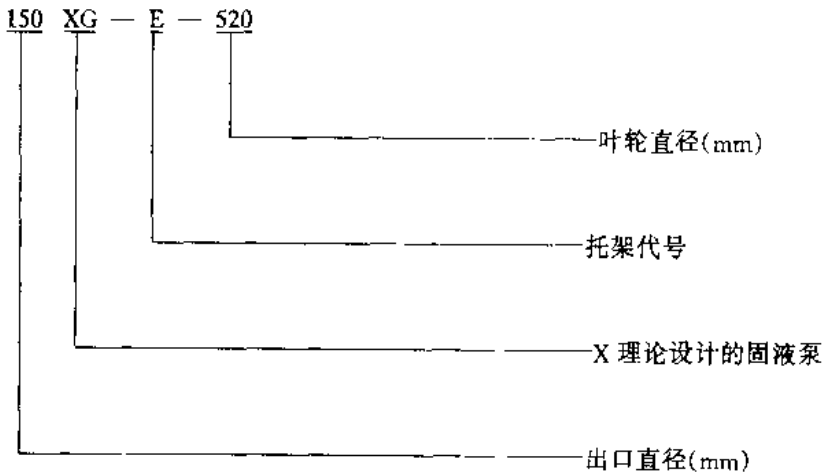

三、结构

XG 型固液泵外壳采用垂直中开式，分为前后泵壳，泵体为内外双层结构。泵出水口位置可按 45°间隔旋转八个角度。轴封采用副叶轮及填料密封结合的形式。

四、性能

XG 型固液泵性能见图 3-924 和表 3-398。

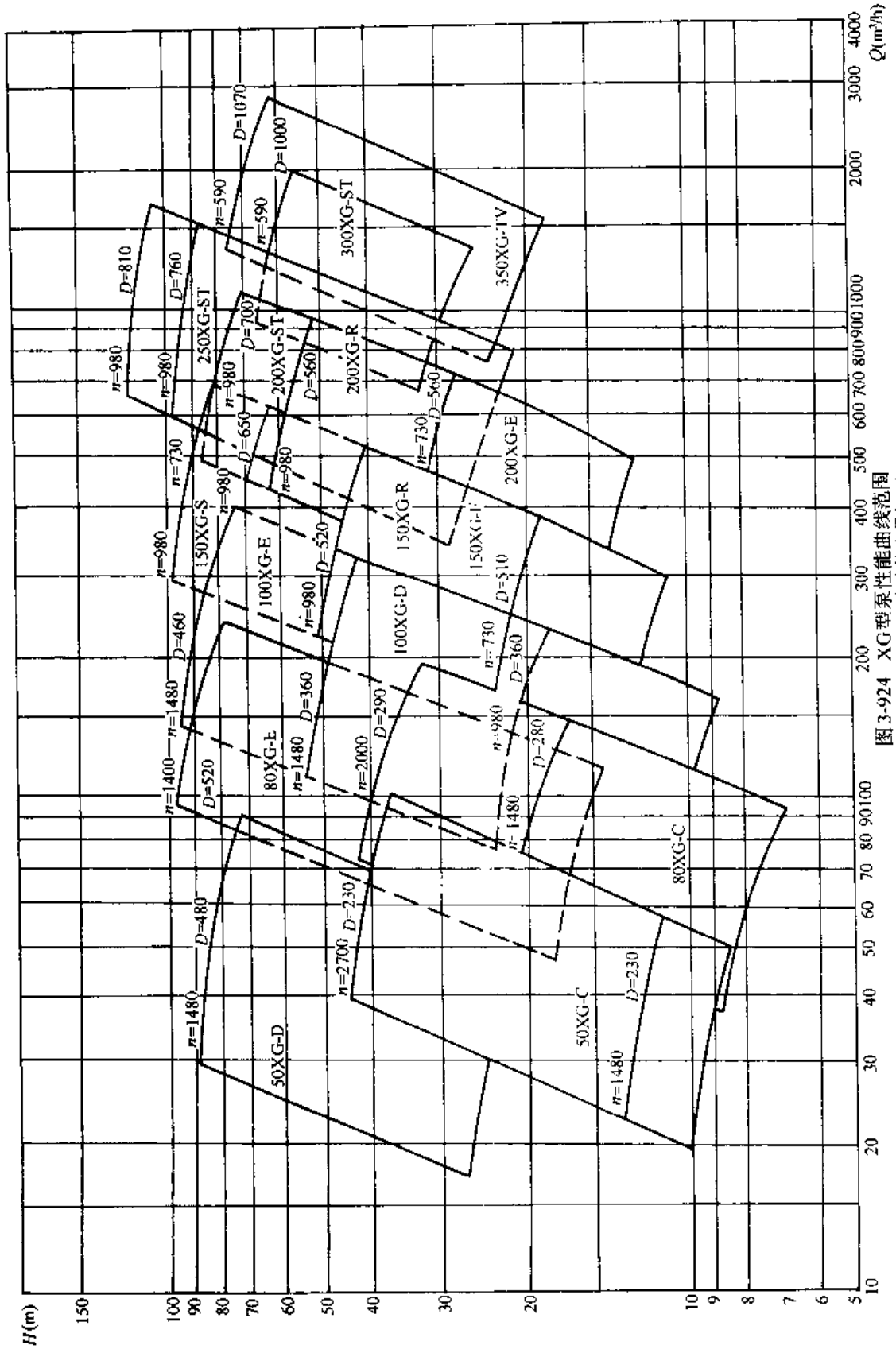

图 3-924 XG型泵性能曲线范围
n 为转速(r/min); D为叶轮直径(mm)

XG 型固液泵性能　　表 3-398

泵型号	流量 Q		扬程 H (m)	转速 n (r/min)	汽蚀余量 $(NPSH)_r$ (m)	最高效率 η (%)	允许通过最大粒径 (mm)	允许配带最大功率 (kW)	重量 (kg)	主要生产厂
	m^3/h	L/s								
50XG-C-230	20～102	5.5～28	8.5～44	1300～2700	4～6	57	25	30	191	武汉水泵厂
50XG-D-480①	19～95	5.3～22	25～87	850～1480	3～7.5	47	25	60	750	
80XG-C-280	42～198	11.7～55	6.6～42	1000～2000	3～6	71	28	30	363	
80XG-D-280①	42～198	11.7～55	6.6～42	1000～2000	3～6	71	28	60	380	
80XG-E-520①	49～238	13.6～66	14～97	600～1400	2～5	53	38	120	1250	
100XG-D-360	60～310	16.7～86	9～52	700～1480	3～8	75	30	60	626	
100XG-E-360①	60～310	16.7～86	9～52	700～1480	3～8	75	30	120	730	
100XG-M-365①	65～310	18～86	13～58	800～1600	3～7	74	30	60	650	
150XG-E-520	122～550	44.5～153	11～49	500～980	3～6	78	50	120	1473	
150XG-R-520①	122～550	44.5～153	11～49	500～980	3～6	78	50	300	1655	
150XG-S-730①	180～710	50～197	23～97	500～980	4～12	67	65	560	3200	
200XG-E-560①	210～950	58～264	13～60	600～980	4.5～8	80	60	120	1625	
200XG-R-560	210～950	58～264	13～60	600～980	4.5～8	80	60	300	1836	
200XG-R (1)②-650①	310～980	86～272	14～68	500～1000	4～7	73	56	300	2400	
200XG-ST-700①	280～1150	78～319	20～86	500～980	4～10	77	70	560	3750	
250XG-ST-760	330～1490	92～414	21～98	500～980	3～6	80	95	560	4300	
300XG-ST-1000	680～2135	189～593	27～67	400～590	6～12	77	90	560	6409	
350XG-TV-1070①	895～2890	247～803	19～71	300～590	6～10	82	135	1200	8000	

① 为正在开发的产品。

②R (1) 为托架代号。

五、外形及安装尺寸

XG 型固液泵的外形及安装尺寸见图 3-925 和表 3-399；XG 型固液泵带底座的外形及安装尺寸见图 3-926 和表 3-400；XG 型固液泵不带底座的外形及安装尺寸见图 3-927 和表 3-401。

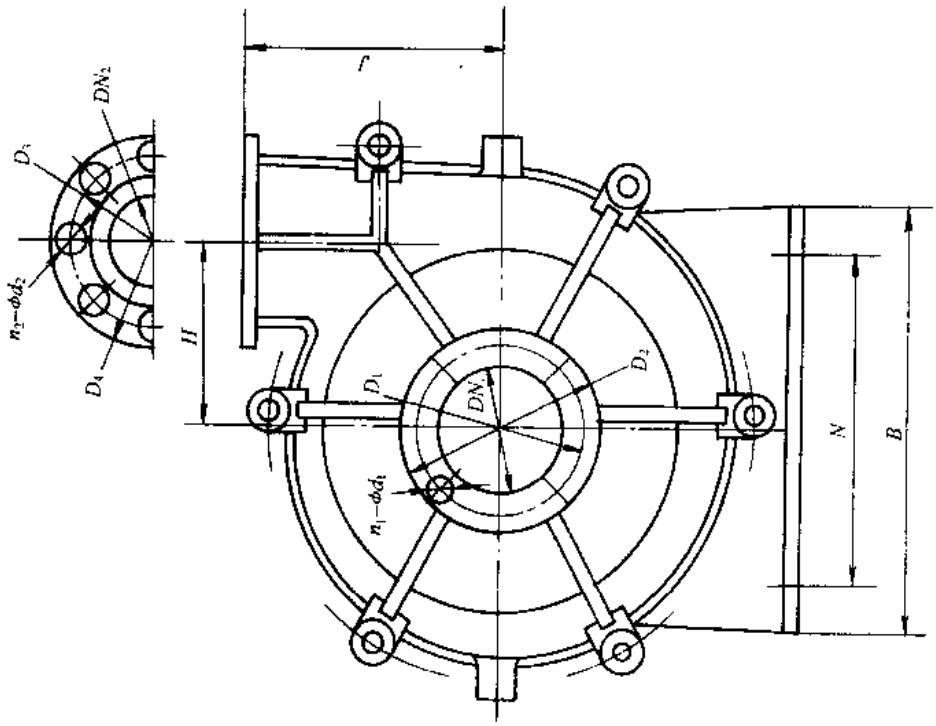

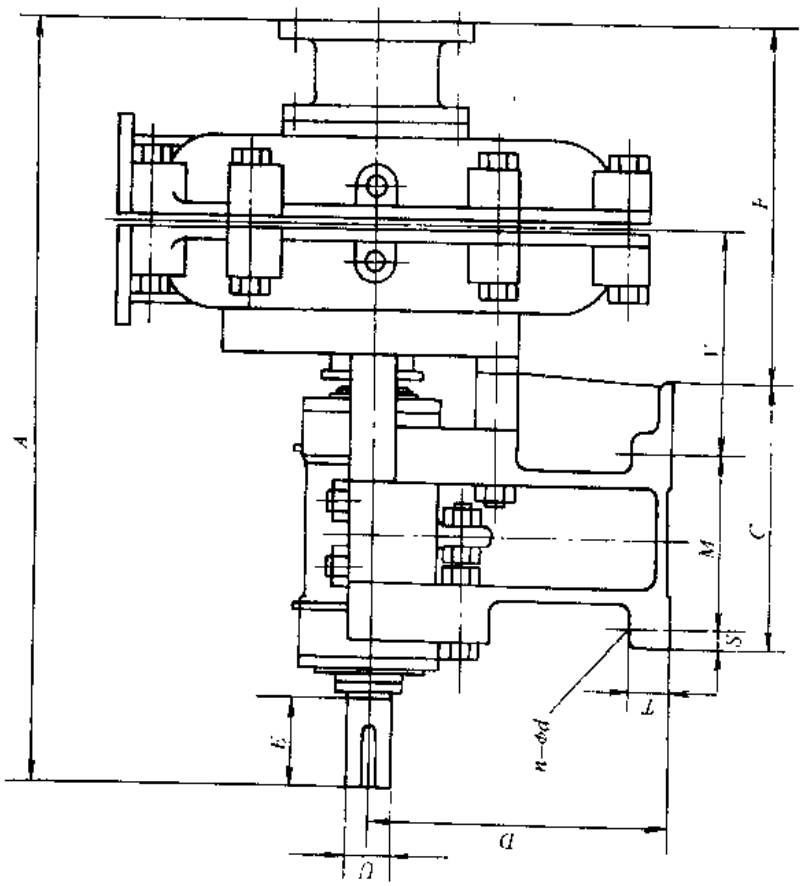

图3-925 XG型闭液泵的外形及安装尺寸

XG 型固液泵的外形及安装尺寸　　表 3-399

泵型号	泵外形尺寸(mm)														
	A	B	C	D	E	F	H	U	J	M	N	V	T	S	$n-\phi d$
50XG-C-230	768	406	311	254	121	281	138	42	210	175	356	233	48	32	4-19
80XG-C-280	858	406	311	254	121	354	149	42	262	175	356	270	48	34	4-19
100XG-D-360	1021	492	400	330	110	427	229	65	338	213	432	318	28	80	4-22
150XG-E-520	1302	622	448	457	222	556.5	318	72	460	257	546	401.5	70	54	4-33
200XG-R-560	1395	680	590	350	219	582	381	82	470	490	560	345	60	50	4-32
250XG-ST-760	1816	1150	780	650	280	762	464	122	674	620	900	461	90	80	4-50
300XG-ST-1000	1873	1150	780	650	280	812	629	120	832	620	900	486	125	80	4-48

泵型号	进口法兰尺寸(mm)				出口法兰尺寸(mm)			
	D_2	D_1	DN_1	$n_1-\phi d_1$	D_4	D_3	DN_2	$n_2-\phi d_2$
50XG-C-230	216	178	76	4-19	184	146	51	4-19
80XG-C-280	279	235	102	4-22	229	191	76	4-22
100XG-D-360	337	292	152	4-22	279	235	100	4-22
150XG-E-520	406	356	203	8-23	368	324	150	8-23
200XG-R-560	502	445	254	8-29	432	375	203	8-29
250XG-ST-760	527	470	305	8-27	527	470	250	12-25
300XG-ST-1000	585	521	356	12-25	552	495	305	12-25

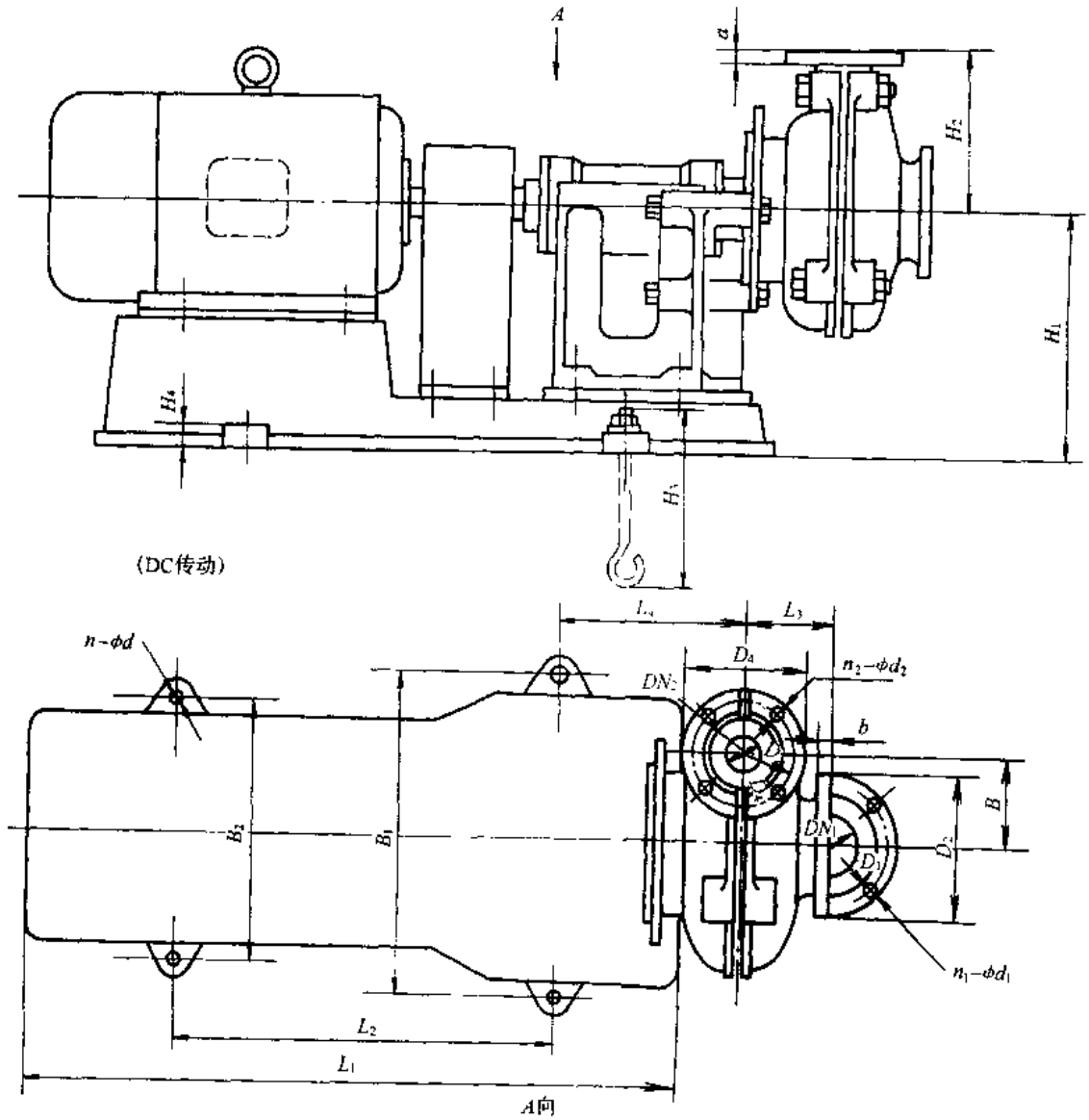

图 3-926　XG 型固液泵带底座的外形及安装尺寸

XG 型固液泵带底座的外形及安装尺寸 表 3-400

泵型号	电动机型号	L_1	L_2	L_3	L_4	H_1	H_2	H_3	H_4	B	B_1	B_2	D_4	D_3	DN_2	a	n_2-ϕd_2	D_2	D_1	DN_1	b	n_1-ϕd_1	n-ϕd
50XG-C	Y132S-4	968	600	151	293	384	210	500	40	138	510	510	184	146	51	25	4-19	216	178	76	25	4-19	4-24
	Y132M-4																						
80XG-C	Y160L-4	1130	640	187	382	384	262	500	40	149	510	510	229	191	76	27	4-22	279	235	102	29	4-22	4-24
	Y180M-4																						
	Y180L-4																						
100XG-D	Y200L_2-6	1280	950	217.5	399	480	338	400	60	229	665	665	279	235	100	30	4-22	337	292	152	23	4-22	4-33
	Y225M-4	1372																					
	Y225M-6																						
	Y250M-4	1438																					
	Y250M-6																						
150XG-E	Y315M_2-6	1707	1106	292	521.5	575	462	400	45	318	722	726	368	324	150	25	8-23	406	356	203	26	8-23	4-33
	Y315M_1-6																						
	Y315S_1-6																						
	Y315S-4																						
	Y280M-4	1597	1031									647											
	Y280S-4																						

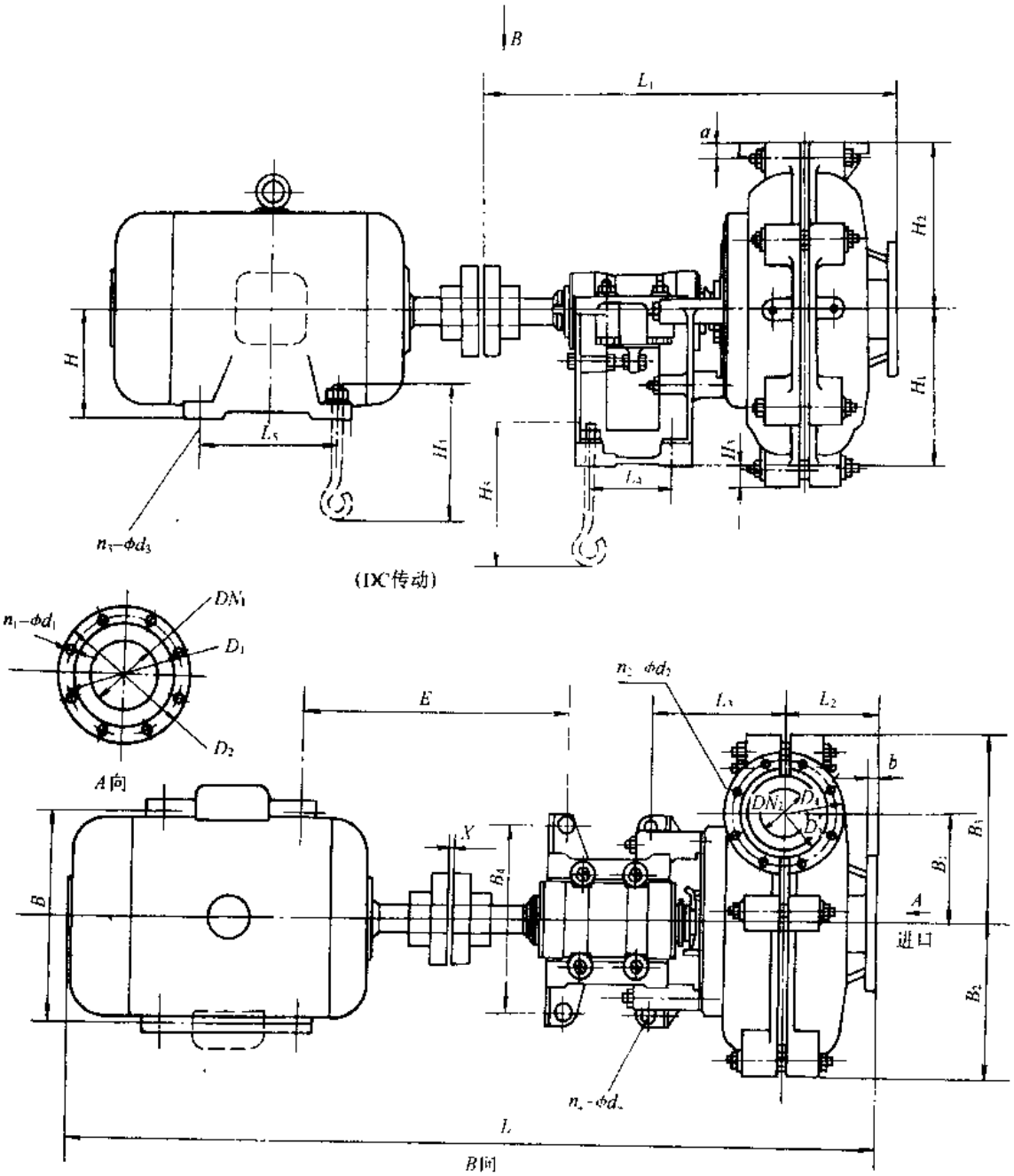

图 3-927　XG 型固液泵不带底座的外形及安装尺寸

注：H_3 为零时，意为泵头部分高于地基平面。

XG 型固液泵不带底座的外形及安装尺寸(mm) 表 3-401

泵型号	电动机型号	L	L_5	L_1/L_2	L_3/L_4	H	H_1/H_2	H_3/H_4	H_5/X	B	B_1/B_2	B_3/B_4	E	D_2/DN_1	D_1/b	n_1-ϕd_1	D_4/DN_2	D_3/a	n_2-ϕd_2	n_3-ϕd_3	n_4-ϕd_4
200XG-R	Y315M-8	2669	457	1395/318	314/490	315	350/470	171/500	630/4	508	381/548	621/560	609	502/254	445/28	8-29	432/203	375/25	8-29	4-28	4-32
	Y315L$_1$-8	2739	508																	4-32	
	Y315L$_2$-8																				
	JS126-6	2695	550			450		171/630		710			708								
	JS127-6	2795	650																		
	JS128-6																				
	JS136-6	2820	660			500				790			728								
	JS137-6	2920	760																		
250XG, ST	JS126-10	3173	550	1816/381	461/620	450	650/674	40/630	1000/7	710	464/608	746/900	891	527/305	470/29	8-27	527/250	470/38	12-25	4-32	4-50
	JR126-10	3618																			
	JS127-10	3273	650																		
	JR127-10	3718																			
	JS128-10	3273																			
	JR128-10	3718																			
	JS137-10	3243	660			500				790			866								
	JR137-10	3678																			
	JS138-10	3343	760																		
	JR138-10	3778																			
	JS1410-10	3603	870			560		40/1000		940			926							4-42	
	JR1410-10	4028																			
	JS136-8	3243	660																		
	JR136-8	3678																			
	JS137-8	3243	660			500		40/630		790			866							4-32	
	JR137-8	3678																			
	JS138-8	3343	760																		
	JR138-8	3778																			
	JS1410-8	3703	970			560		40/1000		940			926							4-42	
	JR1410-8	4218																			
	JS157-8	3538	820			630				1100			896								
	JR157-8	3948																			
	JS158-8	3538	820																		
	JR158-8	3948																			

续表

泵型号	电动机型号	L	L_5	L_1/L_2	L_3/L_4	H	H_1/H_2	H_3/H_4	H_5/X	B	B_1/B_2	B_3/B_4	E	D_2/DN_1	D_1/b	n_1-ϕd_1	D_4/DN_2	D_3/a	n_2-ϕd_2	n_3-ϕd_3	n_4-ϕd_4
300XG-ST	JS1410-12	3660	870	1873/406	486/80	560	650/832	224/1000	1000/7	940	629/842	937/900	933	585/356	521/45	12-25	552/305	495/45	12 25	4-42	4-48
	JR1410-12	4085																			
	JS158-12	3595	820										903								
	JR158-12	4005																			
	JS1510-12	3785	1020										908								
	JR1510-12	4205																			
	JS1512-12	3795																			
	JR1512-12	4205																			
	JS158-10	3595	820			630				1100			903								
	JR158-10	4005																			
	JS1510-10	3795	1020										908								
	JR1510-10	4205																			
	JS1512-10	3795																			
	JR1512-10	4205																			

六、成套供应范围

XG 型固液泵成套供应范围见表 3-402。

XG 型固液泵成套供应范围 表 3-402

项 目	名 称	数 量	备 注
主 机	泵 电动机	1 1	
附 件			
工 具			

3.7.4 Z 型离心式渣浆泵

一、适用范围

Z 型离心式渣浆泵供水力输送精矿、尾矿、灰渣、煤泥、砂砾等固体物料。适用于矿山、电力、冶金、煤炭、水利、交通与环保行业。

二、型号意义说明

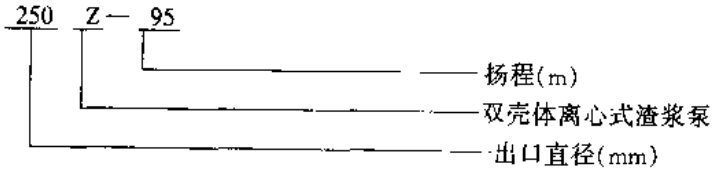

三、结构

Z 型离心式渣浆泵系卧式单级单吸双壳体离心式渣浆泵。由泵体、泵盖、护套、前护板、后护板、叶轮、副叶轮、轴、轴承座、托架等组成。泵采用卧式电动机直接传动、皮带轮传动和液力偶合器传动。泵从进口方向看为逆时针旋转。

四、性能

Z 型离心式渣浆泵性能见图 3-928～946 和表 3-403。

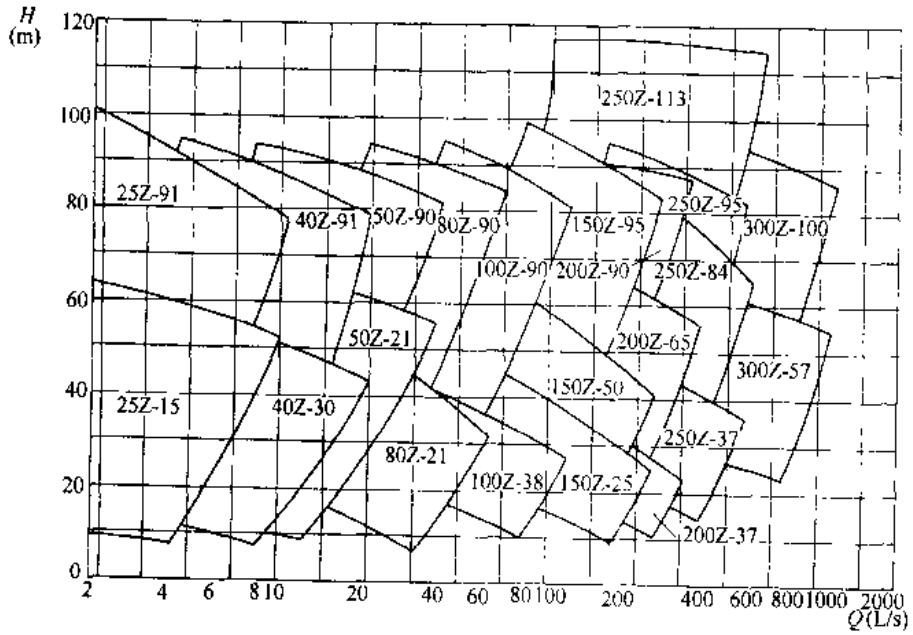

图 3-928 Z 型离心式渣浆泵性能曲线范围

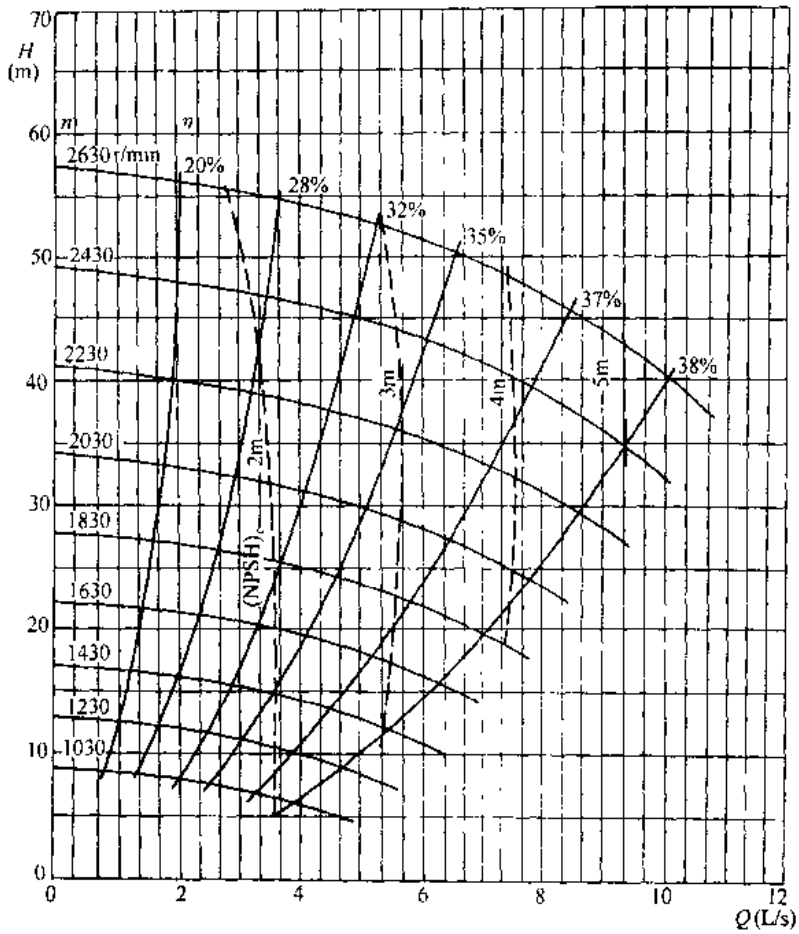

图 3-929　25Z-15 型泵性能曲线

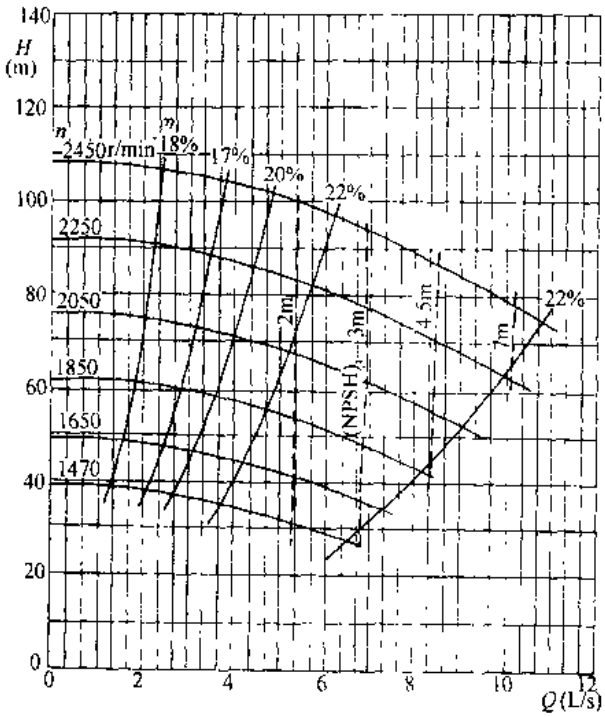

图 3-930　25Z 91 型泵性能曲线

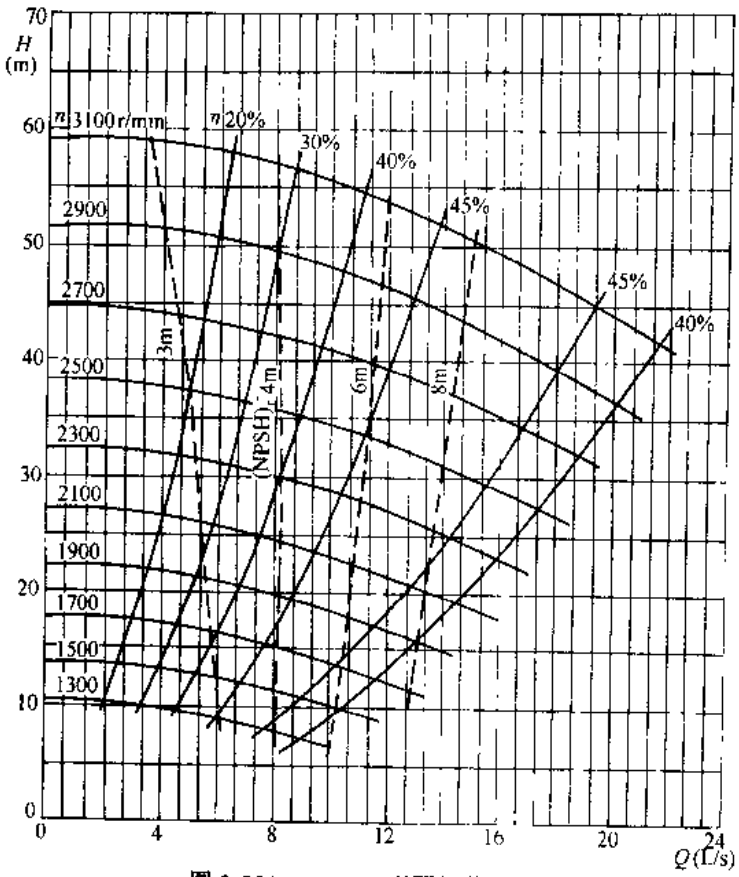

图 3-931 40Z-30 型泵性能曲线

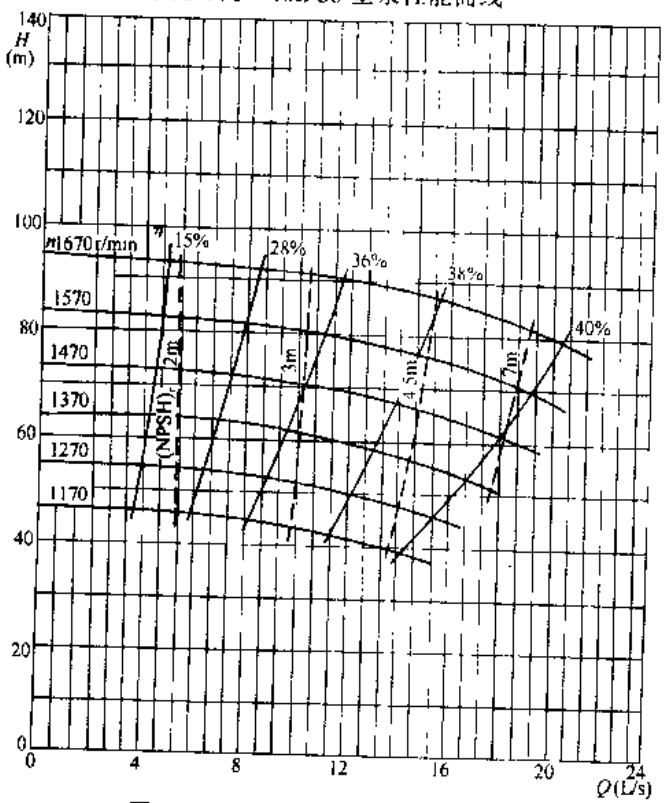

图 3-932 40Z-91 型泵性能曲线

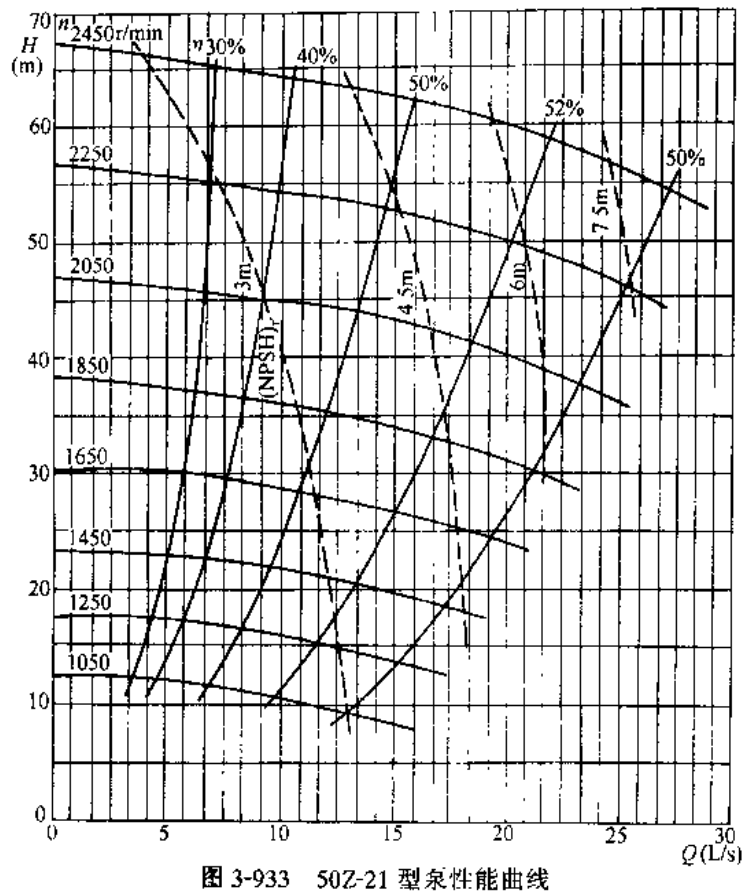

图 3-933　50Z-21 型泵性能曲线

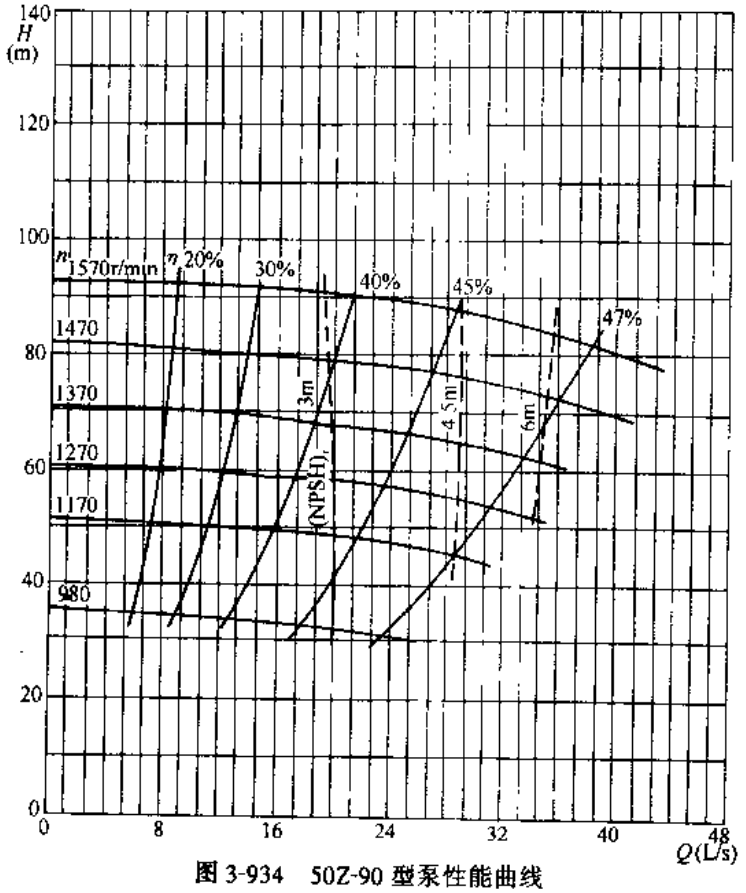

图 3-934　50Z-90 型泵性能曲线

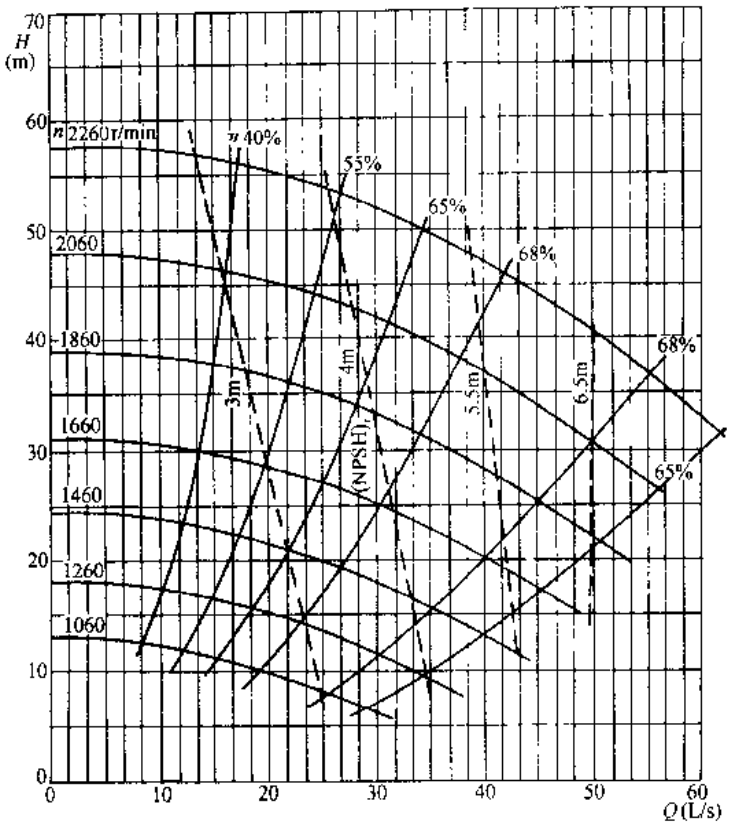

图 3-935 80Z-21 型泵性能曲线

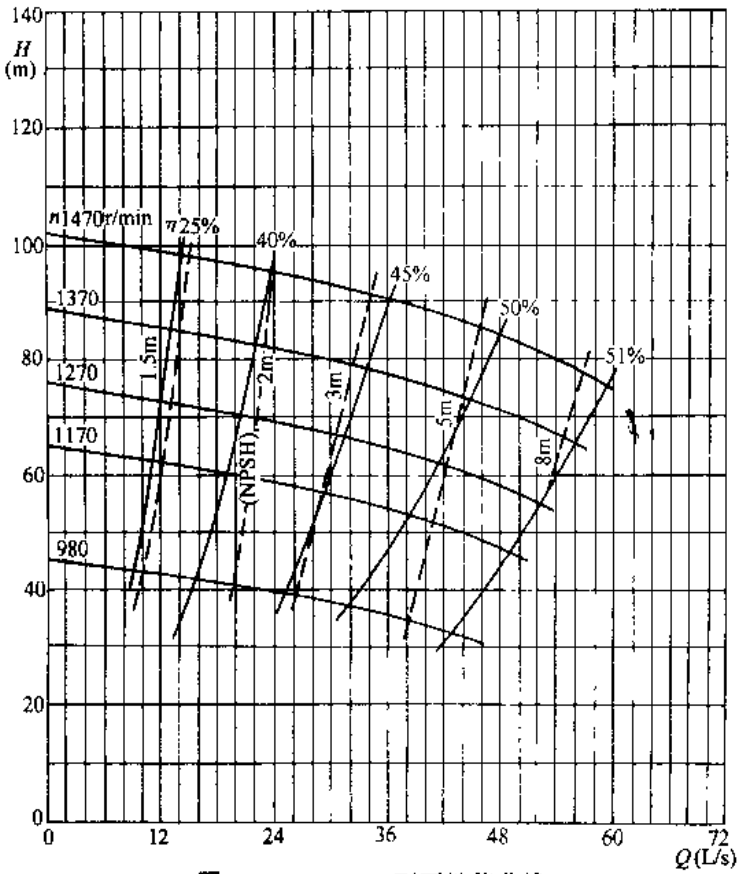

图 3-936 80Z-90 型泵性能曲线

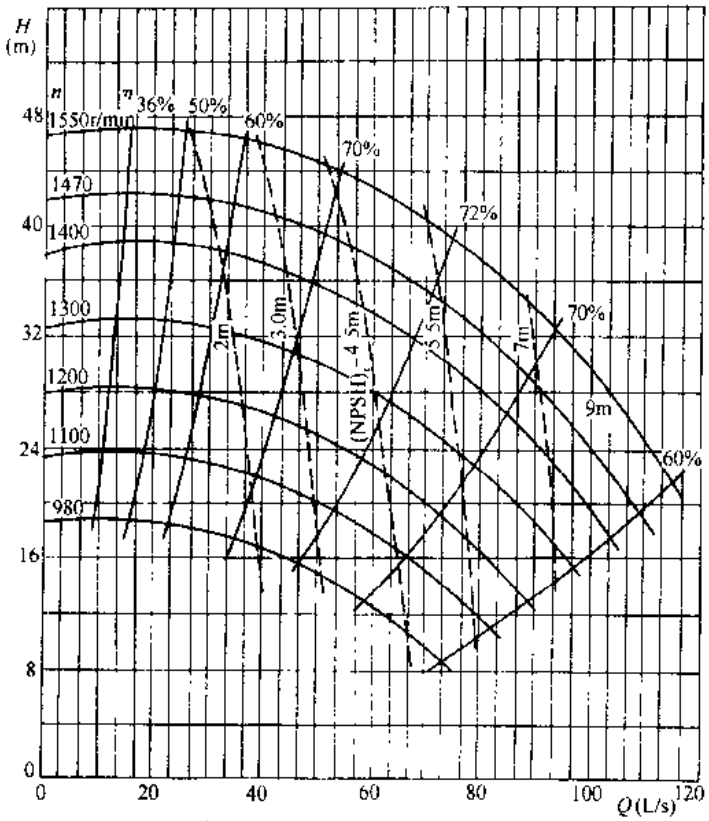

图 3-937　100Z-38 型泵性能曲线

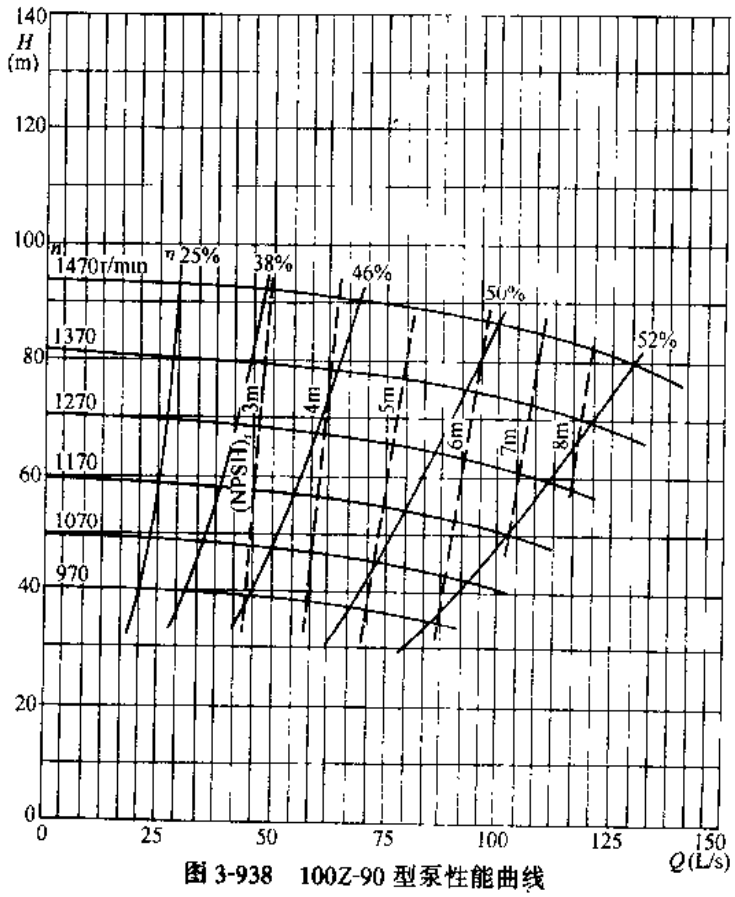

图 3-938　100Z-90 型泵性能曲线

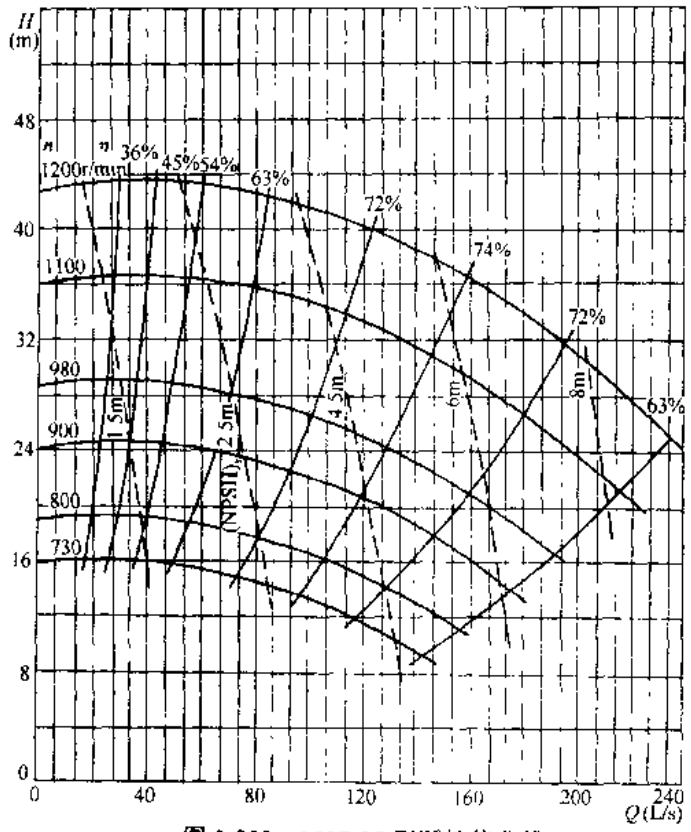

图 3-939 150Z-25 型泵性能曲线

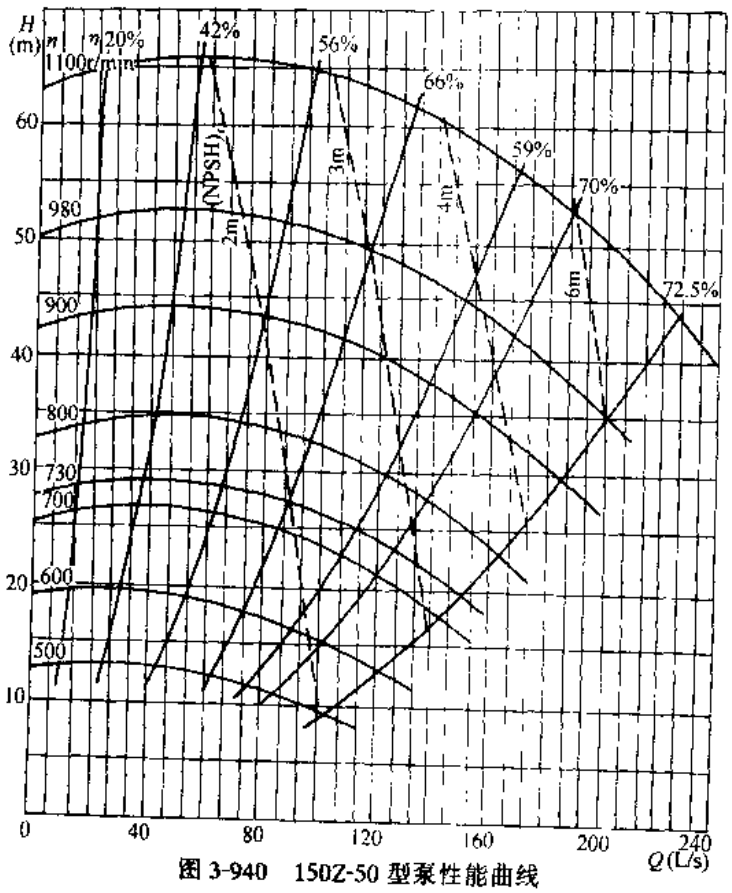

图 3-940 150Z-50 型泵性能曲线

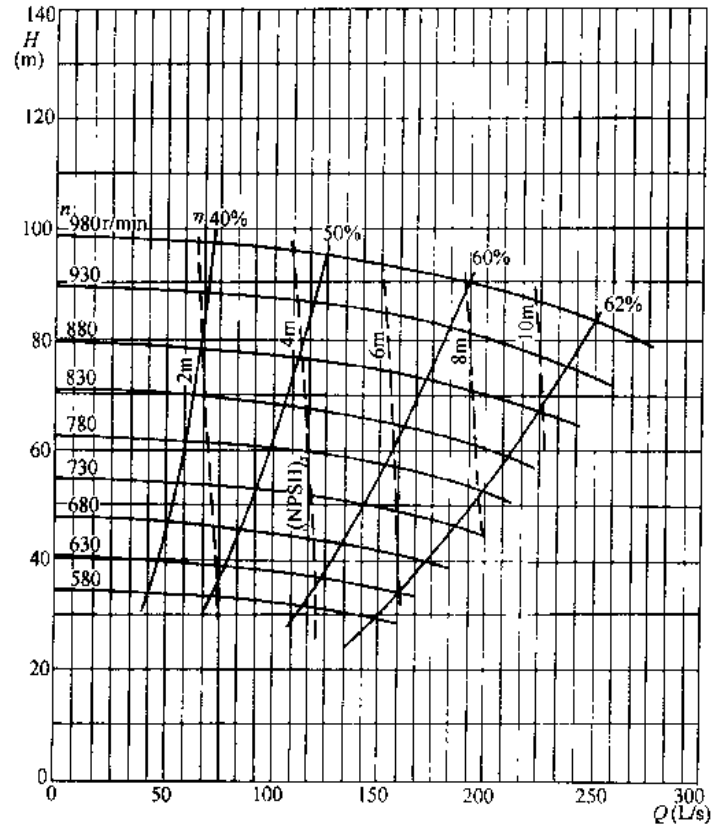

图 3-941　150Z-95 型泵性能曲线

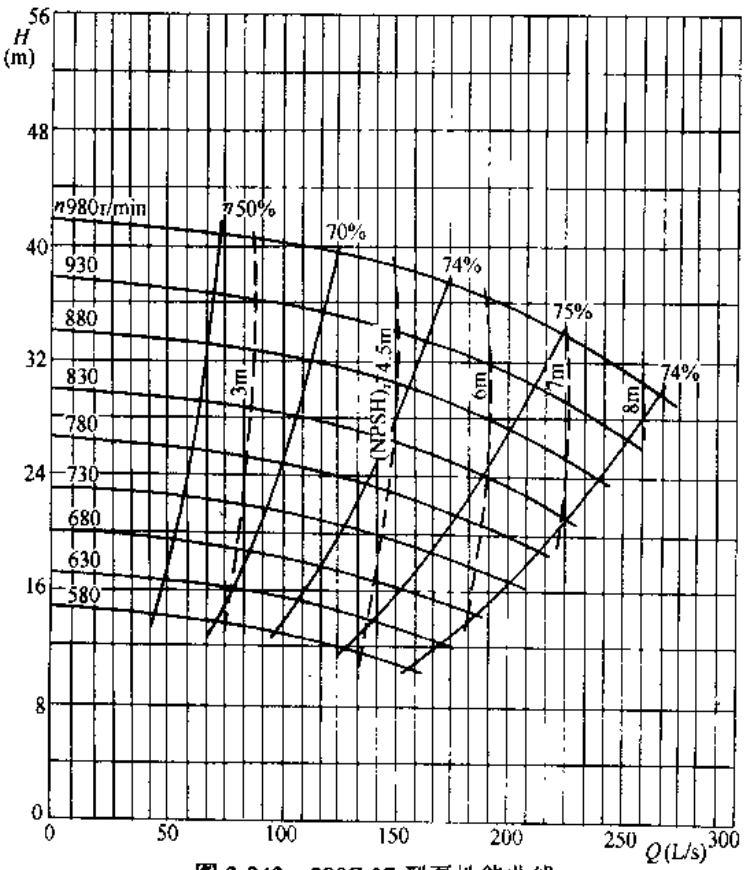

图 3-942　200Z-37 型泵性能曲线

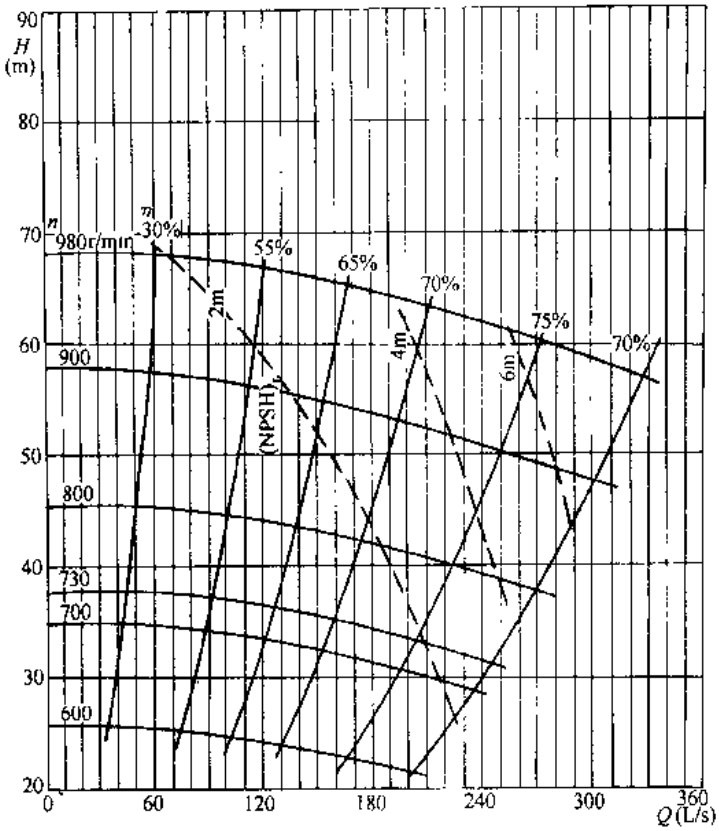

图 3-943 200Z-65 型泵性能曲线

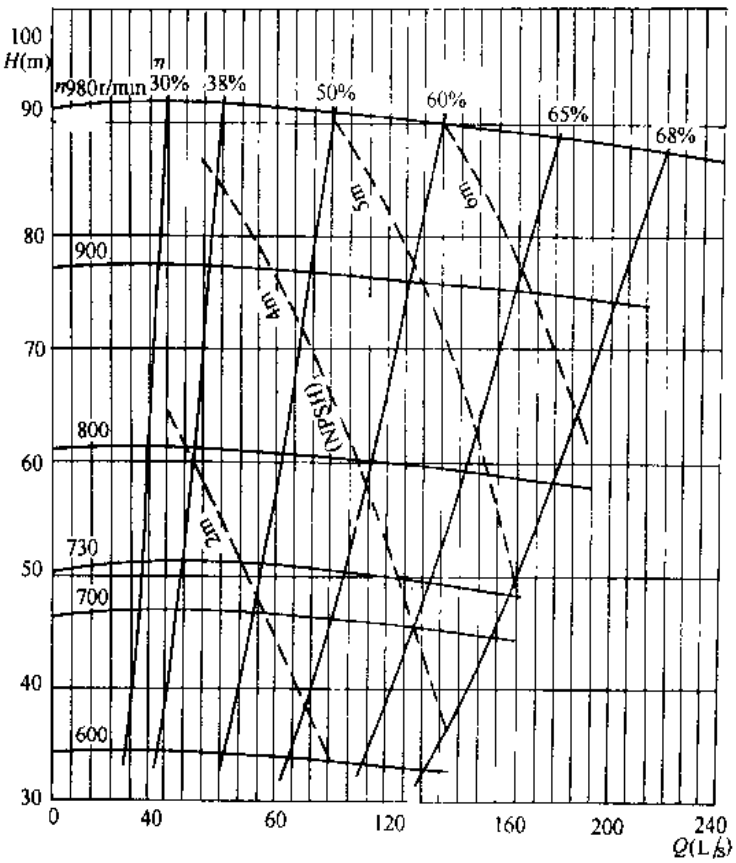

图 3-944 200Z-90 型泵性能曲线

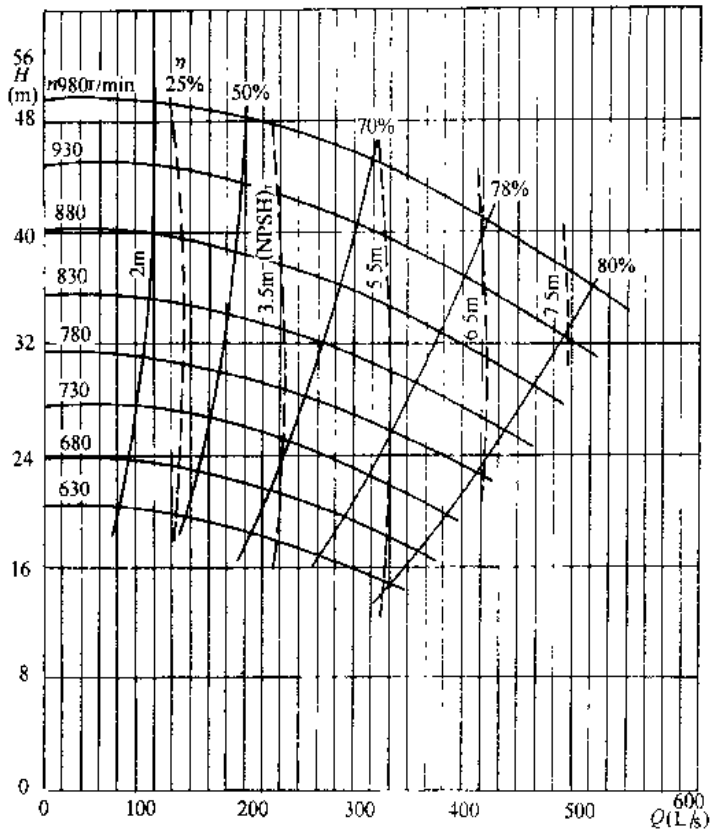

图 3-945　250Z-37 型泵性能曲线

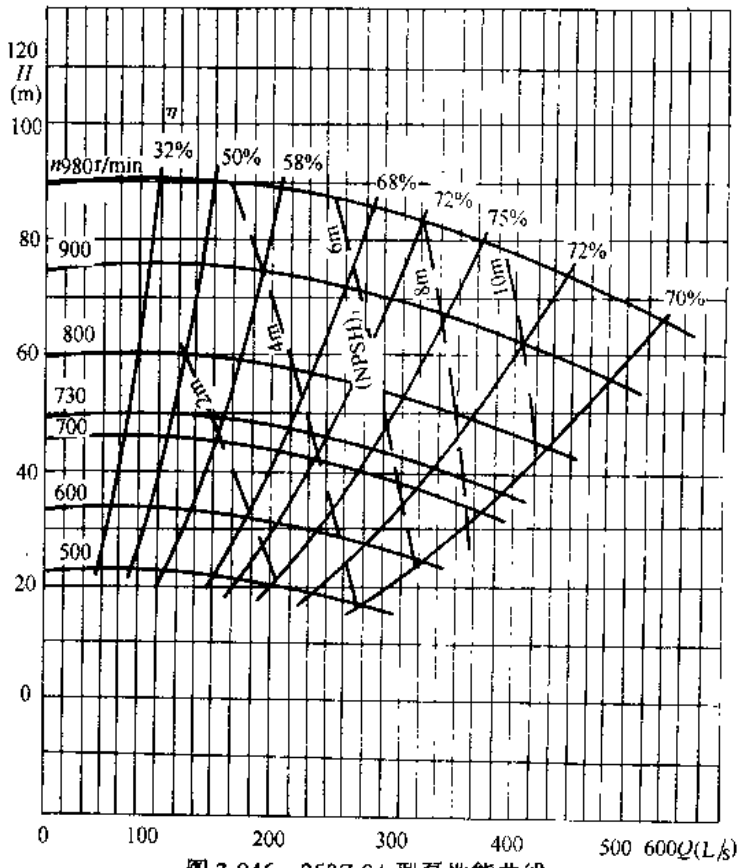

图 3-946　250Z-84 型泵性能曲线

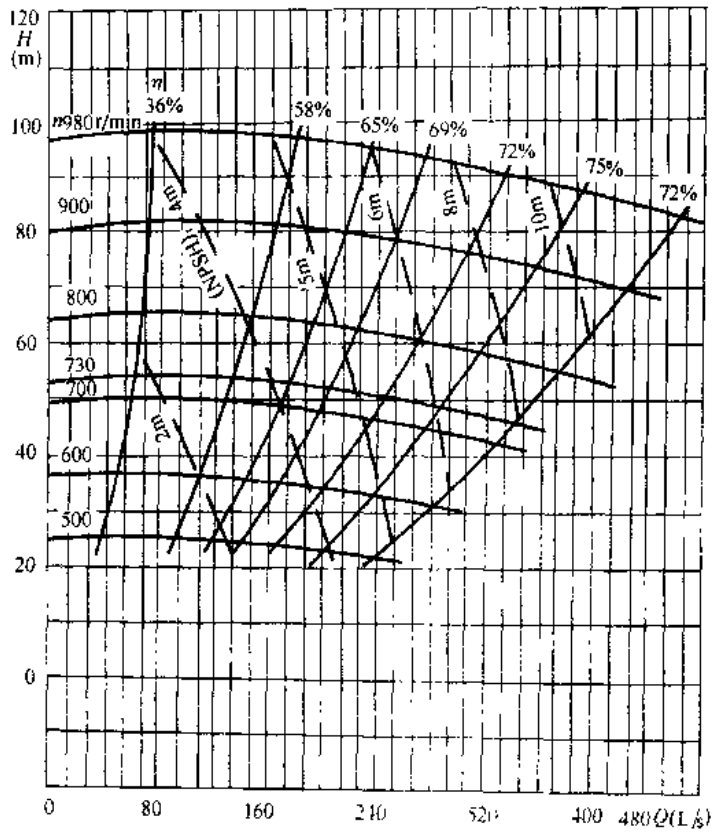

图 3-947 250Z-95 型泵性能曲线

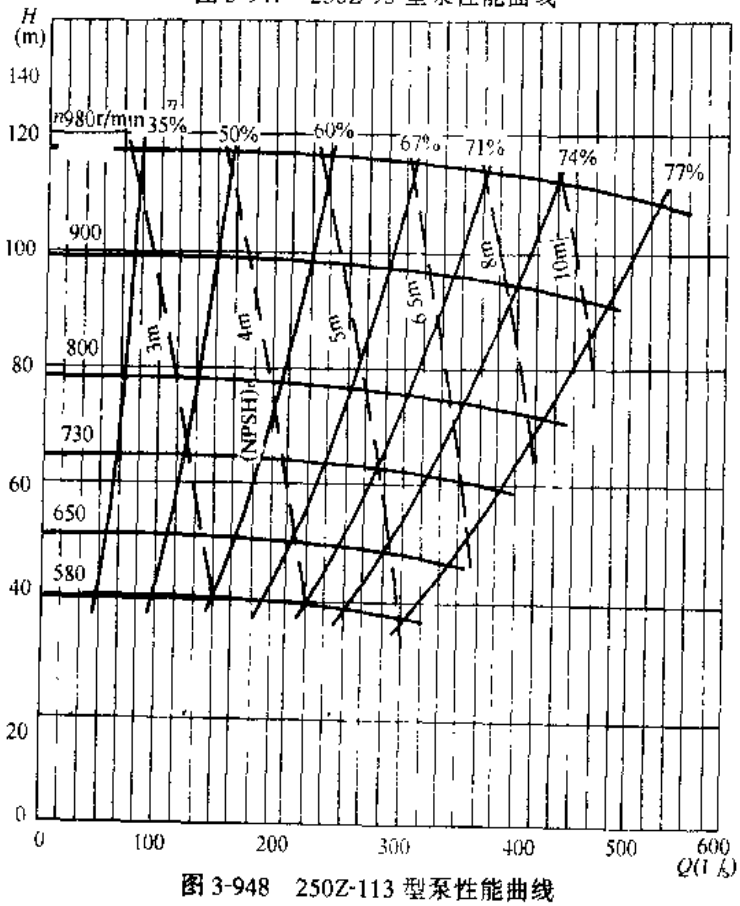

图 3-948 250Z-113 型泵性能曲线

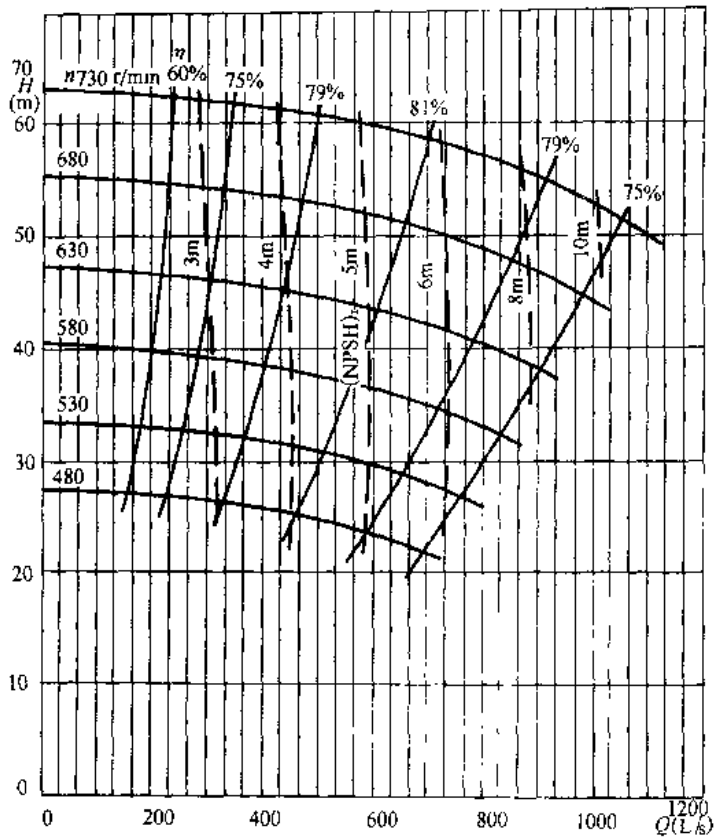

图 3-949　300Z-57 型泵性能曲线

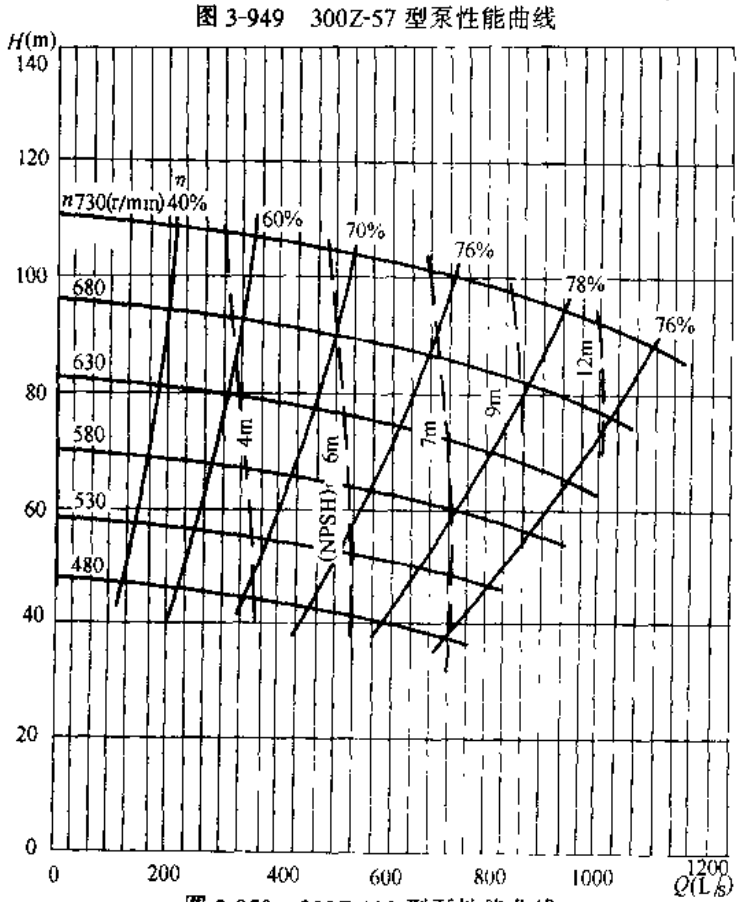

图 3-950　300Z-100 型泵性能曲线

Z型离心式渣浆泵清水性能 表 3-403

泵型号	流量 Q		扬程 H	转速 n	轴功率	配带功率	效率 η	汽蚀余量 (NPSH)r	泵口直径 (mm)		重量	主要生产厂
	L/s	m³/h	(m)	(r/min)	(kW)	(kW)	(%)	(m)	进口	出口	(kg)	
25Z-15	3.6	13	15	1430			33	4.0	50	25		无锡水泵厂
25Z-91	5.0	18	91	2450			21	5.0	50	25		
40Z-30	8.3	30	30	2300			40	5.0	65	40		
40Z-91	11.0	40	91	1670			34	5.0	65	40		
50Z-21	12.5	45	21	1450			45	5.0	80	50		
50Z-90	20.0	72	90	1470			38	5.0	80	50		
80Z-21	22.2	80	21	1460			52	5.0	125	80		
80Z-90	36.0	130	90	1470			44	5.0	125	80		
100Z-38	55.6	200	38	1470			70	5.0	150	100		
100Z-90	62.5	225	90	1470			46	5.0	150	100		
150Z-25	111.0	400	25	980			70	5.0	200	150		
150Z-50	97.2	350	50	980			65	5.5	200	150		
150Z-95	125.0	440	95	980			50	6.0	200	150		
200Z-37	172.2	620	37	980			67	6.0	250	200		
200Z-65	166.7	600	65	980			65	6.0	250	200		
200Z-90	138.9	500	90	980			60	6.0	250	200		
250Z-37	300	1080	37	980			76	6.0	300	250		
250Z-84	333.3	1200	84	980			72	8.0	300	250		
250Z-95	236.1	850	95	980			65	8.0	300	250		
250Z-113	398.2	1430	113	980			76	8.0	300	250		
300Z-57	700	2520	57	730			76	10.0	350	300		
300Z-100	700	2520	100	730			73	10.0	350	300		

五、外形及安装尺寸

Z型离心式渣浆泵的外形及安装尺寸见图3-951和表3-404；Z型离心式渣浆泵单泵带

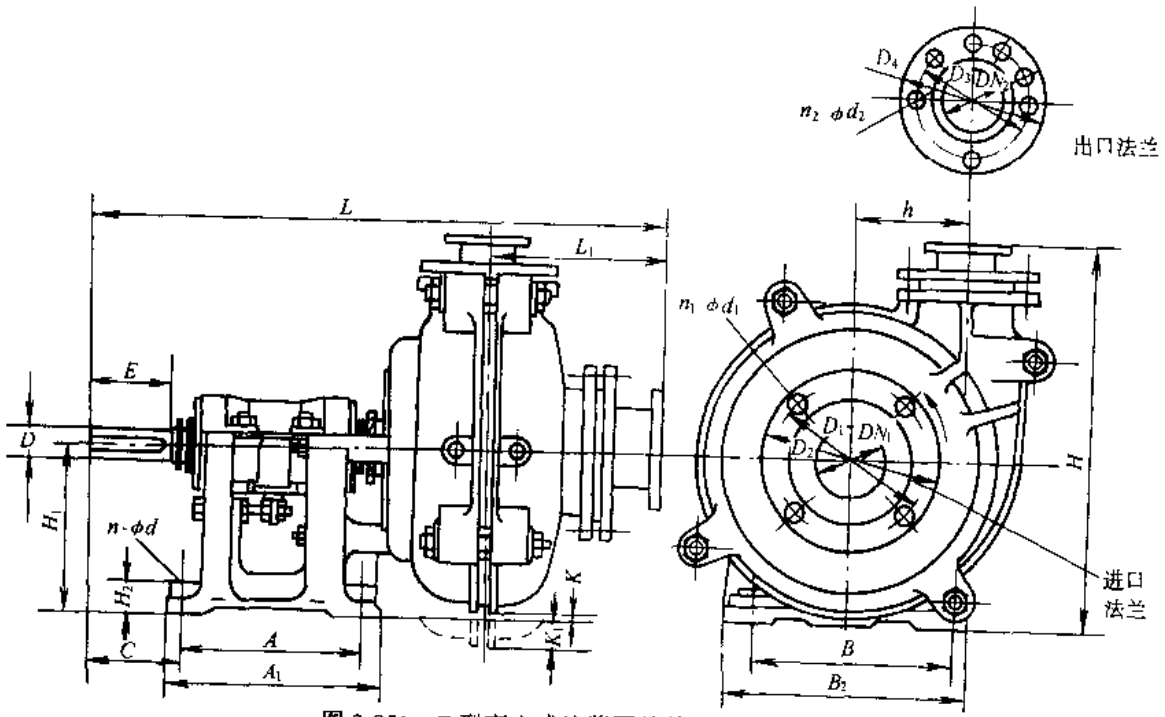

图 3-951 Z型离心式渣浆泵的外形及安装尺寸

Z 型离心式渣浆泵的外形及安装尺寸(mm) 表 3-404

泵型号	托架型式	A	A_1	B	B_1	C	D	E	H_1	H_2	n-ϕd	H	h	L	L_1	K	K_1	重量 (kg)	进口法兰 DN_1	D_1	D_2	n_1-ϕd_1	出口法兰 DN_2	D_3	D_4	n_2-ϕd_2
25Z 15	B	143	240	250	300	132	28	60	200	38	4-14.5	475	115	714	213	28	—	97/138	50	125	165	4-17.5	25	85	115	4-13.5
	C	175	311	356	406	195	42	110	250	48	4-18.5	572	115	742	210	78	—	76/144								
25Z-91	C											607	147	840	215	75	—	275								
40Z-30	C											577	117	791	215	79	—	102/82	65	145	185	4-17.5	40	110	150	4-17.5
40Z-91	D	213	366	432	492	239.5	65	140	330	64	4-24	615	204	1067	242	5	—	520								
50Z-21	C	175	311	356	406	195	42	110	250	48	4-18.5	568	155	880.5	260	62	—	251/149	80	160	200	8-17.5	50	125	165	4-17.5
50Z-90	D	213	366	432	492	239.5	65	140	330	64	4-24	775	231	1075	268	—	15	650								
	E	257	365	564	622	298.5	80	170	457	76	4-28	902	231	1207	268	112	—	780								
80Z-21	C	175	311	356	406	195	42	110	250	48	4-18.5	610	168	945	285	5	—	251/195	125	210	250	8-17.5	80	160	200	8-17.5
	D	213	366	432	492	239.5	65	140	330	64	4-24	690	168	1045	285	85	—	345/289								
80Z-90	E	257	365	564	622	298.5	80	170	457	76	4-28	1015	320	1330	306	15	—	1090								
100Z-38	D	213	366	432	492	239.5	65	140	330	64	4-24	740	210.5	1101	330	15	—	450/380	150	240	285	8-22	100	180	220	8-17.5
100Z-90	E	257	365	564	622	298.5	80	170	457	76	4-28	1027	302	1256	337	34	—	1200								
150Z-25	E											931	296	1274	352	42	—	783/595	200	295	340	12-22	150	240	285	8-22
150Z-50	E											1114	315	1295	375	20	—	1400								
	F	410	610	620	740	398.25	100	210	600	60	4-42	1257	315	1273	375	163	—	1670								
150Z-95	FG	470	670	660	800	413	120	210	670	60	4-48	1414	400	1724	379	80	—	2950								
200Z-37	F	410	610	620	740	398.25	100	210	600	60	4-42	1170	290	1415	408	110	—	1750/1520	250	355	405	12-26	200	295	340	12-22
200Z-65	F											1350	405	1778	408	12	—	2770								
200Z-90	F											1350	405	1778	408	12	—	3070								
	FG	470	670	660	800	413	120	210	670	60	4-48	1420	405	1865.5	408	82	—	3380								
250Z-37	F	410	610	620	740	398.25	100	210	600	60	4-42	1230	410	1560	460	100	—	3280	300	410	460	12-26	250	355	405	12-26
250Z-84	FG	470	670	660	800	413	120	210	670	60	4-48	1500	457.5	1961	466	4	—	4295								
250Z-95	FG											1500	457.5	1961	466	4	—	4295								
250Z-113	G	620	780	920	1080	405	120	210	650	125	4-48	1505	438	2277	518	—	20	4330								
300Z-57	G											1500	435	2330	562	10	—	5230	350	470	520	16-26	300	410	460	12-26
300Z-100	H	860	1050	1200	1460	324	150	250	900	150	4-66	1930	550	2500	605	50	—	7520								

底座的外形及安装尺寸见图 3-952 和表 3-405；Z 型离心式渣浆泵直联带公共底座安装的外形及安装尺寸见图 3-953 和表 3-406；Z 型离心式渣浆泵直联不带公共底座安装的外形及安装尺寸见图 3-954 和表 3-407。

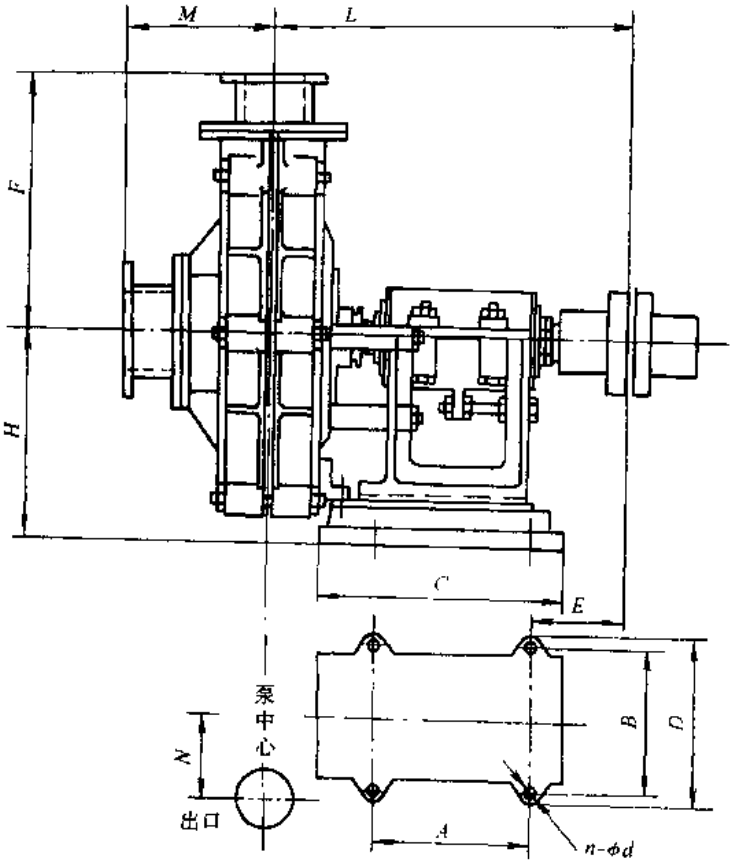

图 3-952 Z 型离心式渣浆泵单泵带底座的外形及安装尺寸

Z 型离心式渣浆泵单泵带底座的外形及安装尺寸（mm） 表 3-405

型号	A	B	C	D	E	F	H	L	M	N	n - φd
-25 150Z-50 -95	650	760	930	840	380	657	550	922	375	315	4-30
-65 200Z-80 -90	630	1110	1200	1230	453	750	810	1372	408	405	4-40
-84 250Z-95 -110	630	1110	1200	1230	450	830	810	1497	466	457.5	4-40
-80 300Z-90 -110	1220	1240	1300	1360	450	910	810	1573	480	630	4-40

注：200Z 型以上垂直出水在泵体上设有支架。

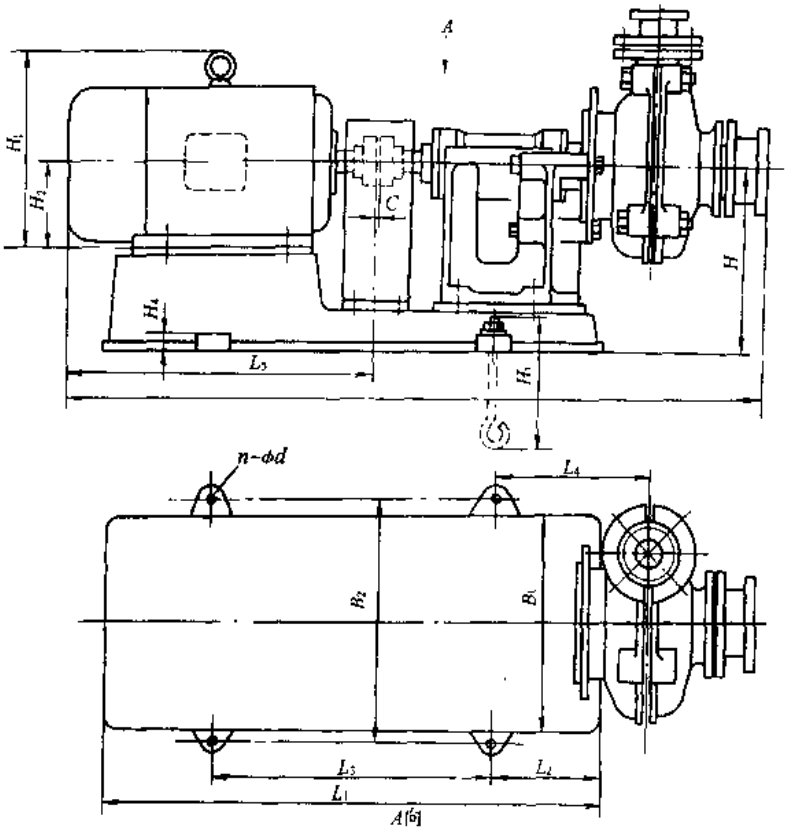

图 3-953　Z 型离心式渣浆泵直联带公共底座安装的外形及安装尺寸

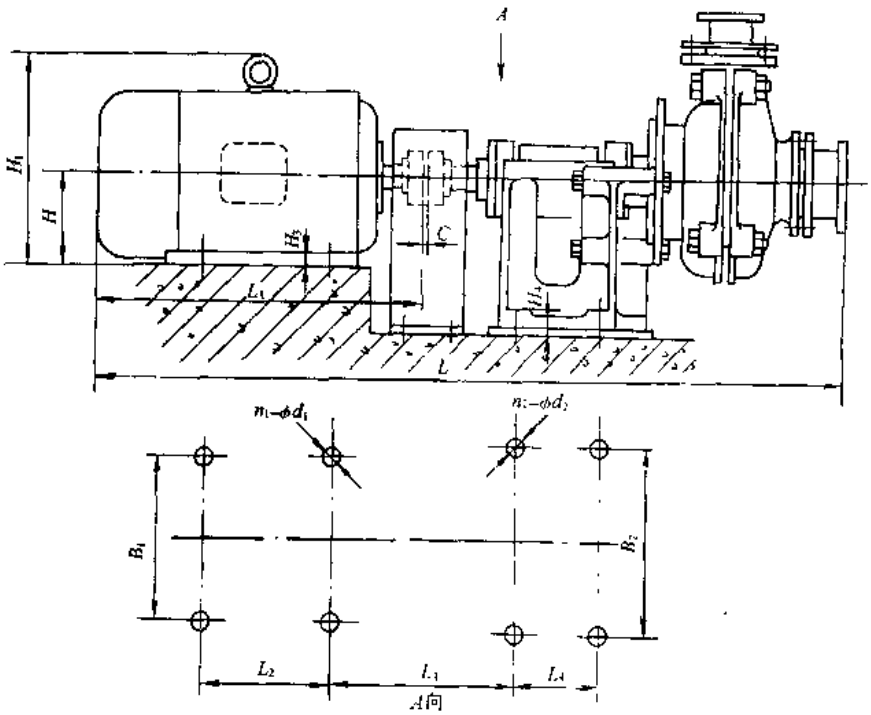

图 3-954　Z 型离心式渣浆泵直联不带公共底座安装的外形及安装尺寸

Z 型离心式渣浆泵直联带公共底座的外形及安装尺寸(mm) 表 3-406

泵型号	电动机			电动机尺寸			底座尺寸								底座代号(含托架型式)	H	L_4	L	C
	型号	功率(kW)	电压(V)	H_2	H_1	L_5	B_1	B_2	L_1	L_2	L_3	H_3	H_4	n-ϕd					
25Z-15	Y100L1-4	2.2	380	100	245	382	370	400	790	140	500	400	30	4-20	ZT-B-Y100	277	265	1067	3
	Y100L2-4	3	380	100	245	382												1067	
25Z-91	Y132M-4	7.5	380	132	315	517	476	510	950	190	600	500	40	4-24	ZT-C-Y100	384	340	1363	4
	Y160M-4	11	380	160	385	602									ZT-C-Y132			1448	
															ZT-C-Y160				
40Z-30	Y160M2-2	15	380	160	385	602	476	510	950	190	600	500	40	4-20	ZT-C-Y100	384	280	1399	
	Y160L-2	18.5	380	160	385	647									ZT-C-Y132			1444	
	Y180M-2	22	380	180	430	672									ZT-C-Y160			1469	
	Y100L1-4	2.2	380	100	245	382												1179	
	Y100L4-4	3	380	100	245	382												1179	
40Z-91	Y180L-4	22	380	180	430	712	630	665	1380	215	950	630	50	4-30	ZT-D-Y160	480	475	1785	
	Y200L-4	30	380	200	475	777									ZT-D-Y180			1850	
															ZT-D-Y200				
	Y225S-4	37	380	225	530	822									ZT-D-Y225			1895	
															ZT-D-Y250				
															ZT-D-Y280				
50Z-21	Y132S-4	5.5	380	132	315	477	476	510	950	190	600	500	40	4-24	ZT-C-Y100	384	325	1363	
	Y132M-4	7.5	380	132	315	517									ZT-C-Y132			1403	
	Y160M-4	11	380	160	385	602									ZT-C-Y160			1488	
50Z-90	Y225M-4	45	380	225	530	847	630	665	1380	215	950	630	50	4-30	ZT-D-Y225	480	450	1928	
	Y250M-4	55	380	250	575	932									ZT-D-Y250			2013	
															ZT-D-Y280				
	Y280S-4	75	380	280	640	1002	760	800	1830	330	1125	630	50	4-30	ZT-E-Y280	612	500	2216	
															ZT-E-Y315				
80Z-21	Y160M-4	11	380	160	385	602	476	510	950	190	600	500	40	4-24	ZT-C-Y100	384	360	1553	
	Y160L-4	15	380	160	385	647									ZT-C-Y132			1598	
	Y132S-6	3	380	132	315	477									ZT-C-Y160			1428	
	Y132M1-6	4	380	132	315	517												1468	
	Y132M2-6	5.5	380	132	315	517												1468	

续表

泵型号	电动机			电动机尺寸			底座尺寸								底座代号（含托架型式）	H	L_4	L	C
	型号	功率（kW）	电压（V）	H_2	H_1	L_5	B_1	B_2	L_1	L_2	L_3	H_3	H_4	n-ϕd					
80Z-90	Y280S-4	75	380	280	640	1002	760	800	1830	330	1125	630	50	4-30	ZT-E-Y280 Y315	612	585	2339	4
	Y280M-4	90	380	280	640	1052												2380	
	Y315S-4	110	380	315	770	1202												2539	
	Y200L2-6	22	380	200	475	777									ZT-E-Y280 Y315			2114	
	Y225M-6	30	380	225	530	847												2184	
	Y250M-6	37	380	250	575	932												2269	
100Z-38	Y225S-4	37	380	225	530	822	630	665	1380	215	950	630	50	4-30	ZT-D-Y315 Y280 Y250	480	415	1929	
	Y225M-4	45	380	225	530	847												1954	
	Y250M-4	55	380	250	575	932												2039	
	Y280S-4	75	380	280	640	1002												2109	
	Y160L-6	11	380	160	385	647									ZT-D-Y160 Y180 Y200			1754	
	Y180L-6	15	380	180	430	712												1819	
	Y200L1-6	18.5	380	200	475	777												1884	
100Z-90	JS116-4	155	380	375	860	1297	820	910	2100	500	1125	630	50	4-30	ZT-E-JS116-6	612	506	2559	
	Y315S-6	75	380	315	770	1202									ZT-E-Y280 Y315	612	485	2497	
	Y315M1-6	90	380	315	770	1252												2547	
150Z-25	Y280M-6	55	380	280	640	1052	760	800	1830	330	1125	630	50	4-30	ZT-E-Y280 Y315	612	485	2347	5
	Y315S-6	75	380	315	770	1202												2497	
	Y315M1-6	90	380	315	770	1252												2547	
	Y225M-8	22	380	225	530	847									ZT-E-Y200 Y225 Y315			2142	
	Y250M-8	30	380	250	575	932												2227	
	Y280S-8	37	380	640	280	1002												2297	
150Z-50	Y315M$_2$-6	110	380	315	770	1252									ZT-E-Y280 Y315		485	2554	
	Y280M-8	45	380	280	640	1052												2354	
	Y315S-8	55	380	315	770	1202												2504	
	Y315M1-8	75	380	315	770	1252												2554	

Z 型离心式渣浆泵直联不带公共底座的外形及安装尺寸(mm) 表 3-407

泵型号	托架型式	电动机			电动机尺寸							L	L_3	L_4	B_2	n_2-ϕd_2	H_4	C
		型号	功率(kW)	电压(V)	H	H_1	B_1	L_1	L_2	n_1-ϕd_1	H_3							
150Z-50	F	Y315M3-6	132	380	315	530	508	457	1250	4-28	50	2532	793	410	620	4-42	60	5
		JS-126-6	155	380	450	1005	710	550	1295	4-32	80	2577	897					
		JS-127-6	165	3000	450	1005	710	650	1395	4-32	80	2677	897					
		JS-127-6	185	380	450	1005	710	650	1395	4-32	80	2677	897					
		JS-128-6	190	3000	450	1005	710	650	1395	4-32	80	2677	897					
150Z-95	FG	JSQ-148-6	310	6000	560	1140	940	970	1780	4-42	110	3514	988	470	660	4-48	60	6
		JSQ-147-6	380	3000	560	1140	940	770	1680	4-42	110	3414	988					
		JSQ-1410-6	380	6000	560	1140	940	970	1880	4-42	110	3614	988					
		JSQ-148-6	430	3000	560	1140	940	870	1780	4-42	110	3514	988					
		JSQ-157-6	460	6000	630	1300	940	820	1715	4-42	110	3449	958					
		JS-127-8	130	380	450	1005	710	650	1395	4-32	80	3129	913					
		JS-136-8	145	3000	500	1125	790	660	1420	4-32	90	3154	928					
		JS-128-8	155	380	450	1005	710	650	1395	4-32	80	3129	913					
		JS-137-8	170	3000	500	1125	790	660	1420	4-32	90	3154	928					
		JS-136-8	180	380	500	1125	790	660	1420	4-32	90	3154	928					
		JS-138-8	200	3000	500	1125	790	760	1520	4-32	90	3254	928					
		JSQ-147-8	200	6000	560	1140	940	770	1680	4-42	110	3414	988					
		JS-137-8	210	380	500	1125	790	660	1420	4-32	90	3154	928					
200Z-37	F	Y315M2-6	110	380	315	530	508	457	1250	4-28	50	2674	793	410	620	4-42	60	5
		Y315M3-6	132	380	315	530	508	457	1250	4-28	50	2674	793					
		JS-126-6	155	380	450	1005	550	710	1295	4-32	80	2719	897					
		JS-127-6	165	3000	450	1005	650	710	1395	4-32	80	2819	897					
		JS-127-6	185	380	450	1005	650	710	1395	4-32	80	2819	897					
		JS-128-6	190	3000	450	1005	650	710	1395	4-32	80	2819	897					
		Y280M-8	45	380	280	410	457	419	1050	4-24	35	2474	737					
		Y315S-8	55	380	315	530	508	406	1200	4-28	50	2624	793					
		Y315M1-8	75	380	315	530	508	457	1250	4-28	50	2674	793					

续表

泵型号	托架型式	电动机 型号	电动机 功率(kW)	电动机 电压(V)	电动机尺寸 H	H_1	B_1	L_1	L_2	n_1-ϕd_1	H_3	L	L_3	L_4	B_2	n_2-ϕd_2	H_4	C
200Z-65	F	JS128-6	190	3000	450	1005	710	650	1395	4-32	80	2822	897	410	620	4-42	60	5
		JS-128-6	215	380	450	1005	710	650	1395	4-32	80	2822	897					
		JS-136-6	220	3000	500	1125	790	660	1420	4-32	90	2847	912					
		JS-136-6	240	380	500	1125	790	660	1420	4-32	90	2847	912					
		JS-137-6	250	3000	500	1125	790	760	1520	4-32	90	2947	912					
		JS-137-6	280	380	500	1125	790	760	1520	4-32	90	2947	912					
		JS-138-6	280	3000	500	1125	790	760	1520	4-32	90	2947	912					
		JSQ-148-6	310	6000	560	1140	940	870	1780	4-42	110	3207	972					
		Y315M2-8	90	380	315	530	508	457	1250	4-28	50	2677	793					
		Y315M3-8	110	380	315	530	508	457	1250	4-28	50	2677	793					
		JS125-6	130	380	450	1005	710	550	1295	4-32	80	2677	897					
		JS126-6	135	3000	450	1005	710	550	1295	4-32	80	2677	897					
		JS126-6	155	380	450	1005	710	550	1295	4-32	80	2677	897					
		Y280M-8	45	380	280	410	457	419	1050	4-24	35	2477	737					
		Y315M1-8	75	380	315	530	508	457	1250	4-28	50	2477	793					
		Y315-M2-8	90	315	530	508	457	1250	28	4-50	2677	793						
		Y315M3-8	110	380	315	530	508	457	1250	4-28	50	2677	793					
200Z-90	F	JS-137-6	280	380	500	1125	790	760	1520	4-32	90	2947	912	410	620	4-42	60	5
		JS-138-6	280	3000	500	1125	790	760	1520	4-32	90	2947	912					
		JSQ-148-6	310	6000	560	1140	940	870	1780	4-42	110	3207	942					
		Y315M3-8	110	380	315	530	508	457	1250	4-28	50	2677	793					
		JS-127-8	130	380	450	1005	710	650	1395	4-32	80	2822	897					
		JS-136-8	145	3000	500	1125	790	660	1420	4-32	90	2847	912					
		JS-128-8	155	380	450	1005	710	650	1395	4-32	80	2822	897					
		JS-137-8	170	3000	500	1125	790	660	1420	4-32	90	2847	912					
		JS-136-8	180	380	500	1125	790	660	1420	4-32	90	2847	912					
		JS-138-8	200	3000	500	1125	790	760	1520	4-32	90	2947	912					
		JS-137-8	210	380	500	1125	790	660	1420	4-32	90	2847	897					
		JS-116-10	55	380	375	860	620	590	1195	4-26	70	2622	867					
		JS-117-10	65	380	375	860	620	590	1195	4-26	70	2622	867					
		JS-125-10	80	380	450	1005	710	550	1295	4-32	80	2722	897					
		JS-127-10	90	3000	450	1005	710	650	1395	4-32	80	2822	897					
		JS-126-10	95	380	450	1005	710	550	1295	4-32	80	2722	897					
		JS-128-10	100	3000	450	1005	710	650	1395	4-32	80	2822	897					
		JS-127-10	115	380	450	1005	710	650	1395	4-32	80	2822	897					
	FG	JSQ-147-6	380	3000	560	1140	940	770	1680	4-42	110	3556	988	470	660	4-48	60	6
		JSQ-1410-6	380	6000	560	1140	940	970	1880	4-42	110	3756	988					
		JSQ-148-6	430	3000	560	1140	940	870	1780	4-42	110	3656	988					
		JSQ-157-6	460	6000	630	1300	1100	820	1715	4-42	110	3591	958					

续表

泵型号	托架型式	电动机			电动机尺寸							L	L_3	L_4	B_2	n_2-ϕd_2	H_4	C
		型号	功率(kW)	电压(V)	H	H_1	B_1	L_1	L_2	n_1-ϕd_1	H_3							
250Z-37	F	JS-127-6	185	380	450	1005	710	650	1395	4-32	80	2964	897	410	620	4-42	60	5
		JS-128-6	190	3000	450	1005	710	650	1395	4-32	80	2964	897					
		JS-137-8	215	380	500	1125	790	660	1420	4-32	90	2989	897					
		JS-136-6	220	3000	500	1125	790	660	1420	4-32	90	2989	912					
		JS-136-6	240	380	500	1125	790	660	1420	4-32	90	2989	912					
		JS-137-6	250	3000	500	1125	790	760	1520	4-32	90	3089	912					
		JS-137-6	280	380	500	1125	790	760	1520	4-32	90	3089	912					
		JS-138-6	280	3000	500	1125	790	760	1520	4-32	90	3089	912					
		Y315M$_1$-8	75	380	315	530	508	457	1250	4-28	50	2819	793					
		Y315M$_2$-8	90	380	315	530	508	457	1250	4-28	50	2819	793					
		Y315M$_3$-8	110	380	315	530	508	457	1250	4-28	50	2819	793					
		JS-127-8	130	380	450	1005	710	650	1395	4-32	80	2964	897					
		JS-136-8	145	3000	500	1125	790	660	1420	4-32	90	2989	912					
250Z-84	FG	JSQ-1410-6	520	3000	560	1140	940	970	1880	42	110	3851	988	470	660	4-48	60	6
		JSQ-158-6	550	6000	630	1300	1100	1020	1915	4-42	110	3886	958					
		JS 138-8	200	3000	500	1125	790	760	1520	4-32	90	3491	928					
		JS-137-8	210	380	500	1125	790	660	1420	4 32	90	3391	928					
		JS-138-8	245	380	500	1125	790	760	1520	4-32	90	3491	928					
		JSQ-147-8	2600	3000	560	1140	940	770	1680	4-42	110	3651	988					
		JSQ-148-8	310	3000	560	1140	940	870	1780	4-42	110	3751	988					
		JSQ-1410-8	370	3000	560	1140	940	970	1880	4-42	110	3851	988					
250Z-95	FG	JSQ-1410-6	520	3000	560	1140	940	1880	970	42	110	3851	988	470	660	4-48	60	6
		JSQ-158-6	550	6000	630	1300	1100	1915	1020	4-42	110	3886	958					
		JS-137-8	210	380	500	1125	790	1420	660	4-32	90	3391	928					
		JS-138-8	245	380	500	1125	790	1520	760	4-32	90	3490	928					
		JSQ-147-8	260	3000	560	1140	940	1680	770	4-42	110	3650	988					
		JSQ-148-8	310	3000	560	1140	940	1780	870	4-42	110	3750	988					
		JSQ-1410-8	370	3000	560	1140	940	1880	970	4-42	110	3850	988					

续表

泵型号	托架型式	电动机			电动机尺寸														
		型号	功率(kW)	电压(V)	H	H_1	B_1	L_1	L_2	n_1-ϕd_1	H_3	L	L_3	L_4	B_2	n_2-ϕd_2	H_4	C
250Z-113	G	JSQ-158-6	550	6000	630	1300	1100	1915	1020	4-42	110	4195	950	620	920	4-48	125	6
		JSQ-157-6	600	3000	630	1300	1100	1715	1020	4-42	110	3995	950					
		JSQ-1510-6	650	6000	630	1300	1100	1915	1020	4-42	110	4195	950					
		JSQ-158-6	680	3000	630	1300	1100	1915	1020	4-42	110	4195	950					
		JSQ-1512-6	780	6000	630	1300	1100	1915	1020	4-42	110	4195	955					
		JSQ-148-8	310	3000	560	1140	940	1780	870	4-42	110	4060	980					
		JSQ-157-8	320	6000	630	1300	1100	1715	820	4-42	110	3995	950					
		JSQ-1410-8	370	3000	560	1140	940	1880	970	4-42	110	4160	980					
		JSQ-158-8	380	6000	630	1300	1100	1915	820	4-42	110	4195	950					
		JSQ-157-8	440	3000	630	1300	1100	1715	820	4-42	110	3995	950					
		JSQ-1510-8	475	6000	630	1300	1100	1915	1020	4-42	110	4195	955					
		JSQ-137-10	155	380	500	1125	790	1420	660	4-32	90	3700	920					
		JSQ-138-10	165	3000	500	1125	790	1520	760	4-32	90	3800	920					
		JSQ-138-10	180	380	500	1125	790	1520	760	4-32	90	3800	920					
		JSQ-147-10	200	3000	560	1140	940	1680	770	4-42	110	3960	980					
		JSQ-1410-10	200	6000	560	1140	940	1780	870	4-42	110	4060	980					
		JSQ-148-10	230	3000	560	1140	940	1680	770	4-42	110	3960	980					
		JSQ-157-10	260	6000	630	1300	1100	1715	820	4-42	110	3995	950					
300Z-57	G	JSQ-1512-8	570	6000	630	1300	1100	1915	1020	4-42	110	4055	955	620	920	4-48	125	6
		JSQ-1510-8	625	3000	630	1300	1100	1915	1020	4-42	110	4255	955					
		JSQ-1512-8	700	3000	630	1300	1100	1915	1020	4-42	110	4255	955					
		Y800-8/1180	800	6000														
		JSQ-1410-10	280	3000	560	1140	940	1780	870	4-42	110	4120	980					
		JSQ-158-10	310	6000	630	1300	1100	1715	820	4-42	110	4055	950					
		JSQ-158-10	350	3000	630	1300	1100	1715	820	4-42	110	4055	950					
		JSQ-1510-10	400	6000	630	1300	1100	1915	1020	4-42	110	4255	955					
		JSQ-1510-10	430	3000	630	1300	1100	1915	1020	4-42	110	4255	955					
		JSQ-1512-10	480	6000	630	1300	1100	1915	1020	4-42	110	4255	955					

续表

泵型号	托架型式	电动机			电动机尺寸							L	L_3	L_4	B_2	n_2-ϕd_2	H_4	C
		型号	功率(kW)	电压(V)	H	H_1	B_1	L_1	L_2	n_1-ϕd_1	H_3							
300Z-57	G	JSQ-148-12	165	3000	560	1140	940	1680	770	4-42	110	4042	980	620	920	4-48	125	48
		JSQ-1410-12	210	3000	560	1140	940	1780	880	4-42	110	4120	980					
		JSQ-158-12	260	3000	630	1300	1100	1715	820	4-42	110	4055	950					
		JSQ-1510-12	280	6000	630	1300	1100	1915	1020	4-42	110	4255	955					
300Z-100	H	Y1250-8/1430	1250	6000	⊛									860	1200	4-66	150	7
		Y1600-8/1430	1600	6000	⊛													
		Y630-10/1180	630	6000	⊛													
		Y800-10/1180	800	6000	⊛													
		Y1000-10/1430	1000	6000	⊛													
		JSQ-1512 12	330	6000	630	1300	1100	1020	1915	4-42	110	4425	956					
		JSQ-1512-12	390	6000	630	1300	1100	1020	1915	4-42	110	4425	956					
		Y400-12/1180	400	6000	⊛													
		Y500-12/1180	500	6000	⊛													
		Y630-12/1430	630	6000	⊛													

⊛需要与电机制造厂家联系后再定尺寸。

注：L_3 尺寸会有一定的误差，请放大余量在二次浇注中调整。

六、成套供应范围

Z 型离心式渣浆泵成套供应范围见表 3-408。

Z 型离心式渣浆泵成套供应范围　　表 3-408

项　目	名　称	数　量	备　注
主　机	泵 电动机	1 1	
附　件			
工　具			

3.8 旋 涡 泵

3.8.1 LWDS 型旋流式无堵塞泵

一、适用范围

LWDS 型旋流式无堵塞泵供输送温度不超过 80℃ 带有纤维或其他悬浮物及粪便等非腐蚀性固体悬浮物的液体。适用于各类建筑排除生活粪便污水等。

二、型号意义说明

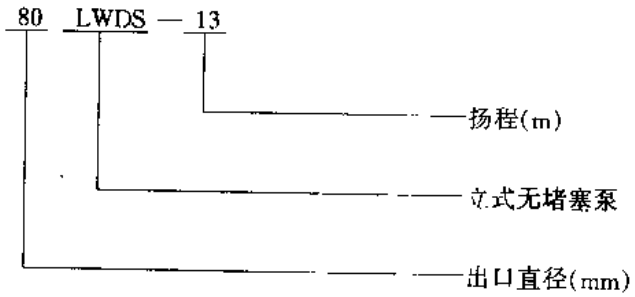

三、结构

LWDS 型旋流式无堵塞泵是单级单吸立式旋流式污水泵。由泵盖、叶轮、泵体、轴、轴衬、轴封体、中间接管、支承座、电动机支承、联轴器等组成。泵由电动机通过爪型弹性联轴器直接传动。从电动机末端看泵为顺时针方向旋转。

四、性能

LWDS 型旋流式无堵塞泵性能见图 3-955～958 和表 3-409。

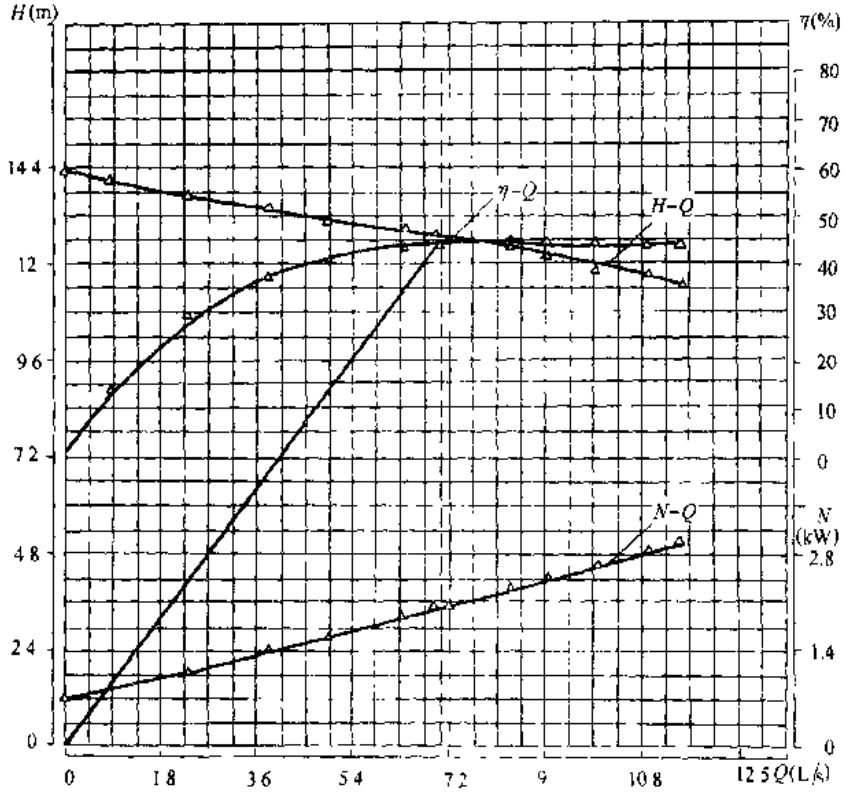

图 3-955 50LWDS 12.5 型泵性能曲线（$n=1450$r/min）

注：虚线与实线的交叉点为泵的设计点

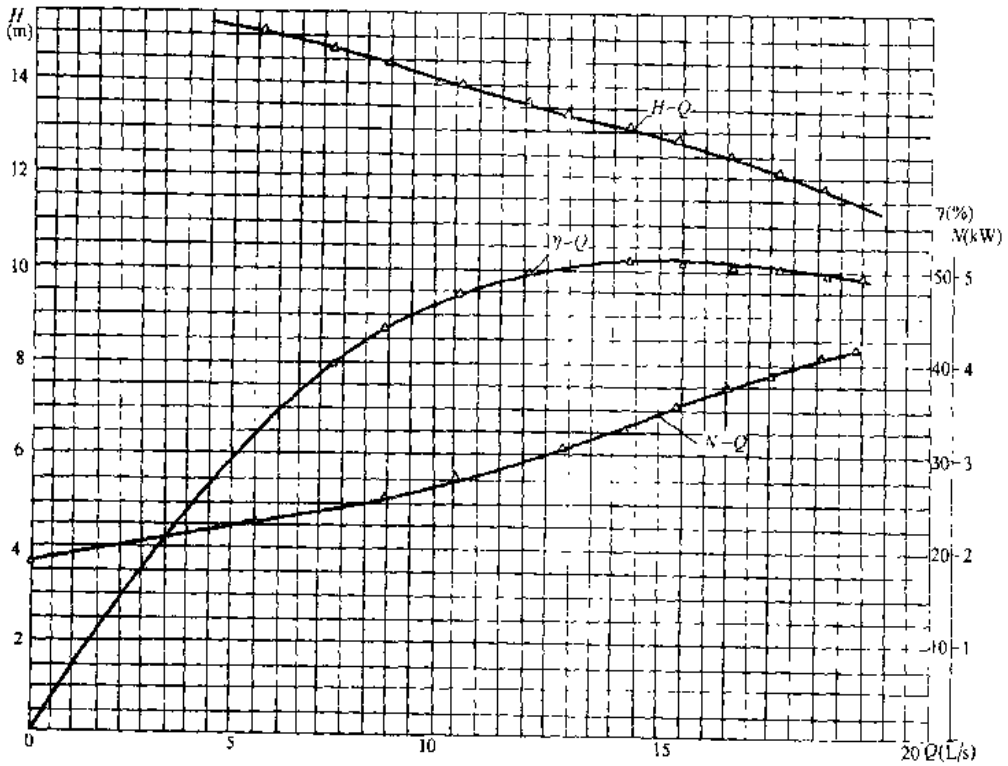

图 3-956 65LWDS-14 型泵性能曲线（$n=1450$r/min）

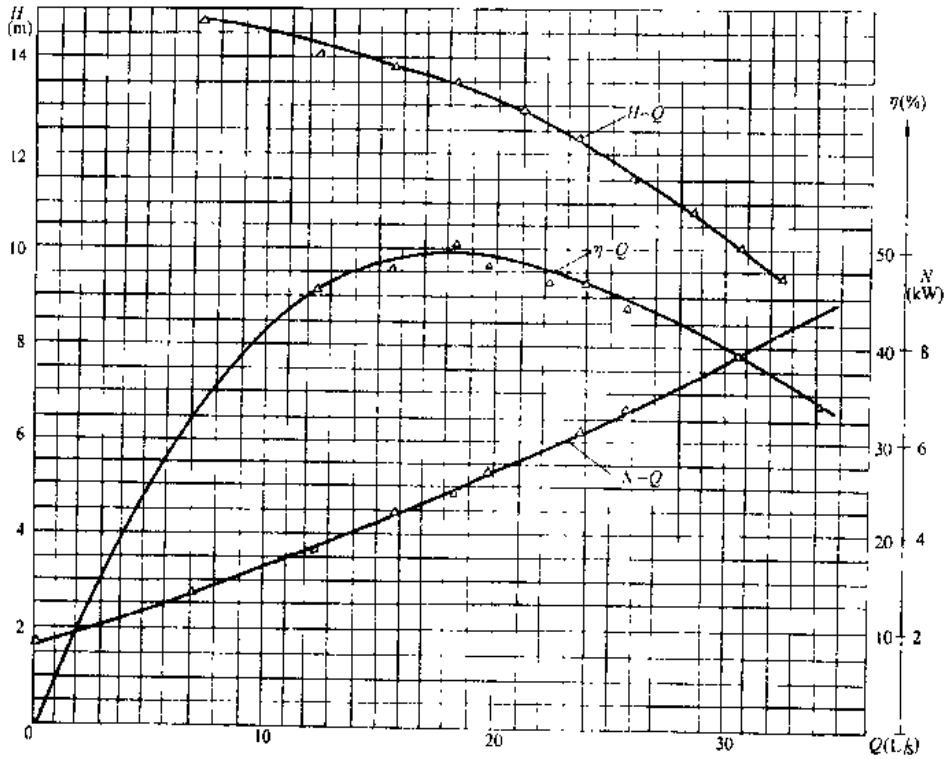

图 3-957　80LWDS-13 型泵性能曲线（n = 1450r/min）

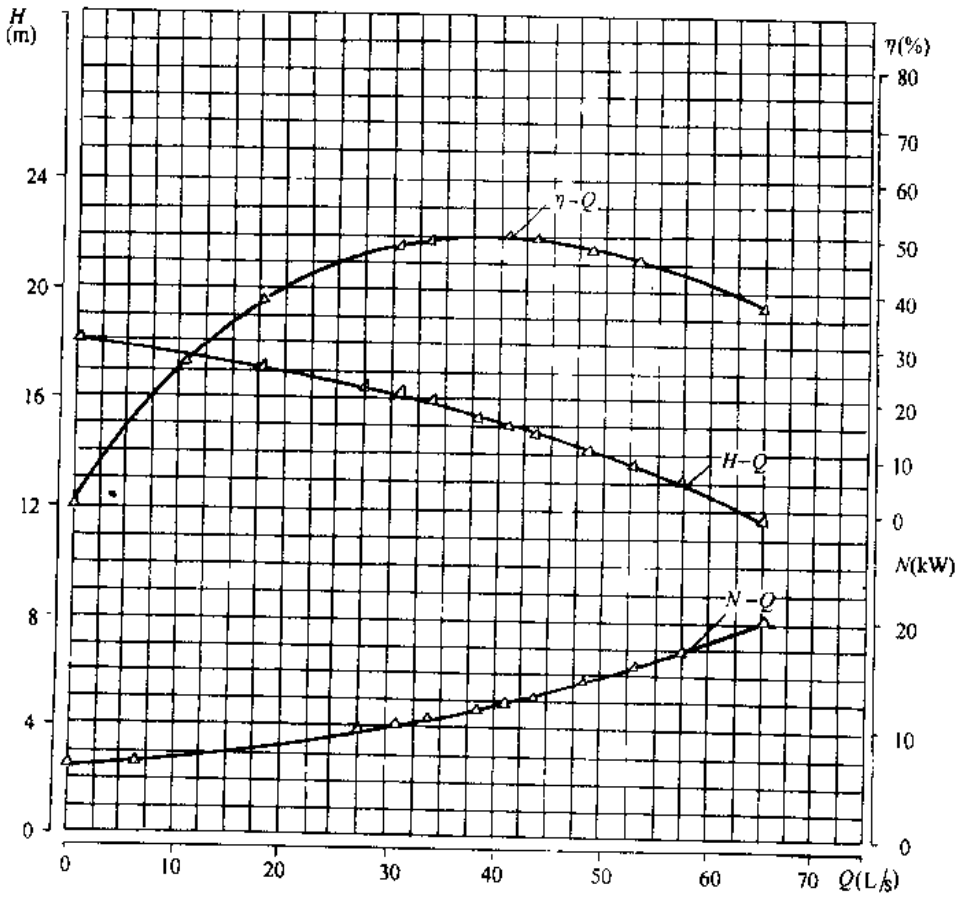

图 3-958　100LWDS-15 型泵性能曲线（n = 1450r/min）

LWDS 型旋流式无堵塞泵性能 表 3-409

泵型号	流量 Q (m^3/h)	扬程 η (m)	转速 n (r/min)	效率 η (%)	配套功率 N (kW)	允许通过颗粒最大直径 (mm)	允许通过纤维长度 (mm)	叶轮形式	重量 (kg)	主要生产厂
50LWDS-12.5	18	13.5	1450	38	3	30	200	旋流		北京市杂质泵厂
	25	12.5		42						
	33	11.5		36						
50LWDS-28	15	30	2950	45	4	25	200	双流道叶轮		
	20	28		53						
	36	23		58						
65LWDS-14	28	16	1450	48	4	35	300	旋流		
	40	14.5		50						
	52	13		52						
65LWDS-30	28	35	2950	45	11	35	300	旋流		
	40	30		49						
	56	28		50						
80LWDS-13	50	14.5	1450	43	7.5	40	400	旋流		
	70	13		48						
	90	12		45						
80LWDS-30	75	35	2950	46	22	40	400	旋流		
	100	30		48						
	120	28		43						
100LWDS-15	100	16.5	1450	43	15	60	450	旋流		
	140	15		48						
	170	14		44						
150LWDS-10	100	12	1450	50	11	40	450	双流道叶轮		
	150	10		55						
	180	7		58						
200LWDS-10	210	12	1450	50	22	50	500	旋流		
	300	10		59						
	360	7		55						

注：当泵长度要求加长 3053（含 3053）mm 以上时，配套电动机功率将提高一档次。

五、外形及安装尺寸

LWDS 型旋流式无堵塞泵的外形及安装尺寸见图 3-959 和表 3-410、411。

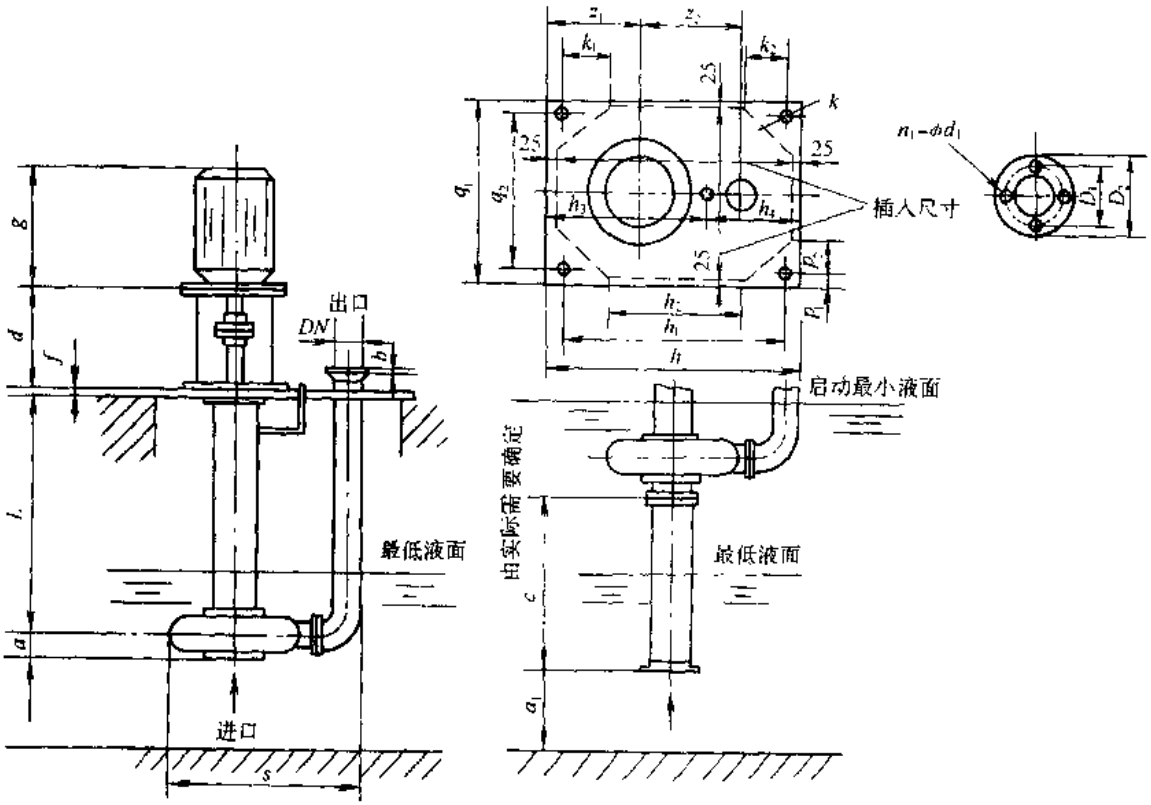

图 3-959 LWDS 型旋流式无堵塞泵的外形及安装尺寸

LWDS 型旋流式无堵塞泵的外形及安装尺寸　表 3-410

泵型号	标准尺寸 L (mm)	各部尺寸(mm) a	a_1	d	f	g	k	k_1	k_2	h	h_1	h_2	h_3	h_4	z_1	z_2	p_1	p_2	q_1	q_2	s
50LWDS	1053、1553、2053、2553、3053、3553、4053	216	300	248	16	318 (340)	16	75	75	650	550	400	355	295	205	350	50	75	450	350	540
65LWDS		280	350	248 (268)	16	340 (393)	16	75	75	650	550	400	355	295	205	350	50	75	450	350	550
80LWDS		268	350	268 (304)	16	430 (490)	16	75	75	650	550	400	405	245	215	350	50	75	450	350	560
100LWDS		275	350	304	16	531 (556)	16	75	75	650	550	400	405	245	215	350	50	75	450	350	590
150LWDS		250	350	304	16	490 (531)	18	75	75	950	850	700	435	515	285	510	50	75	650	550	810
200LWDS		250	350	304	16	594 (656)	18	75	75	950	850	700	435	515	285	510	50	75	650	550	810

注：括号内尺寸为 3053（含 3053）mm 以上时，泵的电动机支承和电动机尺寸。

六、成套供应范围

LWDS 型旋流式无堵塞泵成套供应范围见表 3-412。

LWDS 型泵出口法兰尺寸　表 3-411

DN	50	65	80	100	150	200
D_1	110	130	150	170	225	255
D_2	140	160	185	210	260	315
n_1-ϕd_1	4-13.5	4-13.5	4-17.5	4－17.5	4－17.5	4－17.5
b	12	12	12	12	17	19

LWDS 型旋流式无堵塞泵成套供应范围　表 3-412

项目	名称	数量	备注
主机	泵 电动机	1 1	
附件			
工具			

3.8.2　WSZ 型旋流式无堵塞污水泵

一、适用范围

WSZ 型旋流式无堵塞污水泵供输送含有固体颗粒和纤维物的液体，尤其适合输送污水和介质浓度不大于 5% 的液体。适用于城镇污水和工业纸浆、煤泥、泥沙等。

二、型号意义说明

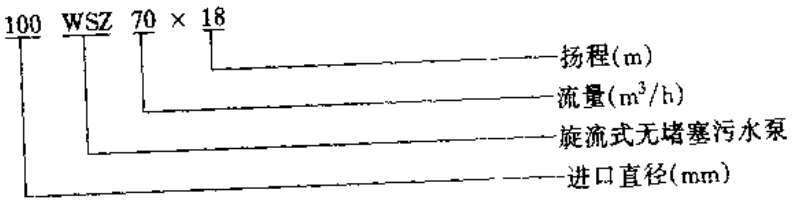

三、结构

WSZ 型旋流式无堵塞污水泵由泵体、叶轮、泵盖、进液管、掏污盖、轴、轴套、密封环和悬架等组成。泵采用联轴器与电动机联结。从驱动端看，泵为顺时针方向旋转。

四、性能

WSZ 型旋流式无堵塞污水泵性能见表 3-413。

WSZ 型旋流式无堵塞污水泵性能 表 3-413

泵型号	转速 (r/min)	流量 (m^3/h)	扬程 (m)	效率 (%)	功率(kW)		汽蚀余量 (m)	通过颗粒直径 (mm)	泵重 (kg)	主要生产厂
					轴功率	电动机功率				
65WSZ25×20	2900	25	20	40	3.17	4	3	20		保定市太行特种泵厂
80WSZ40×12	2900	40	12	52	2.51	3	3.5	35		
80WSZ40×20	2900	40	20	49	4.44	5.5	3.5	30		
80WSZ40×25	2900	40	25	47	5.79	7.5	3.5	25		
100WSZ70×12	1450	70	12	55	4.2	5.5	4	45		
100WSZ70×18	1450	70	18	57	6.02	7.5	4	40		
100WSZ70×25	1450	70	25	56	8.51	11	4	35		
150WSZ120×12	1450	120	12	60	6.53	7.5	4.5	50		
150WSZ120×18	1450	120	18	60	9.8	11	4.5	45		
150WSZ120×25	1450	120	25	59	13.85	18.5	4.5	40		

WSZ 型旋流式无堵塞污水泵的外形及安装尺寸 表 3-414

泵型号	电动机		尺寸(mm)																		
	型号	功率 (kW)	A	L_1	L_2	L_3	L_4	a	f	L_5	B_1	B_2	B_3	h_1	h_2	h_3	H	H_1	H_2	n-ϕd
65WSZ25×20	Y112M-2	4	70	985	190	600	400	150	415	830	190	430	480	132	160	265	207	360	367	4-ϕ24
80WSZ40×12	Y100L-2	3	70	985	190	600	380	182	410	805	180	430	480	160	190	245	235	380	425	4-ϕ24
80WSZ40×20	Y132S_1-2	5.5	70	985	190	600	475	180	416	906	210	430	480	160	190	315	235	418	425	4-ϕ24
80WSZ40×25	Y132S_2-2	7.5	70	985	190	600	475	180	422	912	210	430	480	160	190	315	235	418	425	4-ϕ24
100WSZ70×12	Y132S-4	5.5	110	1300	225	850	475	228	544	1042	210	550	600	225	250	315	325	508	575	4-ϕ24
100WSZ70×18	Y132M-4	7.5	110	1300	225	850	515	230	563	1101	210	550	600	250	280	315	350	533	630	4-ϕ24
100WSZ70×25	Y160M-4	11	110	1300	225	850	600	234	583	1206	255	550	600	250	280	385	350	575	630	4-ϕ24
150WSZ120×12	Y132M-4	7.5	110	1300	225	850	515	241	538	1076	210	550	600	250	315	315	350	533	665	4-ϕ24
150WSZ120×18	Y160M-4	11	110	1300	225	850	600	241	556	1179	255	550	600	250	315	385	350	575	665	4-ϕ24
150WSZ120×25	Y180M-4	18.5	110	1300	225	850	670	242	573	1266	285	550	600	250	315	430	350	600	665	4-ϕ24

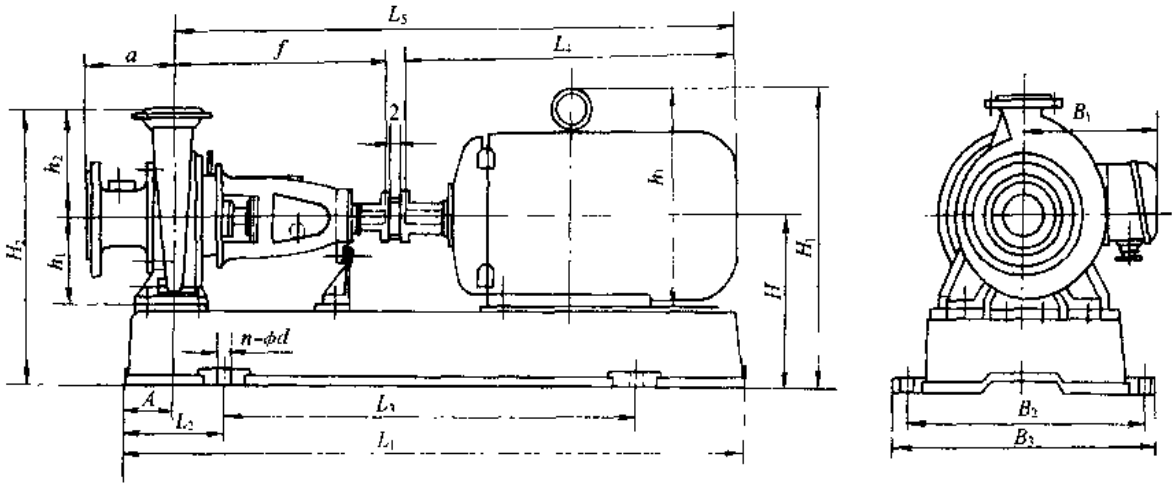

图 3-960　WSZ 型旋流式无堵塞污水泵的外形及安装尺寸

五、外形及安装尺寸

WSZ 型旋流式无堵塞污水泵的外形及安装尺寸见图 3-960 和表 3-414；进口、出口法兰尺寸见图 3-961 和表 3-415。

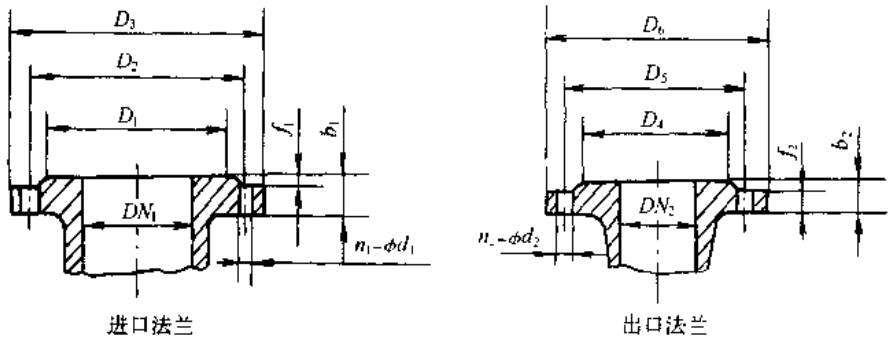

图 3-961　WSZ 型旋流式无堵塞污水泵进口、出口法兰尺寸

WSZ 型旋流式无堵塞污水泵进口、出水法兰尺寸　　**表 3-415**

泵型号	进口法兰（mm）							出口法兰（mm）						
	DN_1	D_3	D_2	D_1	b_1	f_1	n_1-φd_1	DN_2	D_6	D_5	D_4	b_2	f_2	n_2-φd_2
65WSZ25×20	65	185	145	122	20	3	4-17.5	50	165	125	102	20	3	4-17.5
80WSZ40×12	80	200	160	133	22	3	8-17.5	65	185	145	122	20	3	4-17.5
80WSZ40×20	80	200	160	133	22	3	8-17.5	65	185	145	122	20	3	4-17.5
80WSZ40×25	80	200	160	133	22	3	8-17.5	65	185	145	122	20	3	4-17.5
100WSZ70×12	100	220	180	158	24	3	8-17.5	80	200	160	133	22	3	8-17.5
100WSZ70×18	100	220	180	158	24	3	8-17.5	80	200	160	133	22	3	8-17.5

续表

泵 型 号	进口法兰（mm）							出口法兰（mm）						
	DN_1	D_3	D_2	D_1	b_1	f_1	n_1-ϕd_1	DN_2	D_6	D_5	D_4	b_2	f_2	n_2-ϕd_2
100WSZ70×25	100	220	180	158	24	3	8-17.5	80	200	160	133	22	3	8-17.5
150WSZ120×12	150	285	240	212	26	3	8-22	125	250	210	184	26	3	8-17.5
150WSZ120×18	150	285	240	212	26	3	8-22	125	250	210	184	26	3	8-17.5
150WSZ120×25	150	285	240	212	26	3	8-22	125	250	210	184	26	3	8-17.5

六、成套供应范围

WSZ 型旋流式无堵塞污水泵成套供应范围见表 3-416。

WSZ 型旋流式无堵塞污水泵成套供应范围 表 3-416

项 目	名 称	数 量	备 注
主 机	泵 电动机	1 1	
附 件			
工 具			

3.8.3 WZB 型悬臂旋流式无堵塞浆泵

一、适用范围

WZB 型悬臂旋流式无堵塞浆泵供输送高浓度介质，适用于纸浆、泥砂、污水、污泥等。

二、型号意义说明

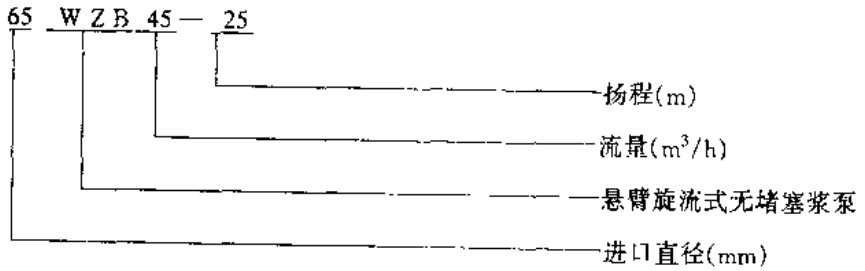

三、结构

WZB 型悬臂旋流式无堵塞浆泵是一种悬臂式旋流泵。叶轮后缩，泵腔宽畅而不易堵塞。泵由泵体、叶轮、轴、托架部件组成。泵轴由向心球轴承支承，稀油润滑。轴封采用软填料，使用时通过胶皮管接头从外部引入水封水，起润滑、密封、冷却作用。叶轮与轴的联接采用螺纹联接或键联接。

四、性能

WZB 型悬臂旋流式无堵塞浆泵性能见表 3-417。

WZB 型悬臂旋流式无堵塞浆泵性能 表 3-417

泵型号	流量 (m^3/h)	扬程 (m)	转速 (r/min)	功率(kW) 轴功率	功率(kW) 电动机功率	效率 (%)	汽蚀余量 (m)	允许通过物料的最大尺寸 (mm)	重量 (kg)	主要生产厂
50WZB30-25	30	25	2900	4.08	5.5	50	3.7	48		赣州制泵有限责任公司
50WZB20-25	20		1450	2.90	4	47	3.5			
65WZB45-25	45			6.81	11	45	3	55		
65WZB66-25	66			8.99		50	3.6			
80WZB99-22.5	99	22.5		11.67	15	52	3.7	40		
100WZB138-31	138	31		23.78	30	49	5.4	55		
125WZB180-19	180	19.2		19.21	22		4.9	100		

五、外形及安装尺寸

WZB 型无堵塞浆泵的外形及安装尺寸见图 3-962 和表 3-418。

WZB 型悬臂旋流式无堵塞浆泵的外形及安装尺寸(mm) 表 3-418

泵型号	L	L_1	L_2	L_3	A	a	H	H_1	H_2	h	B	B_1	B_2	e_1	e_2	DN_1	D_2	D_1	n_1-ϕd_1	DN_2	D_4	D_3	n_2-ϕd_2	4-ϕd
50WZB30-25	1013	718	129	454	235	163	423	145	160	95	395	300	355	78	210	50	165	125	4-18.5	50	165	125	4-18.5	4-15
50WZB20-25		693	134	425			390		150	92	356		316	67	190									
65WZB45-25	1457	983	180	631	371	185	537	200	260	112	500	405	450	135	255	65	185	145	4-18.5	65	185	145		4-20
65WZB66-25	1477				386	190			270					150										
80WZB99-22.5	1470	1021		650	349	179	537		250					141		80		150	4-18.5	80		150		
100WZB138-31	1642	1113	181	713	371	199	570		300	95	575	407	525	165	310	100	205	170						
125WZB180-19	1087	1682		700	390	220	565		280	115				200	285	125	245	210	8-18.5	125	245	210	8-18.5	

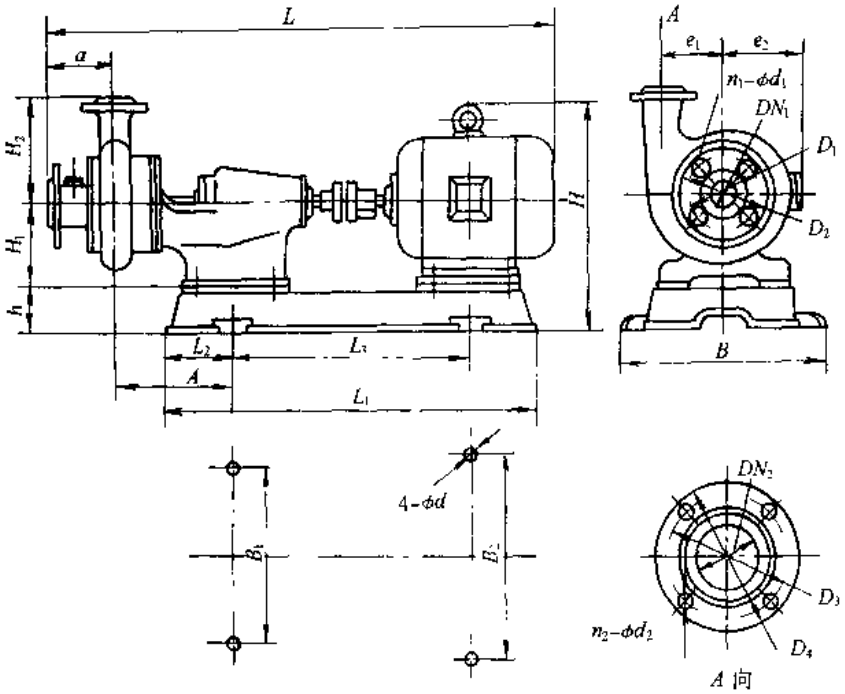

图 3-962 WZB 型悬臂旋流式无堵塞浆泵的外形及安装尺寸

六、成套供应范围

WZB 型悬臂旋流式无堵塞浆泵成套供应范围见表 3-419。

WZB 型悬臂旋流式无堵塞浆泵成套供应范围 表 3-419

项目	名称	数量	备注
主机	泵 电动机	1 1	
附件	共同底座 地脚螺栓	1 4	
工具			

3.9 计量泵及其他

3.9.1 A、B、BS 系列隔膜计量泵

一、适用范围

A、B、BS 系列隔膜计量泵供输送和定量投加强腐蚀性溶液。广泛用于环保、水处理、石油、化工、冶炼、电力、造纸等行业。

二、型号意义说明

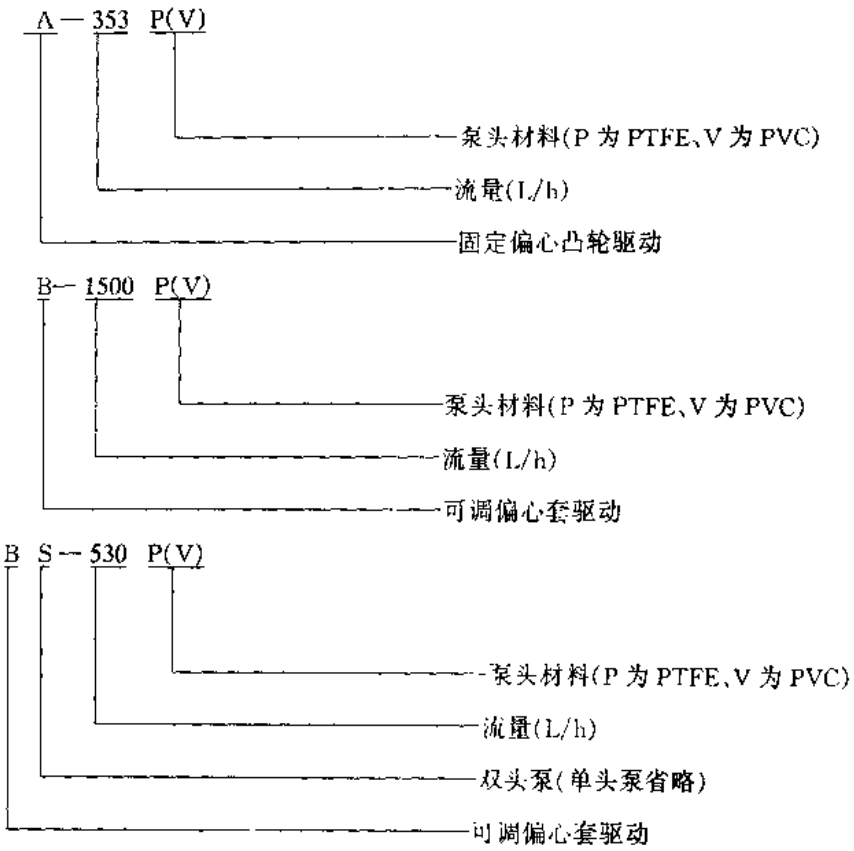

三、结构

A、B、BS 系列隔膜计量泵系由泵头和动力箱两部分组成。泵头一般采用耐腐蚀材料（PTFE、PVC、不锈钢等）制成，全部密封，独立装置，完全与动力箱分开。动力箱不受腐蚀介质影响，由电动机通过减速装置驱动隔膜作往复运动进行液体的输送和定量投配。一个动力箱可驱动一个或两个泵头。A 型泵为固定偏心凸轮驱动；B 型泵为可调的偏心套驱动。隔膜系用复合材料制成，表面层为聚四氟乙烯薄膜，内有加强层及钢芯，故刚性好，抗疲劳与腐蚀，工作情况比较理想。

四、性能

A、B、BS 系列隔膜计量泵性能见图 3-963、964 和表 3-420。

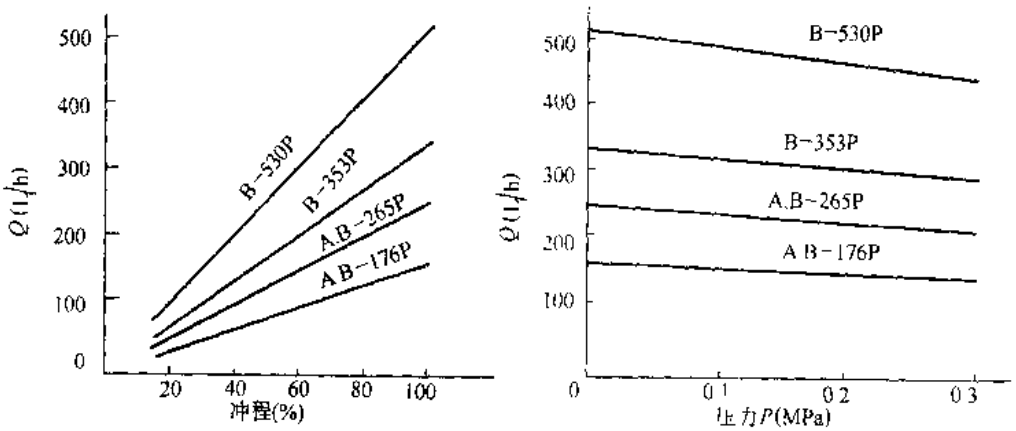

图 3-963　A-176P、B-176P、A-265P、B-265P、B-353P、B-530P 型泵性能曲线

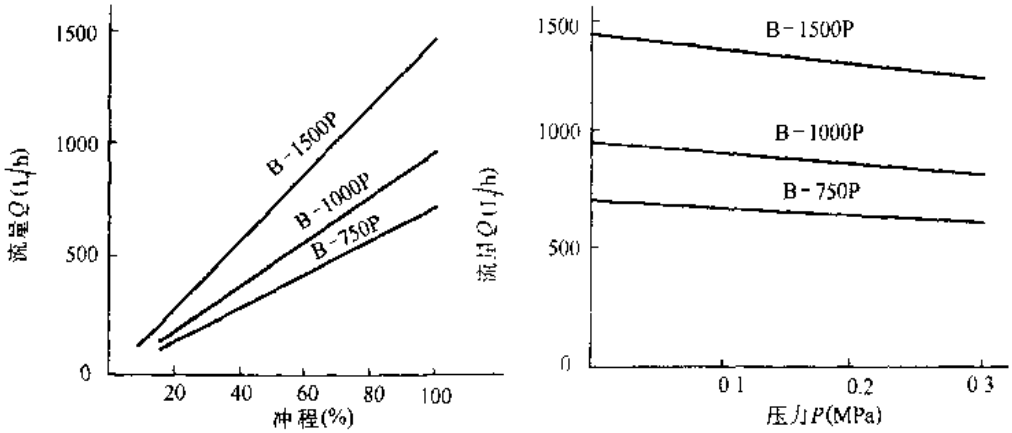

图 3-964 B-750P、B-1000P、B-1500P 型泵性能曲线

A、B、BS 系列隔膜计量泵性能 表 3-420

泵系列	公称流量 (L/h)	冲程次数 (次/min)	最大工作压力 (MPa)	最大吸程 (m)	电动机			重量 (kg)	主要生产厂
					型号	功率 (W)	电压 (V)		
A-176P	176	48	0.3	3	Y07136	370	380	30	厦门飞华环保器材有限公司
A-265P	265	72	0.3	3	Y07114	370	380	30	
B-176P	176	48	0.3	3	Y07114	370	380	40	
B-265P	265	72	0.3	3	Y07114	370	380	40	
B-353P	353	96	0.3	3	Y07114	370	380	40	
B-530P	530	144	0.3	3	Y07114	370	380	40	
B-500P	500	48	0.3	3	A02-8024	1100	380	85	
B-750P	750	72	0.3	3	A02-8024	1100	380	85	
B-1000P	1000	96	0.3	3	A02-8024	1100	380	85	
B-1500P	1500	144	0.3	3	A02-8024	750	380	85	
BS-352P	352	48	0.3	3	Y07114	370	380	46	
BS-530P	530	72	0.3	3	Y07114	370	380	46	
BS-706P	706	96	0.3	3	Y07114	370	380	46	
BS-1060P	1060	144	0.3	3	Y07114	370	380	46	
BS-1500P	1500	72	0.3	3	A02-8021	1100	380	91	
BS-2000P	2000	96	0.3	3	A02-8021	1100	380	91	
BS-3000P	3000	144	0.3	3	A02-8021	1100	380	91	

五、外形及安装尺寸

A 系列、B-530P 系列、B-1500P 系列隔膜计量泵的外形及安装尺寸见图 3-965～967；均流器 4.0 外形尺寸见图 3-968；均流器 9.2 外形尺寸见图 3-969；安全溢流阀外形尺寸见图 3-970；止回阀外形尺寸见图 3-971；专用接头外形尺寸见图 3-972。

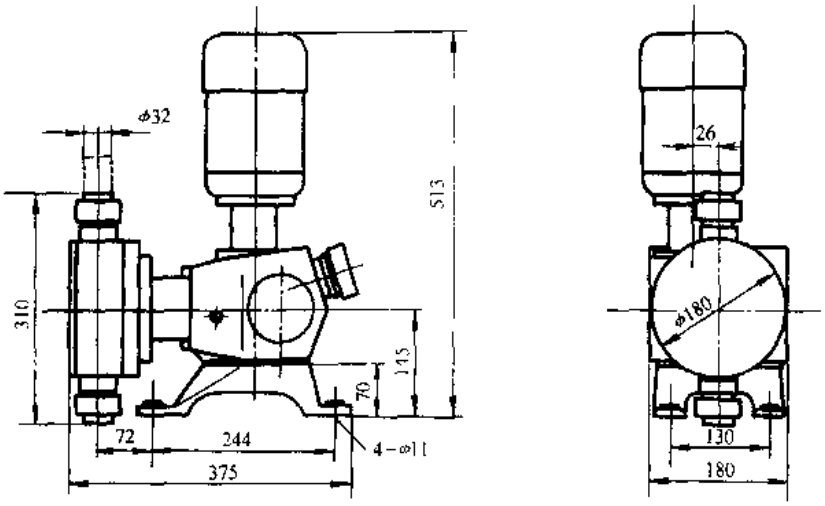

图 3-965　A 系列隔膜计量泵的外形及安装尺寸

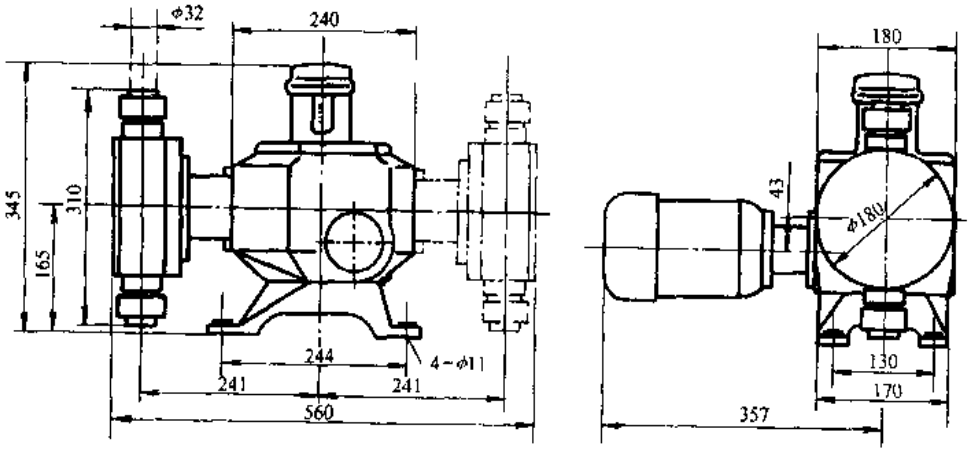

图 3-966　B-530P 系列隔膜计量泵的外形及安装尺寸

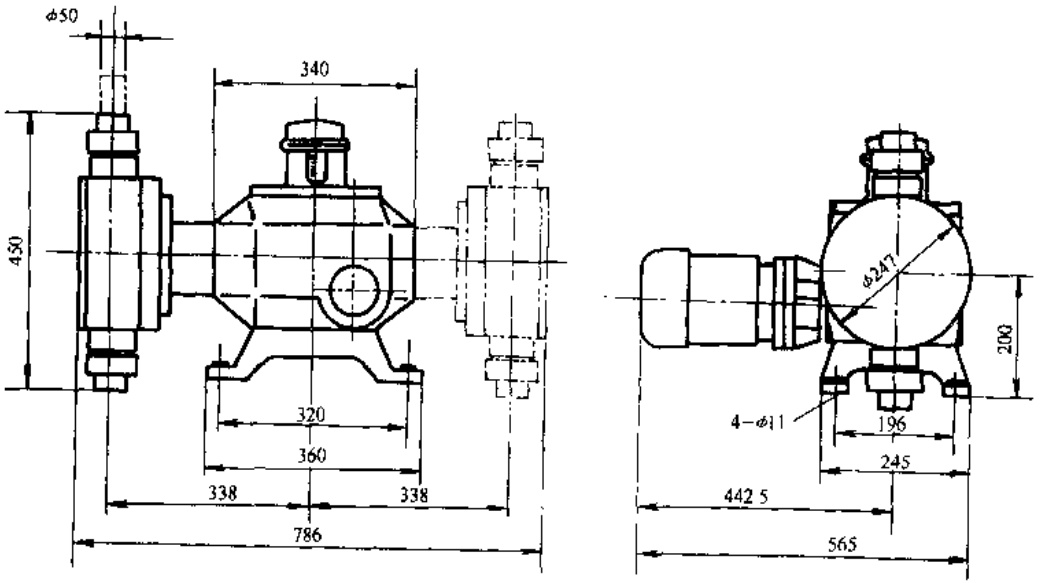

图 3-967　B-1500P 系列隔膜计量泵的外形及安装尺寸

注：其中虚线加实线所示尺寸为 BS 系列隔膜计量泵的外形及安装尺寸。

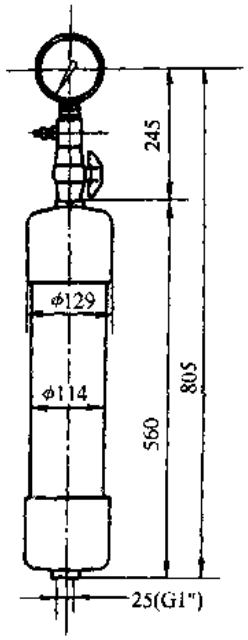

图 3-968 均流器 4.0 外形尺寸

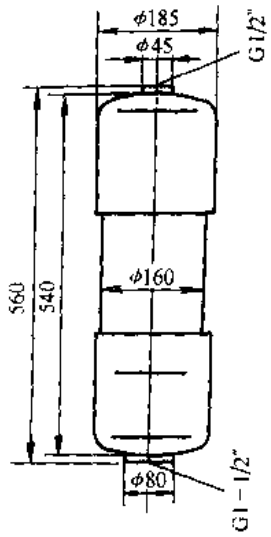

图 3-969 均流器 9.2 外形尺寸

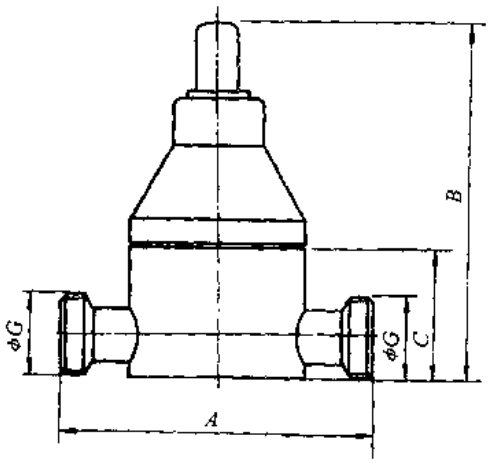

图 3-970 安全溢流阀外形尺寸

注：根据泵型号选用安全溢流阀的具体尺寸如下：

泵系列	A (mm)	B (mm)	C (mm)	ϕG (mm)
A-530、B-530 BS-530 系列	191	217	77	38$\left(1\frac{1}{2}''\right)$
B-1500、BS-1500 系列	230	233	100	56$\left(2\frac{1}{4}''\right)$

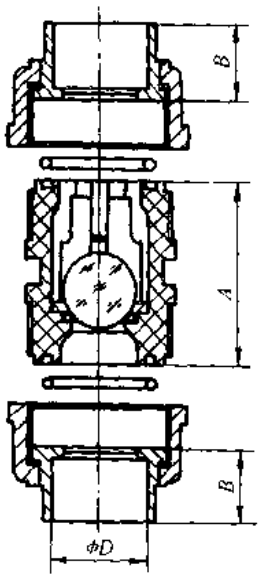

图 3-971 止回阀外形尺寸

注：根据泵型号选用止回阀的具体尺寸如下：

泵系列	A (mm)	B (mm)	ϕD (mm)
A-530、B-530、BS-530	60	25	32
B-1500、BS-1500	85	40	50

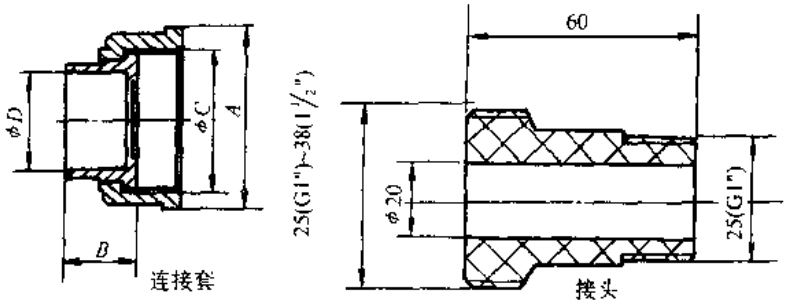

图 3-972　专用接头外形尺寸

注：根据泵型号选用专用接头的连接套具体尺寸如下：

泵系列	A（mm）	B（mm）	φC（mm）	φD（mm）
A-530、B-530、BS-530	φ60	25	$38\left(1\frac{1}{2}''\right)$	32
B-1500、BS-1500	φ80	40	$56\left(2\frac{1}{4}''\right)$	50

六、成套供应范围

A、B、BS 系列隔膜计量泵成套供应范围见表 3-421。

A、B、BS 系列隔膜计量泵成套供应范围　　**表 3-421**

项　目	名　称	数　量	备　注
主　机	泵 电动机	1 1	
附　件	均流器 安全溢流阀 止回阀 压力表 专用接头	1 1 1 1 1	
工　具	专用工具		按合同供应

3.9.2　MJK 型隔膜计量泵

一、适用范围

MJK 型隔膜计量泵供输送和定量投配不含固体颗粒的各种易燃、易爆和有剧毒、放射性、强刺激腐蚀性或非腐蚀性介质，介质温度为－30～100℃、粘度为 0.3～800mm²/s。适用于化工、冶金、医药、环保等部门。

二、型号意义说明

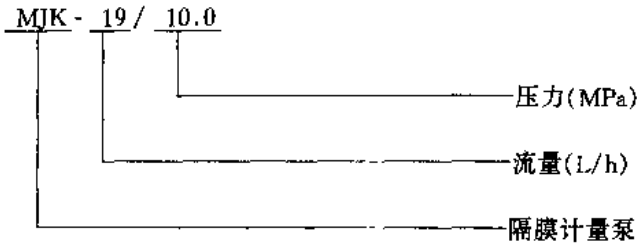

三、结构

MJK 型隔膜计量泵由泵和动力箱组成。

四、性能

MJK 型隔膜计量泵性能见表 3-422。

MJK 型隔膜计量泵性能 表 3-422

泵型号	流量（L/h）	压力（MPa） 0.55kW	进口出口内径（mm）	进口出口外径（mm）	重量（kg）	主要生产厂
MJK-12/16.0	12	16.0	8	11		慈溪市机泵厂
MJK-24/16.0	24	16.0				
MJK-36/16.0	36	16.0				
MJK-19/10.0	19	10.0	10	13		
MJK-38/10.0	38	10.0				
MJK-56/10.0	56	10.0				
MJK-31/5.9	31	5.9	12	15		
MJK-62/5.9	62	5.9				
MJK-94/5.9	94	5.9				
MJK-47/4.4	47	4.4	14	17		
MJK-95/4.4	95	4.4				
MJK-142/4.4	142	4.4				
MJK-67/2.94	67	2.94	16	19		
MJK-134/2.94	134	2.94				
MJK-200/2.94	200	2.94				

五、外形及安装尺寸

MJK 型隔膜计量泵的外形及安装尺寸见图 3-973。

六、成套供应范围

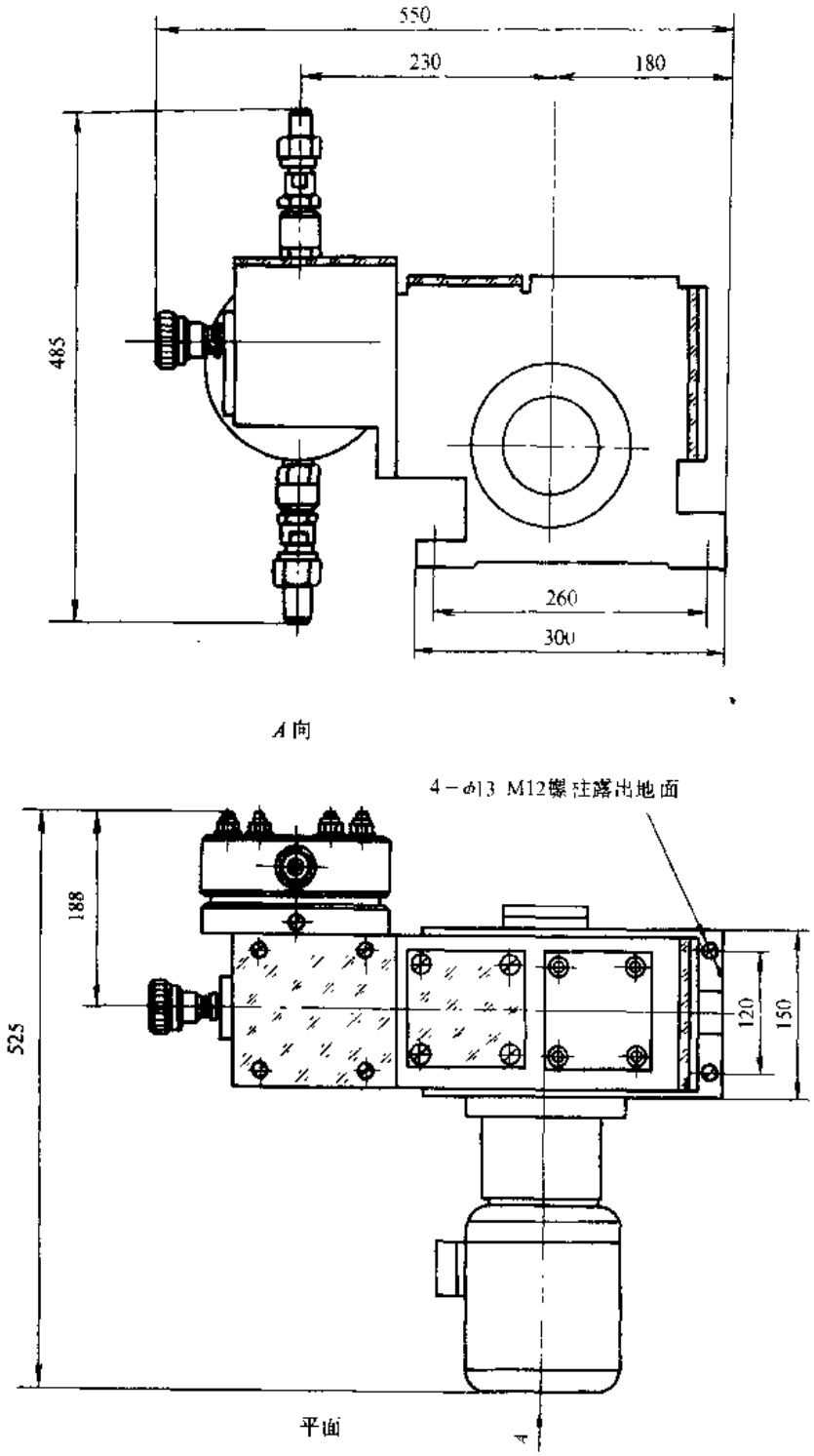

图 3-973 MJK 型隔膜计量泵的外形及安装尺寸

MJK 型隔膜计量泵成套供应范围见表 3-423。

MJK 型隔膜计量泵成套供应范围 表 3-423

项目	名称	数量	备注
主机	泵	1	
	电动机	1	
附件			
工具			

3.9.3 JW 型计量泵

一、适用范围

JW 型计量泵供输送 -30～100℃、粘度为 0.3～800mm²/s、不含固体颗粒的腐蚀性和非腐蚀性液体。也适用于输送易燃、易爆的液体介质。根据输送介质的化学性质不同，液缸体过流部分选取不同性质的材料。适用于石油、化工、电子、医药、科研、环保等部门以及水处理。

二、型号意义说明

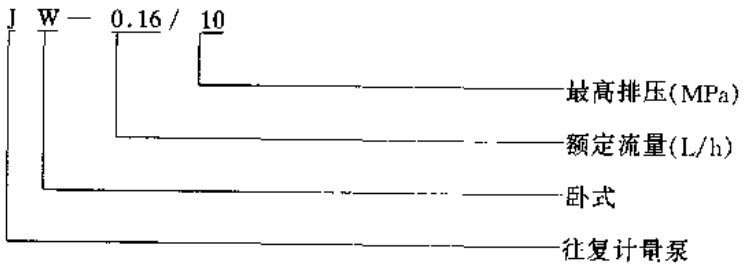

三、结构

JW 型计量泵是一种在动态和静态下可调节流量的往复式容积泵。结构和主要技术指标均达到国家颁布的 GB7782—87、GB9236—88 标准。

四、性能

JW 型计量泵性能见表 3-424。

五、外形及安装尺寸

JW 型计量泵的外形及安装尺寸见图 3-974、975。

JW 型计量泵性能 表 3-424

泵型号	流量 (L/h)	最高压力 (MPa)			计量精度 (%)	进口、出口直径 (mm)	机座代号	重量 (kg)	主要生产厂
		0.12kW	0.18kW	0.55kW					
JW-0.16/50	0.16	10.0	50.0		±1	3	0.4 机座		南湖机泵厂
JW-0.2/40	0.2	8.0	40.0						
JW-0.28/32	0.28	6.3	32.0						
JW-0.35/25	0.35	5.0	25.0						
JW-0.48/20	0.40	4.0	20.0						
JW-0.63/16	0.63	3.2	16.0						
JW-0.8/12.5	0.8	2.5	12.5						
JW-1.0/10	1.0	2.0	10.0						
JW-1.3/8	1.3	1.6	8.0						
JW-1.6/6.3	1.6	1.3	6.3						

续表

泵型号	流量 (L/h)	最高压力 (MPa)			计量精度 (%)	进口、出口直径 (mm)	机座代号	重量 (kg)	主要生产厂
		0.12kW	0.18kW	0.55kW					
JW-2.0/5.0	2.0	1.0	5.0		±1	4	0.4 机座		南湖机泵厂
JW-2.5/4.0	2.5	0.8	4.0						
JW-3.2/3.2	3.2	0.63	3.2						
JW-4.5/2.5	4.5	0.5	2.5						
JW-5.0/2.0	5.0	0.4	2.0						
JW-8.0/1.6	8.0	0.32	1.6						
JW-10.0/1.3	10.0	0.25	1.3						
JW-12.0/1.0	12.0	0.2	1.0						
JW-0.8/50	0.8			50	±1	3	1.6 机座		
JW-1.0/50	1.0			50					
JW-1.3/50	1.3			50					
JW-1.6/50	1.6			50					
JW-2.0/50	2.0			50					
JW-2.5/40	2.5			40	±1	4			
JW-3.8/32	3.8			32					
JW-5.0/25	5.0			25					
JW-6.3/20	6.3			20					
JW-8.0/16	8.0			16					
JW-10/12.5	10			12.5					
JW-13/10.0	13			10.0					
JW-16/8.0	16			8.0					
JW-20/6.3	20			6.3	±1	6			
JW-25/5.0	25			5.0					
JW-32/4.0	32			4.0					
JW-40/3.2	40			3.2					
JW-50/2.5	50			2.5					
JW-63/2.0	63			2.0					
JW-80/1.6	80			1.6					

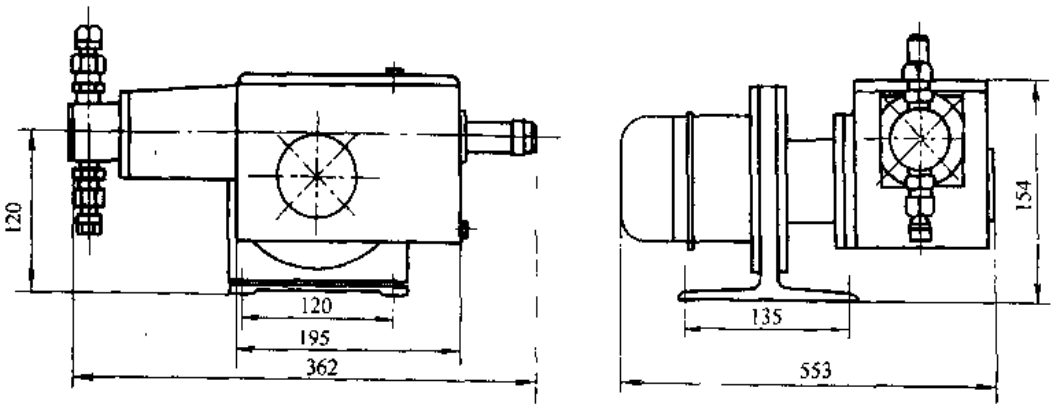

图 3-974　JW 型计量泵（0.4 机座）的外形及安装尺寸

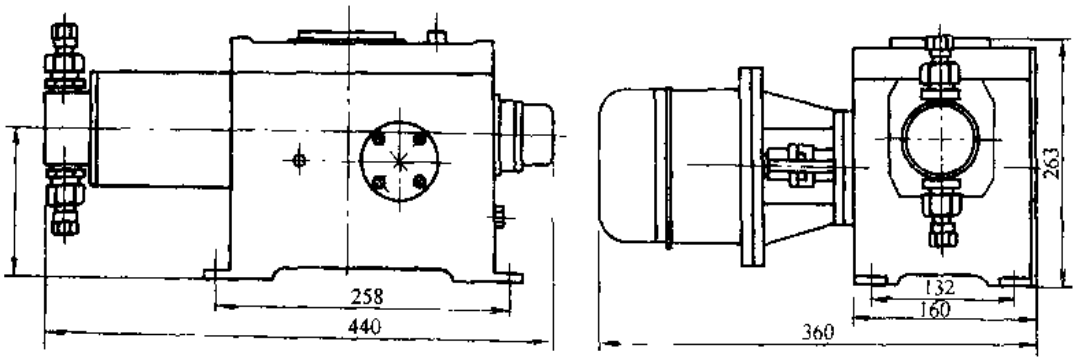

图 3-975　JW 型计量泵（1.6 机座）的外形及安装尺寸

六、成套供应范围

JW 型计量泵成套供应范围见表 3-425。

JW 型计量泵成套供应范围 表 3-425

项　目	名　称	数　量	备　注
主　机	泵 电动机	1 1	
附　件			
工　具			

3.9.4 D_1 型试压泵

一、适用范围

D_1 型试压泵供各类单件大型或大批量小型的压力容器、管道、阀门、锅炉和橡胶管件等作压力试验及为试验室或车间输送高压液；配上喷枪时可作为小型移动式高压清洗机，适用于各种车辆、工程机械、建筑物及机械零件表面的高压清洗等。

二、型号意义说明

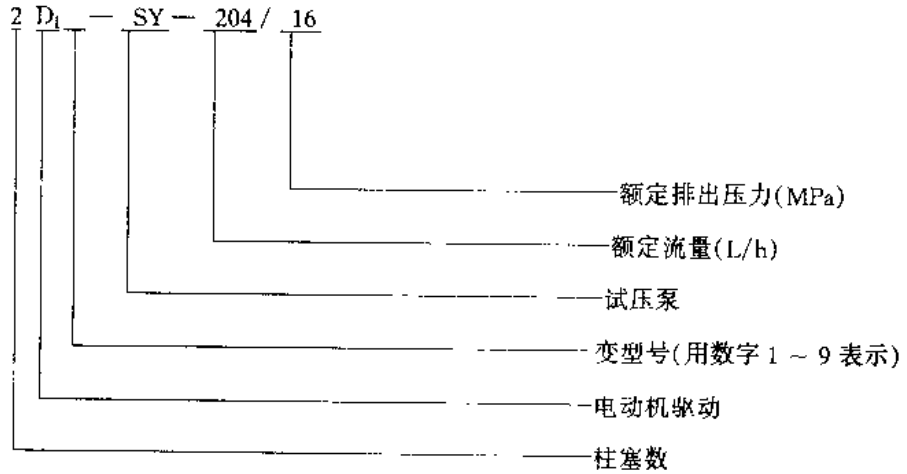

三、结构

D_1 型试压泵为卧式双缸对置往复式。由电动机、联轴器、变速传动轴承、偏心主轴、滑块、十字头、传动箱等机械部分和柱塞、压力缸、吸水阀、排水阀、稳压阀、安全阀、释压阀、集水器体，压力表等液压部分构成。泵及电动机装在水箱或小车上，水箱下装有车轮，使泵能灵活移动。电动机转速经过传动轴承减速后，由十字头滑块正弦机构变偏心轴的旋转运动为柱塞的往复运动，使水箱中的液体通过吸水管、吸水阀、排出阀和出水管汇入集水器，并流经稳压阀后排出到试压容器。

四、性能

D_1 型试压泵性能见表 3-426。

D_1型试压泵性能　　表 3-426

泵型号	额定排出压力 (MPa)	额定流量 (L/h)	容积系数 (%)	泵效率 (%)	泵转速 (r/min)	电动机功率 (kW)	重量 (kg)	主要生产厂
$2D_1$-SY819/4	4	819	92	65	116	1.5	95	长沙市试压泵厂
$2D_1$-SY524/6.3	6.3	529	92	65	116	1.5	95	
$2D_1$-SY295/10	10	295	92	65	116	1.5	95	
$2D_1$-SY204/16	16	204	92	65	116	1.5	95	
$2D_1$-SY131/25	25	131	88	65	116	1.5	95	
$2D_1$-SY83/40	40	83	88	65	116	1.5	95	
$2D_1$-SY2100/2.5	2.5	2100	92	65	118	3	160	
$2D_1$-SY1600/4	4	1600	92	65	118	3	160	
$2D_1$-SY1100/6.3	6.3	1100	92	68	118	3	160	
$2D_1$-SY710/10	10	710	92	68	118	3	160	
$2D_1$-SY400/16	16	400	92	68	118	3	160	
$2D_1$-SY278/25	25	278	88	69	118	3	160	
$2D_1$-SY177/40	40	177	88	69	118	3	160	
$2D_1$-SY113/63	63	113	84	69	118	3	160	
$2D_1$-SY87/80	87	80	84	68	118	3	160	
$2D_1$-SY88/100	100	88	80	68	118	4	165	
$2D_1$-SY65/130	130	65	78	68	118	4	165	
$2D_1$-SY3300/5	5	3300	92	64	180	7.5	250	
$2D_1$-SY1690/10	10	1690	92	65	180	7.5	250	
$2D_1$-SY610/30	30	610	88	69	180	7.5	250	
$2D_1$-SY271/63	63	271	84	66	180	7.5	250	
$2D_1$-SY173/100	100	173	80	66	180	7.5	250	
$2D_1$-SY133/130	130	133	78	65	180	7.5	250	
$2D_1$-SY97/180	180	97	76	68	180	7.5	250	
$2D_1$-SY67/250	250	67	75	65	180	7.5	250	

五、外形及安装尺寸

D_1 型试压泵的外形及安装尺寸见图 3-976。

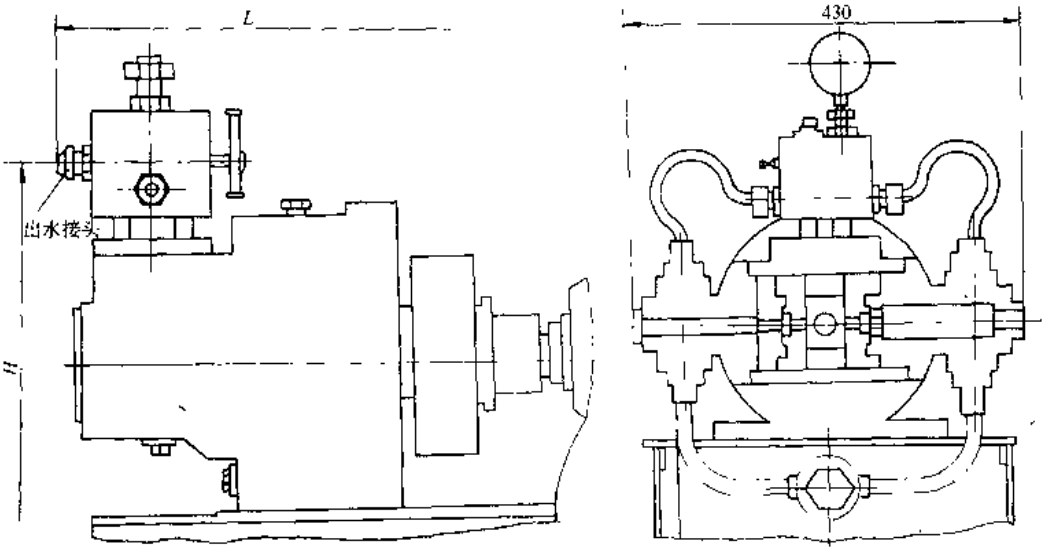

电动机功率(kW)	H	L
1.5	410	720
3-4	720	760
7.5	450	800

图 3-976　D_1 型试压泵的外形及安装尺寸

六、成套供应范围

D_1 型试压泵成套供应范围见表 3-427。

D_1 型试压泵成套供应范围 表 3-427

项目	名称	数量	备注
主机	泵 电动机	1 1	
附件	压力表 V 型密封圈 O 型密封圈 紫铜垫圈	1 1 1 1	
工具			

3.9.5 PS 型水喷射真空泵

一、适用范围

PS 型水喷射真空泵以水为工作介质，用离心泵为动力，将水高速喷射获得真空的一种高效节能设备。可供真空脱水、蒸发、过滤、结晶、浓缩、干燥吸收有害气体和粉尘、物料输送等。适用于轻工、化工、环保等行业。

二、型号意义说明

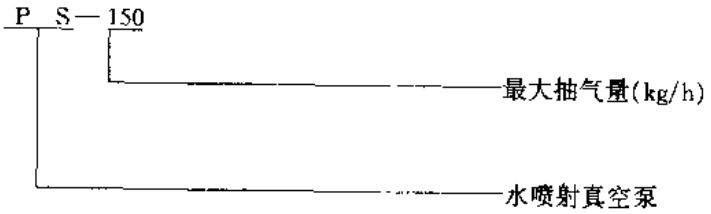

三、结构

PS 型水喷射真空泵主要由喷射器、水箱、水泵、稳压罐、底座、电动机等组成。

四、性能

PS 型水喷射真空泵性能见表 3-428。

PS 型水喷射真空泵性能 表 3-428

泵型号	最大抽气量 (kg/h)	极限真空 (kPa)	水温 (℃)	配套水泵	电动机功率 (kW)	重量 (kg)	主要生产厂
PS-60	60	4	25	IS50-32-160	3		包头市德华节能有限公司
PS-100	100	4	25				
PS-150	150	4	25	IS65-40-200	7.5		
PS-300	300	4	25	IS80-50-200	15		
PS-600	600	4	25	IS100-65-200	22		
PS-1000	1000	4	25	IS100-65-250	37		

五、外形及安装尺寸

PS 型水喷射真空泵的外形及安装尺寸见图 3-977 和表 3-429、430。

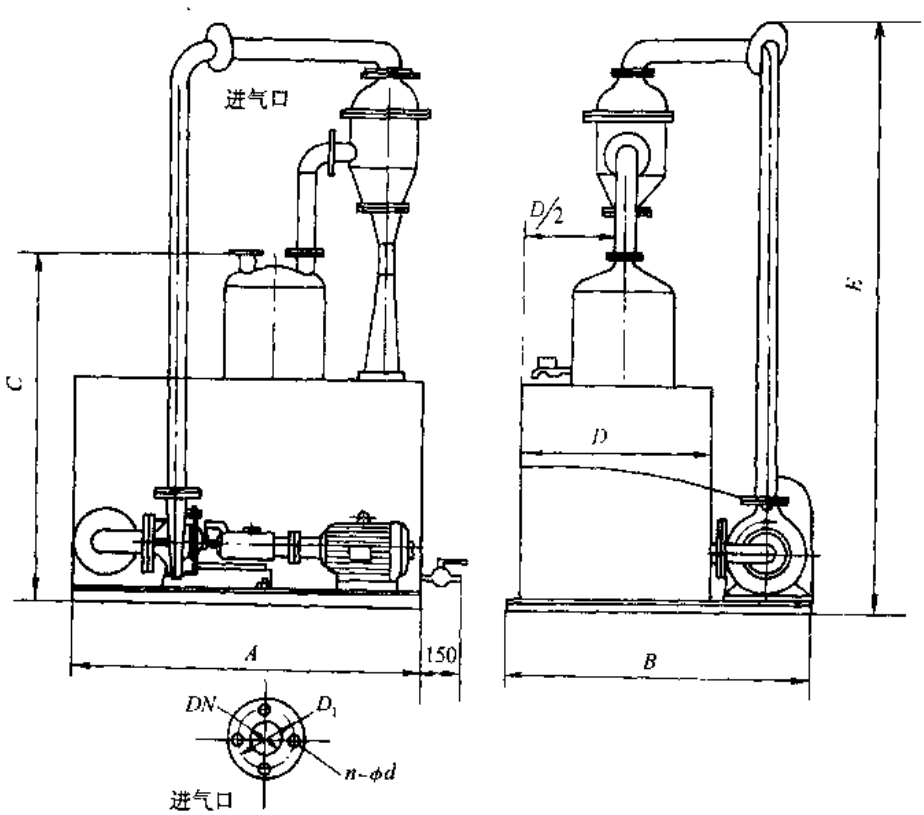

图 3-977　PS 型水喷射真空泵的外形及安装尺寸

PS 型水喷射真空泵的外形及安装尺寸（mm）　　**表 3-429**

泵型号	A	B	C	D	E	DN	D_1	n－φd
PS-60	1500	1200	1835	800	2250	50	110	4-11
PS-100	1500	1200	1835	800	2500	50	110	4-11
PS-150	1500	1200	1835	800	2300	70	130	4-14
PS-300	1800	1400	1920	1000	3200	80	150	4-14
PS-600	2000	1570	2150	1000	3700	100	170	4-18
PS-1000	2500	2000	2500	1400	4400	200	280	8-22

六、成套供应范围

PS 型水喷射真空泵成套供应范围见表 3-430。

PS 型水喷射真空泵成套供应范围 表 3-430

项　目	名　称	数　量	备　注
主机	泵 电动机	1 1	
附　件	喷射器、水箱、稳压罐、底座	各 1	
工　具			

公司、厂家名录

序号	公司、厂家名称	地　　址	邮　编	电　话
1	北京市杂质泵厂	北京市大兴县凤河营	102608	(010) 80202558 (010) 80202578
2	北京川源机械工程公司	北京市上地四街25号	100085	(010) 62981702
3	格兰富水泵（上海）有限公司	上海公司：上海市淮海路755号新华联大厦22层 北京办:北京市海淀区北太平庄路25号北京豪威大厦212室	200020 100088	上海公司：(021) 64672809 北京办：(010) 62383779
4	上海精益水泵厂	上海市西林后路23号	200011	(021) 63282932
5	上海精嘉阀门制造有限公司(原上海东风泵阀厂)	办公：上海市凤皋西路330弄22号 厂址：上海市曹安路4383号	200063	(021) 56639440 52036713
6	上海万里塑料制品厂	上海市局门路649号	200023	(021) 63015843-129
7	上海机拖公司深井机械厂	上海市普善路941号	200072	
8	上海第一水泵厂	上海市吴中路45弄4号	200233	(021) 64688585
9	上海汇丰耐腐蚀泵制造公司	上海市康定路818弄18号	200040	(021) 62562966
10	上海佳麟泵阀有限公司	上海市国泰路88号	200433	(021) 65102149 65102150
11	南京蓝深制泵集团	南京市六合龙津路17号	211500	(025) 7759829 7756894
12	南京古尔兹制泵有限公司	南京市六合雄州路17号	211500	(025) 7758612
13	无锡水泵厂	江苏省无锡市清扬路207号	214023	(0510) 5754456
14	无锡市特种泵厂	无锡市312国道黄巷立交	214045	(0510) 307520
15	扬州亚大特种水泵厂	江苏省泰兴市大庆东路64号	225400	(0523) 632432
16	杭州南方特种泵厂	杭州市郊金家渡	311112	(0571) 6390178
17	宁波巨神泵厂	宁波市云飞镇甲镇	315135	(0574) 8473990
18	宁波振国制药设备制造公司 象山医疗精密仪器厂	浙江省象山县鹤浦镇浦港西路16号	315733	(0574) 5010002 5010359
19	江山伟懋制泵有限公司	浙江省江山市城南开发区	324100	(0570) 4024536 4021496
20	浙江黄岩八一通用机械厂 浙江消防水泵厂	浙江省黄岩市黄椒路69号	318020	(0576) 4223065 4111368

传 真	法人代表或经理、厂长	联系人	开 户 银 行	帐 号
(010) 80202576	栗连库	张希成	农行北京市大兴支行采育分理处	8740010-95
(010) 62983524	游木树	付光印	建行上地分理处（453）	26313959
上海公司：（021）64672808 北京办：（010）62383699	陈金隆	上海公司：李征达 北京办：杨 桦	中行浦分外高桥保税区支行	044256-00182503260
(021) 63763415	方孔荣	方孔荣	上海城市合作银行文庙支行	3161146-00006670935
(021) 62039144	金宗朝	吴兰娟	工商行普支行联分处	022605-24526047
(021) 53019603	周永年	谢国康	建行上海市卢湾支行斜土办	055096-22264015677
(021) 64699197	童啟忠	胡介元	工商行徐汇支行吴中路分理处	022980-04605365
(021) 64699197	童啟忠	胡介元		
(021) 65105739	吴敏娟	徐庆荣	交行上海市杨支五角场分理处	066182-00252000206
(025) 7750693	沈宝祥	俞学龙	工商行南京六合支行	02157221-00545
(025) 7758819	金小光	马树军	中行六合支行	04412088252000010
(0510) 5736120	韩江明	高盘林	工商行无锡市二营	202-22107036
		卜锡元		
(0523) 633148		常庆尚		
		沈金浩	工商行杭州体育场路办事处	21204703209
(0574) 8473990	应建国	应建国	宁波交通银行	6271010210105753
(0574) 5010002	冯岳松	陈海燕	工商行象山县石浦办事处	2381-02450054-406
(0570) 4021574	何渊文	夏江新	工商行江山支行	2302100747
(0576) 4223065	王永康	张正江	工商行黄岩市支行	3014000119

序号	公司、厂家名称	地　　址	邮　编	电　话
21	唐山水泵厂	唐山市大庆路 104 号	063000	(0315) 3271768
22	保定市太行特种泵厂	河北省保定市三丰东路（岩棉厂东侧）	071000	(0312) 2133102 2111871
23	保定市太行制泵有限公司	河北省保定市永华南路 15 号	071000	(0312) 2122826
24	郑州市银河给排水材料厂	河南省巩义市永安路南段西村镇	451281	(0371) 4031129 4031858
25	沈阳蓝天工业泵厂	沈阳市于洪机场院内	110026	(024) 25833236 25831462
26	埃梯梯飞力（沈阳）泵业有限公司	沈阳市于洪区洪湖北街	110140	(024) 25834138
27	兴城水泵总厂	辽宁省兴城市铁西街 1003 号	125100	(0429) 5152580
28	厦门飞华环保器材有限公司	厦门市湖滨北七星路 170 号	361012	(0592) 5073666
29	江西赣州制泵有限责任公司	江西省赣江市文明大道 10 号	341000	(0797) 8226861 8222359
30	山东双轮集团 威海水泵厂	山东省威海市新威路 111 号	264200	(0631) 5225808 5223410 5202423
31	长沙试压泵厂	湖南省长沙市南大路 182 号	410007	(0731) 5116713
32	武汉四方泵业集团有限公司	武汉市汉阳区五里新村	430050	(027) 4843860
33	广州水泵厂	广州市环市西路 107 号	510010	(020) 86517146
34	广一企业集团 广州市第一水泵厂	广州市广州道南 788 号	510300	(020) 84208238
35	广东阳江市不锈钢冲压泵工业有限公司	广东省阳江市第二工业开发区（厂址） 广东省阳江市环城北路 22 号（通信地址）	529500	(0662) 3102286 3102101

传 真	法人代表或经理、厂长	联系人	开 户 银 行	帐 号
		韩 伟		
(0312) 2113699	胡建强	史继忠 安永宏	农行保定市新北街办事处	60821001449-603291
(0312) 2138031	赵泓悦	范 燕	农行保定市新北街办事处	60821001449-621338
(0371) 4031128	赵建国	张平均	建行巩义市	85010261015487
(024) 25838455	杨清印	孙文良	(070) 工行沈河（沈空）	0702691039-94
(024) 25833498	姜森	吴显明	建行经济技术开发区支行	416-261025838
	张石杰	姚传民	建行兴城市	26338085
(0592) 5073555	施世英	施事忠	工商行厦门市银税分理处	24824505721
(0797) 8222707	关建频	杨昭钧	工商行赣州市东门分理处	22010221001209
(0631) 5231322 5237140	姚洪纯	徐振湖	工商行威海市营业部	28024500032084
(0731) 5113989	郑家慧	汪文思	工商行长沙市南门口支行	05004746784
(027) 4845736	余德保	祁觉尧	工商行武汉市五里办事处	824288-221-0500009334
(020) 86517146	韩甫桐	张志伟	工商行广州市流花支行	050-0245-0004512
(020) 84294254	莫志林	林启石	农行广州市客村办事处	013-293-1-801009-09
(0662) 3106002 3104345	梁仿	梁月娟	工商行阳江市支行	021-02450545-053